BRUMA

FLOWING
ART

Tabela de preços
Price List
Liste des prix
Tarifa de precios

2024/2025


FLOWING
ART


DESIGN PLUS
powered by: ISH
ICONIC AWARDS 2023
INNOVATIVE ARCHITECTURE
GERMAN DESIGN AWARD 2024
2023 WINNER
EUROPEAN PRODUCT DESIGN AWARD
reddot
winner 2024



Índice
Index
Contenidos

06 BRUMA Flowing Art
08 BRUMA Colorful Life
09 BRUMA PVD
10 BRUMA SafeFlow Button
11 BRUMA Brightest
12 BRUMA Smooth Breeze
13 BRUMA Cold Start
14 BRUMA EcoDrop
15 BRUMA Air EcoDrop
16 Hydrotherm 38°
17 AISI 316/L
19 Elemento exterior
& Elemento encastrável
External part & Concealed body
Parte exterior & Parte empotrable

Flowing Art

20 Royale
34 Utopia
52 Navy
68 Genesi
84 Breeze
104 Adamastor
124 Hera
142 Avalon
168 Spring

Inox
Stainless Steel
Acero inoxidable

178 X-Alpha

Blueline

200 Escudo
228 Lusa
262 Leaf
306 Linea
322 Lusitano
352 Adagio
372 Coral
380 Nautic
394 Lune
402 Mustang

Intemporal

410 Imperial
430 Clássico

Hydrotherm 38°

448 Elo
458 Venus
466 Celsius
478 Elite
481 Flow

484 Torneiras Cozinha
Kitchen Faucets
Grifería Cocina

498 Hospitalar
Elbow Handle
Hospitalaria

506 Bidet WC
WC
Bidet WC

514 Temporizadas & Electrónicas
Self-Closing & Electronic
Temporizado & Electrónico

526 Sistemas de Duche
Shower Systems
Sistemas de Ducha

568 Jardim & Piscina
Garden & Pools
Jardin & Piscina

574 Acessórios de Banho
Bath Accessories
Accesorios Baño

596 Acessórios
Accessories
Accesorios

636 Informação Adicional
Additional Information
Información Adicional

BRUMA
Flowing Art

Uma referência de eficiência e do design.

Presente no mercado há mais de 70 anos, a BRUMA é sinónimo de experiência, qualidade e inovação na criação de torneiras que equilibram a estética das suas formas com um alto desempenho na sua função.

A atenção e dedicação ao processo de criação das torneiras BRUMA espelham o foco e a importância que a marca entrega ao design do seu produto e à experiência de utilização proporcionada. Reflexo disso, são os prémios com os quais a marca foi distinguida: Design Plus, Iconic Awards: Innovative Architecture e German Design Awards.

O processo de produção da BRUMA é cada vez mais sustentável e articula técnicas industriais de ponta com um meticuloso trabalho artesanal. Esta aliança entre o carácter inovador da marca e a mestria que resulta de décadas de experiência está traduzida em mais de 25 coleções de produtos versáteis e eficientes.

Com uma história pautada pela inovação, a BRUMA procura constantemente fazer jus ao seu legado precursor e, tal como há 70 anos atrás, a sua missão continua a ser atingir a perfeição no desenvolvimento de produtos que primam pela beleza e sofisticação do seu design, mantendo intactos os seus elevados padrões de qualidade e eficiência.

A benchmark for efficiency and design.

Present on the market for over 70 years, BRUMA is synonymous with experience, quality and innovation in the creation of water taps that perfectly balance aesthetics with high performance.

The attention and dedication to the process of creating BRUMA water taps reflect the focus and importance that the brand gives to the design of its products and the provided user experience. A reflection of this are the awards with which the brand has been distinguished: Design Plus, Iconic Awards: Innovative Architecture e German Design Awards.

BRUMA's production process is increasingly sustainable and combines state-of-the-art industrial techniques with meticulous craftsmanship. This alliance between the innovative character of the brand and the expertise resulting from decades of experience is translated into more than 25 collections of versatile and efficient products.

With a history guided by innovation, BRUMA constantly seeks to live up to its precursor legacy and its mission continues to be, just like it was 70 years ago, to achieve perfection in the development of products that excel in beauty and sophistication, keeping its high standards of quality and efficiency intact.

Un referente en eficiencia y diseño.

Presente en el mercado desde hace más de 70 años, BRUMA es sinónimo de experiencia, calidad e innovación en la creación de grifería que equilibran a la perfección la estética con las altas prestaciones.

La atención y dedicación en el proceso de creación de la grifería BRUMA reflejan el enfoque y la importancia que la marca le da al diseño de sus productos y la experiencia que el usuario nos brinda. Esto se refleja en los premios con los que la marca ha sido galardonada: Design Plus, Iconic Awards: Innovative Architecture y German Design Awards.

El proceso de producción de BRUMA es cada vez más sostenible y combina técnicas industriales de última generación con un cuidado trabajo artesanal. Esta alianza entre el carácter innovador de la marca y el saber hacer fruto de décadas de experiencia se traduce en más de 25 colecciones de productos versátiles y eficientes.

Con una historia guiada por la innovación, BRUMA busca constantemente estar a la altura de su legado precursor y su misión sigue siendo, como lo fue hace 70 años, alcanzar la perfección en el desarrollo de productos que sobresalgan en belleza y sofisticación, manteniendo su alto estándares de calidad y eficiencia.



DESIGN PLUS powered by: ISH

ICONIC AWARDS 2023 INNOVATIVE ARCHITECTURE

GERMAN DESIGN AWARD 2024

2023 WINNER EUROPEAN PRODUCT DESIGN AWARD

reddot winner 2024


BRUMA



BRUMA
Colorful Life

STEEL



PLATED

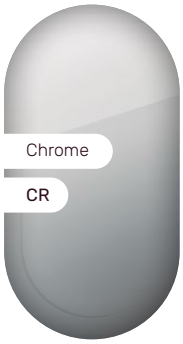





VARNISHED



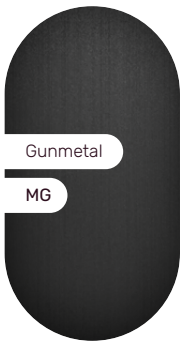









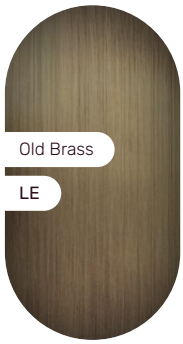

PVD







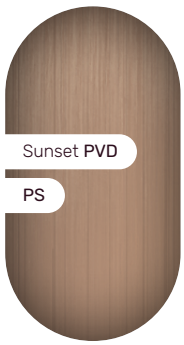

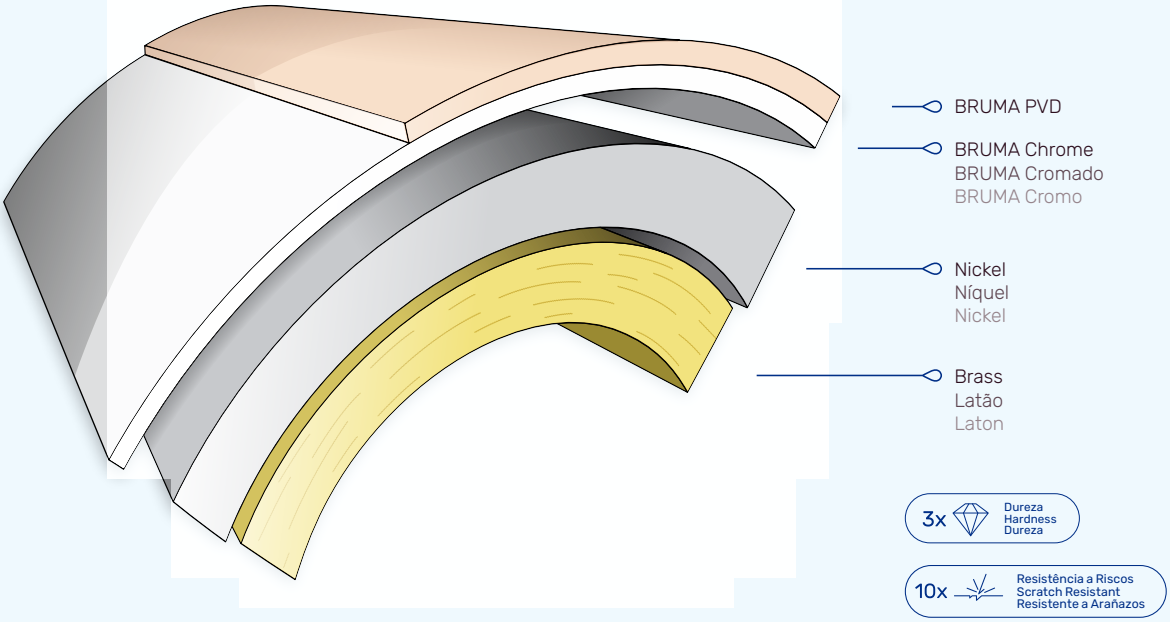

BRUMA PVD

A alquimia das cores

Mergulhe na alquimia das cores e desfrute de uma experiência cativante para os sentidos, proporcionada por tons elegantes, perfeitos e duráveis, com a garantia de qualidade BRUMA.

O processo de revestimento PVD (Physical Vapour Deposition) da BRUMA proporciona uma enorme flexibilidade de cores para um acabamento uniforme e com uma excecional durabilidade, graças a uma superfície **3 vezes mais dura** e **10 vezes mais resistente a riscos** do que o acabamento cromado.

Contrariamente a outros processos de revestimento, o **PVD produz um menor impacto ecológico,** uma vez que resulta de um processo sustentável que não gera quaisquer resíduos.

The alchemy of colours

Immerse yourself in the alchemy of colours and indulge in a captivating experience for the senses, provided by elegant, perfect and durable tones, certified by the guaranteed quality of BRUMA products.

BRUMA's PVD (Physical Vapour Deposition) coating process provides tremendous colour flexibility for even and refined finishes and exceptional durability, due to a surface that is **3 times harder** and **10 times more scratch resistant** than a chrome finish.

Unlike other coating processes, **PVD has a lower ecological impact** as it results from a sustainable process that does not generate any waste.

La alquimia de los colores

Sumérjase en la alquimia de los colores y disfrute de una experiencia cautivadora para los sentidos, proporcionada por tonos elegantes, perfectos y duraderos, certificados por la calidad garantizada de los productos BRUMA.

El proceso de recubrimiento PVD (Physical Vapor Deposition) de BRUMA nos brinda una gran flexibilidad de color para lograr acabados uniformes, refinados y de una durabilidad excepcional, debido a una superficie que es **3 veces más dura** y **10 veces más resistente** a los arañazos que cualquier acabado cromado.

A diferencia de otros procesos de recubrimiento, el **PVD tiene un menor impacto en el medio ambiente**, ya que es el resultado de un proceso sostenible que no genera residuos.



BRUMA SafeFlow Button

Segurança e conveniência num movimento.

Quando se trata de segurança cada detalhe importa, e por isso criamos uma inovação que torna as nossas torneiras e misturadoras de Bidé complemente seguras, promovendo uma experiência de utilização sem preocupações.

O sistema SafeFlow Button é simples e intuitivo. Para utilizar basta pressionar o botão que se encontra no topo do suporte, e girar no sentido anti-horário. Para fechar, o movimento é o mesmo mas no sentido oposto, até ouvir o click que comprova o corte do fluxo de água. Sempre que fechado corretamente o SafeFlow Button bloqueia a rotação do suporte evitando possíveis constrangimentos e incidentes.

A inovação SafeFlow Button é reflexo e resultado do nosso compromisso com os nossos clientes, na criação de soluções alinhadas com suas expectativas, de qualidade e design, tendo sempre o foco primordial na segurança e sustentabilidade dos nossos produtos.

Safety and convenience in one move.

When it comes to safety, every detail matters, which is why we have created an innovation that makes our Bidet taps and mixers completely safe, promoting a worry-free user experience.

The SafeFlow Button system is simple and intuitive. To use it, simply press the button at the top of the support and turn counterclockwise. For closing, the movement is the same but in the opposite direction until you hear a click that proves the water flow cut-off. When closed correctly, the SafeFlow Button blocks the possible rotation of the support, avoiding constraint and incidents.

The SafeFlow Button innovation is a reflection and result of our commitment to our customers in creating solutions aligned with their expectations, quality and design, always having the primary focus on the safety and sustainability of our products.

Seguridad y comodidad en un solo movimento.

Cuando se trata de seguridad, cada detalle importa, y por eso creamos una innovación que hace que nuestros grifos y mezcladores para bidé sean completamente seguros promoviendo una experiencia de usuario sin preocupaciones.

El sistema SafeFlow Button es sencillo e intuitivo. Para usarlo, simplemente presione el botón en la parte superior del soporte y gírelo en sentido antihorario. Para cerrar, el movimiento es el mismo pero en sentido contrario hasta escuchar el clic que confirma que el flujo del agua se ha detenido.Siempre que sea cerrado correctamente, el Boton SafeFlow bloquea la rotación del soporte evitando posibles contratiempos e incidentes.

La innovación SafeFlow Button es el reflejo y resultado de nuestro compromiso con nuestros clientes, en crear soluciones alineadas con sus expectativas de calidad y diseño teniendo siempre el enfoque principal en la seguridad y sostenibilidad de nuestros productos.





BRUMA Brightest

Um triunfo estético de qualidade e brilho permanentes

O processo de cromagem da BRUMA resulta num **acabamento de brilho intenso, duradouro e resistente**, fruto do investimento contínuo em equipamentos de avançada tecnologia que permitem desenvolver produtos de beleza duradoura.

Este processo segue um rigoroso método de controlo de qualidade denominado BRUMA Brightest, onde o acompanhamento feito pelos nossos profissionais permite garantir que o acabamento cromado dos produtos BRUMA mantém a intensidade do brilho original, cumprindo assim os requisitos de durabilidade e resistência e assegurando que a torneira se mantém perfeita por muitos anos.

An aesthetic triumph of enduring quality and shine

BRUMA's chromium plating process results **in an intense, long-lasting and resistant finish** that stems from the brand's continuous investment in advanced technology equipment, which enables the development of exquisite products that stand the test of time.

This process follows a strict quality control method called BRUMA Brightest, in which the monitoring carried out by our professionals ensures that the chrome finish of BRUMA products maintains the intensity of the original brightness, thus fulfilling the requirements of durability and resistance as well as ensuring that the water tap remains immaculate for many years.

Un triunfo estético de calidad y brillo duraderos

El proceso de cromado de BRUMA da como resultado **un acabado intenso, duradero y resistente** que se deriva de la continua inversión de la marca en equipos de tecnología avanzada, lo que permite desarrollar productos exquisitos que resisten el paso del tiempo.

Este proceso sigue un estricto método de control de calidad denominado BRUMA Brightest, en el que el seguimiento realizado por nuestros profesionales asegura que el acabado cromado de los productos BRUMA mantiene la intensidad del brillo original, cumpliendo así los requisitos de durabilidad y resistencia, además de garantizar que la grifería permanece inmaculada durante muchos años.



BRUMA Smooth Breeze

Transforme hábitos mundanos em sensações exclusivas de pura satisfação.

O cartucho exclusivo **BRUMA Smooth Breeze** é constituído por discos cerâmicos de alta qualidade, que proporcionam uma sensação única de suavidade e precisão no controlo do fluxo de água e regulação da temperatura.

O desempenho, durabilidade e fiabilidade dos discos cerâmicos são assegurados através de um processo minucioso de sinterização e de examinação que cumprem as exigências de um produto de excelência.

Turn mundane habits into unique sensations of pure pleasure.

The exclusive **BRUMA Smooth Breeze** cartridge consists of high-quality ceramic discs, which provide a unique sensation of smoothness and precision in controlling the water flow and regulating temperature.

The performance, durability and reliability of ceramic discs are ensured through a thorough sintering and examination process that meets the requirements of a product of excellence.

Convierte hábitos mundanos en sensaciones únicas de puro placer.

El cartucho exclusivo **BRUMA Smooth Breeze** está formado por discos cerámicos de alta calidad, que proporcionan una sensación única de suavidad y precisión en el control del caudal de agua y la regulación de la temperatura.

El rendimiento, la durabilidad y la fiabilidad de los discos cerámicos están garantizados mediante un minucioso proceso de sinterización y examen que cumple los requisitos de un producto de excelencia.



BRUMA Cold Start

Uma experiência de total conforto ao serviço da sustentabilidade.

Ao aliarmos a suavidade de funcionamento do cartucho BRUMA Smooth Breeze com a tecnologia Cold Start, chegámos ao ponto de criação de uma torneira que permite uma notável **poupança de energia e água através da redução do desperdício de água quente**.

Com a tecnologia Cold Start, ao abrir a torneira com o manípulo centrado, estará a abrir apenas água fria sem requisitar o aquecimento desnecessário de água. Para obter água quente de forma gradual, deverá simplesmente rodar o manípulo até 90 graus à esquerda da posição central.

A opção por cartuchos BRUMA Smooth Breeze com tecnologia Cold Start **permite poupar água e energia nas suas práticas diárias, sem perder o controlo de temperatura e caudal da água.**

An experience of total comfort at the service of sustainability.

By combining the smoothness of operation of the BRUMA Smooth Breeze cartridge with the Cold Start technology, we have reached the point of creating a water tap that allows for **remarkable energy and water savings by reducing the waste of hot water.**

With Cold Start technology, when you open the water tap using the centred handle, you will be opening only cold water without requiring unnecessary heating. To obtain hot water gradually, simply turn the handle to 90 degrees to the left of the central position.

The option for BRUMA Smooth Breeze cartridges with Cold Start technology **allows you to save water and energy in your daily practices, without losing control of temperature and water flow.**

Una experiencia de confort total al servicio de la sostenibilidad.

Combinando la suavidad de funcionamiento del cartucho BRUMA Smooth Breeze con la tecnología Cold Start, hemos llegado al punto de crear una grifería que permita **un notable ahorro de energía y agua al reducir el desperdicio de agua caliente.**

Con la tecnología Cold Start, cuando abras la grifería con el mando central, estarás abriendo solo agua fría sin requerir calentamiento innecesario del agua. Para obtener agua caliente gradualmente, simplemente gire el mando 90 grados a la izquierda de la posición central.

La opción por cartuchos BRUMA Smooth Breeze con tecnología Cold Start le **permite ahorrar agua y energía en sus prácticas diarias, sin perder el control de la temperatura y el caudal de agua.**



BRUMA EcoDrop

A água é o elemento primordial presente na origem da BRUMA

A sua preservação é um compromisso imprescindível no desenvolvimento dos nossos produtos.

Assumimos a nossa responsabilidade na gestão eficiente deste recurso vital ao equipar todas as nossas torneiras com sistemas de controlo de caudal **BRUMA Ecodrop**.

Esta tecnologia recorre a uma **mistura de ar e água para oferecer a mesma experiência envolvente de conforto proporcionada por um grande fluxo**, utilizando, no entanto, uma menor quantidade de água.

Afirmamos o nosso compromisso com a utilização consciente deste recurso vital ao disponibilizar soluções que regulam o caudal e temperatura da água, adaptáveis às características ou necessidades de qualquer projecto, e com evidentes poupanças de energia e investimentos associados.

Water is the primordial element present in the origin of BRUMA

Its preservation is an essential commitment in the development of our products.

We take responsibility for efficiently managing this vital resource by equipping all our taps with **BRUMA Ecodrop** flow control systems.

This technology **uses a mixture of air and water to offer the same immersive experience** of comfort provided by a large flow, while using less water.

We affirm our commitment to the conscious use of this vital resource by providing solutions that regulate the flow and temperature of water, adaptable to the characteristics or needs of any project, and with evident energy savings and associated investments.

El agua es el elemento primordial presente en el origen de BRUMA

Su conservación es un compromiso esencial en el desarrollo de nuestros productos.

Asumimos la responsabilidad de gestionar de forma eficiente este recurso vital equipando todos nuestros grifos con sistemas de control de caudal **BRUMA Ecodrop**.

Esta tecnología utiliza una mezcla de aire y agua para ofrecer la misma experiencia inmersiva de comodidad proporcionada por un gran flujo, mientras usa menos agua.

Afirmamos nuestro compromiso con el uso consciente de este recurso vital brindando soluciones que regulan el caudal y la temperatura del agua, adaptables a las características o necesidades de cualquier proyecto, y con un evidente ahorro energético e inversiones asociadas.

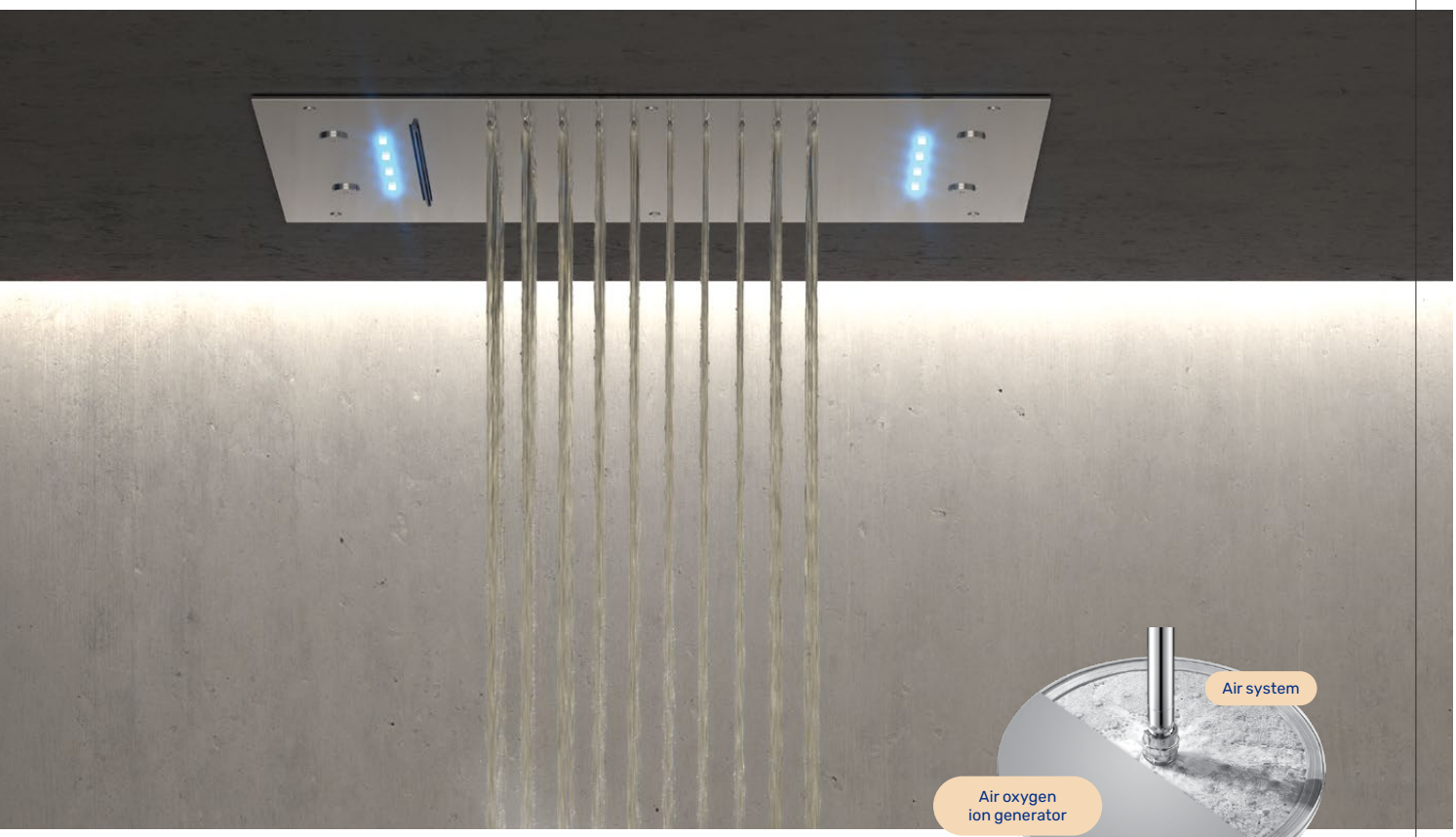

-30%

BRUMA Air EcoDrop

Um novo grau de imersão e eficiência.

O sistema **BRUMA Air EcoDrop** transforma um duche rotineiro numa experiência sensorial com qualidades terapêuticas. Desenvolvido com o intuito de melhorar a sensação de bem-estar e de **eficiência na gestão da água**, este sistema proporciona uma saída de água **mais intensa e dinâmica, possibilitando uma poupança média de água de 30% em simultâneo.**

Quando infiltrada no chuveiro, a água mistura-se com o ar, libertando um elevado número de iões de oxigénio (1L de água mistura-se totalmente com 3L de ar). O fluxo de água torna-se, assim, progressivamente mais acentuado e simultaneamente mais leve, resultando numa experiência sensitiva absolutamente ímpar.

O sistema **Air EcoDrop** é mais um reflexo não apenas do nosso compromisso com a criação de novas soluções em linha com as expectativas de beleza e qualidade de um produto BRUMA, como também de novos produtos que inovem numa gestão mais eficiente da água enquanto recurso essencial.

A new degree of immersion and efficiency

The **BRUMA Air EcoDrop** system transforms a routine shower into a sensory experience of therapeutic properties. Developed with the aim of improving the sensation of well-being and **efficiency in water** management, this system **provides a more intense and dynamic output of water, allowing an average water saving of 30% simultaneously**.

When infiltrated in the shower, the water mixes with the air, releasing a high number of oxygen ions (1L of water is completely mixed with 3L of air). Thus, the water flow becomes progressively more accentuated and lighter at the same time, resulting in an absolutely unique sensory experience.

The **Air EcoDrop** system is yet another evidence not only of our commitment to creating new solutions in line with the expectations of beauty and quality of a BRUMA product, but also of new products that innovate in the field of efficient water management.

Un nuevo grado de inmersión y eficiencia

El sistema **BRUMA Air EcoDrop** transforma una ducha rutinaria en una experiencia sensorial de propiedades terapéuticas. Desarrollada con el objetivo de mejorar la sensación de bienestar y la **eficiencia en la gestión del agua**, este sistema proporciona una **salida de agua más intensa y dinámica, permitiendo un ahorro medio de agua del 30% simultáneamente.**

Al infiltrarse en la ducha, el agua se mezcla con el aire liberando un elevado número de iones de oxígeno (1L de agua se mezcla completamente con 3L de aire). Así, el flujo de agua se vuelve progresivamente más acentuado y ligero al mismo tiempo, dando como resultado una experiencia sensorial absolutamente única.

El sistema **Air EcoDrop** es una prueba más no solo de nuestro compromiso por crear nuevas soluciones en línea con las expectativas de belleza y calidad de un producto BRUMA, sino también de nuevos productos que innovan en el campo de la gestión eficiente del agua.

Hydrotherm 38º

Inovação em benefício da suavidade e segurança

As torneiras termostáticas BRUMA oferecem um maior nível de conforto e de segurança nas tarefas diárias, contribuindo igualmente para uma maior poupança de água e energia através da eficiência do seu funcionamento inovador.

De forma a impedir o risco de eventuais escaldaduras, **o botão de segurança SafeStop bloqueia** a rotação do manipulo aos 38°C.

Na eventualidade de uma falha na água fria, o sistema ***AntiScald*** desliga a água quente automaticamente, assegurando a proteção do utilizador.

Ao garantir um controlo suave, preciso e estável da temperatura e do fluxo da água, a sofisticação destas torneiras proporciona uma experiência de duche mais agradável, imersiva e relaxante.

Innovation for the benefit of smoothness and safety

BRUMA thermostatic water taps offer a greater level of comfort and safety in daily tasks, also contributing to greater water and energy savings through the efficiency of their innovative operation.

In order to prevent the risk of possible scalding, **the SafeStop safety button blocks** the rotation of the handle at 38°C.

In the event of a cold water failure, the **AntiScald system** automatically switches off the hot water flow, ensuring the user's protection.

By ensuring smooth, precise and stable control of temperature and water flow, the sophistication of these water taps provides a more pleasant, immersive and relaxing shower experience.

Innovación en beneficio de la suavidad y la seguridad

La grifería termostática BRUMA ofrecen un mayor nivel de confort y seguridad en las tareas diarias, contribuyendo además a un mayor ahorro de agua y energía a través de la eficiencia de su innovador funcionamiento.

Para evitar el riesgo de posibles quemaduras, **el botón de seguridad SafeStop bloquea** la rotación del mando a 38°C.

En caso de fallo en el caudal del agua fría, el **sistema AntiScald** corta automáticamente el flujo de agua caliente, asegurando la protección del usuario.

Al garantizar un control suave, preciso, estable en el flujo y la temperatura del agua, la sofisticación de esta grifería nos brinda una experiencia de ducha más placentera, envolvente y relajante.

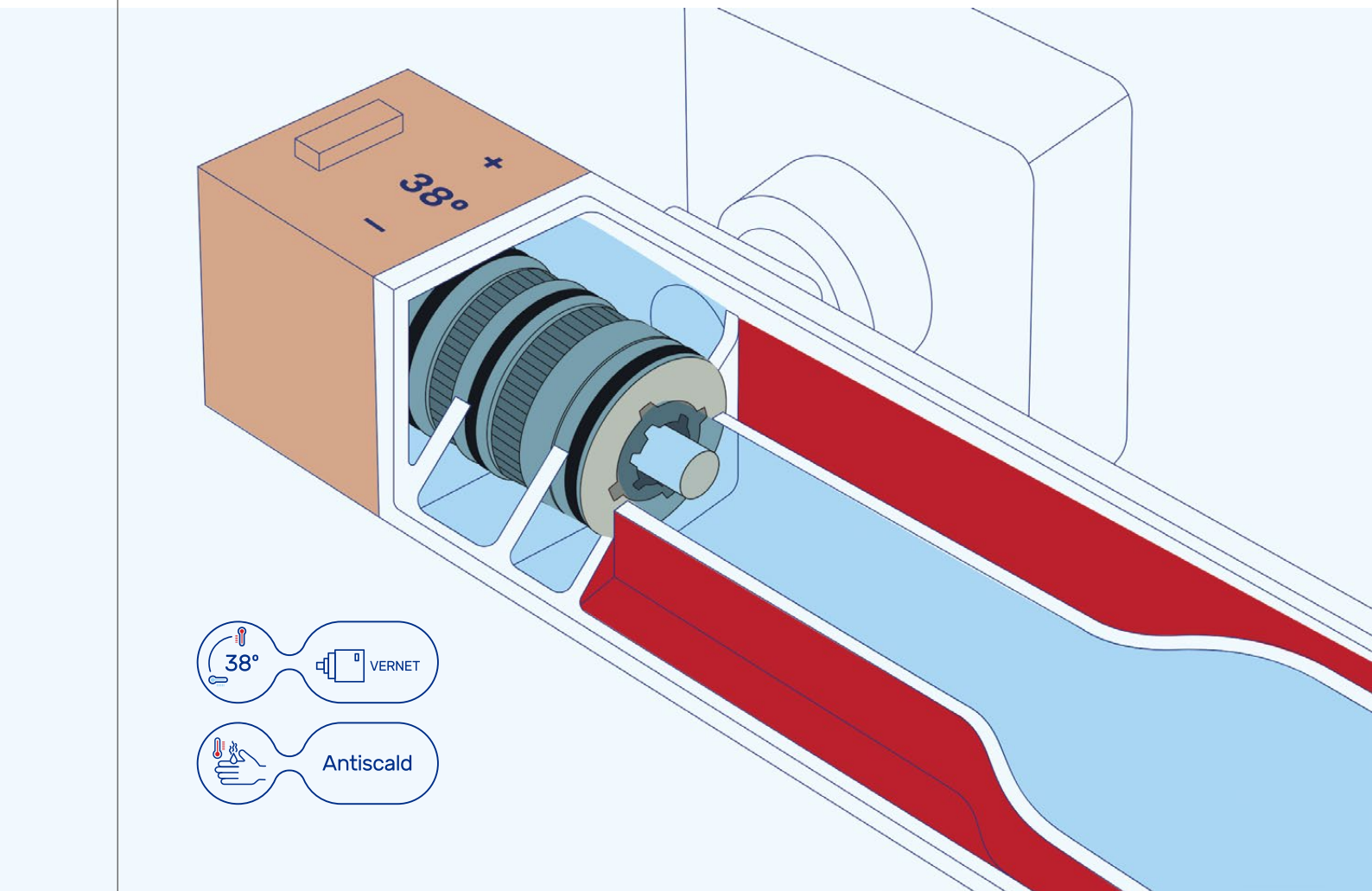

AISI 316/L

Aço Inoxidável

A matéria-prima como essência da exclusividade. Acreditamos no real valor das matérias-primas com as quais trabalhamos e no papel que elas desempenham enquanto parte essencial da qualidade dos produtos que desenvolvemos.

O seu vincado cariz ecológico, qualidade e extrema resistência à corrosão causada por agentes externos, como ambientes salinos ou água sulfurosa, faz com que vejamos o **aço inoxidável AISI 316/L** como um valioso aliado na criação de soluções ímpares no mercado.

Enquanto matéria-prima nobre e ecologicamente neutra, este material garante o cumprimento dos mais altos padrões de qualidade, precisão e durabilidade que a BRUMA se compromete em oferecer.

Stainless Steel

Raw materials are the essence of exclusivity. We believe in the real value of the raw materials we work with and the role they play as an essential part of the quality of the products we develop.

Its strong ecological nature, quality and high resistance to corrosion caused by external agents, such as saline environments or sulphurous water, turn **AISI 316/L stainless steel** into a valuable ally in the creation of unique solutions on the market.

As a noble and ecologically neutral raw material, it guarantees total compliance with the highest standards of quality, precision and durability that BRUMA is committed to offering.

Acero inoxidable

Las materias primas son la esencia de la exclusividad. Creemos en el valor real de las materias primas con las que trabajamos y el papel que juegan como parte esencial de la calidad de los productos que desarrollamos.

Su fuerte carácter ecológico, calidad y alta resistencia a la corrosión provocada por agentes externos, como ambientes salinos o aguas sulfurosas, convierten al **acero inoxidable AISI 316/L** en un valioso aliado en la creación de soluciones únicas en el mercado.

Como materia prima noble y ecológicamente neutra, garantiza el cumplimiento total de los más altos estándares de calidad, precisión y durabilidad que BRUMA se compromete a ofrecer.



Elemento exterior & Elemento encastrável
External part & Concealed body
Parte exterior & Parte empotrable

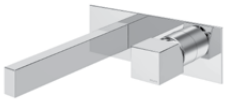

Elemento exterior
External part
Parte exterior

+



Elemento encastrável
Concealed body
Parte empotrable

Monocomando de lavatório à parede, espelho único
Wall basin mixer with single escutcheon
Monomando de lavabo mural de rosetón único

Cromado • Chrome **301 310 4CR**

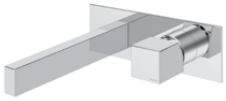

Elemento exterior
External part
Parte exterior

Cromado • Chrome (E) 301 230 2CR



Elemento encastrável
Concealed body
Parte empotrable

200 100 2NO



1

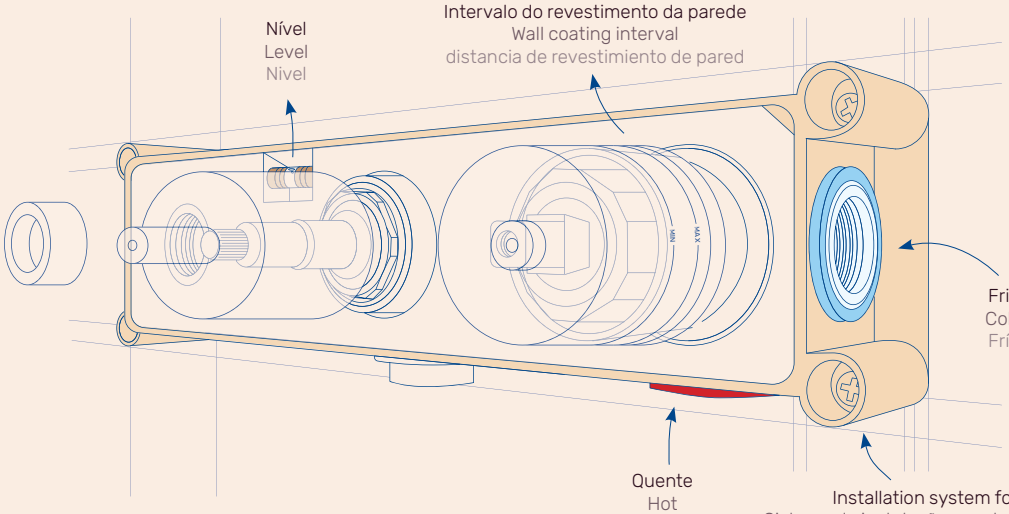

Fácil instalação
Easy installation
Fácil instalación

Installation system for plasterboards
Sistema de instalação em placas de gesso cartonado
Sistema de instalación para placas de yeso

2

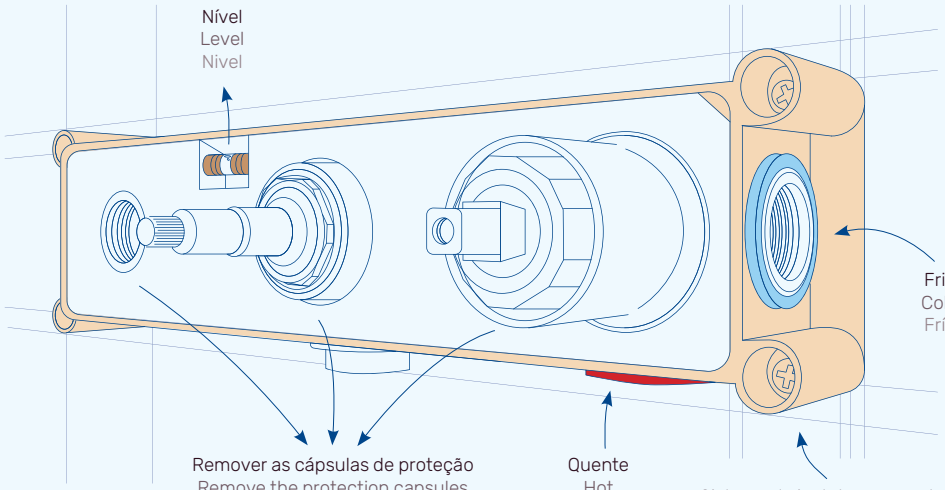

Fácil instalação
Easy installation
Fácil instalación

Sistema de instalação em placas de gesso cartonado
Installation system for plasterboards
Sistema de instalación para placas de yeso

3

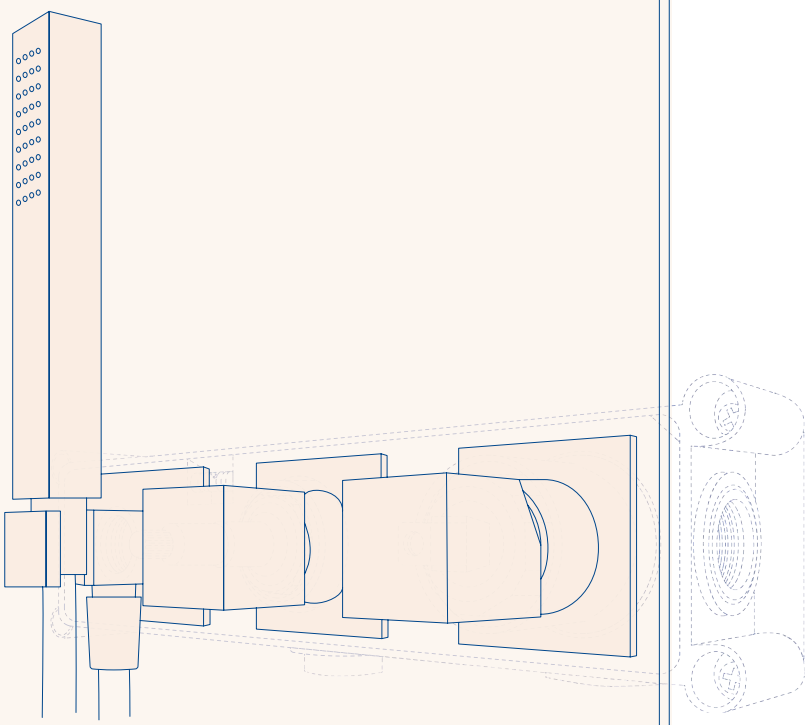

Beyond the eye

FLOWING ART

Royale

ICONIC AWARDS 2024
INNOVATIVE ARCHITECTURE





BRUMA



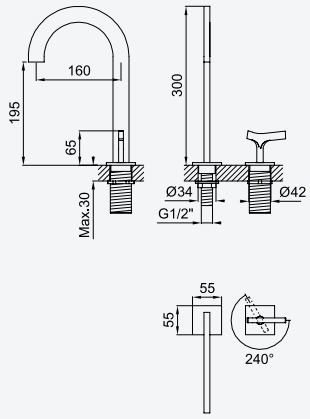

Misturadora progressiva de lavatório 2 furos, montagem à bancada

Deck-mounted, 2 hole basin progressive mixer

Mezclador progresivo de repisa para lavabo de 2 orificios

Cromado • Chrome	192 880 1CR
Night Sky	192 880 1NS
Pure White	192 880 1PW
Morning Mist	192 880 1MM
Gunmetal	192 880 1MG
Sunrise	192 880 1SR
Sunset	192 880 1SS

Opção: Com válvula clic-clac 1 1/4" - Quadra

Option: With push-open waste set 1 1/4" - Quadra

Opción: Con desagüe clic-clac 1 1/4" - Quadra



Cromado • Chrome	192 884 1CR
Night Sky	192 884 1NS
Pure White	192 884 1PW
Morning Mist	192 884 1MM
Gunmetal	192 884 1MG
Sunrise	192 884 1SR
Sunset	192 884 1SS



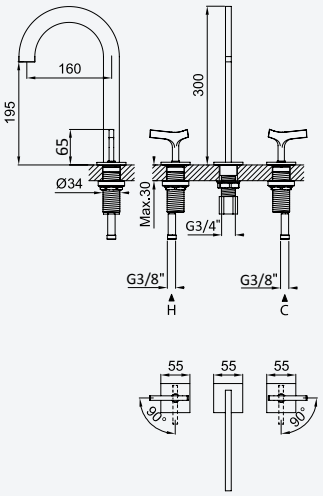

Misturadora de lavatório 3 furos, montagem à bancada

Deck-mounted, 3 hole basin mixer

Mezclador bimando de repisa para lavabo de 3 orificios

Cromado • Chrome	192 250 1CR
Night Sky	192 250 1NS
Pure White	192 250 1PW
Morning Mist	192 250 1MM
Gunmetal	192 250 1MG
Sunrise	192 250 1SR
Sunset	192 250 1SS

Opção: Com válvula clic-clac 1 1/4" - Quadra

Option: With push-open waste set 1 1/4" - Quadra

Opción: Con desagüe clic-clac 1 1/4" - Quadra



Cromado • Chrome	192 254 1CR
Night Sky	192 254 1NS
Pure White	192 254 1PW
Morning Mist	192 254 1MM
Gunmetal	192 254 1MG
Sunrise	192 254 1SR
Sunset	192 254 1SS



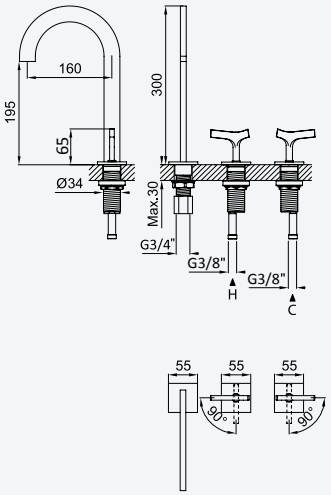

Misturadora de lavatório 3 furos, bica lateral, montagem à bancada

Deck-mounted, 3 hole basin mixer

Mezclador bimando de repisa para lavabo de 3 orificios

Cromado • Chrome	192 260 1CR
Night Sky	192 260 1NS
Pure White	192 260 1PW
Morning Mist	192 260 1MM
Gunmetal	192 260 1MG
Sunrise	192 260 1SR
Sunset	192 260 1SS

Opção: Com válvula clic-clac 1 1/4" - Quadra

Option: With push-open waste set 1 1/4" - Quadra

Opción: Con desagüe clic-clac 1 1/4" - Quadra



Cromado • Chrome	192 264 1CR
Night Sky	192 264 1NS
Pure White	192 264 1PW
Morning Mist	192 264 1MM
Gunmetal	192 264 1MG
Sunrise	192 264 1SR
Sunset	192 264 1SS



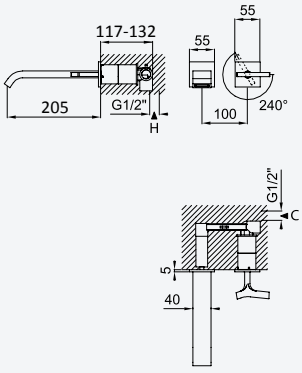

Misturadora progressiva de lavatório à parede, 2 furos

2 hole, progressive wall basin mixer

Mezclador progresivo de lavabo mural de 2 orificios

Cromado • Chrome	192 850 1CR
Night Sky	192 850 1NS
Pure White	192 850 1PW
Morning Mist	192 850 1MM
Gunmetal	192 850 1MG
Sunrise	192 850 1SR
Sunset	192 850 1SS

200 110 1NO

Opção: Com válvula clic-clac 1 1/4" - Quadra

Option: With push-open waste set 1 1/4" - Quadra

Opción: Con desagüe clic-clac 1 1/4" - Quadra



Cromado • Chrome	192 854 1CR
Night Sky	192 854 1NS
Pure White	192 854 1PW
Morning Mist	192 854 1MM
Gunmetal	192 854 1MG
Sunrise	192 854 1SR
Sunset	192 854 1SS

200 110 1NO



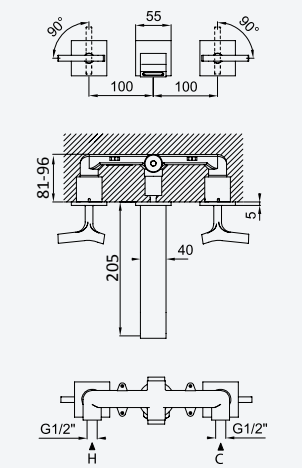

Misturadora de lavatório à parede, 3 furos

3 hole, wall basin mixer

Mezclador bimando empotrable de 3 orificios, para lavabo

Cromado • Chrome	192 860 1CR
Night Sky	192 860 1NS
Pure White	192 860 1PW
Morning Mist	192 860 1MM
Gunmetal	192 860 1MG
Sunrise	192 860 1SR
Sunset	192 860 1SS

200 150 4NO

Opção: Com válvula clic-clac 1 1/4" - Quadra

Option: With push-open waste set 1 1/4" - Quadra

Opción: Con desagüe clic-clac 1 1/4" - Quadra



Cromado • Chrome	192 864 1CR
Night Sky	192 864 1NS
Pure White	192 864 1PW
Morning Mist	192 864 1MM
Gunmetal	192 864 1MG
Sunrise	192 864 1SR
Sunset	192 864 1SS

200 150 4NO

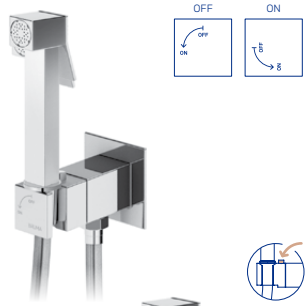

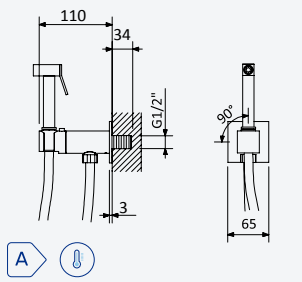

Torneira para bidé WC, abertura 90°. Chuveiro em latão - Quadra

Tap for bidet/toilets, 90° opening. Brass handshower - Quadra

Grifo para bidé/WC, apertura 90°. Ducha en latón - Quadra

6 l/m

Latão • Brass • Latón

Cromado • Chrome	145 110 8CR
Night Sky	145 110 8NS
Pure White	145 110 8PW
Morning Mist	145 110 8MM
Gunmetal	145 110 8MG
Sunrise	145 110 8SR
Sunset	145 110 8SS



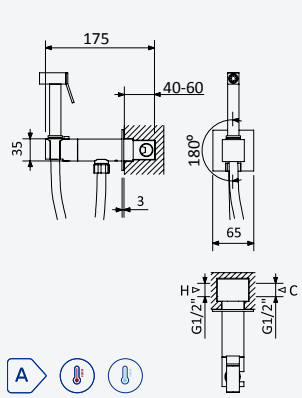

Misturadora para bidé WC, abertura progressiva 180°. Chuveiro em latão - Quadra

Single lever mixer for bidet/toilets, 180° progressive opening. Brass hand-shower - Quadra

Mezclador de empotrar para bidé WC, apertura progresiva de 180°. Ducha en latón - Quadra

6 l/m

Latão • Brass • Latón

Cromado • Chrome	145 110 9CR
Night Sky	145 110 9NS
Pure White	145 110 9PW
Morning Mist	145 110 9MM
Gunmetal	145 110 9MG
Sunrise	145 110 9SR
Sunset	145 110 9SS

INT 500 2NO

BRUMA



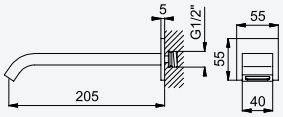

Bica de banheira, montagem à parede - Royale

Bath wall spout - Royale

Caño de bañera mural - Royale

Cromado • Chrome	145 642 4CR
Night Sky	145 642 4NS
Pure White	145 642 4PW
Morning Mist	145 642 4MM
Gunmetal	145 642 4MG
Sunrise	145 642 4SR
Sunset	145 642 4SS



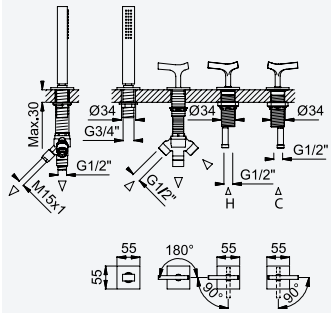

Misturadora de duche montagem à bancada, com chuveiro de mão - 2 saídas

Deck mounted shower mixer, with handshower set - 2 outlets

Mezclador para ducha de repisa con set de ducha de mano - 2 salidas

Cromado • Chrome	192 501 1CR
Night Sky	192 501 1NS
Pure White	192 501 1PW
Morning Mist	192 501 1MM
Gunmetal	192 501 1MG
Sunrise	192 501 1SR
Sunset	192 501 1SS

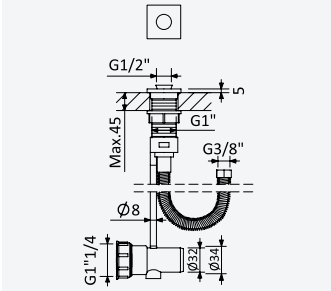

Sistema de escoamento com descarga, bicha Lux cinzenta e terminais à cor - Quadra

Integrated outlet for splash water, grey Lux shower hose with colored fittings - Quadra

Sumidero y conexión al desagüe, flexo Lux gris con accesorios de color - Quadra



Cromado • Chrome	161 003 1CR
Night Sky	161 003 1NS
Pure White	161 003 1PW
Morning Mist	161 003 1MM
Gunmetal	161 003 1MG
Sunrise	161 003 1SR
Sunset	161 003 1SS



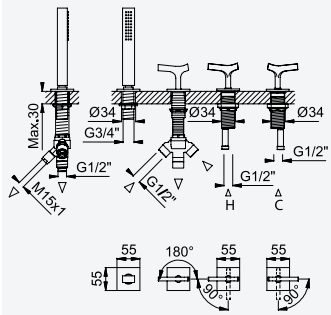

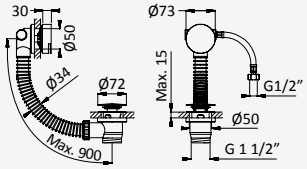

Sistema de banheira, montagem à bancada, com chuveiro mão e válvula com bica de enchimento para banheira

Deck-mounted bath-shower set with handshower and bath filler with waste and overflow

Sistema para baño y ducha de repisa con ducha de mano y sistema de llenado y vaciado para bañeras

Cromado • Chrome	192 420 1CR
Night Sky	192 420 1NS
Pure White	192 420 1PW
Morning Mist	192 420 1MM
Gunmetal	192 420 1MG
Sunrise	192 420 1SR
Sunset	192 420 1SS



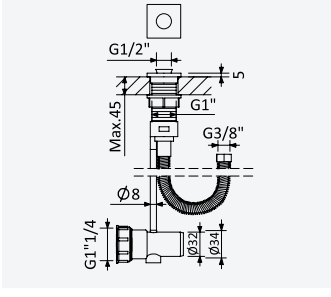

Sistema de escoamento com descarga, bicha Lux cinzenta e terminais à cor - Quadra

Integrated outlet for splash water, grey Lux shower hose with colored fittings - Quadra

Sumidero y conexión al desagüe, flexo Lux gris con accesorios de color - Quadra

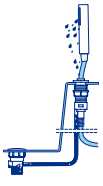

Cromado • Chrome	161 003 1CR
Night Sky	161 003 1NS
Pure White	161 003 1PW
Morning Mist	161 003 1MM
Gunmetal	161 003 1MG
Sunrise	161 003 1SR
Sunset	161 003 1SS



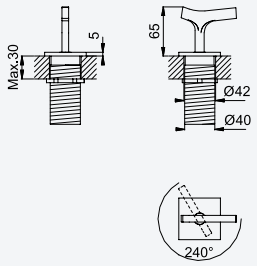

Misturadora progressiva de montagem à bancada, com 1 saída

Deck-mounted progressive mixer, with 1 outlet

Mezclador progresivo sobre encimera, con 1 salida

Cromado • Chrome	192 902 1CR
Night Sky	192 902 1NS
Pure White	192 902 1PW
Morning Mist	192 902 1MM
Gunmetal	192 902 1MG
Sunrise	192 902 1SR
Sunset	192 902 1SS

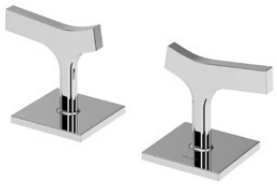

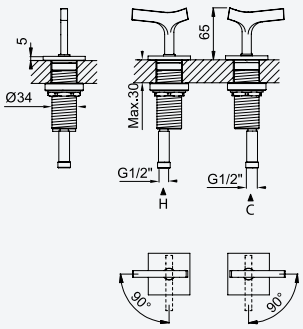

Misturadora de 2 furos, montagem à bancada, com 1 saída

2 hole deck-mounted mixer, with 1 outlet

Mezclador bimando de repisa de 2 orificios, con 1 salida

Cromado • Chrome	192 910 1CR
Night Sky	192 910 1NS
Pure White	192 910 1PW
Morning Mist	192 910 1MM
Gunmetal	192 910 1MG
Sunrise	192 910 1SR
Sunset	192 910 1SS



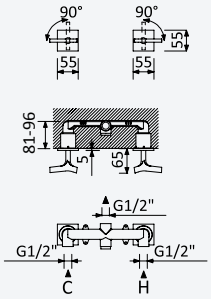

Misturadora embutida de 2 furos, com 1 saída

2 hole concealed mixer, with 1 outlet

Mezclador bimando empotrable de 2 orificios, con 1 salida

Cromado • Chrome	192 602 1CR
Night Sky	192 602 1NS
Pure White	192 602 1PW
Morning Mist	192 602 1MM
Gunmetal	192 602 1MG
Sunrise	192 602 1SR
Sunset	192 602 1SS

200 150 5NO



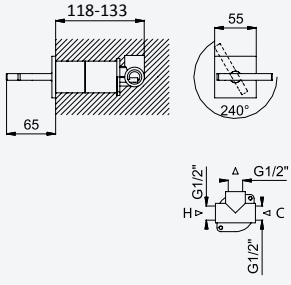

Misturadora progressiva embutida, com 1 saída

Concealed progressive mixer, with 1 outlet

Mezclador progresivo empotrable, con 1 salida

Cromado • Chrome	192 601 1CR
Night Sky	192 601 1NS
Pure White	192 601 1PW
Morning Mist	192 601 1MM
Gunmetal	192 601 1MG
Sunrise	192 601 1SR
Sunset	192 601 1SS

200 200 1NO

BRUMA

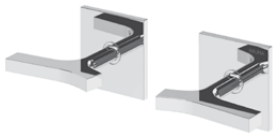

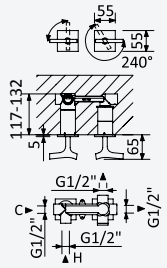

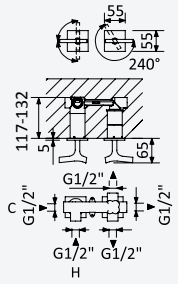

Misturadora progressiva embutida, com 2 saídas

Concealed progressive mixer, with 2 outlets

Mezclador progresivo empotrable, con 2 salidas

Cromado • Chrome	192 652 1CR
Night Sky	192 652 1NS
Pure White	192 652 1PW
Morning Mist	192 652 1MM
Gunmetal	192 652 1MG
Sunrise	192 652 1SR
Sunset	192 652 1SS

200 230 1NO

Misturadora progressiva embutida, com 3 saídas

Concealed progressive mixer, with 3 outlets

Mezclador progresivo empotrable, con 3 salidas

Cromado • Chrome	192 653 1CR
Night Sky	192 653 1NS
Pure White	192 653 1PW
Morning Mist	192 653 1MM
Gunmetal	192 653 1MG
Sunrise	192 653 1SR
Sunset	192 653 1SS

200 230 2NO

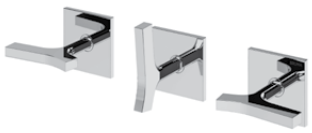

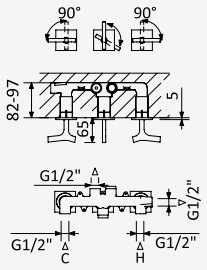

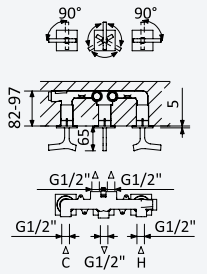

Misturadora embutida de 3 furos, com 2 saídas

3 hole concealed mixer, with 2 outlets

Mezclador bimando empotrable de 3 orificios, con 2 salidas

Cromado • Chrome	192 310 0CR
Night Sky	192 310 0NS
Pure White	192 310 0PW
Morning Mist	192 310 0MM
Gunmetal	192 310 0MG
Sunrise	192 310 0SR
Sunset	192 310 0SS

200 250 1NO

Misturadora embutida de 3 furos, com 3 saídas

3 hole concealed mixer, with 3 outlets

Mezclador bimando empotrable de 3 orificios, con 3 salidas

Cromado • Chrome	192 310 1CR
Night Sky	192 310 1NS
Pure White	192 310 1PW
Morning Mist	192 310 1MM
Gunmetal	192 310 1MG
Sunrise	192 310 1SR
Sunset	192 310 1SS

200 250 2NO



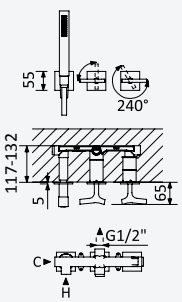

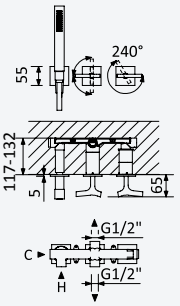

Misturadora progressiva embutida de 2 saídas, com chuveiro de mão

Progressive concealed 2 outlets mixer, with handshower set

Mezclador progresivo empotrable de 2 salidas, con set de ducha de mano

Cromado • Chrome	192 142 1CR
Night Sky	192 142 1NS
Pure White	192 142 1PW
Morning Mist	192 142 1MM
Gunmetal	192 142 1MG
Sunrise	192 142 1SR
Sunset	192 142 1SS

200 240 3NO

Misturadora progressiva embutida de 3 saídas, com chuveiro de mão

Progressive concealed 3 outlets mixer, with handshower set

Mezclador progresivo empotrable de 3 salidas, con set de ducha de mano

Cromado • Chrome	192 143 1CR
Night Sky	192 143 1NS
Pure White	192 143 1PW
Morning Mist	192 143 1MM
Gunmetal	192 143 1MG
Sunrise	192 143 1SR
Sunset	192 143 1SS

200 240 4NO



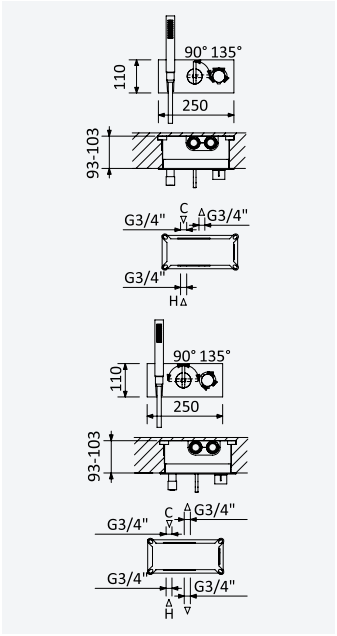

38° VERNET

Misturadora termostática embutida de 2 saídas, com chuveiro de mão

Thermostatic concealed 2 outlets mixer, with handshower set

Mezclador termostático empotrable de 2 salidas, con set de ducha de mano

Cromado • Chrome	192 202 1CR
Night Sky	192 202 1NS
Pure White	192 202 1PW
Morning Mist	192 202 1MM
Gunmetal	192 202 1MG
Sunrise	192 202 1SR
Sunset	192 202 1SS

INT 630 3NO

Misturadora termostática embutida de 3 saídas, com chuveiro de mão

Thermostatic concealed 3 outlets mixer, with handshower set

Mezclador termostático empotrable de 3 salidas, con set de ducha de mano

Cromado • Chrome	192 203 1CR
Night Sky	192 203 1NS
Pure White	192 203 1PW
Morning Mist	192 203 1MM
Gunmetal	192 203 1MG
Sunrise	192 203 1SR
Sunset	192 203 1SS

INT 630 4NO

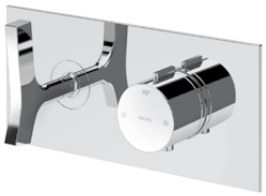

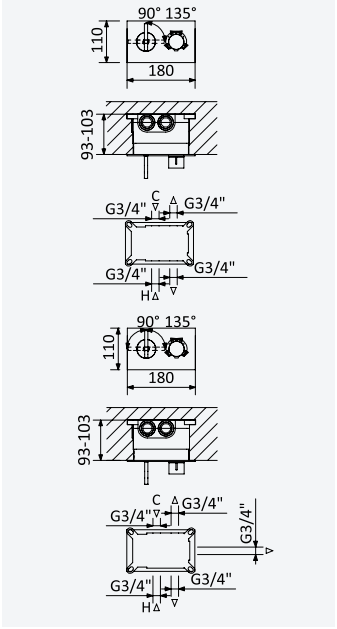

38° VERNET

Misturadora termostática embutida, com 2 saídas

Concealed thermostatic mixer, with 2 outlets

Mezclador termostático empotrable, con 2 salidas

Cromado • Chrome	192 622 1CR
Night Sky	192 622 1NS
Pure White	192 622 1PW
Morning Mist	192 622 1MM
Gunmetal	192 622 1MG
Sunrise	192 622 1SR
Sunset	192 622 1SS

INT 610 3NO

Misturadora termostática embutida, com 3 saídas

Concealed thermostatic mixer, with 3 outlets

Mezclador termostático empotrable, con 3 salidas

Cromado • Chrome	192 623 1CR
Night Sky	192 623 1NS
Pure White	192 623 1PW
Morning Mist	192 623 1MM
Gunmetal	192 623 1MG
Sunrise	192 623 1SR
Sunset	192 623 1SS

INT 610 4NO

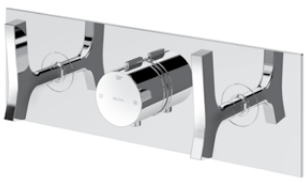

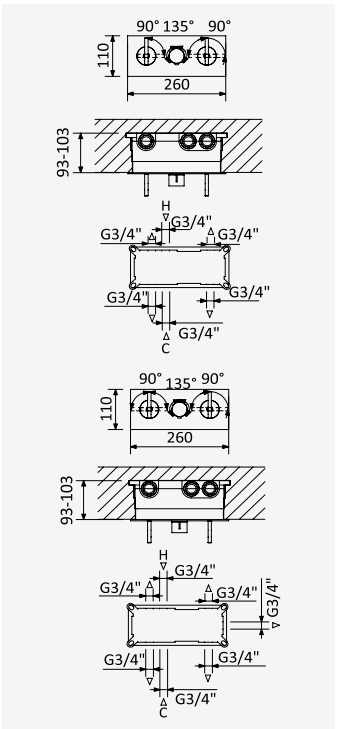

38° VERNET

Misturadora termostática embutida, com 4 saídas

Concealed thermostatic mixer, with 4 outlets

Mezclador termostático empotrable, con 4 salidas

Cromado • Chrome	192 634 1CR
Night Sky	192 634 1NS
Pure White	192 634 1PW
Morning Mist	192 634 1MM
Gunmetal	192 634 1MG
Sunrise	192 634 1SR
Sunset	192 634 1SS

INT 620 4NO

Misturadora termostática embutida, com 5 saídas

Concealed thermostatic mixer, with 5 outlets

Mezclador termostático empotrable, con 5 salidas

Cromado • Chrome	192 635 1CR
Night Sky	192 635 1NS
Pure White	192 635 1PW
Morning Mist	192 635 1MM
Gunmetal	192 635 1MG
Sunrise	192 635 1SR
Sunset	192 635 1SS

INT 620 5NO

BRUMA



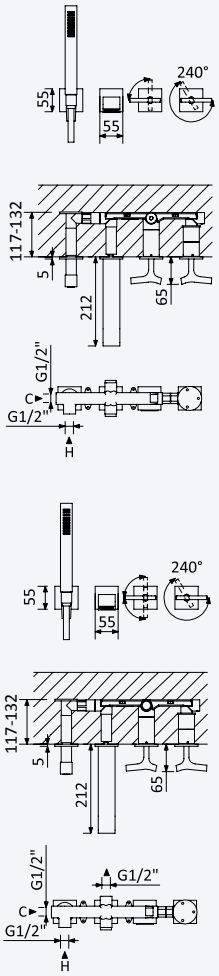

Misturadora progressiva embutida com bica de banheira EdgeQ e chuveiro de mão Quadra

Progressive concealed single lever mixer, with EdgeQ bath spout and handshower set Quadra

Mezclador progresivo empotrable con caño de bañera EdgeQ y set de ducha de mano Quadra

Cromado • Chrome	192 192 1CR
Night Sky	192 192 1NS
Pure White	192 192 1PW
Morning Mist	192 192 1MM
Gunmetal	192 192 1MG
Sunrise	192 192 1SR
Sunset	192 192 1SS

200 300 3NO

Misturadora progressiva embutida de 3 saídas, com bica de banheira EdgeQ e chuveiro de mão Quadra

Progressive concealed single lever 3 outlets mixer, with EdgeQ bath spout and handshower set Quadra

Mezclador progresivo empotrable de 3 salidas con caño de bañera EdgeQ y set de ducha de mano Quadra

Cromado • Chrome	192 193 1CR
Night Sky	192 193 1NS
Pure White	192 193 1PW
Morning Mist	192 193 1MM
Gunmetal	192 193 1MG
Sunrise	192 193 1SR
Sunset	192 193 1SS

200 300 4NO



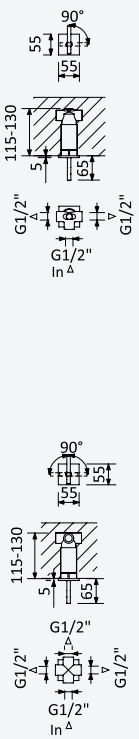

Inversor com 2 saídas

Diverter with 2 outlets

Inversor con 2 salidas

Cromado • Chrome	192 702 1CR
Night Sky	192 702 1NS
Pure White	192 702 1PW
Morning Mist	192 702 1MM
Gunmetal	192 702 1MG
Sunrise	192 702 1SR
Sunset	192 702 1SS

INT 410 1NO

Inversor com 3 saídas

Diverter with 3 outlets

Inversor con 3 salidas

Cromado • Chrome	192 703 1CR
Night Sky	192 703 1NS
Pure White	192 703 1PW
Morning Mist	192 703 1MM
Gunmetal	192 703 1MG
Sunrise	192 703 1SR
Sunset	192 703 1SS

INT 410 2NO

BRUMA AirEcoDrop





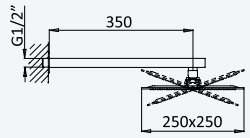

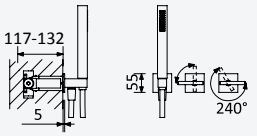

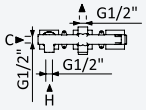

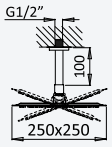

Sistema embutido de duche progressivo com chuveiro de parede 250x250 mm em inox e kit de chuveiro mão

Progressive concealed shower set with inox shower head 250x250 mm, handshower set

Sistema de ducha progresivo empotrado con alcachofa de ducha 250x250 mm en inox y set de ducha de mano



← 250x250 →

Cromado • Chrome	192 742 1CR
Night Sky	192 742 1NS
Pure White	192 742 1PW
Morning Mist	192 742 1MM
Gunmetal	192 742 1MG
Sunrise	192 742 1SR
Sunset	192 742 1SS

200 240 3NO

Opção: Chuveiro fixo de tecto 250x250 mm em inox e braço 100 mm

Option: Inox shower head 250x250 mm with ceiling shower arm 100 mm

Opción: Alcachofa de ducha 250x250 mm en inox con brazo de techo 100 mm



← 250x250 →

Cromado • Chrome	192 752 1CR
Night Sky	192 752 1NS
Pure White	192 752 1PW
Morning Mist	192 752 1MM
Gunmetal	192 752 1MG
Sunrise	192 752 1SR
Sunset	192 752 1SS

200 240 3NO

BRUMA AirEcoDrop







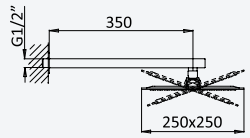

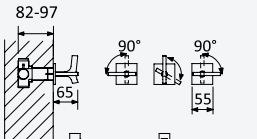

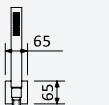

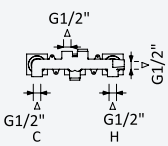

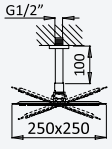

Sistema embutido de duche com chuveiro de parede 250x250 mm em inox e kit de chuveiro mão separado

Concealed shower set with inox shower head 250x250 mm and separate handshower set

Sistema de ducha empotrado con alcachofa de ducha 250x250 mm en inox y set de ducha de mano separado



← 250x250 →

Cromado • Chrome	192 310 2CR
Night Sky	192 310 2NS
Pure White	192 310 2PW
Morning Mist	192 310 2MM
Gunmetal	192 310 2MG
Sunrise	192 310 2SR
Sunset	192 310 2SS

200 250 1NO

Opção: Chuveiro fixo de tecto 250x250 mm em inox e braço 100 mm

Option: Inox shower head 250x250 mm with ceiling shower arm 100 mm

Opción: Alcachofa de ducha 250x250 mm en inox con brazo de techo 100 mm



← 250x250 →

Cromado • Chrome	192 310 3CR
Night Sky	192 310 3NS
Pure White	192 310 3PW
Morning Mist	192 310 3MM
Gunmetal	192 310 3MG
Sunrise	192 310 3SR
Sunset	192 310 3SS

200 250 1NO

BRUMA

BRUMA AirEcoDrop



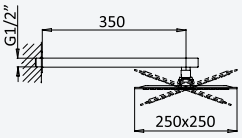

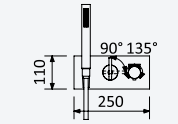

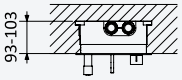

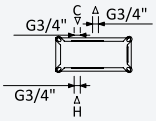



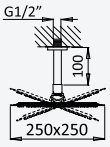

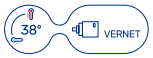

Sistema embutido de duche termostático com chuveiro de parede 250x250 mm em inox e kit de chuveiro mão

Thermostatic concealed shower set with inox shower head 250x250 mm and handshower set

Sistema de ducha termostático empotrado con alcachofa de ducha 250x250 mm en inox y set de ducha de mano



Cromado • Chrome	192 782 1CR
Night Sky	192 782 1NS
Pure White	192 782 1PW
Morning Mist	192 782 1MM
Gunmetal	192 782 1MG
Sunrise	192 782 1SR
Sunset	192 782 1SS

INT 630 3NO

Opção: Chuveiro fixo de tecto 250x250 mm em inox e braço 100 mm

Option: Inox shower head 250x250 mm with ceiling shower arm 100 mm

Opcíon: Alcachofa de ducha 250x250 mm en inox con brazo de techo 100 mm



Cromado • Chrome	192 792 1CR
Night Sky	192 792 1NS
Pure White	192 792 1PW
Morning Mist	192 792 1MM
Gunmetal	192 792 1MG
Sunrise	192 792 1SR
Sunset	192 792 1SS

INT 630 3NO



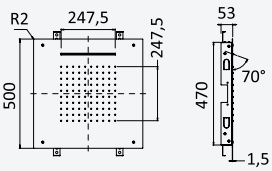

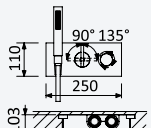

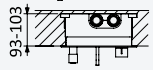

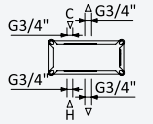



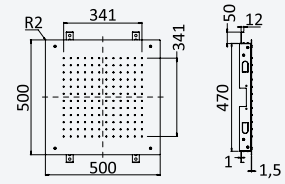

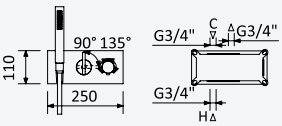

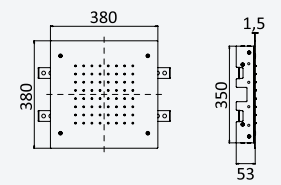





Sistema termostático embutido de duche com chuveiro de tecto (Chuva/Cascata) e chuveiro mão

Thermostatic concealed shower set with overhead shower (Rain/Cascade) and handshower set

Sistema de ducha termostático empotrado con ducha instalación en el techo (Lluvia/Cascada) y set de ducha de mano



Cromado • Chrome	192 788 1CR
Night Sky	192 788 1NS
Pure White	192 788 1PW
Morning Mist	192 788 1MM

INT 630 4NO

Opção: Chuveiro em INOX, de embutir no tecto 500x500 mm (Chuva)

Option: Steel shower head for ceiling installation, 500x500 mm (Rain)

Opcíon: Rociador de ducha, en INOX, a techo 500x500 mm (Lluvia)



Cromado • Chrome	192 787 1CR
Night Sky	192 787 1NS
Pure White	192 787 1PW
Morning Mist	192 787 1MM

INT 630 3NO

Opção: Chuveiro em INOX, de embutir no tecto 380x380 mm (Chuva)

Option: Steel shower head for ceiling installation, 380x380 mm (Rain)

Opcíon: Rociador de ducha, en INOX, a techo 380x380 mm (Lluvia)



Cromado • Chrome	192 786 1CR
Night Sky	192 786 1NS
Pure White	192 786 1PW
Morning Mist	192 786 1MM

INT 630 3NO

BRUMA AirEcoDrop







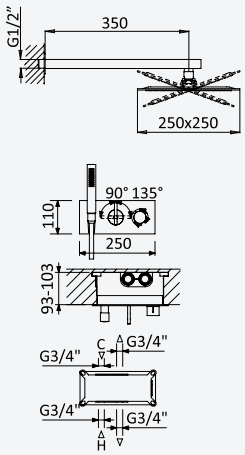

Sistema progressivo embutido de banheira, com chuveiro de parede 250x250 mm, kit de chuveiro mão e válvula com bica de enchimento para banheira

Progressive concealed bath-shower set, with shower head 250x250 mm, handshower set and bath filler with waste and overflow

Sistema de baño y ducha progresivo empotrado, con alcachofa de ducha 250x250 mm, set de ducha de mano y sistema de llenado y vaciado para bañeras



Cromado • Chrome	192 352 1CR
Night Sky	192 352 1NS
Pure White	192 352 1PW
Morning Mist	192 352 1MM
Gunmetal	192 352 1MG
Sunrise	192 352 1SR
Sunset	192 352 1SS

200 240 4NO

Opção: Chuveiro fixo de tecto 250x250 mm em inox e braço 100 mm

Option: Inox shower head 250x250 mm with ceiling shower arm 100 mm

Opción: Alcachofa de ducha 250x250 mm en inox con brazo de techo 100 mm



Cromado • Chrome	192 362 1CR
Night Sky	192 362 1NS
Pure White	192 362 1PW
Morning Mist	192 362 1MM
Gunmetal	192 362 1MG
Sunrise	192 362 1SR
Sunset	192 362 1SS

200 240 4NO

BRUMA AirEcoDrop







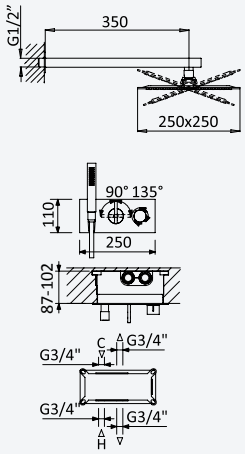

Sistema termostático embutido de banheira, com chuveiro de parede 250x250 mm, kit de chuveiro mão e válvula com bica de enchimento para banheira

Thermostatic concealed bath-shower set, with shower head 250x250 mm, handshower set and bath filler with waste and overflow

Sistema de baño y ducha termostático empotrado, con alcachofa de ducha 250x250 mm, set de ducha de mano y sistema de llenado y vaciado para bañeras



Cromado • Chrome	192 502 1CR
Night Sky	192 502 1NS
Pure White	192 502 1PW
Morning Mist	192 502 1MM
Gunmetal	192 502 1MG
Sunrise	192 502 1SR
Sunset	192 502 1SS

INT 630 4NO

Opção: Chuveiro fixo de tecto 250x250 mm em inox e braço 100 mm

Option: Inox shower head 250x250 mm with ceiling shower arm 100 mm

Opción: Alcachofa de ducha 250x250 mm en inox con brazo de techo 100 mm



Cromado • Chrome	192 512 1CR
Night Sky	192 512 1NS
Pure White	192 512 1PW
Morning Mist	192 512 1MM
Gunmetal	192 512 1MG
Sunrise	192 512 1SR
Sunset	192 512 1SS

INT 630 4NO

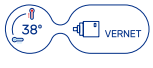

BRUMA

BRUMA AirEcoDrop





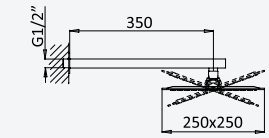

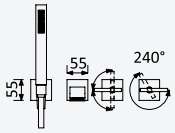

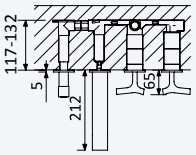

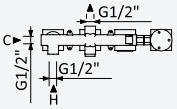

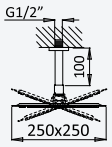

Sistema progressivo embutido de banheira, com chuveiro de parede 250x250 mm, kit de chuveiro mão Quadra e bica de banheira EdgeQ

Progressive concealed bath-shower set, with shower head 250x250 mm, Quadra handshower set and EdgeQ bath spout

Sistema de baño y ducha progresivo empotrado, con alcachofa de ducha 250x250 mm, set de ducha de mano Quadra y caño de bañera EdgeQ



Cromado • Chrome	192 312 1CR
Night Sky	192 312 1NS
Pure White	192 312 1PW
Morning Mist	192 312 1MM
Gunmetal	192 312 1MG
Sunrise	192 312 1SR
Sunset	192 312 1SS

200 300 4NO

Opção: Chuveiro fixo de tecto 250x250 mm em inox e braço 100 mm

Option: Inox shower head 250x250 mm with ceiling shower arm 100 mm

Opcíon: Alcachofa de ducha 250x250 mm en inox con brazo de techo 100 mm



Cromado • Chrome	192 322 1CR
Night Sky	192 322 1NS
Pure White	192 322 1PW
Morning Mist	192 322 1MM
Gunmetal	192 322 1MG
Sunrise	192 322 1SR
Sunset	192 322 1SS

200 300 4NO



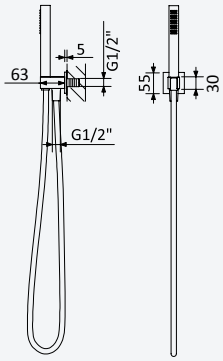

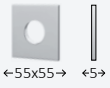

Conjunto de duche com curva de saída, bicha Lux 175cm e chuveiro de mão Quadra em latão - Royale

Shower set with outlet elbow, Lux hose 175cm and brass Quadra handshower - Royale

Conjunto de ducha con codo de salida, flexo Lux 175cm y ducha de mano Quadra en latón - Royale

Cromado • Chrome	192 590 1CR
Night Sky	192 590 1NS
Pure White	192 590 1PW
Morning Mist	192 590 1MM
Gunmetal	192 590 1MG
Sunrise	192 590 1SR
Sunset	192 590 1SS



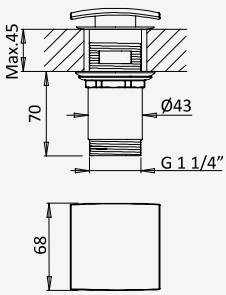

Válvula Clic-clac em latão 1 1/4" - Quadra

Brass Push-open waste set 1 1/4" - Quadra

Válvula de desagüe clic-clac, en latón 1 1/4"- Quadra

Cromado • Chrome	139 590 0CR
Night Sky	139 590 0NS
Pure white	139 590 0PW
Morning Mist	139 590 0MM
Gunmetal	139 590 0MG
Sunrise	139 590 0SR
Sunset	139 590 0SS



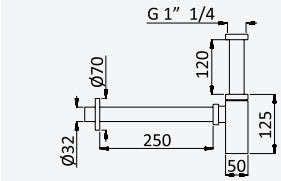

Sifão de 1 1/4" - Quadra

Bottle trap, 1 1/4" - Quadra

Sifón de lavabo 1 1/4" - Quadra

Cromado • Chrome	137 000 2CR
Night Sky	137 000 2NS
Pure white	137 000 2PW
Morning Mist	137 000 2MM
Gunmetal	137 000 2MG
Sunrise	137 000 2SR
Sunset	137 000 2SS



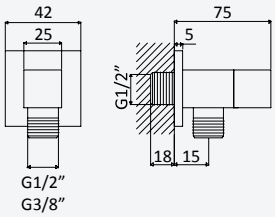

Torneira de esquadria 3/8" - Quadra

3/8" angle tap with connection - Quadra

Llave de corte 3/8" - Quadra

Cromado • Chrome	126 280 2CR
Night Sky	126 280 2NS
Pure White	126 280 2PW
Morning Mist	126 280 2MM
Gunmetal	126 280 2MG
Sunrise	126 280 2SR
Sunset	126 280 2SS

Torneira de esquadria 1/2" - Quadra

1/2" angle tap with connection - Quadra

Llave de corte 1/2" - Quadra

Cromado • Chrome	126 200 2CR
Night Sky	126 200 2NS
Pure White	126 200 2PW
Morning Mist	126 200 2MM
Gunmetal	126 200 2MG
Sunrise	126 200 2SR
Sunset	126 200 2SS



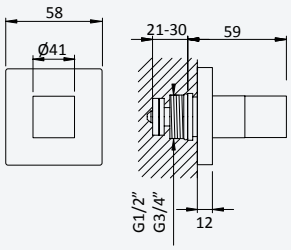

Torneira de passagem 1/2" - Quadra

Stop Valve 1/2" - Quadra

Llave de paso 1/2" - Quadra

Cromado • Chrome	139 590 3CR
Night Sky	139 590 3NS
Pure white	139 590 3PW
Morning Mist	139 590 3MM
Gunmetal	139 590 3MG
Sunrise	139 590 3SR
Sunset	139 590 3SS

Torneira de passagem 3/4" - Quadra

Stop Valve 3/4" - Quadra

Llave de paso 3/4" - Quadra

Cromado • Chrome	139 590 4CR
Night Sky	139 590 4NS
Pure white	139 590 4PW
Morning Mist	139 590 4MM
Gunmetal	139 590 4MG
Sunrise	139 590 4SR
Sunset	139 590 4SS



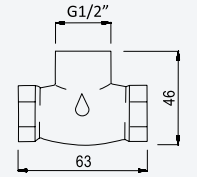

Caixa de passagem, para passador - 1/2"

Concealed body for stop valve - 1/2"

Elemento empotrado para llave de paso - 1/2"

156 745 0NO

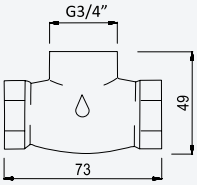

Caixa de passagem, para passador - 3/4"

Concealed body for stop valve - 3/4"

Elemento empotrado para llave de paso - 3/4"

156 745 1NO

FLOWING ART

Utopia





BRUMA

UT



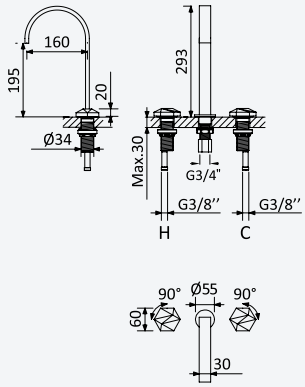

Misturadora progressiva de lavatório 2 furos, montagem à bancada

Deck-mounted, 2 hole basin progressive mixer

Mezclador progresivo de repisa para lavabo de 2 orificios

Cromado • Chrome	183 880 1CR
Night Sky	183 880 1NS
Pure White	183 880 1PW
Morning Mist	183 880 1MM
Gunmetal	183 880 1MG
Sunrise	183 880 1SR
Sunset	183 880 1SS

Opção: Com válvula clic-clac 1 1/4" - Elo

Option: With push-open waste set 1 1/4" - Elo

Opción: Con desagüe clic-clac 1 1/4" - Elo



Cromado • Chrome	183 881 1CR
Night Sky	183 881 1NS
Pure White	183 881 1PW
Morning Mist	183 881 1MM
Gunmetal	183 881 1MG
Sunrise	183 881 1SR
Sunset	183 881 1SS



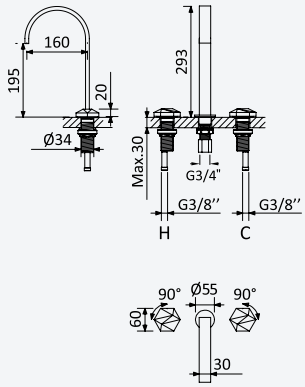

Misturadora de lavatório 3 furos, montagem à bancada

Deck-mounted, 3 hole basin mixer

Mezclador bimando de repisa para lavabo de 3 orificios

Cromado • Chrome	183 250 1CR
Night Sky	183 250 1NS
Pure White	183 250 1PW
Morning Mist	183 250 1MM
Gunmetal	183 250 1MG
Sunrise	183 250 1SR
Sunset	183 250 1SS

Opção: Com válvula clic-clac 1 1/4" - Elo

Option: With push-open waste set 1 1/4" - Elo

Opción: Con desagüe clic-clac 1 1/4" - Elo



Cromado • Chrome	183 251 1CR
Night Sky	183 251 1NS
Pure White	183 251 1PW
Morning Mist	183 251 1MM
Gunmetal	183 251 1MG
Sunrise	183 251 1SR
Sunset	183 251 1SS



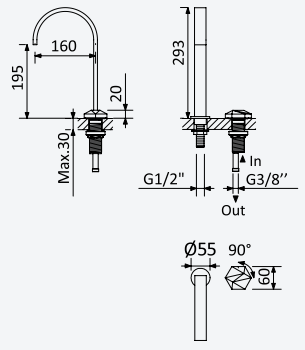

Torneira de lavatório - Água Fria

Basin pilar tap - Cold water

Grifo de una agua - Fría

Cromado • Chrome	183 390 1CR
Night Sky	183 390 1NS
Pure White	183 390 1PW
Morning Mist	183 390 1MM
Gunmetal	183 390 1MG
Sunrise	183 390 1SR
Sunset	183 390 1SS

Opção: Com válvula clic-clac 1 1/4" - Elo

Option: With push-open waste set 1 1/4" - Elo

Opción: Con desagüe clic-clac 1 1/4" - Elo



Cromado • Chrome	183 391 1CR
Night Sky	183 391 1NS
Pure White	183 391 1PW
Morning Mist	183 391 1MM
Gunmetal	183 391 1MG
Sunrise	183 391 1SR
Sunset	183 391 1SS

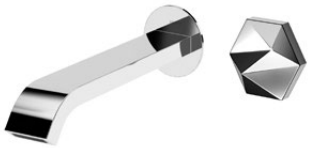

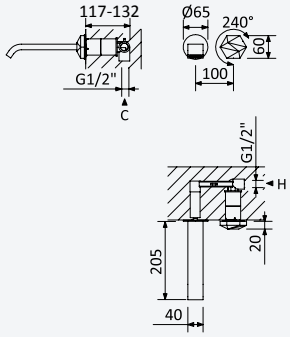

Misturadora progressiva de lavatório à parede, 2 furos

2 hole, progressive wall basin mixer

Mezclador progresivo de lavabo mural de 2 orifícios

Cromado • Chrome	183 850 0CR
Night Sky	183 850 0NS
Pure White	183 850 0PW
Morning Mist	183 850 0MM
Gunmetal	183 850 0MG
Sunrise	183 850 0SR
Sunset	183 850 0SS

200 110 1NO

Opção: Com válvula clic-clac 1 1/4" - Elo

Option: With push-open waste set 1 1/4" - Elo

Opción: Con desagüe clic-clac 1 1/4" - Elo

Cromado • Chrome	183 851 0CR
Night Sky	183 851 0NS
Pure White	183 851 0PW
Morning Mist	183 851 0MM
Gunmetal	183 851 0MG
Sunrise	183 851 0SR
Sunset	183 851 0SS

200 110 1NO

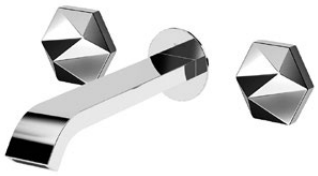

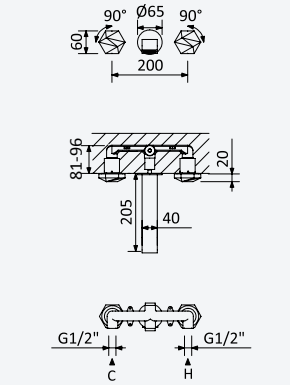

Misturadora de lavatório à parede, 3 furos

3 hole, wall basin mixer

Mezclador bimando empotrable de 3 orificios, para lavabo

Cromado • Chrome	183 860 0CR
Night Sky	183 860 0NS
Pure White	183 860 0PW
Morning Mist	183 860 0MM
Gunmetal	183 860 0MG
Sunrise	183 860 0SR
Sunset	183 860 0SS

200 150 4NO

Opção: Com válvula clic-clac 1 1/4" - Elo

Option: With push-open waste set 1 1/4" - Elo

Opción: Con desagüe clic-clac 1 1/4" - Elo

Cromado • Chrome	183 861 0CR
Night Sky	183 861 0NS
Pure White	183 861 0PW
Morning Mist	183 861 0MM
Gunmetal	183 861 0MG
Sunrise	183 861 0SR
Sunset	183 861 0SS

200 150 4NO



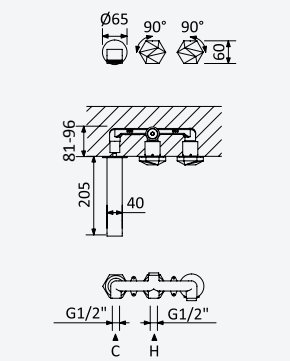

Misturadora de lavatório à parede, bica lateral, 3 furos

3 hole, wall basin mixer

Mezclador bimando empotrable de 3 orificios, para lavabo

Cromado • Chrome	183 870 0CR
Night Sky	183 870 0NS
Pure White	183 870 0PW
Morning Mist	183 870 0MM
Gunmetal	183 870 0MG
Sunrise	183 870 0SR
Sunset	183 870 0SS

200 150 8NO

Opção: Com válvula clic-clac 1 1/4" - Elo

Option: With push-open waste set 1 1/4" - Elo

Opción: Con desagüe clic-clac 1 1/4" - Elo

Cromado • Chrome	183 871 0CR
Night Sky	183 871 0NS
Pure White	183 871 0PW
Morning Mist	183 871 0MM
Gunmetal	183 871 0MG
Sunrise	183 871 0SR
Sunset	183 871 0SS

200 150 8NO

BRUMA

UT

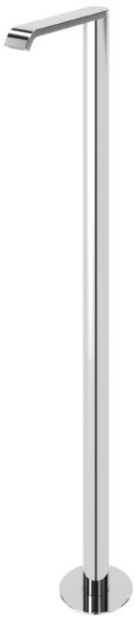

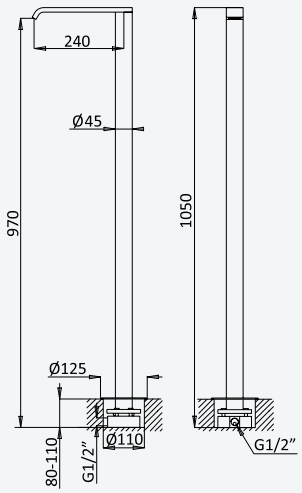

Bica de lavatório, montagem ao chão - EdgeR

Basin spout, floor-mounted - EdgeR

Caño de lavabo de pie - EdgeR

Cromado • Chrome	145 650 4CR
Night Sky	145 650 4NS
Pure White	145 650 4PW
Morning Mist	145 650 4MM
Gunmetal	145 650 4MG
Sunrise	145 650 4SR
Sunset	145 650 4SS

INT 360 1NO



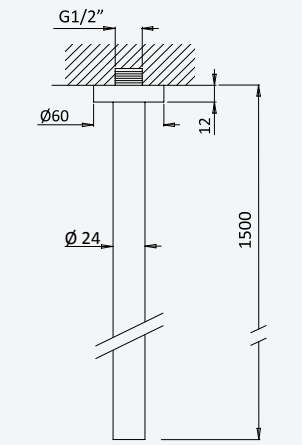

Bica de lavatório, montagem ao tecto - 1,5 mt - EloR

Basin spout, ceiling-mounted - 1,5 mt - EloR

Caño de lavabo de techo - 1,5 mt - EloR

Cromado • Chrome	125 700 1CR
Night Sky	125 700 1NS
Pure White	125 700 1PW
Morning Mist	125 700 1MM
Gunmetal	125 700 1MG
Sunrise	125 700 1SR
Sunset	125 700 1SS



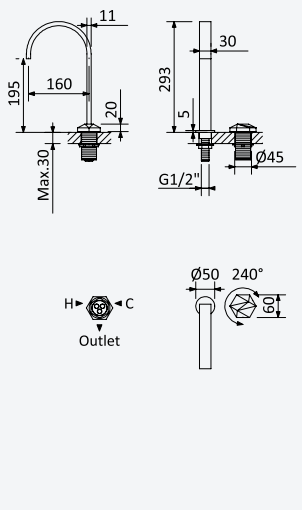

Misturadora progressiva de bidé 2 furos, montagem à bancada

Deck-mounted, 2 hole bidet progressive mixer

Monomando progresivo de repisa para bidé de 2 orificios

Cromado • Chrome	183 110 0CR
Night Sky	183 110 0NS
Pure White	183 110 0PW
Morning Mist	183 110 0MM
Gunmetal	183 110 0MG
Sunrise	183 110 0SR
Sunset	183 110 0SS

Opção: Com válvula clic-clac 1 1/4" - Elo

Option: With push-open pop-up waste set 1 1/4" - Elo

Opción: Con desagüe clic-clac 1 1/4" - Elo

Cromado • Chrome	183 111 0CR
Night Sky	183 111 0NS
Pure White	183 111 0PW
Morning Mist	183 111 0MM
Gunmetal	183 111 0MG
Sunrise	183 111 0SR
Sunset	183 111 0SS



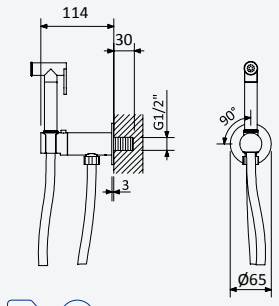

Torneira para bidé WC, abertura 90°. Chuveiro em latão - EloR

Tap for bidet/toilets, 90° opening. Brass handshower - EloR

Grifo para bidé WC, apertura 90°. Ducha en latón - EloR

6 l/m

Latão • Brass • Latón

Cromado • Chrome	145 110 1CR
Night Sky	145 110 1NS
Pure White	145 110 1PW
Morning Mist	145 110 1MM
Gunmetal	145 110 1MG
Sunrise	145 110 1SR
Sunset	145 110 1SS



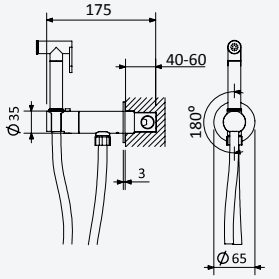

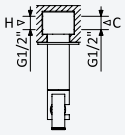

Misturadora para bidé WC, abertura progressiva 180°. Chuveiro em latão - EloR

Single lever mixer for bidet/toilets, 180° progressive opening. Brass hand-shower - EloR

Mezclador de empotrar para bidé WC, apertura progresiva de 180°. Ducha en latón - EloR

6 l/m

Latão • Brass • Latón

Cromado • Chrome	145 110 3CR
Night Sky	145 110 3NS
Pure White	145 110 3PW
Morning Mist	145 110 3MM
Gunmetal	145 110 3MG
Sunrise	145 110 3SR
Sunset	145 110 3SS

INT 500 2NO





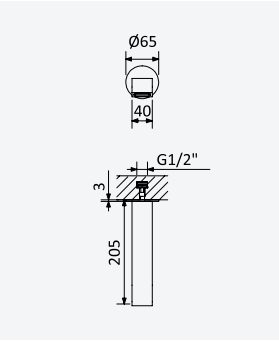

Bica de banheira, montagem à parede - EdgeR

Bath wall spout - EdgeR

Caño de bañera mural - EdgeR

Cromado • Chrome	145 642 0CR
Night Sky	145 642 0NS
Pure White	145 642 0PW
Morning Mist	145 642 0MM
Gunmetal	145 642 0MG
Sunrise	145 642 0SR
Sunset	145 642 0SS



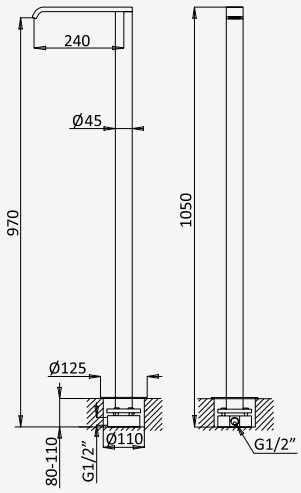

Bica de banheira, montagem ao chão - EdgeR

Bath spout, floor-mounted - EdgeR

Caño de bañera de pie - EdgeR

Cromado • Chrome	145 643 0CR
Night Sky	145 643 0NS
Pure White	145 643 0PW
Morning Mist	145 643 0MM
Gunmetal	145 643 0MG
Sunrise	145 643 0SR
Sunset	145 643 0SS

INT 360 1NO

BRUMA

UT



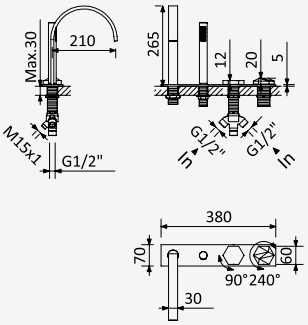

Misturadora progressiva de banheira à bancada, com sistema de escoamento com descarga, bicha Lux cinzenta e terminais à cor

Progressive deck-mounted bath/shower mixer with integrated outlet for splash water, grey Lux shower hose with colored fittings

Mezclador progresivo para baño y ducha de repisa con sumidero y conexión al desagüe, flexo Lux gris con accesorios de color



Cromado • Chrome	183 200 0CR
Night Sky	183 200 0NS
Pure White	183 200 0PW
Morning Mist	183 200 0MM
Gunmetal	183 200 0MG
Sunrise	183 200 0SR
Sunset	183 200 0SS



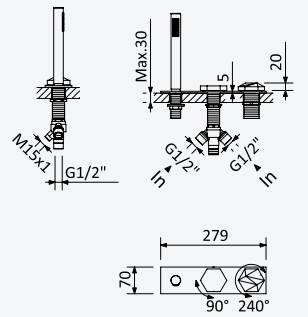

Misturadora de duche à bancada 2 saídas, com sistema de escoamento com descarga, bicha Lux cinzenta e terminais à cor

Progressive deck-mounted shower mixer with 2 outlets and integrated outlet for splash water, grey Lux shower hose with colored fittings

Mezclador progresivo para ducha de repisa 2 salidas con sumidero y conexión al desagüe, flexo Lux gris con accesorios de color



Cromado • Chrome	183 200 2CR
Night Sky	183 200 2NS
Pure White	183 200 2PW
Morning Mist	183 200 2MM
Gunmetal	183 200 2MG
Sunrise	183 200 2SR
Sunset	183 200 2SS



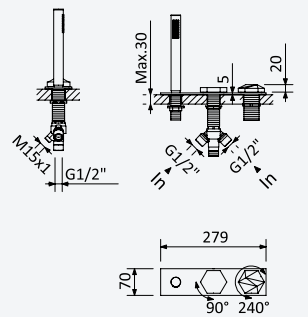

Sistema de banheira à bancada, c/chuveiro mão e válvula com bica de enchimento para banheira e sistema de escoamento com descarga, bicha Lux cinzenta e terminais à cor

Deck-mounted bath-shower set with handshower, bath filler and waste for overflow with integrated outlet for splash water, grey Lux shower hose with colored fittings

Sistema baño y ducha de repisa con ducha de mano y sistema de llenado, con vaciado para bañeras y conexión al desagüe, flexo Lux gris con accesorios de color

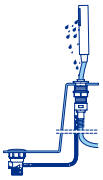

Cromado • Chrome	183 200 4CR
Night Sky	183 200 4NS
Pure White	183 200 4PW
Morning Mist	183 200 4MM
Gunmetal	183 200 4MG
Sunrise	183 200 4SR
Sunset	183 200 4SS



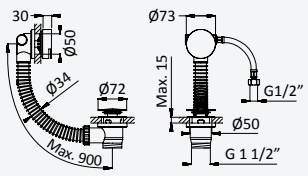



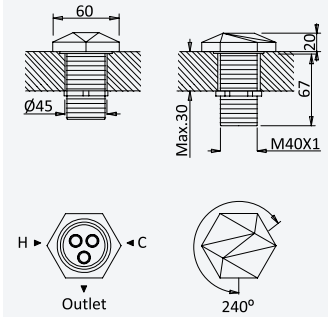

Misturadora progressiva de montagem à bancada, com 1 saída

Deck-mounted progressive mixer, with 1 outlet

Mezclador progresivo sobre encimera, con 1 salida

Cromado • Chrome	183 902 0CR
Night Sky	183 902 0NS
Pure White	183 902 0PW
Morning Mist	183 902 0MM
Gunmetal	183 902 0MG
Sunrise	183 902 0SR
Sunset	183 902 0SS

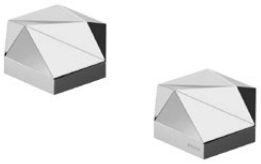

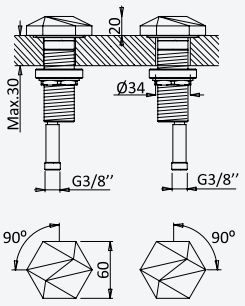

Misturadora de 2 furos, montagem à bancada, com 1 saída

2 hole deck-mounted mixer, with 1 outlet

Mezclador bimando de repisa de 2 orificios, con 1 salida

Cromado • Chrome	183 910 0CR
Night Sky	183 910 0NS
Pure White	183 910 0PW
Morning Mist	183 910 0MM
Gunmetal	183 910 0MG
Sunrise	183 910 0SR
Sunset	183 910 0SS



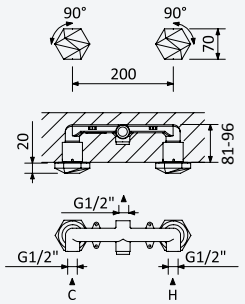

Misturadora embutida de 2 furos, com 1 saída

2 hole concealed mixer, with 1 outlet

Mezclador bimando empotrable de 2 orificios, con 1 salida

Cromado • Chrome	183 600 0CR
Night Sky	183 600 0NS
Pure White	183 600 0PW
Morning Mist	183 600 0MM
Gunmetal	183 600 0MG
Sunrise	183 600 0SR
Sunset	183 600 0SS

200 150 5NO



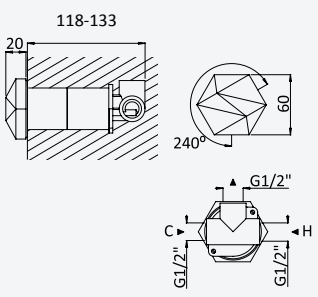

Misturadora progressiva embutida, com 1 saída

Concealed progressive mixer, with 1 outlet

Mezclador progresivo empotrable, con 1 salida

Cromado • Chrome	183 600 2CR
Night Sky	183 600 2NS
Pure White	183 600 2PW
Morning Mist	183 600 2MM
Gunmetal	183 600 2MG
Sunrise	183 600 2SR
Sunset	183 600 2SS

200 200 1NO

BRUMA

UT





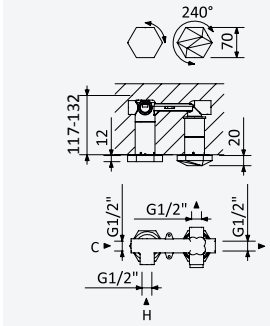

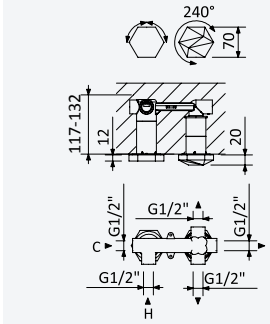

Misturadora progressiva embutida, com 2 saídas

Concealed progressive mixer, with 2 outlets

Mezclador progresivo empotrable, con 2 salidas

Cromado • Chrome	183 612 0CR
Night Sky	183 612 0NS
Pure White	183 612 0PW
Morning Mist	183 612 0MM
Gunmetal	183 612 0MG
Sunrise	183 612 0SR
Sunset	183 612 0SS

200 230 1NO

Misturadora progressiva embutida, com 3 saídas

Concealed progressive mixer, with 3 outlets

Mezclador progresivo empotrable, con 3 salidas

Cromado • Chrome	183 613 0CR
Night Sky	183 613 0NS
Pure White	183 613 0PW
Morning Mist	183 613 0MM
Gunmetal	183 613 0MG
Sunrise	183 613 0SR
Sunset	183 613 0SS

200 230 2NO

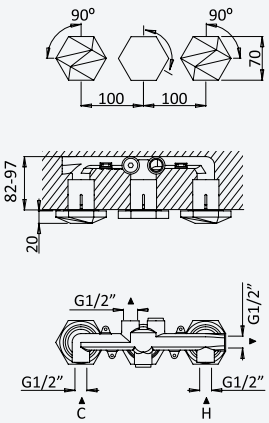

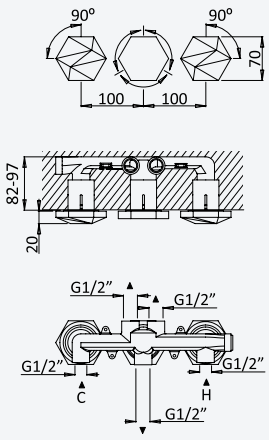

Misturadora embutida de 3 furos, com 2 saídas

3 hole concealed mixer, with 2 outlets

Mezclador bimando empotrable de 3 orificios, con 2 salidas

Cromado • Chrome	183 310 0CR
Night Sky	183 310 0NS
Pure White	183 310 0PW
Morning Mist	183 310 0MM
Gunmetal	183 310 0MG
Sunrise	183 310 0SR
Sunset	183 310 0SS

200 250 1NO

Misturadora embutida de 3 furos, com 3 saídas

3 hole concealed mixer, with 3 outlets

Mezclador bimando empotrable de 3 orificios, con 3 salidas

Cromado • Chrome	183 310 1CR
Night Sky	183 310 1NS
Pure White	183 310 1PW
Morning Mist	183 310 1MM
Gunmetal	183 310 1MG
Sunrise	183 310 1SR
Sunset	183 310 1SS

200 250 2NO



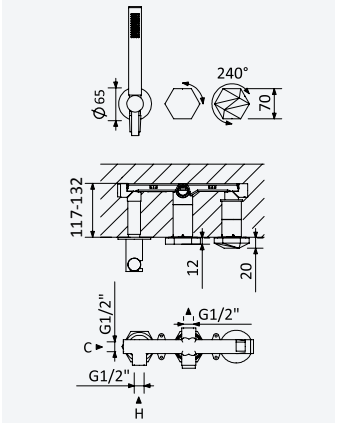

Misturadora progressiva embutida de 2 saídas, com chuveiro de mão

Progressive concealed 2 outlets mixer, with handshower set

Mezclador progresivo empotrable de 2 salidas, con set de ducha de mano

Cromado • Chrome	183 142 0CR
Night Sky	183 142 0NS
Pure White	183 142 0PW
Morning Mist	183 142 0MM
Gunmetal	183 142 0MG
Sunrise	183 142 0SR
Sunset	183 142 0SS

200 240 3NO

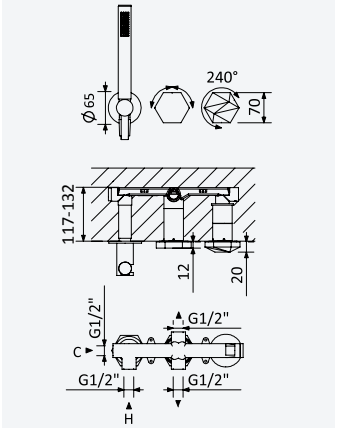

Misturadora progressiva embutida de 3 saídas, com chuveiro de mão

Progressive concealed 3 outlets mixer, with handshower set

Mezclador progresivo empotrable de 3 salidas, con set de ducha de mano

Cromado • Chrome	183 143 0CR
Night Sky	183 143 0NS
Pure White	183 143 0PW
Morning Mist	183 143 0MM
Gunmetal	183 143 0MG
Sunrise	183 143 0SR
Sunset	183 143 0SS

200 240 4NO



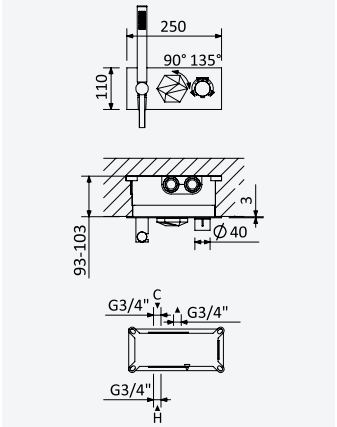

Misturadora termostática embutida de 2 saídas, com chuveiro de mão

Thermostatic concealed 2 outlets mixer, with handshower set

Mezclador termostático empotrable de 2 salidas, con set de ducha de mano

Cromado • Chrome	183 202 1CR
Night Sky	183 202 1NS
Pure White	183 202 1PW
Morning Mist	183 202 1MM
Gunmetal	183 202 1MG
Sunrise	183 202 1SR
Sunset	183 202 1SS

INT 630 3NO

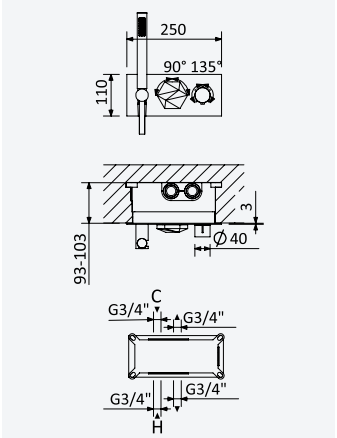

Misturadora termostática embutida de 3 saídas, com chuveiro de mão

Thermostatic concealed 3 outlets mixer, with handshower set

Mezclador termostático empotrable de 3 salidas, con set de ducha de mano

Cromado • Chrome	183 203 1CR
Night Sky	183 203 1NS
Pure White	183 203 1PW
Morning Mist	183 203 1MM
Gunmetal	183 203 1MG
Sunrise	183 203 1SR
Sunset	183 203 1SS

INT 630 4NO

38° VERNET

BRUMA

UT

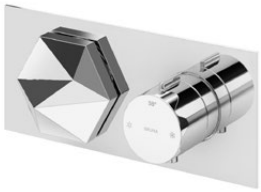

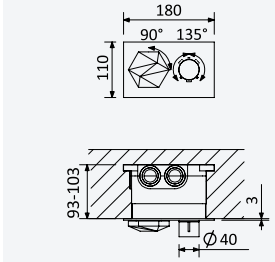

38° VERNET

Misturadora termostática embutida, com 2 saídas

Concealed thermostatic mixer, with 2 outlets

Mezclador termostático empotrable, con 2 salidas

Cromado • Chrome	183 622 1CR
Night Sky	183 622 1NS
Pure White	183 622 1PW
Morning Mist	183 622 1MM
Gunmetal	183 622 1MG
Sunrise	183 622 1SR
Sunset	183 622 1SS

INT 610 3NO

Misturadora termostática embutida, com 3 saídas

Concealed thermostatic mixer, with 3 outlets

Mezclador termostático empotrable, con 3 salidas

Cromado • Chrome	183 623 1CR
Night Sky	183 623 1NS
Pure White	183 623 1PW
Morning Mist	183 623 1MM
Gunmetal	183 623 1MG
Sunrise	183 623 1SR
Sunset	183 623 1SS

INT 610 4NO

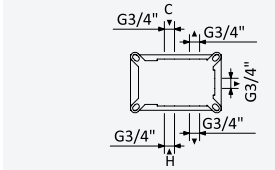

38° VERNET

Misturadora termostática embutida, com 4 saídas

Concealed thermostatic mixer, with 4 outlets

Mezclador termostático empotrable, con 4 salidas

Cromado • Chrome	183 634 1CR
Night Sky	183 634 1NS
Pure White	183 634 1PW
Morning Mist	183 634 1MM
Gunmetal	183 634 1MG
Sunrise	183 634 1SR
Sunset	183 634 1SS

INT 620 4NO

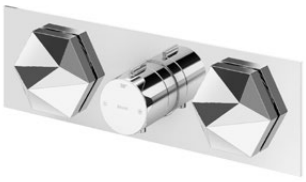

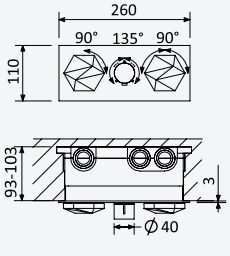

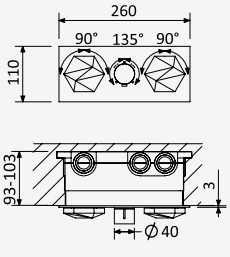

Misturadora termostática embutida, com 5 saídas

Concealed thermostatic mixer, with 5 outlets

Mezclador termostático empotrable, con 5 salidas

Cromado • Chrome	183 635 1CR
Night Sky	183 635 1NS
Pure White	183 635 1PW
Morning Mist	183 635 1MM
Gunmetal	183 635 1MG
Sunrise	183 635 1SR
Sunset	183 635 1SS

INT 620 5NO



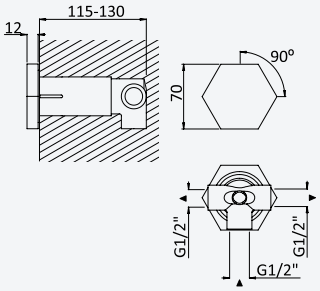

Inversor com 2 saídas

Diverter with 2 outlets

Inversor con 2 salidas

Cromado • Chrome	183 600 3CR
Night Sky	183 600 3NS
Pure White	183 600 3PW
Morning Mist	183 600 3MM
Gunmetal	183 600 3MG
Sunrise	183 600 3SR
Sunset	183 600 3SS

INT 410 1NO

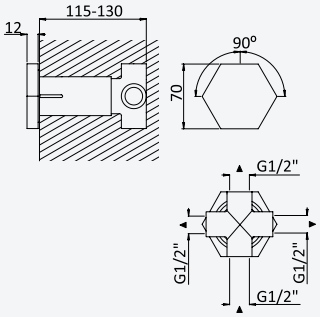

Inversor com 3 saídas

Diverter with 3 outlets

Inversor con 3 salidas

Cromado • Chrome	183 610 3CR
Night Sky	183 610 3NS
Pure White	183 610 3PW
Morning Mist	183 610 3MM
Gunmetal	183 610 3MG
Sunrise	183 610 3SR
Sunset	183 610 3SS

INT 410 2NO

BRUMA AirEcoDrop



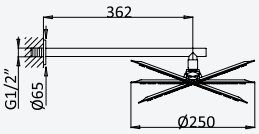

Sistema embutido de duche progressivo, com chuveiro de parede Ø250 mm em inox

Progressive concealed shower set, with inox shower head Ø250 mm

Sistema de ducha progresivo empotrado, con alcachofa de ducha Ø250 mm en inox



Cromado • Chrome	183 710 1CR
Night Sky	183 710 1NS
Pure White	183 710 1PW
Morning Mist	183 710 1MM
Gunmetal	183 710 1MG
Sunrise	183 710 1SR
Sunset	183 710 1SS

200 200 1NO

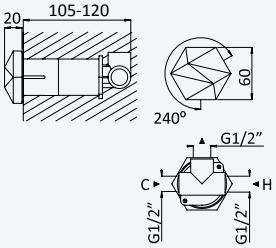

Opção: Chuveiro fixo de tecto Ø250 mm em inox e braço 100 mm

Option: Inox shower head Ø250 mm with ceiling shower arm 100 mm

Opción: Alcachofa de ducha Ø250 mm en inox con brazo de techo 100 mm



Cromado • Chrome	183 710 2CR
Night Sky	183 710 2NS
Pure White	183 710 2PW
Morning Mist	183 710 2MM
Gunmetal	183 710 2MG
Sunrise	183 710 2SR
Sunset	183 710 2SS

200 200 1NO



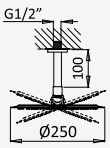

BRUMA

UT

BRUMA AirEcoDrop





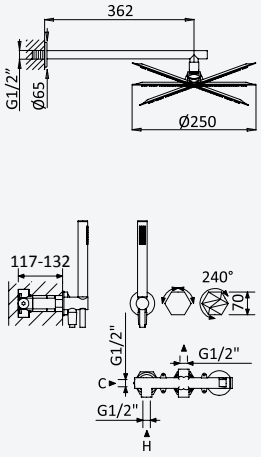

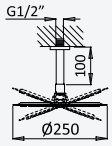

Sistema embutido de duche progressivo com chuveiro de parede Ø250 mm em inox e kit de chuveiro mão

Progressive concealed shower set with inox shower head Ø250 mm, handshower set

Sistema de ducha progresivo empotrado con alcachofa de ducha Ø250 mm en inox y set de ducha de mano



Cromado • Chrome	183 742 0CR
Night Sky	183 742 0NS
Pure White	183 742 0PW
Morning Mist	183 742 0MM
Gunmetal	183 742 0MG
Sunrise	183 742 0SR
Sunset	183 742 0SS

200 240 3NO

Opção: Chuveiro fixo de tecto Ø250 mm em inox e braço 100 mm

Option: Inox shower head Ø250 mm with ceiling shower arm 100 mm

Opcíon: Alcachofa de ducha Ø250 mm en inox con brazo de techo 100 mm



Cromado • Chrome	183 752 0CR
Night Sky	183 752 0NS
Pure White	183 752 0PW
Morning Mist	183 752 0MM
Gunmetal	183 752 0MG
Sunrise	183 752 0SR
Sunset	183 752 0SS

200 240 3NO

BRUMA AirEcoDrop







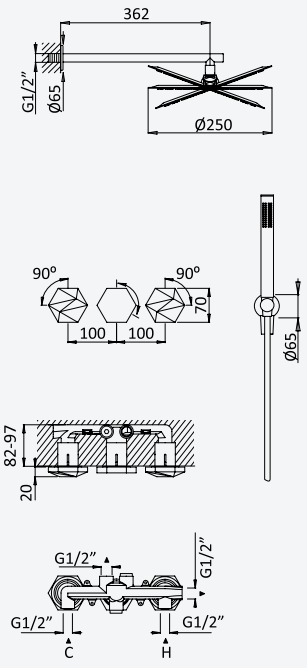

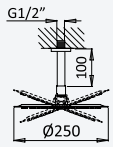

Sistema embutido de duche com chuveiro de parede Ø250 mm em inox e kit de chuveiro mão separado

Concealed shower set with inox shower head Ø250 mm and separate handshower set

Sistema de ducha empotrado con alcachofa de ducha Ø250 mm en inox y set de ducha de mano separado



Cromado • Chrome	183 310 2CR
Night Sky	183 310 2NS
Pure White	183 310 2PW
Morning Mist	183 310 2MM
Gunmetal	183 310 2MG
Sunrise	183 310 2SR
Sunset	183 310 2SS

200 250 1NO

Opção: Chuveiro fixo de tecto Ø250 mm em inox e braço 100 mm

Option: Inox shower head Ø250 mm with ceiling shower arm 100 mm

Opcíon: Alcachofa de ducha Ø250 mm en inox con brazo de techo 100 mm



Cromado • Chrome	183 310 3CR
Night Sky	183 310 3NS
Pure White	183 310 3PW
Morning Mist	183 310 3MM
Gunmetal	183 310 3MG
Sunrise	183 310 3SR
Sunset	183 310 3SS

200 250 1NO

BRUMA AirEcoDrop





38° VERNET

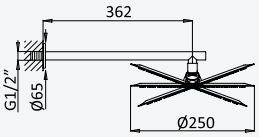

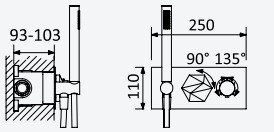

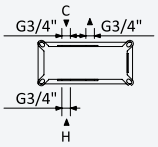

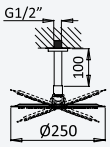

Sistema embutido de duche termostático com chuveiro de parede Ø250 mm em inox e kit de chuveiro mão

Thermostatic concealed shower set with inox shower head Ø250 mm and handshower set

Sistema de ducha termostático empotrado con alcachofa de ducha Ø250 mm en inox y set de ducha de mano



Cromado • Chrome	183 782 1CR
Night Sky	183 782 1NS
Pure White	183 782 1PW
Morning Mist	183 782 1MM
Gunmetal	183 782 1MG
Sunrise	183 782 1SR
Sunset	183 782 1SS

INT 630 3NO

Opção: Chuveiro fixo de tecto Ø250 mm em inox e braço 100 mm

Option: Inox shower head Ø250 mm with ceiling shower arm 100 mm

Opcíon: Alcachofa de ducha Ø250 mm en inox con brazo de techo 100 mm



Cromado • Chrome	183 792 1CR
Night Sky	183 792 1NS
Pure White	183 792 1PW
Morning Mist	183 792 1MM
Gunmetal	183 792 1MG
Sunrise	183 792 1SR
Sunset	183 792 1SS

INT 630 3NO





38° VERNET

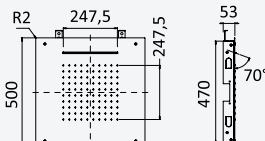

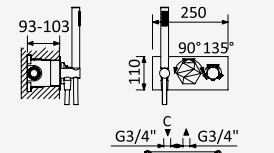

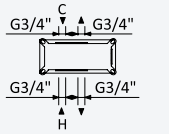

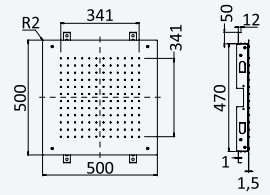

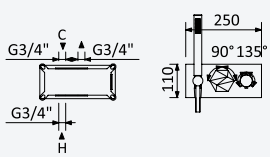

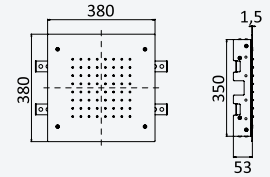

Sistema termostático embutido de duche com chuveiro de tecto (Chuva/Cascata) e chuveiro mão

Thermostatic concealed shower set with overhead shower (Rain/Cascade) and handshower set

Sistema de ducha termostático empotrado con ducha instalación en el techo (Lluvia/Cascada) y set de ducha de mano



Cromado • Chrome	183 788 1CR
Night Sky	183 788 1NS
Pure White	183 788 1PW
Morning Mist	183 788 1MM

INT 630 4NO

Opção: Chuveiro em INOX, de embutir no tecto 500x500 mm (Chuva)

Option: Steel shower head for ceiling installation, 500x500 mm (Rain)

Opcíon: Rociador de ducha, en INOX, a techo 500x500 mm (Lluvia)



Cromado • Chrome	183 787 1CR
Night Sky	183 787 1NS
Pure White	183 787 1PW
Morning Mist	183 787 1MM

INT 630 3NO

Opção: Chuveiro em INOX, de embutir no tecto 380x380 mm (Chuva)

Option: Steel shower head for ceiling installation, 380x380 mm (Rain)

Opcíon: Rociador de ducha, en INOX, a techo 380x380 mm (Lluvia)



Cromado • Chrome	183 786 1CR
Night Sky	183 786 1NS
Pure White	183 786 1PW
Morning Mist	183 786 1MM

INT 630 3NO

BRUMA

UT



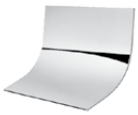





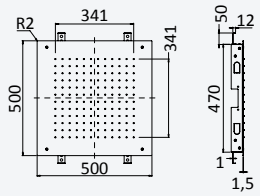

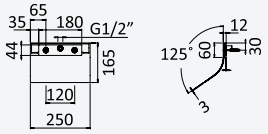

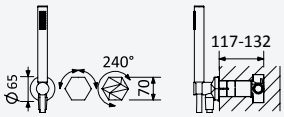

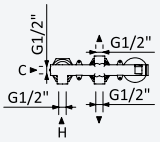

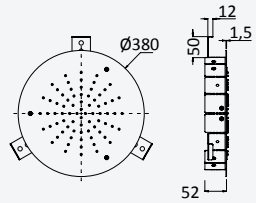

Sistema embutido de duche progressivo com chuveiro de embutir no tecto 500 x 500 mm, chuveiro cascata Luna e kit de chuveiro mão

Progressive concealed shower set with overhead shower ceiling installation 500 x 500 mm, Luna cascade shower and handshower set

Sistema de ducha progresivo empotrado con ducha empotrada en el techo 500 x 500 mm, alcachofa Luna de cascada y set de ducha de mano

Cromado • Chrome	183 550 0CR
Night Sky	183 550 0NS
Pure White	183 550 0PW
Morning Mist	183 550 0MM

200 240 4NO

Opção: Chuveiro fixo de embutir no tecto de Ø380 mm (Chuva)

Option: Overhead shower system for ceiling installation, Ø380 mm (Rain)

Opción: Ducha fija para instalación empotrada en el techo con Ø380 mm (Lluvia)

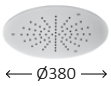

Cromado • Chrome	183 553 0CR
Night Sky	183 553 0NS
Pure White	183 553 0PW
Morning Mist	183 553 0MM

200 240 4NO

BRUMA AirEcoDrop







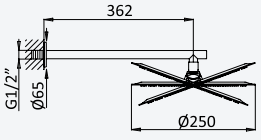

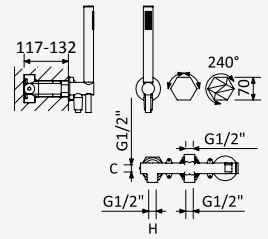

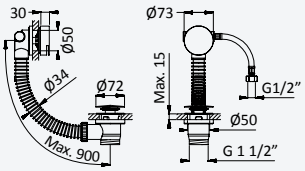

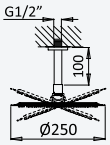

Sistema progressivo embutido de banheira, com chuveiro de parede Ø250 mm, kit de chuveiro mão e válvula com bica de enchimento para banheira

Progressive concealed bath-shower set, with shower head Ø250 mm, handshower set and bath filler with waste and overflow

Sistema de baño y ducha progresivo empotrado, con alcachofa de ducha Ø250 mm, set de ducha de mano y sistema de llenado y vaciado para bañeras



Cromado • Chrome	183 342 0CR
Night Sky	183 342 0NS
Pure White	183 342 0PW
Morning Mist	183 342 0MM
Gunmetal	183 342 0MG
Sunrise	183 342 0SR
Sunset	183 342 0SS

200 240 4NO

Opção: Chuveiro fixo de tecto Ø250 mm em inox e braço 100 mm

Option: Inox shower head Ø250 mm with ceiling shower arm 100 mm

Opcíon: Alcachofa de ducha Ø250 mm en inox con brazo de techo 100 mm



Cromado • Chrome	183 562 0CR
Night Sky	183 562 0NS
Pure White	183 562 0PW
Morning Mist	183 562 0MM
Gunmetal	183 562 0MG
Sunrise	183 562 0SR
Sunset	183 562 0SS

200 240 4NO

BRUMA AirEcoDrop



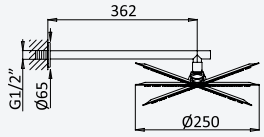

Sistema termostático embutido de banheira, com chuveiro de parede Ø250 mm, kit de chuveiro mão e válvula com bica de enchimento para banheira

Thermostatic concealed bath-shower set, with shower head Ø250 mm, handshower set and bath filler with waste and overflow

Sistema de baño y ducha termostático empotrado, con alcachofa de ducha Ø250 mm, set de ducha de mano y sistema de llenado y vaciado para bañeras



Cromado • Chrome	183 662 1CR
Night Sky	183 662 1NS
Pure White	183 662 1PW
Morning Mist	183 662 1MM
Gunmetal	183 662 1MG
Sunrise	183 662 1SR
Sunset	183 662 1SS

INT 630 4NO

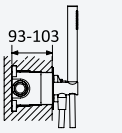

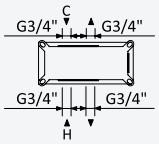



Opção: Chuveiro fixo de tecto Ø250 mm em inox e braço 100 mm

Option: Inox shower head Ø250 mm with ceiling shower arm 100 mm

Opción: Alcachofa de ducha Ø250 mm en inox con brazo de techo 100 mm



Cromado • Chrome	183 592 1CR
Night Sky	183 592 1NS
Pure White	183 592 1PW
Morning Mist	183 592 1MM
Gunmetal	183 592 1MG
Sunrise	183 592 1SR
Sunset	183 592 1SS

INT 630 4NO

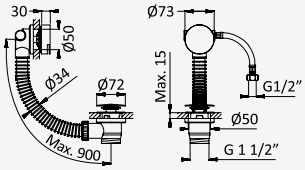



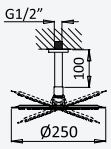

38° VERNET



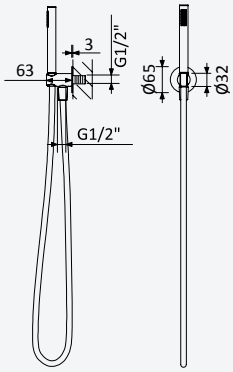



Conjunto de duche com curva de saída, bicha Lux 175cm e chuveiro de mão Elo em latão - FlowR

Shower set with outlet elbow, Lux hose 175cm and brass Elo handshower - FlowR

Conjunto de ducha con codo de salida, flexo Lux 175cm y ducha de mano Elo en latón - FlowR

Cromado • Chrome	145 593 2CR
Night Sky	145 593 2NS
Pure White	145 593 2PW
Morning Mist	145 593 2MM
Gunmetal	145 593 2MG
Sunrise	145 593 2SR
Sunset	145 593 2SS

Opção: Chuveiro de mão Body&Soul

Option: Body&Soul handshower

Opción: Ducha de mano Body&Soul



Cromado / Pure White 145 593 3CR

3x

BRUMA

UT



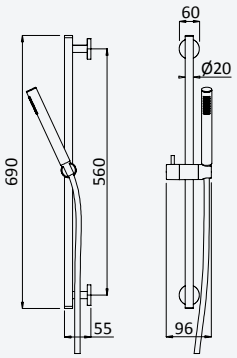

Conjunto de duche: Chuveiro em latão Elo, rampa em latão EloX e bicha Lux 1,75 m

Shower set: Brass Elo handshower, brass shower rail EloX and Lux shower hose 1,75 m

Conjunto de ducha: Ducha de mano en latón Elo, barra de ducha en latón EloX y flexo Lux 1,75 m

Cromado • Chrome	145 579 0CR
Night Sky	145 579 0NS
Pure White	145 579 0PW
Morning Mist	145 579 0MM
Gunmetal	145 579 0MG
Sunrise	145 579 0SR
Sunset	145 579 0SS



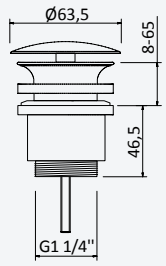

Válvula Clic-clac 1 1/4" com e sem respiro

Push-open waste set 1 1/4" with or without overflow

Válvula de desagüe clic-clac 1 1/4" con o sin rebosadero

Cromado • Chrome	150 590 2CR
Night Sky	150 590 2NS
Pure White	150 590 2PW
Morning Mist	150 590 2MM
Gunmetal	150 590 2MG
Sunrise	150 590 2SR
Sunset	150 590 2SS

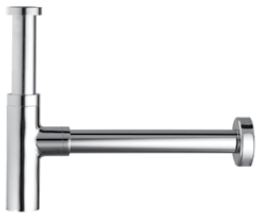

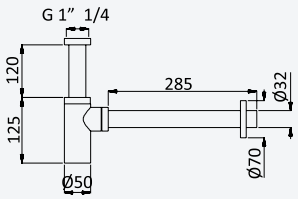

Sifão de 1 1/4" - Elo

Bottle trap, 1 1/4" - Elo

Sifón de lavabo 1 1/4" - Elo

Cromado • Chrome	137 000 1CR
Night Sky	137 000 1NS
Pure White	137 000 1PW
Morning Mist	137 000 1MM
Gunmetal	137 000 1MG
Sunrise	137 000 1SR
Sunset	137 000 1SS



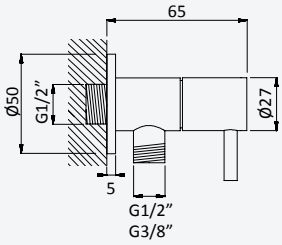

Torneira de esquadria 3/8" - Elo

3/8" angle tap with connection - Elo

Llave de corte 3/8" - Elo

Cromado • Chrome	125 280 1CR
Night Sky	125 280 1NS
Pure White	125 280 1PW
Morning Mist	125 280 1MM
Gunmetal	125 280 1MG
Sunrise	125 280 1SR
Sunset	125 280 1SS

Torneira de esquadria 1/2" - Elo

1/2" angle tap with connection - Elo

Llave de corte 1/2" - Elo

Cromado • Chrome	125 200 1CR
Night Sky	125 200 1NS
Pure White	125 200 1PW
Morning Mist	125 200 1MM
Gunmetal	125 200 1MG
Sunrise	125 200 1SR
Sunset	125 200 1SS



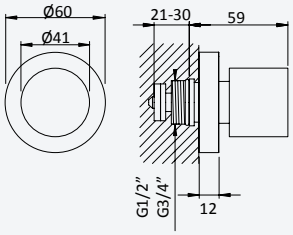

Torneira de passagem 1/2" - EliteR

Stop Valve 1/2" - EliteR

Llave de paso 1/2" - EliteR

Cromado • Chrome	180 590 3CR
Night Sky	180 590 3NS
Pure White	180 590 3PW
Morning Mist	180 590 3MM
Gunmetal	180 590 3MG
Sunrise	180 590 3SR
Sunset	180 590 3SS

Torneira de passagem 3/4" - EliteR

Stop Valve 3/4" - EliteR

Llave de paso 3/4" - EliteR

Cromado • Chrome	180 590 4CR
Night Sky	180 590 4NS
Pure White	180 590 4PW
Morning Mist	180 590 4MM
Gunmetal	180 590 4MG
Sunrise	180 590 4SR
Sunset	180 590 4SS



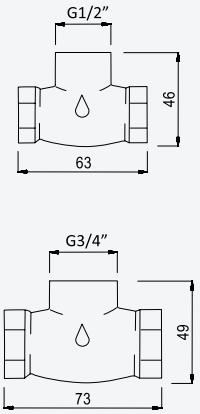

Caixa de passagem, para passador - 1/2"

Concealed body for stop valve - 1/2"

Elemento empotrado para llave de paso - 1/2"

156 745 0NO

Caixa de passagem, para passador - 3/4"

Concealed body for stop valve - 3/4"

Elemento empotrado para llave de paso - 3/4"

156 745 1NO

FLOWING ART

Navy





BRUMA

NV



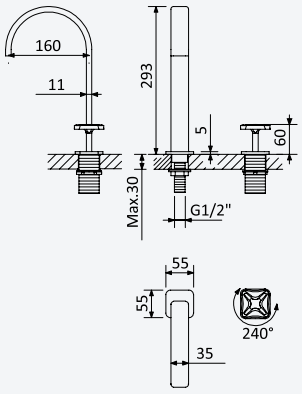

Misturadora progressiva de lavatório 2 furos, montagem à bancada

Deck-mounted, 2 hole basin progressive mixer

Mezclador progresivo de repisa para lavabo de 2 orificios

Cromado • Chrome	190 880 1CR
Night Sky	190 880 1NS
Pure White	190 880 1PW
Morning Mist	190 880 1MM
Gunmetal	190 880 1MG
Sunrise	190 880 1SR
Sunset	190 880 1SS

Opção: Com válvula clic-clac 1 1/4" - Elo

Option: With push-open waste set 1 1/4" - Elo

Opción: Con desagüe clic-clac 1 1/4" - Elo



Cromado • Chrome	190 881 1CR
Night Sky	190 881 1NS
Pure White	190 881 1PW
Morning Mist	190 881 1MM
Gunmetal	190 881 1MG
Sunrise	190 881 1SR
Sunset	190 881 1SS



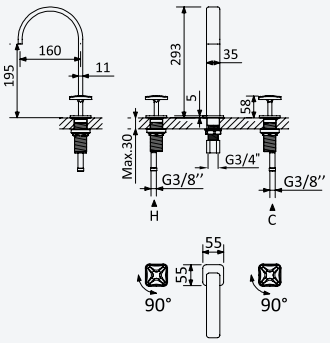

Misturadora de lavatório 3 furos, montagem à bancada

Deck-mounted, 3 hole basin mixer

Mezclador bimando de repisa para lavabo de 3 orificios

Cromado • Chrome	190 250 1CR
Night Sky	190 250 1NS
Pure White	190 250 1PW
Morning Mist	190 250 1MM
Gunmetal	190 250 1MG
Sunrise	190 250 1SR
Sunset	190 250 1SS

Opção: Com válvula clic-clac 1 1/4" - Elo

Option: With push-open waste set 1 1/4" - Elo

Opción: Con desagüe clic-clac 1 1/4" - Elo



Cromado • Chrome	190 251 1CR
Night Sky	190 251 1NS
Pure White	190 251 1PW
Morning Mist	190 251 1MM
Gunmetal	190 251 1MG
Sunrise	190 251 1SR
Sunset	190 251 1SS



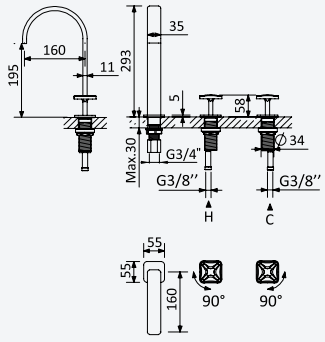

Misturadora de lavatório 3 furos, bica lateral, montagem à bancada

Deck-mounted, 3 hole basin mixer

Mezclador bimando de repisa para lavabo de 3 orificios

Cromado • Chrome	190 260 1CR
Night Sky	190 260 1NS
Pure White	190 260 1PW
Morning Mist	190 260 1MM
Gunmetal	190 260 1MG
Sunrise	190 260 1SR
Sunset	190 260 1SS

Opção: Com válvula clic-clac 1 1/4" - Elo

Option: With push-open waste set 1 1/4" - Elo

Opción: Con desagüe clic-clac 1 1/4" - Elo



Cromado • Chrome	190 261 1CR
Night Sky	190 261 1NS
Pure White	190 261 1PW
Morning Mist	190 261 1MM
Gunmetal	190 261 1MG
Sunrise	190 261 1SR
Sunset	190 261 1SS



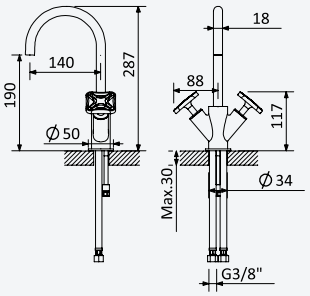

Monobloco de lavatório

Basin mixer

Monoblock de lavabo

Cromado • Chrome	190 010 1CR
Night Sky	190 010 1NS
Pure White	190 010 1PW
Morning Mist	190 010 1MM
Gunmetal	190 010 1MG
Sunrise	190 010 1SR
Sunset	190 010 1SS

Opção: Com válvula clic-clac 1 1/4" - Elo

Option: With push-open waste set 1 1/4" - Elo

Opción: Con desagüe clic-clac 1 1/4" - Elo



Cromado • Chrome	190 011 1CR
Night Sky	190 011 1NS
Pure White	190 011 1PW
Morning Mist	190 011 1MM
Gunmetal	190 011 1MG
Sunrise	190 011 1SR
Sunset	190 011 1SS



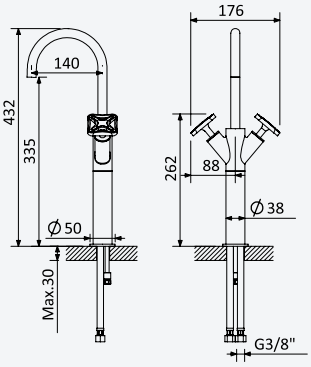

Monobloco de lavatório, para lavatórios altos

Basin mixer for free-standing basins

Monoblock de lavabo con aumento

Cromado • Chrome	190 210 1CR
Night Sky	190 210 1NS
Pure White	190 210 1PW
Morning Mist	190 210 1MM
Gunmetal	190 210 1MG
Sunrise	190 210 1SR
Sunset	190 210 1SS

Opção: Com válvula clic-clac 1 1/4" - Elo

Option: With push-open waste set 1 1/4" - Elo

Opción: Con desagüe clic-clac 1 1/4" - Elo



Cromado • Chrome	190 211 1CR
Night Sky	190 211 1NS
Pure White	190 211 1PW
Morning Mist	190 211 1MM
Gunmetal	190 211 1MG
Sunrise	190 211 1SR
Sunset	190 211 1SS



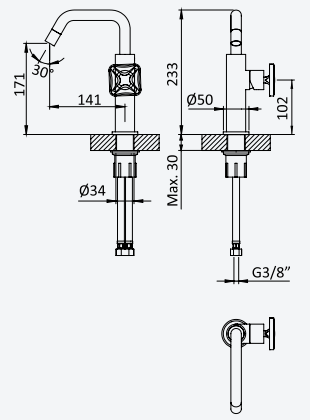

Monocomando de lavatório

Basin mixer

Monomando de lavabo

Cromado • Chrome	190 710 1CR
Night Sky	190 710 1NS
Pure White	190 710 1PW
Morning Mist	190 710 1MM
Gunmetal	190 710 1MG
Sunrise	190 710 1SR
Sunset	190 710 1SS

Opção: Com válvula clic-clac 1 1/4" - Elo

Option: With push-open waste set 1 1/4" - Elo

Opción: Con desagüe clic-clac 1 1/4" - Elo



Cromado • Chrome	190 711 1CR
Night Sky	190 711 1NS
Pure White	190 711 1PW
Morning Mist	190 711 1MM
Gunmetal	190 711 1MG
Sunrise	190 711 1SR
Sunset	190 711 1SS

BRUMA

NV



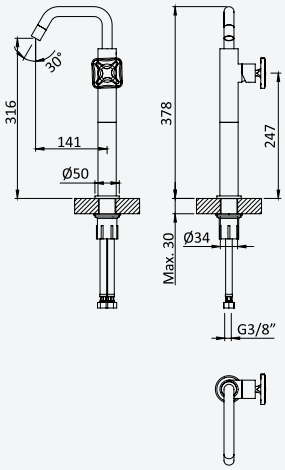

Monocomando de lavatório, para lavatórios altos

Basin mixer for free-standing basins

Monomando de lavabo con aumento

Cromado • Chrome	190 220 1CR
Night Sky	190 220 1NS
Pure White	190 220 1PW
Morning Mist	190 220 1MM
Gunmetal	190 220 1MG
Sunrise	190 220 1SR
Sunset	190 220 1SS

Opção: Com válvula clic-clac 1 1/4" - Elo

Option: With push-open waste set 1 1/4" - Elo

Opción: Con desagüe clic-clac 1 1/4" - Elo

Cromado • Chrome	190 221 1CR
Night Sky	190 221 1NS
Pure White	190 221 1PW
Morning Mist	190 221 1MM
Gunmetal	190 221 1MG
Sunrise	190 221 1SR
Sunset	190 221 1SS



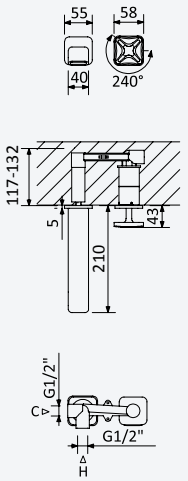

Misturadora progressiva de lavatório à parede, 2 furos

2 hole, progressive wall basin mixer

Mezclador progresivo de lavabo mural de 2 orifícios

Cromado • Chrome	190 850 1CR
Night Sky	190 850 1NS
Pure White	190 850 1PW
Morning Mist	190 850 1MM
Gunmetal	190 850 1MG
Sunrise	190 850 1SR
Sunset	190 850 1SS

200 110 1NO

Opção: Com válvula clic-clac 1 1/4" - Elo

Option: With push-open waste set 1 1/4" - Elo

Opción: Con desagüe clic-clac 1 1/4" - Elo

Cromado • Chrome	190 851 1CR
Night Sky	190 851 1NS
Pure White	190 851 1PW
Morning Mist	190 851 1MM
Gunmetal	190 851 1MG
Sunrise	190 851 1SR
Sunset	190 851 1SS

200 110 1NO



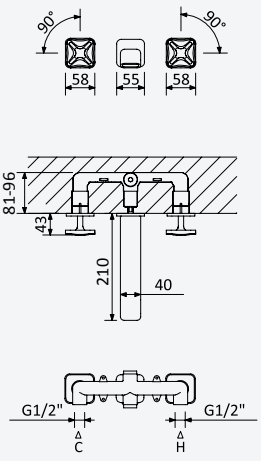

Misturadora de lavatório à parede, 3 furos

3 hole, wall basin mixer

Mezclador bimando empotrable de 3 orificios, para lavabo

Cromado • Chrome	190 860 1CR
Night Sky	190 860 1NS
Pure White	190 860 1PW
Morning Mist	190 860 1MM
Gunmetal	190 860 1MG
Sunrise	190 860 1SR
Sunset	190 860 1SS

200 150 4NO

Opção: Com válvula clic-clac 1 1/4" - Elo

Option: With push-open waste set 1 1/4" - Elo

Opción: Con desagüe clic-clac 1 1/4" - Elo

Cromado • Chrome	190 861 1CR
Night Sky	190 861 1NS
Pure White	190 861 1PW
Morning Mist	190 861 1MM
Gunmetal	190 861 1MG
Sunrise	190 861 1SR
Sunset	190 861 1SS

200 150 4NO



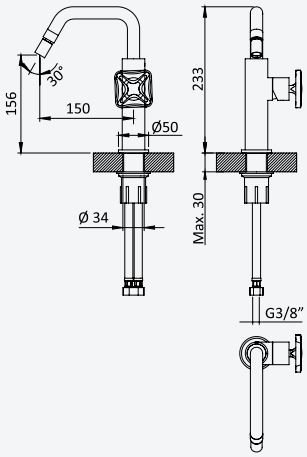

Monocomando de bidé

Bidet mixer

Monomando de bidé

Cromado • Chrome	190 020 1CR
Night Sky	190 020 1NS
Pure White	190 020 1PW
Morning Mist	190 020 1MM
Gunmetal	190 020 1MG
Sunrise	190 020 1SR
Sunset	190 020 1SS

Opção: Com válvula clic-clac 1 1/4" - Elo

Option: With push-open waste set 1 1/4'' - Elo

Opción: Con desagüe clic-clac 1 1/4" - Elo



Cromado • Chrome	190 021 1CR
Night Sky	190 021 1NS
Pure White	190 021 1PW
Morning Mist	190 021 1MM
Gunmetal	190 021 1MG
Sunrise	190 021 1SR
Sunset	190 021 1SS



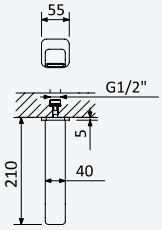

Bica de banheira, montagem à parede - ZenS

Bath wall spout - ZenS

Caño de bañera mural - ZenS

Cromado • Chrome	145 642 2CR
Night Sky	145 642 2NS
Pure White	145 642 2PW
Morning Mist	145 642 2MM
Gunmetal	145 642 2MG
Sunrise	145 642 2SR
Sunset	145 642 2SS



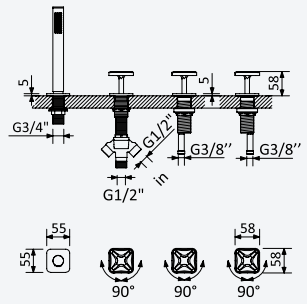

Misturadora de duche montagem à bancada, com chuveiro de mão - 2 saídas

Deck mounted shower mixer, with handshower set - 2 outlets

Mezclador para ducha de repisa con set de ducha de mano - 2 salidas

Cromado • Chrome	190 501 1CR
Night Sky	190 501 1NS
Pure White	190 501 1PW
Morning Mist	190 501 1MM
Gunmetal	190 501 1MG
Sunrise	190 501 1SR
Sunset	190 501 1SS

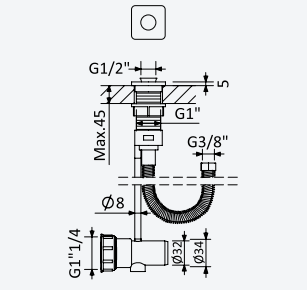

Sistema de escoamento com descarga, bicha Lux cinzenta e terminais à cor - Navy

Integrated outlet for splash water, grey Lux shower hose with colored fittings - Navy

Sumidero y conexión al desagüe, flexo Lux gris con accesorios de color - Navy

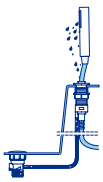

Cromado • Chrome	161 002 2CR
Night Sky	161 002 2NS
Pure White	161 002 2PW
Morning Mist	161 002 2MM
Gunmetal	161 002 2MG
Sunrise	161 002 2SR
Sunset	161 002 2SS

BRUMA

NV





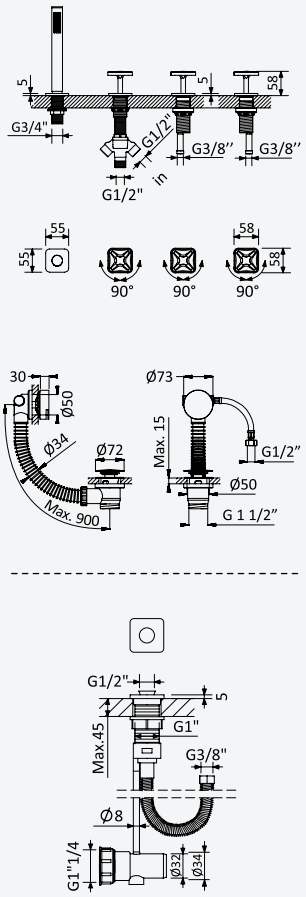

Sistema de banheira, montagem à bancada, com chuveiro mão e válvula com bica de enchimento para banheira

Deck-mounted bath-shower set with handshower and bath filler with waste and overflow

Sistema para baño y ducha de repisa con ducha de mano y sistema de llenado y vaciado para bañeras

Cromado • Chrome	190 420 1CR
Night Sky	190 420 1NS
Pure White	190 420 1PW
Morning Mist	190 420 1MM
Gunmetal	190 420 1MG
Sunrise	190 420 1SR
Sunset	190 420 1SS

Sistema de escoamento com descarga, bicha Lux cinzenta e terminais à cor - Navy

Integrated outlet for splash water, grey Lux shower hose with colored fittings - Navy

Sumidero y conexión al desagüe, flexo Lux gris con accesorios de color - Navy

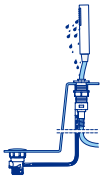

Cromado • Chrome	161 002 2CR
Night Sky	161 002 2NS
Pure White	161 002 2PW
Morning Mist	161 002 2MM
Gunmetal	161 002 2MG
Sunrise	161 002 2SR
Sunset	161 002 2SS



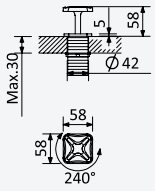

Misturadora progressiva de montagem à bancada, com 1 saída

Deck-mounted progressive mixer, with 1 outlet

Mezclador progresivo sobre encimera, con 1 salida

Cromado • Chrome	190 902 1CR
Night Sky	190 902 1NS
Pure White	190 902 1PW
Morning Mist	190 902 1MM
Gunmetal	190 902 1MG
Sunrise	190 902 1SR
Sunset	190 902 1SS



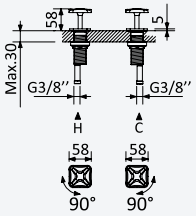

Misturadora de 2 furos, montagem à bancada, com 1 saída

2 hole deck-mounted mixer, with 1 outlet

Mezclador bimando de repisa de 2 orificios, con 1 salida

Cromado • Chrome	190 910 1CR
Night Sky	190 910 1NS
Pure White	190 910 1PW
Morning Mist	190 910 1MM
Gunmetal	190 910 1MG
Sunrise	190 910 1SR
Sunset	190 910 1SS



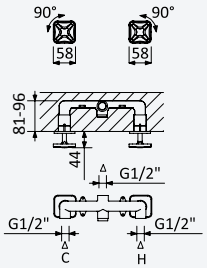

Misturadora embutida de 2 furos, com 1 saída

2 hole concealed mixer, with 1 outlet

Mezclador bimando empotrable de 2 orificios, con 1 salida

Cromado • Chrome	190 602 1CR
Night Sky	190 602 1NS
Pure White	190 602 1PW
Morning Mist	190 602 1MM
Gunmetal	190 602 1MG
Sunrise	190 602 1SR
Sunset	190 602 1SS

200 150 5NO



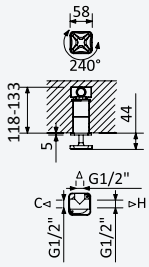

Misturadora progressiva embutida, com 1 saída

Concealed progressive mixer, with 1 outlet

Mezclador progresivo empotrable, con 1 salida

Cromado • Chrome	190 601 1CR
Night Sky	190 601 1NS
Pure White	190 601 1PW
Morning Mist	190 601 1MM
Gunmetal	190 601 1MG
Sunrise	190 601 1SR
Sunset	190 601 1SS

200 200 1NO



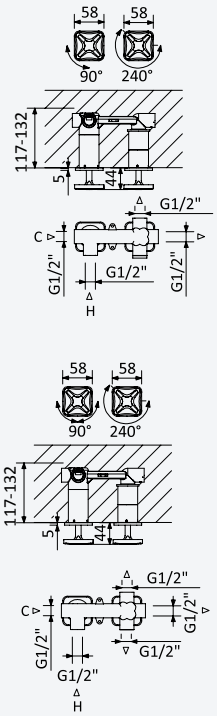

Misturadora progressiva embutida, com 2 saídas

Concealed progressive mixer, with 2 outlets

Mezclador progresivo empotrable, con 2 salidas

Cromado • Chrome	190 652 1CR
Night Sky	190 652 1NS
Pure White	190 652 1PW
Morning Mist	190 652 1MM
Gunmetal	190 652 1MG
Sunrise	190 652 1SR
Sunset	190 652 1SS

200 230 1NO

Misturadora progressiva embutida, com 3 saídas

Concealed progressive mixer, with 3 outlets

Mezclador progresivo empotrable, con 3 salidas

Cromado • Chrome	190 653 1CR
Night Sky	190 653 1NS
Pure White	190 653 1PW
Morning Mist	190 653 1MM
Gunmetal	190 653 1MG
Sunrise	190 653 1SR
Sunset	190 653 1SS

200 230 2NO



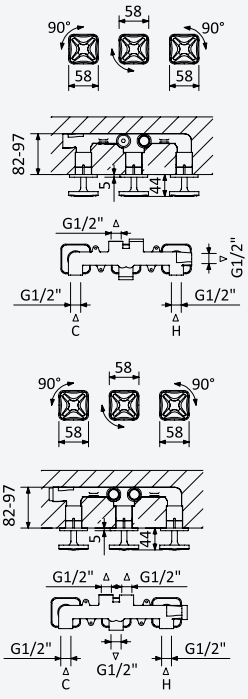

Misturadora embutida de 3 furos, com 2 saídas

3 hole concealed mixer, with 2 outlets

Mezclador bimando empotrable de 3 orificios, con 2 salidas

Cromado • Chrome	190 310 0CR
Night Sky	190 310 0NS
Pure White	190 310 0PW
Morning Mist	190 310 0MM
Gunmetal	190 310 0MG
Sunrise	190 310 0SR
Sunset	190 310 0SS

200 250 1NO

Misturadora embutida de 3 furos, com 3 saídas

3 hole concealed mixer, with 3 outlets

Mezclador bimando empotrable de 3 orificios, con 3 salidas

Cromado • Chrome	190 310 1CR
Night Sky	190 310 1NS
Pure White	190 310 1PW
Morning Mist	190 310 1MM
Gunmetal	190 310 1MG
Sunrise	190 310 1SR
Sunset	190 310 1SS

200 250 2NO

BRUMA

NV



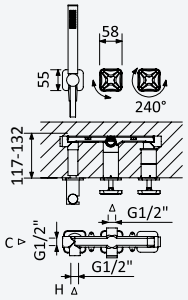

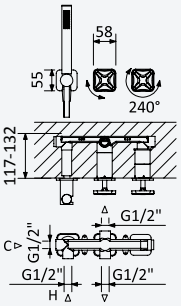

Misturadora progressiva embutida de 2 saídas, com chuveiro de mão

Progressive concealed 2 outlets mixer, with handshower set

Mezclador progresivo empotrable de 2 salidas, con set de ducha de mano

Cromado • Chrome	190 142 1CR
Night Sky	190 142 1NS
Pure White	190 142 1PW
Morning Mist	190 142 1MM
Gunmetal	190 142 1MG
Sunrise	190 142 1SR
Sunset	190 142 1SS

200 240 3NO

Misturadora progressiva embutida de 3 saídas, com chuveiro de mão

Progressive concealed 3 outlets mixer, with handshower set

Mezclador progresivo empotrable de 3 salidas, con set de ducha de mano

Cromado • Chrome	190 143 1CR
Night Sky	190 143 1NS
Pure White	190 143 1PW
Morning Mist	190 143 1MM
Gunmetal	190 143 1MG
Sunrise	190 143 1SR
Sunset	190 143 1SS

200 240 4NO



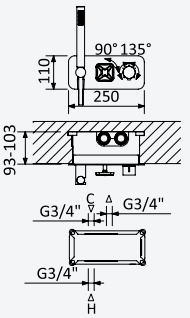

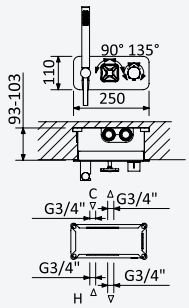

Misturadora termostática embutida de 2 saídas, com chuveiro de mão

Thermostatic concealed 2 outlets mixer, with handshower set

Mezclador termostático empotrable de 2 salidas, con set de ducha de mano

Cromado • Chrome	190 202 1CR
Night Sky	190 202 1NS
Pure White	190 202 1PW
Morning Mist	190 202 1MM
Gunmetal	190 202 1MG
Sunrise	190 202 1SR
Sunset	190 202 1SS

INT 630 3NO

Misturadora termostática embutida de 3 saídas, com chuveiro de mão

Thermostatic concealed 3 outlets mixer, with handshower set

Mezclador termostático empotrable de 3 salidas, con set de ducha de mano

Cromado • Chrome	190 203 1CR
Night Sky	190 203 1NS
Pure White	190 203 1PW
Morning Mist	190 203 1MM
Gunmetal	190 203 1MG
Sunrise	190 203 1SR
Sunset	190 203 1SS

INT 630 4NO

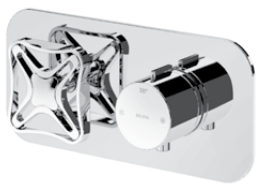

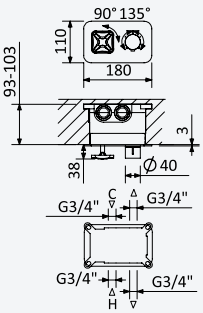

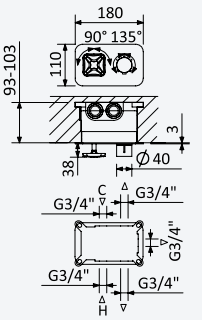

Misturadora termostática embutida, com 2 saídas

Concealed thermostatic mixer, with 2 outlets

Mezclador termostático empotrable, con 2 salidas

Cromado • Chrome	190 622 1CR
Night Sky	190 622 1NS
Pure White	190 622 1PW
Morning Mist	190 622 1MM
Gunmetal	190 622 1MG
Sunrise	190 622 1SR
Sunset	190 622 1SS

INT 610 3NO

Misturadora termostática embutida, com 3 saídas

Concealed thermostatic mixer, with 3 outlets

Mezclador termostático empotrable, con 3 salidas

Cromado • Chrome	190 623 1CR
Night Sky	190 623 1NS
Pure White	190 623 1PW
Morning Mist	190 623 1MM
Gunmetal	190 623 1MG
Sunrise	190 623 1SR
Sunset	190 623 1SS

INT 610 4NO

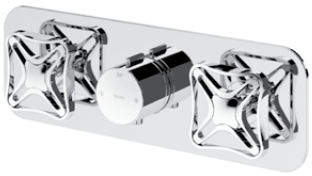

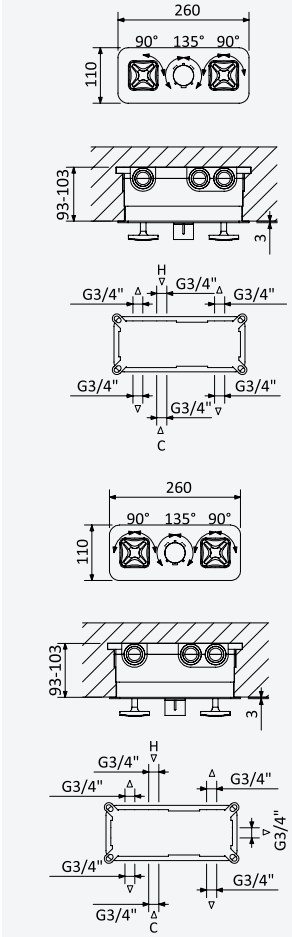

38° VERNET

Misturadora termostática embutida, com 4 saídas

Concealed thermostatic mixer, with 4 outlets

Mezclador termostático empotrable, con 4 salidas

Cromado • Chrome	190 634 1CR
Night Sky	190 634 1NS
Pure White	190 634 1PW
Morning Mist	190 634 1MM
Gunmetal	190 634 1MG
Sunrise	190 634 1SR
Sunset	190 634 1SS

INT 620 4NO

Misturadora termostática embutida, com 5 saídas

Concealed thermostatic mixer, with 5 outlets

Mezclador termostático empotrable, con 5 salidas

Cromado • Chrome	190 635 1CR
Night Sky	190 635 1NS
Pure White	190 635 1PW
Morning Mist	190 635 1MM
Gunmetal	190 635 1MG
Sunrise	190 635 1SR
Sunset	190 635 1SS

INT 620 5NO



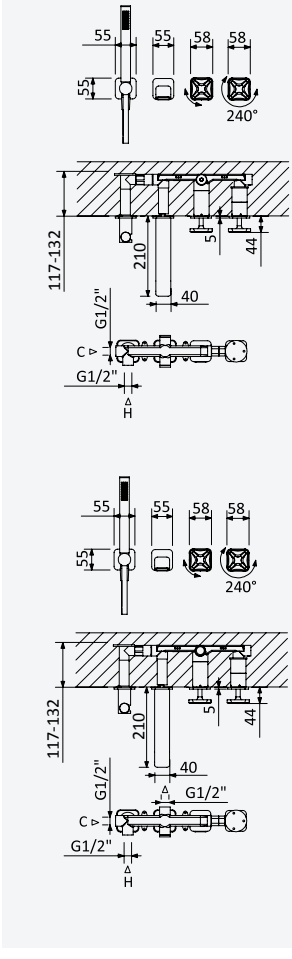

Misturadora progressiva embutida com bica de banheira ZenS e chuveiro de mão Elo

Progressive concealed single lever mixer, with ZenS bath spout and handshower set Elo

Mezclador progresivo empotrable con caño de bañera ZenS y set de ducha de mano Elo

Cromado • Chrome	190 102 1CR
Night Sky	190 102 1NS
Pure White	190 102 1PW
Morning Mist	190 102 1MM
Gunmetal	190 102 1MG
Sunrise	190 102 1SR
Sunset	190 102 1SS

200 300 3NO

Misturadora progressiva embutida de 3 saídas, com bica de banheira ZenS e chuveiro de mão Elo

Progressive concealed single lever 3 outlets mixer, with ZenS bath spout and handshower set Elo

Mezclador progresivo empotrable de 3 salidas con caño de bañera ZenS y set de ducha de mano Elo

Cromado • Chrome	190 103 1CR
Night Sky	190 103 1NS
Pure White	190 103 1PW
Morning Mist	190 103 1MM
Gunmetal	190 103 1MG
Sunrise	190 103 1SR
Sunset	190 103 1SS

200 300 4NO

BRUMA

NV



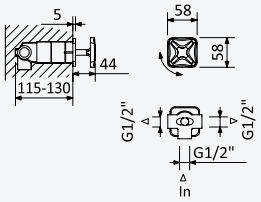

Inversor com 2 saídas

Diverter with 2 outlets

Inversor con 2 salidas

Cromado • Chrome	190 702 1CR
Night Sky	190 702 1NS
Pure White	190 702 1PW
Morning Mist	190 702 1MM
Gunmetal	190 702 1MG
Sunrise	190 702 1SR
Sunset	190 702 1SS

INT 410 1NO

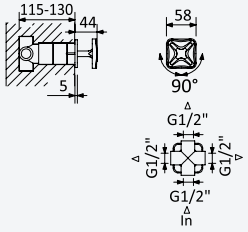

Inversor com 3 saídas

Diverter with 3 outlets

Inversor con 3 salidas

Cromado • Chrome	190 703 1CR
Night Sky	190 703 1NS
Pure White	190 703 1PW
Morning Mist	190 703 1MM
Gunmetal	190 703 1MG
Sunrise	190 703 1SR
Sunset	190 703 1SS

INT 410 2NO

BRUMA AirEcoDrop



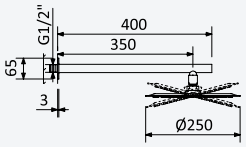

Sistema embutido de duche progressivo com chuveiro de parede Ø250 mm em inox e kit de chuveiro mão

Progressive concealed shower set with inox shower head Ø250 mm, handshower set

Sistema de ducha progresivo empotrado con alcachofa de ducha Ø250 mm en inox y set de ducha de mano



Cromado • Chrome	190 742 1CR
Night Sky	190 742 1NS
Pure White	190 742 1PW
Morning Mist	190 742 1MM
Gunmetal	190 742 1MG
Sunrise	190 742 1SR
Sunset	190 742 1SS

200 240 3NO



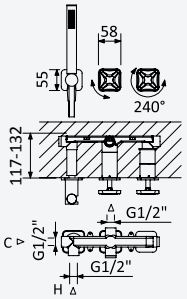

Opção: Chuveiro fixo de tecto Ø250 mm em inox e braço 100 mm

Option: Inox shower head Ø250 mm with ceiling shower arm 100 mm

Opcíon: Alcachofa de ducha Ø250 mm en inox con brazo de techo 100 mm



Cromado • Chrome	190 752 1CR
Night Sky	190 752 1NS
Pure White	190 752 1PW
Morning Mist	190 752 1MM
Gunmetal	190 752 1MG
Sunrise	190 752 1SR
Sunset	190 752 1SS

200 240 3NO

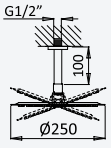

BRUMA AirEcoDrop







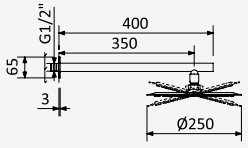

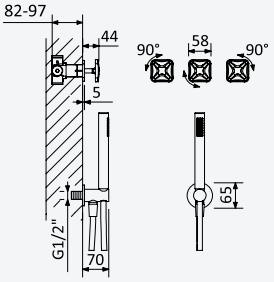

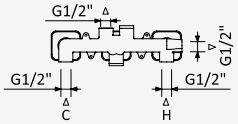

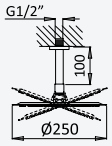

Sistema embutido de duche com chuveiro de parede Ø250 mm em inox e kit de chuveiro mão separado

Concealed shower set with inox shower head Ø250 mm and separate handshower set

Sistema de ducha empotrado con alcachofa de ducha Ø250 mm en inox y set de ducha de mano separado



Cromado • Chrome	190 310 2CR
Night Sky	190 310 2NS
Pure White	190 310 2PW
Morning Mist	190 310 2MM
Gunmetal	190 310 2MG
Sunrise	190 310 2SR
Sunset	190 310 2SS

200 250 1NO

Opção: Chuveiro fixo de tecto Ø250 mm em inox e braço 100 mm

Option: Inox shower head Ø250 mm with ceiling shower arm 100 mm

Opcíon: Alcachofa de ducha Ø250 mm en inox con brazo de techo 100 mm



Cromado • Chrome	190 310 3CR
Night Sky	190 310 3NS
Pure White	190 310 3PW
Morning Mist	190 310 3MM
Gunmetal	190 310 3MG
Sunrise	190 310 3SR
Sunset	190 310 3SS

200 250 1NO

BRUMA AirEcoDrop





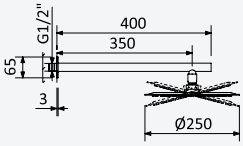

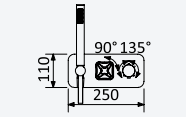

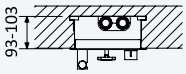

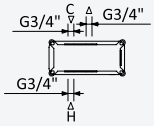

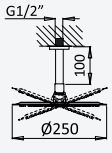

Sistema embutido de duche termostático com chuveiro de parede Ø250 mm em inox e kit de chuveiro mão

Thermostatic concealed shower set with inox shower head Ø250 mm and handshower set

Sistema de ducha termostático empotrado con alcachofa de ducha Ø250 mm en inox y set de ducha de mano



Cromado • Chrome	190 782 1CR
Night Sky	190 782 1NS
Pure White	190 782 1PW
Morning Mist	190 782 1MM
Gunmetal	190 782 1MG
Sunrise	190 782 1SR
Sunset	190 782 1SS

INT 630 3NO

Opção: Chuveiro fixo de tecto Ø250 mm em inox e braço 100 mm

Option: Inox shower head Ø250 mm with ceiling shower arm 100 mm

Opcíon: Alcachofa de ducha Ø250 mm en inox con brazo de techo 100 mm



Cromado • Chrome	190 792 1CR
Night Sky	190 792 1NS
Pure White	190 792 1PW
Morning Mist	190 792 1MM
Gunmetal	190 792 1MG
Sunrise	190 792 1SR
Sunset	190 792 1SS

INT 630 3NO



BRUMA

NV



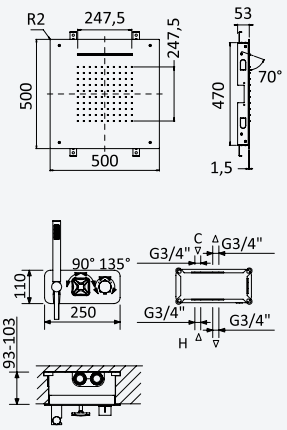

Sistema termostático embutido de duche com chuveiro de tecto (Chuva/Cascata) e chuveiro mão

Thermostatic concealed shower set with overhead shower (Rain/Cascade) and handshower set

Sistema de ducha termostático empotrado con ducha Line Cascade (Lluvia/Cascada) y set de ducha de mano



Cromado • Chrome	190 788 1CR
Night Sky	190 788 1NS
Pure White	190 788 1PW
Morning Mist	190 788 1MM

INT 630 4NO

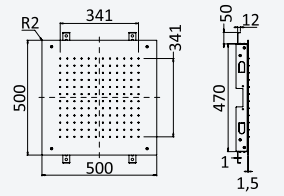

Opção: Chuveiro em INOX, de embutir no tecto 500x500 mm (Chuva)

Option: Steel shower head for ceiling installation, 500x500 mm (Rain)

Opcíon: Rociador de ducha, en INOX, a techo 500x500 mm (Lluvia)



Cromado • Chrome	190 787 1CR
Night Sky	190 787 1NS
Pure White	190 787 1PW
Morning Mist	190 787 1MM

INT 630 3NO



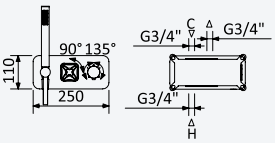

Opção: Chuveiro em INOX, de embutir no tecto 380x380 mm (Chuva)

Option: Steel shower head for ceiling installation, 380x380 mm (Rain)

Opcíon: Rociador de ducha, en INOX, a techo 380x380 mm (Lluvia)



Cromado • Chrome	190 786 1CR
Night Sky	190 786 1NS
Pure White	190 786 1PW
Morning Mist	190 786 1MM

INT 630 3NO

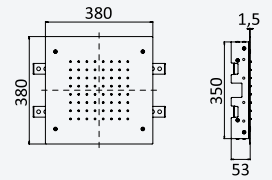



BRUMA AirEcoDrop



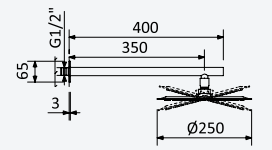

Sistema progressivo embutido de banheira, com chuveiro de parede Ø250 mm, kit de chuveiro mão e válvula com bica de enchimento para banheira

Progressive concealed bath-shower set, with shower head Ø250 mm, handshower set and bath filler with waste and overflow

Sistema de baño y ducha progresivo empotrado, con alcachofa de ducha Ø250 mm, set de ducha de mano y sistema de llenado y vaciado para bañeras



Cromado • Chrome	190 352 1CR
Night Sky	190 352 1NS
Pure White	190 352 1PW
Morning Mist	190 352 1MM
Gunmetal	190 352 1MG
Sunrise	190 352 1SR
Sunset	190 352 1SS

200 240 4NO

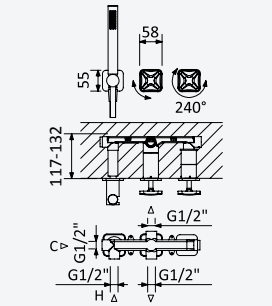



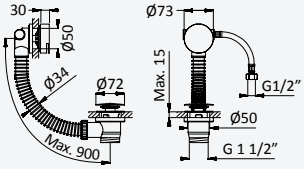

Opção: Chuveiro fixo de tecto Ø250 mm em inox e braço 100 mm

Option: Inox shower head Ø250 mm with ceiling shower arm 100 mm

Opcíon: Alcachofa de ducha Ø250 mm en inox con brazo de techo 100 mm



Cromado • Chrome	190 362 1CR
Night Sky	190 362 1NS
Pure White	190 362 1PW
Morning Mist	190 362 1MM
Gunmetal	190 362 1MG
Sunrise	190 362 1SR
Sunset	190 362 1SS

200 240 4NO



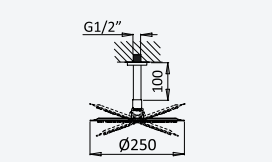

BRUMA AirEcoDrop







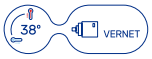

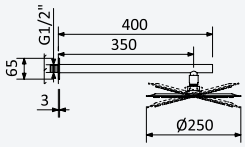

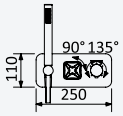

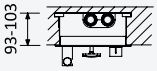

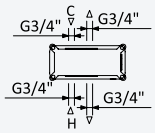

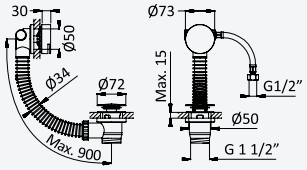

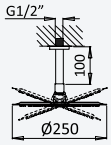

Sistema termostático embutido de banheira, com chuveiro de parede Ø250 mm, kit de chuveiro mão e válvula com bica de enchimento para banheira

Thermostatic concealed bath-shower set, with shower head Ø250 mm, handshower set and bath filler with waste and overflow

Sistema de baño y ducha termostático empotrado, con alcachofa de ducha Ø250 mm, set de ducha de mano y sistema de llenado y vaciado para bañeras



Cromado • Chrome	190 502 1CR
Night Sky	190 502 1NS
Pure White	190 502 1PW
Morning Mist	190 502 1MM
Gunmetal	190 502 1MG
Sunrise	190 502 1SR
Sunset	190 502 1SS

INT 630 4NO

Opção: Chuveiro fixo de tecto Ø250 mm em inox e braço 100 mm

Option: Inox shower head Ø250 mm with ceiling shower arm 100 mm

Opcíon: Alcachofa de ducha Ø250 mm en inox con brazo de techo 100 mm



Cromado • Chrome	190 512 1CR
Night Sky	190 512 1NS
Pure White	190 512 1PW
Morning Mist	190 512 1MM
Gunmetal	190 512 1MG
Sunrise	190 512 1SR
Sunset	190 512 1SS

INT 630 4NO

BRUMA AirEcoDrop





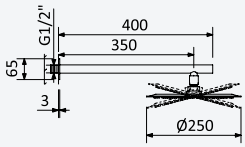

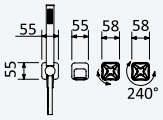

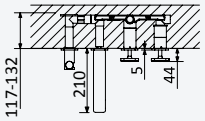

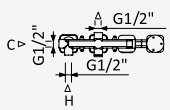

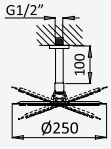

Sistema progressivo embutido de banheira, com chuveiro de parede Ø250 mm, kit de chuveiro mão Elo e bica de banheira ZenS

Progressive concealed bath-shower set, with shower head Ø250 mm, Elo handshower set and ZenS bath spout

Sistema de baño y ducha progresivo empotrado, con alcachofa de ducha Ø250 mm, set de ducha de mano Elo y caño de bañera ZenS



Cromado • Chrome	190 312 1CR
Night Sky	190 312 1NS
Pure White	190 312 1PW
Morning Mist	190 312 1MM
Gunmetal	190 312 1MG
Sunrise	190 312 1SR
Sunset	190 312 1SS

200 300 4NO

Opção: Chuveiro fixo de tecto Ø250 mm em inox e braço 100 mm

Option: Inox shower head Ø250 mm with ceiling shower arm 100 mm

Opcíon: Alcachofa de ducha Ø250 mm en inox con brazo de techo 100 mm



Cromado • Chrome	190 322 1CR
Night Sky	190 322 1NS
Pure White	190 322 1PW
Morning Mist	190 322 1MM
Gunmetal	190 322 1MG
Sunrise	190 322 1SR
Sunset	190 322 1SS

200 300 4NO

BRUMA

NV



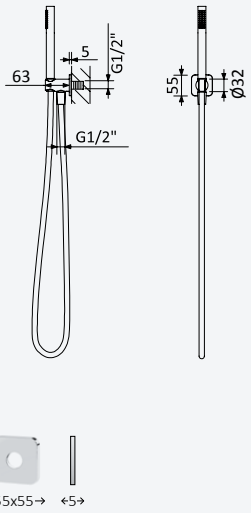

Conjunto de duche com curva de saída, bicha Lux 175cm e chuveiro de mão Elo em latão - Navy

Shower set with outlet elbow, Lux hose 175cm and brass Elo handshower - Navy

Conjunto de ducha con codo de salida, flexo Lux 175cm y ducha de mano Elo en latón - Navy

Cromado • Chrome	190 590 0CR
Night Sky	190 590 0NS
Pure White	190 590 0PW
Morning Mist	190 590 0MM
Gunmetal	190 590 0MG
Sunrise	190 590 0SR
Sunset	190 590 0SS

Opção: Chuveiro de mão Body&Soul

Option: Body&Soul handshower

Opcíon: Ducha de mano Body&Soul



Cromado / Pure White 190 590 1CR

3x



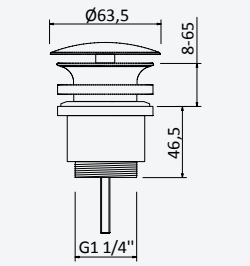

Válvula Clic-clac 1 1/4" com e sem respiro

Push-open waste set 1 1/4" with or without overflow

Válvula de desagüe clic-clac 1 1/4" con o sin rebosadero

Cromado • Chrome	150 590 2CR
Night Sky	150 590 2NS
Pure White	150 590 2PW
Morning Mist	150 590 2MM
Gunmetal	150 590 2MG
Sunrise	150 590 2SR
Sunset	150 590 2SS

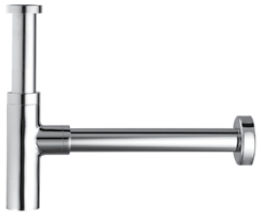

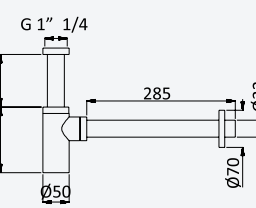

Sifão de 1 1/4" - Elo

Bottle trap, 1 1/4" - Elo

Sifón de lavabo 1 1/4" - Elo

Cromado • Chrome	137 000 1CR
Night Sky	137 000 1NS
Pure White	137 000 1PW
Morning Mist	137 000 1MM
Gunmetal	137 000 1MG
Sunrise	137 000 1SR
Sunset	137 000 1SS



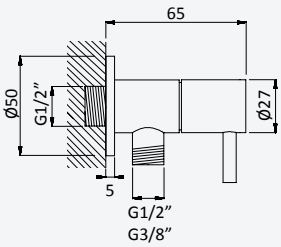

Torneira de esquadria 3/8" - Elo

3/8" angle tap with connection - Elo

Llave de corte 3/8" - Elo

Cromado • Chrome	125 280 1CR
Night Sky	125 280 1NS
Pure White	125 280 1PW
Morning Mist	125 280 1MM
Gunmetal	125 280 1MG
Sunrise	125 280 1SR
Sunset	125 280 1SS

Torneira de esquadria 1/2" - Elo

1/2" angle tap with connection - Elo

Llave de corte 1/2" - Elo

Cromado • Chrome	125 200 1CR
Night Sky	125 200 1NS
Pure White	125 200 1PW
Morning Mist	125 200 1MM
Gunmetal	125 200 1MG
Sunrise	125 200 1SR
Sunset	125 200 1SS



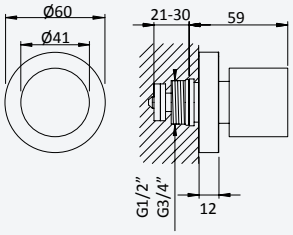

Torneira de passagem 1/2" - EliteR

Stop Valve 1/2" - EliteR

Llave de paso 1/2" - EliteR

Cromado • Chrome	180 590 3CR
Night Sky	180 590 3NS
Pure White	180 590 3PW
Morning Mist	180 590 3MM
Gunmetal	180 590 3MG
Sunrise	180 590 3SR
Sunset	180 590 3SS

Torneira de passagem 3/4" - EliteR

Stop Valve 3/4" - EliteR

Llave de paso 3/4" - EliteR

Cromado • Chrome	180 590 4CR
Night Sky	180 590 4NS
Pure White	180 590 4PW
Morning Mist	180 590 4MM
Gunmetal	180 590 4MG
Sunrise	180 590 4SR
Sunset	180 590 4SS



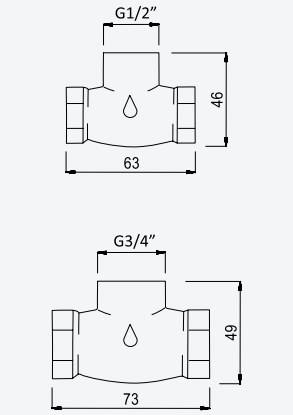

Caixa de passagem, para passador - 1/2"

Concealed body for stop valve - 1/2"

Elemento empotrado para llave de paso - 1/2"

156 745 0NO

Caixa de passagem, para passador - 3/4"

Concealed body for stop valve - 3/4"

Elemento empotrado para llave de paso - 3/4"

156 745 1NO

FLOWING ART

Genesi

DESIGN PLUS powered by: ISH

ICONIC AWARDS 2023 INNOVATIVE ARCHITECTURE

GERMAN DESIGN AWARD 2024

2023 WINNER EUROPEAN PRODUCT DESIGN AWARD

reddot winner 2024





GN

BRUMA

GN





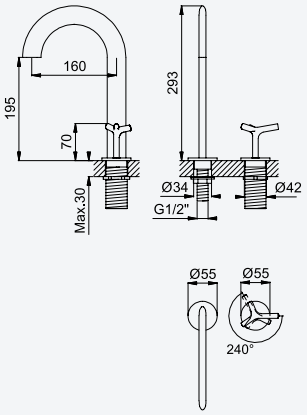

Misturadora progressiva de lavatório 2 furos, montagem à bancada

Deck-mounted, 2 hole basin progressive mixer

Mezclador progresivo de repisa para lavabo de 2 orificios

Cromado • Chrome	191 880 1CR
Night Sky	191 880 1NS
Pure White	191 880 1PW
Morning Mist	191 880 1MM
Gunmetal	191 880 1MG
Sunrise	191 880 1SR
Sunset	191 880 1SS

Opção: Bica mirror

Option: Spout mirror

Opción: Caño mirror

Cromado • Chrome	191 890 1CR
Night Sky	191 890 1NS
Pure White	191 890 1PW
Morning Mist	191 890 1MM
Gunmetal	191 890 1MG
Sunrise	191 890 1SR
Sunset	191 890 1SS





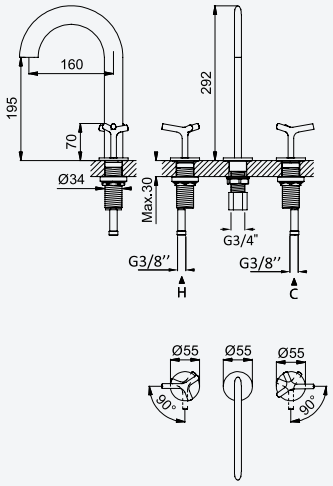

Misturadora de lavatório 3 furos, montagem à bancada

Deck-mounted, 3 hole basin mixer

Mezclador bimando de repisa para lavabo de 3 orificios

Cromado • Chrome	191 250 1CR
Night Sky	191 250 1NS
Pure White	191 250 1PW
Morning Mist	191 250 1MM
Gunmetal	191 250 1MG
Sunrise	191 250 1SR
Sunset	191 250 1SS

Opção: Bica mirror

Option: Spout mirror

Opción: Caño mirror

Cromado • Chrome	191 230 1CR
Night Sky	191 230 1NS
Pure White	191 230 1PW
Morning Mist	191 230 1MM
Gunmetal	191 230 1MG
Sunrise	191 230 1SR
Sunset	191 230 1SS





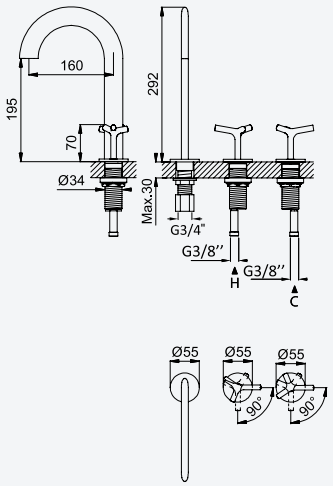

Misturadora de lavatório 3 furos, bica lateral, montagem à bancada

Deck-mounted, 3 hole basin mixer

Mezclador bimando de repisa para lavabo de 3 orificios

Cromado • Chrome	191 240 1CR
Night Sky	191 240 1NS
Pure White	191 240 1PW
Morning Mist	191 240 1MM
Gunmetal	191 240 1MG
Sunrise	191 240 1SR
Sunset	191 240 1SS

Opção: Bica mirror

Option: Spout mirror

Opción: Caño mirror

Cromado • Chrome	191 260 1CR
Night Sky	191 260 1NS
Pure White	191 260 1PW
Morning Mist	191 260 1MM
Gunmetal	191 260 1MG
Sunrise	191 260 1SR
Sunset	191 260 1SS



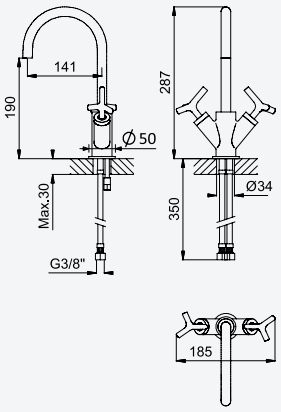

Monobloco de lavatório

Basin mixer

Monoblock de lavabo

Cromado • Chrome	191 010 1CR
Night Sky	191 010 1NS
Pure White	191 010 1PW
Morning Mist	191 010 1MM
Gunmetal	191 010 1MG
Sunrise	191 010 1SR
Sunset	191 010 1SS

GN

Opção: Com válvula clic-clac 1 1/4" - Elo

Option: With push-open waste set 1 1/4" - Elo

Opción: Con desagüe clic-clac 1 1/4" - Elo



Cromado • Chrome	191 011 1CR
Night Sky	191 011 1NS
Pure White	191 011 1PW
Morning Mist	191 011 1MM
Gunmetal	191 011 1MG
Sunrise	191 011 1SR
Sunset	191 011 1SS



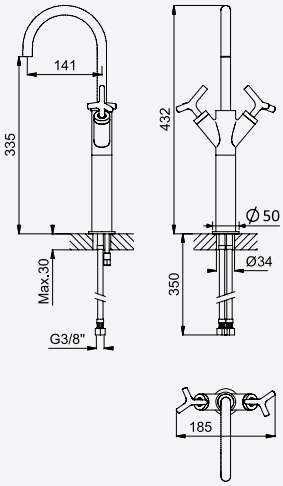

Monobloco de lavatório, para lavatórios altos

Basin mixer for free-standing basins

Monoblock de lavabo con aumento

Cromado • Chrome	191 210 1CR
Night Sky	191 210 1NS
Pure White	191 210 1PW
Morning Mist	191 210 1MM
Gunmetal	191 210 1MG
Sunrise	191 210 1SR
Sunset	191 210 1SS

Opção: Com válvula clic-clac 1 1/4" - Elo

Option: With push-open waste set 1 1/4" - Elo

Opción: Con desagüe clic-clac 1 1/4" - Elo



Cromado • Chrome	191 211 1CR
Night Sky	191 211 1NS
Pure White	191 211 1PW
Morning Mist	191 211 1MM
Gunmetal	191 211 1MG
Sunrise	191 211 1SR
Sunset	191 211 1SS



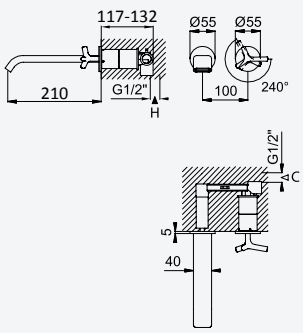

Misturadora progressiva de lavatório à parede, 2 furos

2 hole, progressive wall basin mixer

Mezclador progresivo de lavabo mural de 2 orifícios

Cromado • Chrome	191 850 1CR
Night Sky	191 850 1NS
Pure White	191 850 1PW
Morning Mist	191 850 1MM
Gunmetal	191 850 1MG
Sunrise	191 850 1SR
Sunset	191 850 1SS

200 110 1NO

Opção: Com válvula clic-clac 1 1/4" - Elo

Option: With push-open waste set 1 1/4" - Elo

Opción: Con desagüe clic-clac 1 1/4" - Elo



Cromado • Chrome	191 851 1CR
Night Sky	191 851 1NS
Pure White	191 851 1PW
Morning Mist	191 851 1MM
Gunmetal	191 851 1MG
Sunrise	191 851 1SR
Sunset	191 851 1SS

200 110 1NO

BRUMA

GN



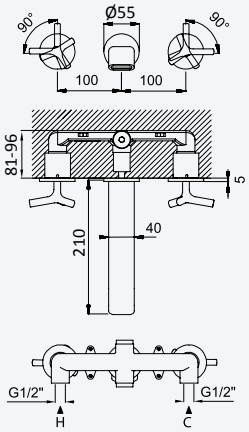

Misturadora de lavatório à parede, 3 furos

3 hole, wall basin mixer

Mezclador bimando empotrable de 3 orificios, para lavabo

Cromado • Chrome	191 860 1CR
Night Sky	191 860 1NS
Pure White	191 860 1PW
Morning Mist	191 860 1MM
Gunmetal	191 860 1MG
Sunrise	191 860 1SR
Sunset	191 860 1SS

200 150 4NO

Opção: Com válvula clic-clac 1 1/4" - Elo

Option: With push-open waste set 1 1/4" - Elo

Opción: Con desagüe clic-clac 1 1/4" - Elo

Cromado • Chrome	191 861 1CR
Night Sky	191 861 1NS
Pure White	191 861 1PW
Morning Mist	191 861 1MM
Gunmetal	191 861 1MG
Sunrise	191 861 1SR
Sunset	191 861 1SS

200 150 4NO



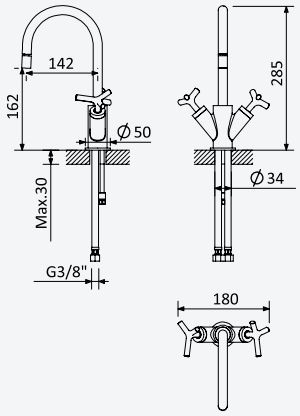

Monobloco de bidé

Bidet mixer

Monoblock de bidé

Cromado • Chrome	191 020 1CR
Night Sky	191 020 1NS
Pure White	191 020 1PW
Morning Mist	191 020 1MM
Gunmetal	191 020 1MG
Sunrise	191 020 1SR
Sunset	191 020 1SS

Opção: Com válvula clic-clac 1 1/4" - Elo

Option: With push-open waste set 1 1/4" - Elo

Opción: Con desagüe clic-clac 1 1/4" - Elo

Cromado • Chrome	191 021 1CR
Night Sky	191 021 1NS
Pure White	191 021 1PW
Morning Mist	191 021 1MM
Gunmetal	191 021 1MG
Sunrise	191 021 1SR
Sunset	191 021 1SS



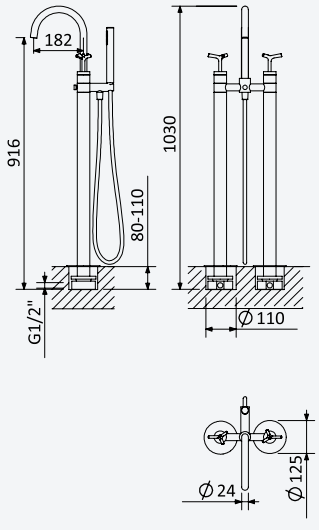

Misturadora de banheira e duche, montagem ao chão

Bath/shower mixer, floor-mounted

Batería para baño y ducha con toma a suelo

Cromado • Chrome	191 800 1CR
Night Sky	191 800 1NS
Pure White	191 800 1PW
Morning Mist	191 800 1MM
Gunmetal	191 800 1MG
Sunrise	191 800 1SR
Sunset	191 800 1SS

INT 340 1NO



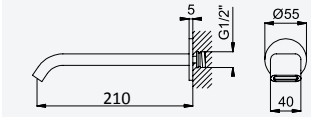

Bica de banheira, montagem à parede - ZenR

Bath wall spout - ZenR

Caño de bañera mural - ZenR

Cromado • Chrome	145 642 1CR
Night Sky	145 642 1NS
Pure White	145 642 1PW
Morning Mist	145 642 1MM
Gunmetal	145 642 1MG
Sunrise	145 642 1SR
Sunset	145 642 1SS

GN



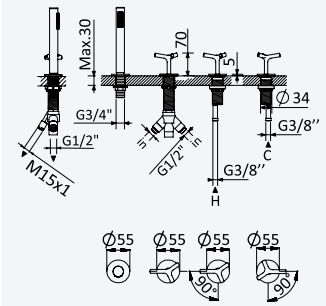

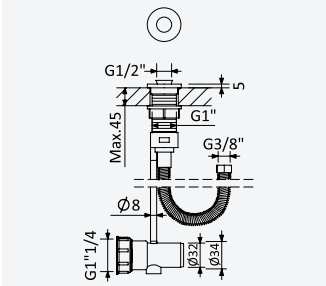

Misturadora de duche montagem à bancada, com chuveiro de mão - 2 saídas

Deck mounted shower mixer, with handshower set - 2 outlets

Mezclador para ducha de repisa con set de ducha de mano - 2 salidas

Cromado • Chrome	191 501 1CR
Night Sky	191 501 1NS
Pure White	191 501 1PW
Morning Mist	191 501 1MM
Gunmetal	191 501 1MG
Sunrise	191 501 1SR
Sunset	191 501 1SS

Sistema de escoamento com descarga, bicha Lux cinzenta e terminais à cor - Elo

Integrated outlet for splash water, grey Lux shower hose with colored fittings - Elo

Sumidero y conexión al desagüe, flexo Lux gris con accesorios de color - Elo

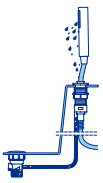

Cromado • Chrome	161 003 0CR
Night Sky	161 003 0NS
Pure White	161 003 0PW
Morning Mist	161 003 0MM
Gunmetal	161 003 0MG
Sunrise	161 003 0SR
Sunset	161 003 0SS



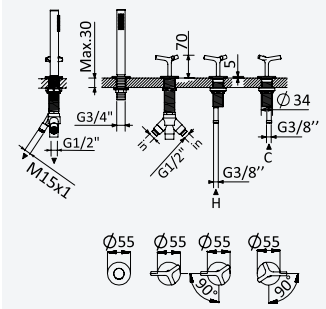

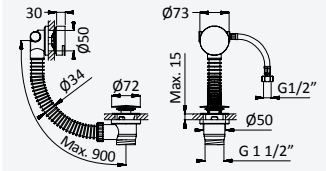

Sistema de banheira, montagem à bancada, com chuveiro mão e válvula com bica de enchimento para banheira

Deck-mounted bath-shower set with handshower and bath filler with waste and overflow

Sistema para baño y ducha de repisa con ducha de mano y sistema de llenado y vaciado para bañeras

Cromado • Chrome	191 420 1CR
Night Sky	191 420 1NS
Pure White	191 420 1PW
Morning Mist	191 420 1MM
Gunmetal	191 420 1MG
Sunrise	191 420 1SR
Sunset	191 420 1SS



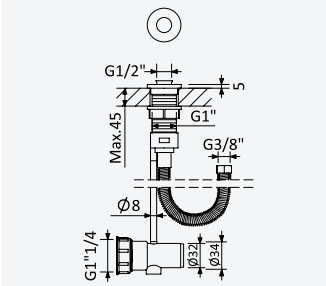

Sistema de escoamento com descarga, bicha Lux cinzenta e terminais à cor - Elo

Integrated outlet for splash water, grey Lux shower hose with colored fittings - Elo

Sumidero y conexión al desagüe, flexo Lux gris con accesorios de color - Elo

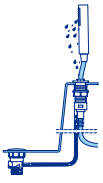

Cromado • Chrome	161 003 0CR
Night Sky	161 003 0NS
Pure White	161 003 0PW
Morning Mist	161 003 0MM
Gunmetal	161 003 0MG
Sunrise	161 003 0SR
Sunset	161 003 0SS

BRUMA

GN



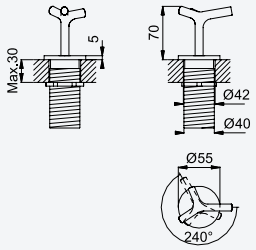

Misturadora progressiva de montagem à bancada, com 1 saída

Deck-mounted progressive mixer, with 1 outlet

Mezclador progresivo sobre encimera, con 1 salida

Cromado • Chrome	191 902 1CR
Night Sky	191 902 1NS
Pure White	191 902 1PW
Morning Mist	191 902 1MM
Gunmetal	191 902 1MG
Sunrise	191 902 1SR
Sunset	191 902 1SS



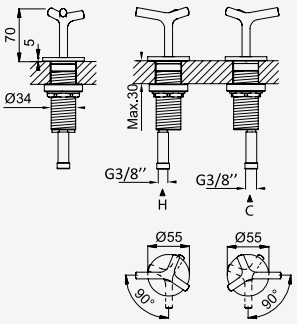

Misturadora de 2 furos, montagem à bancada, com 1 saída

2 hole deck-mounted mixer, with 1 outlet

Mezclador bimando de repisa de 2 orificios, con 1 salida

Cromado • Chrome	191 910 1CR
Night Sky	191 910 1NS
Pure White	191 910 1PW
Morning Mist	191 910 1MM
Gunmetal	191 910 1MG
Sunrise	191 910 1SR
Sunset	191 910 1SS



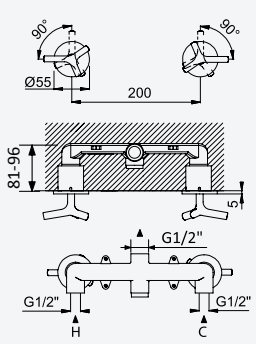

Misturadora embutida de 2 furos, com 1 saída

2 hole concealed mixer, with 1 outlet

Mezclador bimando empotrable de 2 orificios, con 1 salida

Cromado • Chrome	191 602 1CR
Night Sky	191 602 1NS
Pure White	191 602 1PW
Morning Mist	191 602 1MM
Gunmetal	191 602 1MG
Sunrise	191 602 1SR
Sunset	191 602 1SS

200 150 5NO



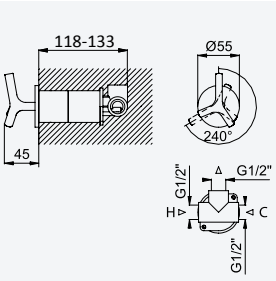

Misturadora progressiva embutida, com 1 saída

Concealed progressive mixer, with 1 outlet

Mezclador progresivo empotrable, con 1 salida

Cromado • Chrome	191 601 1CR
Night Sky	191 601 1NS
Pure White	191 601 1PW
Morning Mist	191 601 1MM
Gunmetal	191 601 1MG
Sunrise	191 601 1SR
Sunset	191 601 1SS

200 200 1NO



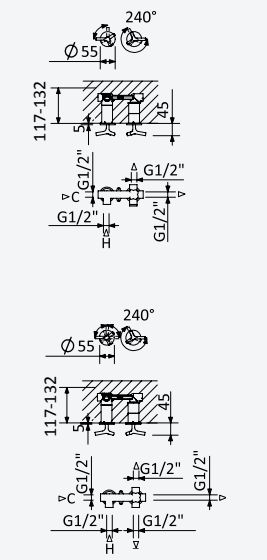

Misturadora progressiva embutida, com 2 saídas

Concealed progressive mixer, with 2 outlets

Mezclador progresivo empotrable, con 2 salidas

Cromado • Chrome	191 652 1CR
Night Sky	191 652 1NS
Pure White	191 652 1PW
Morning Mist	191 652 1MM
Gunmetal	191 652 1MG
Sunrise	191 652 1SR
Sunset	191 652 1SS

200 230 1NO

Misturadora progressiva embutida, com 3 saídas

Concealed progressive mixer, with 3 outlets

Mezclador progresivo empotrable, con 3 salidas

Cromado • Chrome	191 653 1CR
Night Sky	191 653 1NS
Pure White	191 653 1PW
Morning Mist	191 653 1MM
Gunmetal	191 653 1MG
Sunrise	191 653 1SR
Sunset	191 653 1SS

200 230 2NO



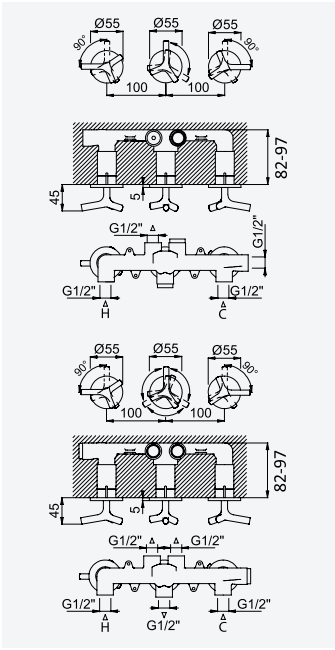

Misturadora embutida de 3 furos, com 2 saídas

3 hole concealed mixer, with 2 outlets

Mezclador bimando empotrable de 3 orificios, con 2 salidas

Cromado • Chrome	191 310 1CR
Night Sky	191 310 1NS
Pure White	191 310 1PW
Morning Mist	191 310 1MM
Gunmetal	191 310 1MG
Sunrise	191 310 1SR
Sunset	191 310 1SS

200 250 1NO

Misturadora embutida de 3 furos, com 3 saídas

3 hole concealed mixer, with 3 outlets

Mezclador bimando empotrable de 3 orificios, con 3 salidas

Cromado • Chrome	191 310 2CR
Night Sky	191 310 2NS
Pure White	191 310 2PW
Morning Mist	191 310 2MM
Gunmetal	191 310 2MG
Sunrise	191 310 2SR
Sunset	191 310 2SS

200 250 2NO



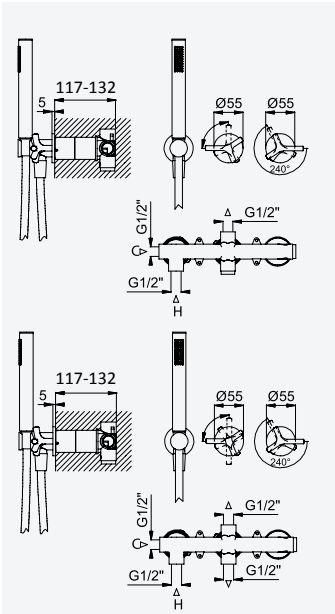

Misturadora progressiva embutida de 2 saídas, com chuveiro de mão

Progressive concealed 2 outlets mixer, with handshower set

Mezclador progresivo empotrable de 2 salidas, con set de ducha de mano

Cromado • Chrome	191 142 1CR
Night Sky	191 142 1NS
Pure White	191 142 1PW
Morning Mist	191 142 1MM
Gunmetal	191 142 1MG
Sunrise	191 142 1SR
Sunset	191 142 1SS

200 240 3NO

Misturadora progressiva embutida de 3 saídas, com chuveiro de mão

Progressive concealed 3 outlets mixer, with handshower set

Mezclador progresivo empotrable de 3 salidas, con set de ducha de mano

Cromado • Chrome	191 143 1CR
Night Sky	191 143 1NS
Pure White	191 143 1PW
Morning Mist	191 143 1MM
Gunmetal	191 143 1MG
Sunrise	191 143 1SR
Sunset	191 143 1SS

200 240 4NO



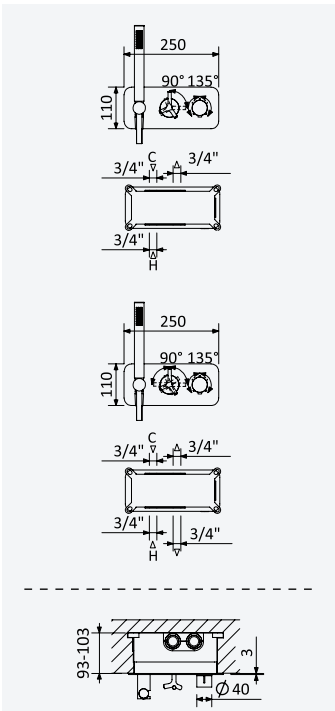

Misturadora termostática embutida de 2 saídas, com chuveiro de mão

Thermostatic concealed 2 outlets mixer, with handshower set

Mezclador termostático empotrable de 2 salidas, con set de ducha de mano

Cromado • Chrome	191 200 1CR
Night Sky	191 200 1NS
Pure White	191 200 1PW
Morning Mist	191 200 1MM
Gunmetal	191 200 1MG
Sunrise	191 200 1SR
Sunset	191 200 1SS

INT 630 3NO

Misturadora termostática embutida de 3 saídas, com chuveiro de mão

Thermostatic concealed 3 outlets mixer, with handshower set

Mezclador termostático empotrable de 3 salidas, con set de ducha de mano

Cromado • Chrome	191 280 1CR
Night Sky	191 280 1NS
Pure White	191 280 1PW
Morning Mist	191 280 1MM
Gunmetal	191 280 1MG
Sunrise	191 280 1SR
Sunset	191 280 1SS

INT 630 4NO

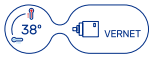

GN

BRUMA

GN

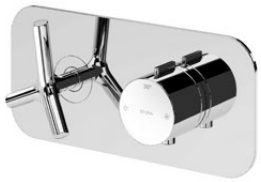

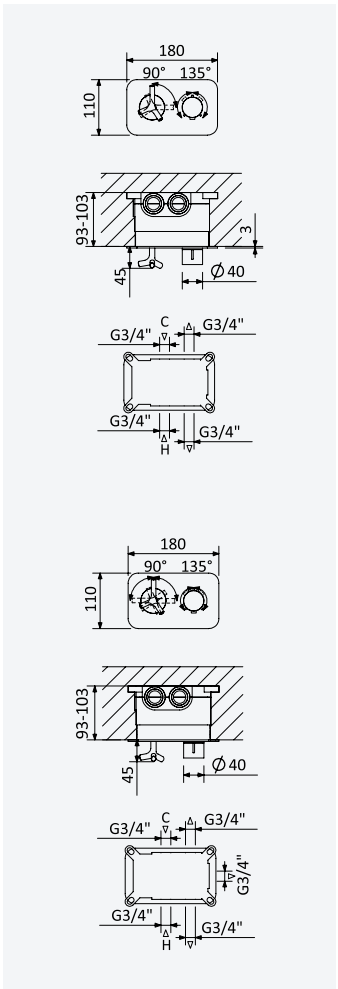

38° VERNET

Misturadora termostática embutida, com 2 saídas

Concealed thermostatic mixer, with 2 outlets

Mezclador termostático empotrable, con 2 salidas

Cromado • Chrome	191 622 1CR
Night Sky	191 622 1NS
Pure White	191 622 1PW
Morning Mist	191 622 1MM
Gunmetal	191 622 1MG
Sunrise	191 622 1SR
Sunset	191 622 1SS

INT 610 3NO

Misturadora termostática embutida, com 3 saídas

Concealed thermostatic mixer, with 3 outlets

Mezclador termostático empotrable, con 3 salidas

Cromado • Chrome	191 623 1CR
Night Sky	191 623 1NS
Pure White	191 623 1PW
Morning Mist	191 623 1MM
Gunmetal	191 623 1MG
Sunrise	191 623 1SR
Sunset	191 623 1SS

INT 610 4NO



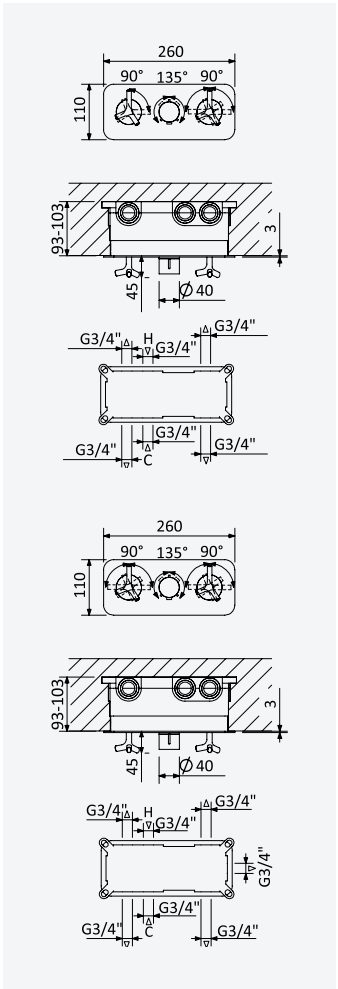

38° VERNET

Misturadora termostática embutida, com 4 saídas

Concealed thermostatic mixer, with 4 outlets

Mezclador termostático empotrable, con 4 salidas

Cromado • Chrome	191 634 1CR
Night Sky	191 634 1NS
Pure White	191 634 1PW
Morning Mist	191 634 1MM
Gunmetal	191 634 1MG
Sunrise	191 634 1SR
Sunset	191 634 1SS

INT 620 4NO

Misturadora termostática embutida, com 5 saídas

Concealed thermostatic mixer, with 5 outlets

Mezclador termostático empotrable, con 5 salidas

Cromado • Chrome	191 635 1CR
Night Sky	191 635 1NS
Pure White	191 635 1PW
Morning Mist	191 635 1MM
Gunmetal	191 635 1MG
Sunrise	191 635 1SR
Sunset	191 635 1SS

INT 620 5NO

GN



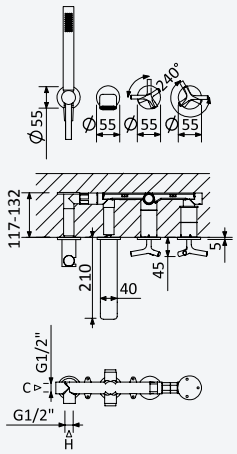

Misturadora progressiva embutida com bica de banheira ZenR e chuveiro de mão Elo

Progressive concealed single lever mixer, with ZenR bath spout and handshower set Elo

Mezclador progresivo empotrable con caño de bañera ZenR y set de ducha de mano Elo

Cromado • Chrome	191 192 1CR
Night Sky	191 192 1NS
Pure White	191 192 1PW
Morning Mist	191 192 1MM
Gunmetal	191 192 1MG
Sunrise	191 192 1SR
Sunset	191 192 1SS

200 300 3NO

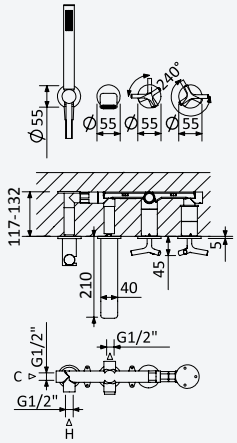

Misturadora progressiva embutida de 3 saídas, com bica de banheira ZenR e chuveiro de mão Elo

Progressive concealed single lever 3 outlets mixer, with ZenR bath spout and handshower set Elo

Mezclador progresivo empotrable de 3 salidas con caño de bañera ZenR y set de ducha de mano Elo

Cromado • Chrome	191 193 1CR
Night Sky	191 193 1NS
Pure White	191 193 1PW
Morning Mist	191 193 1MM
Gunmetal	191 193 1MG
Sunrise	191 193 1SR
Sunset	191 193 1SS

200 300 4NO



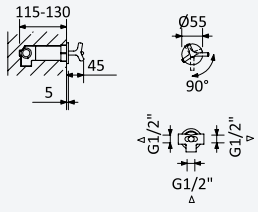

Inversor com 2 saídas

Diverter with 2 outlets

Inversor con 2 salidas

Cromado • Chrome	191 702 1CR
Night Sky	191 702 1NS
Pure White	191 702 1PW
Morning Mist	191 702 1MM
Gunmetal	191 702 1MG
Sunrise	191 702 1SR
Sunset	191 702 1SS

INT 410 1NO

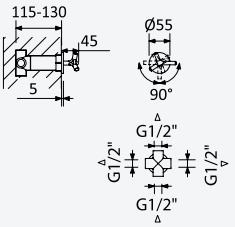

Inversor com 3 saídas

Diverter with 3 outlets

Inversor con 3 salidas

Cromado • Chrome	191 703 1CR
Night Sky	191 703 1NS
Pure White	191 703 1PW
Morning Mist	191 703 1MM
Gunmetal	191 703 1MG
Sunrise	191 703 1SR
Sunset	191 703 1SS

INT 410 2NO

BRUMA

GN

BRUMA AirEcoDrop





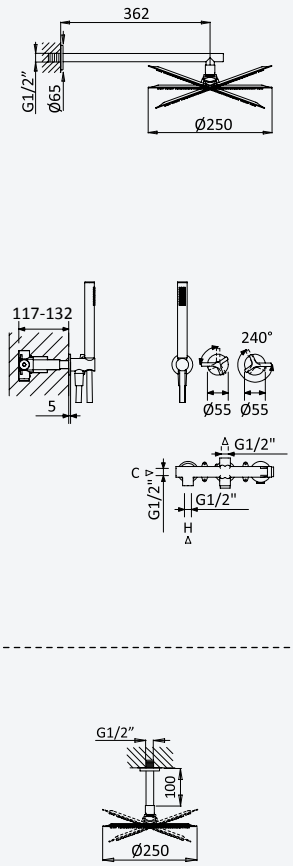

Sistema embutido de duche progressivo com chuveiro de parede Ø250 mm em inox e kit de chuveiro mão

Progressive concealed shower set with inox shower head Ø250 mm, handshower set

Sistema de ducha progresivo empotrado con alcachofa de ducha Ø250 mm en inox y set de ducha de mano



Cromado • Chrome	191 742 1CR
Night Sky	191 742 1NS
Pure White	191 742 1PW
Morning Mist	191 742 1MM
Gunmetal	191 742 1MG
Sunrise	191 742 1SR
Sunset	191 742 1SS

200 240 3NO

Opção: Chuveiro fixo de tecto Ø250 mm em inox e braço 100 mm

Option: Inox shower head Ø250 mm with ceiling shower arm 100 mm

Opcíon: Alcachofa de ducha Ø250 mm en inox con brazo de techo 100 mm



Cromado • Chrome	191 752 1CR
Night Sky	191 752 1NS
Pure White	191 752 1PW
Morning Mist	191 752 1MM
Gunmetal	191 752 1MG
Sunrise	191 752 1SR
Sunset	191 752 1SS

200 240 3NO

BRUMA AirEcoDrop







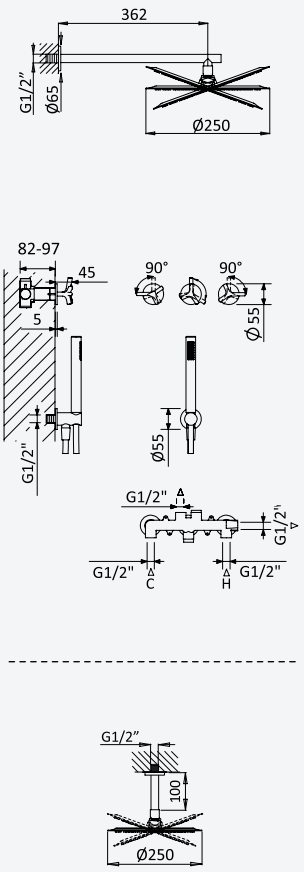

Sistema embutido de duche com chuveiro de parede Ø250 mm em inox e kit de chuveiro mão separado

Concealed shower set with inox shower head Ø250 mm and separate handshower set

Sistema de ducha empotrado con alcachofa de ducha Ø250 mm en inox y set de ducha de mano separado



Cromado • Chrome	191 310 3CR
Night Sky	191 310 3NS
Pure White	191 310 3PW
Morning Mist	191 310 3MM
Gunmetal	191 310 3MG
Sunrise	191 310 3SR
Sunset	191 310 3SS

200 250 1NO

Opção: Chuveiro fixo de tecto Ø250 mm em inox e braço 100 mm

Option: Inox shower head Ø250 mm with ceiling shower arm 100 mm

Opcíon: Alcachofa de ducha Ø250 mm en inox con brazo de techo 100 mm



Cromado • Chrome	191 310 4CR
Night Sky	191 310 4NS
Pure White	191 310 4PW
Morning Mist	191 310 4MM
Gunmetal	191 310 4MG
Sunrise	191 310 4SR
Sunset	191 310 4SS

200 250 1NO

BRUMA AirEcoDrop



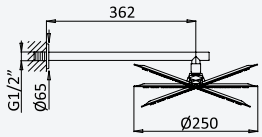

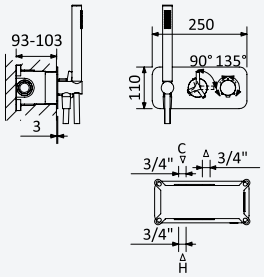



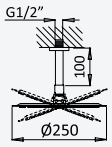

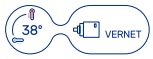

Sistema embutido de duche termostático com chuveiro de parede Ø250 mm em inox e kit de chuveiro mão

Thermostatic concealed shower set with inox shower head Ø250 mm and handshower set

Sistema de ducha termostático empotrado con alcachofa de ducha Ø250 mm en inox y set de ducha de mano



Cromado • Chrome	191 782 1CR
Night Sky	191 782 1NS
Pure White	191 782 1PW
Morning Mist	191 782 1MM
Gunmetal	191 782 1MG
Sunrise	191 782 1SR
Sunset	191 782 1SS

INT 630 3NO

GN

Opção: Chuveiro fixo de tecto Ø250 mm em inox e braço 100 mm

Option: Inox shower head Ø250 mm with ceiling shower arm 100 mm

Opcíon: Alcachofa de ducha Ø250 mm en inox con brazo de techo 100 mm



Cromado • Chrome	191 792 1CR
Night Sky	191 792 1NS
Pure White	191 792 1PW
Morning Mist	191 792 1MM
Gunmetal	191 792 1MG
Sunrise	191 792 1SR
Sunset	191 792 1SS

INT 630 3NO

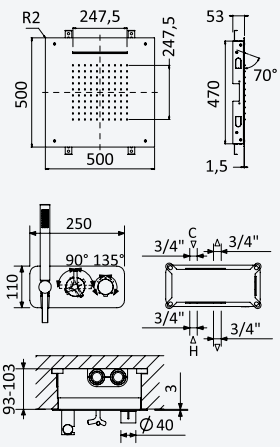



Sistema termostático embutido de duche com chuveiro de tecto (Chuva/Cascata) e chuveiro mão

Thermostatic concealed shower set with overhead shower (Rain/Cascade) and handshower set

Sistema de ducha termostático empotrado con ducha instalación en el techo (Lluvia/Cascada) y set de ducha de mano



Cromado • Chrome	191 788 1CR
Night Sky	191 788 1NS
Pure White	191 788 1PW
Morning Mist	191 788 1MM

INT 630 4NO

Opção: Chuveiro em INOX, de embutir no tecto 500x500 mm (Chuva)

Option: Steel shower head for ceiling installation, 500x500 mm (Rain)

Opcíon: Rociador de ducha, en INOX, a techo 500x500 mm (Lluvia)



Cromado • Chrome	191 787 1CR
Night Sky	191 787 1NS
Pure White	191 787 1PW
Morning Mist	191 787 1MM

INT 630 3NO

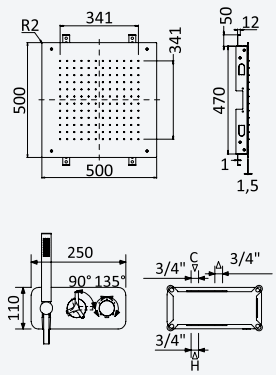



Opção: Chuveiro em INOX, de embutir no tecto 380x380 mm (Chuva)

Option: Steel shower head for ceiling installation, 380x380 mm (Rain)

Opcíon: Rociador de ducha, en INOX, a techo 380x380 mm (Lluvia)



Cromado • Chrome	191 786 1CR
Night Sky	191 786 1NS
Pure White	191 786 1PW
Morning Mist	191 786 1MM

INT 630 3NO

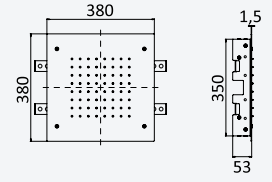



BRUMA

GN

BRUMA AirEcoDrop







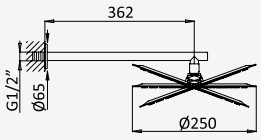

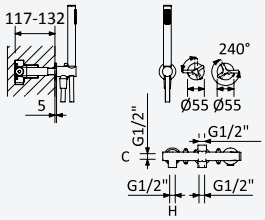

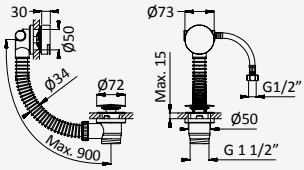

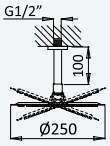

Sistema progressivo embutido de banheira, com chuveiro de parede Ø250 mm, kit de chuveiro mão e válvula com bica de enchimento para banheira

Progressive concealed bath-shower set, with shower head Ø250 mm, handshower set and bath filler with waste and overflow

Sistema de baño y ducha progresivo empotrado, con alcachofa de ducha Ø250 mm, set de ducha de mano y sistema de llenado y vaciado para bañeras



Cromado • Chrome	191 352 1CR
Night Sky	191 352 1NS
Pure White	191 352 1PW
Morning Mist	191 352 1MM
Gunmetal	191 352 1MG
Sunrise	191 352 1SR
Sunset	191 352 1SS

200 240 4NO

Opção: Chuveiro fixo de tecto Ø250 mm em inox e braço 100 mm

Option: Inox shower head Ø250 mm with ceiling shower arm 100 mm

Opcíon: Alcachofa de ducha Ø250 mm en inox con brazo de techo 100 mm



Cromado • Chrome	191 362 1CR
Night Sky	191 362 1NS
Pure White	191 362 1PW
Morning Mist	191 362 1MM
Gunmetal	191 362 1MG
Sunrise	191 362 1SR
Sunset	191 362 1SS

200 240 4NO

BRUMA AirEcoDrop







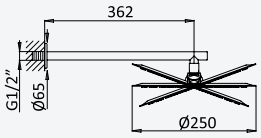

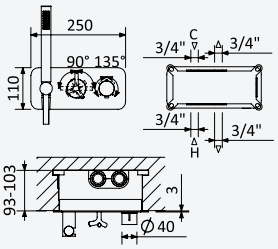

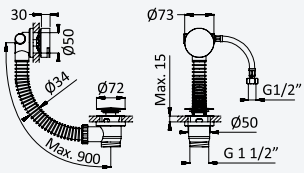

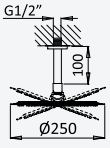

Sistema termostático embutido de banheira, com chuveiro de parede Ø250 mm, kit de chuveiro mão e válvula com bica de enchimento para banheira

Thermostatic concealed bath-shower set, with shower head Ø250 mm, handshower set and bath filler with waste and overflow

Sistema de baño y ducha termostático empotrado, con alcachofa de ducha Ø250 mm, set de ducha de mano y sistema de llenado y vaciado para bañeras



Cromado • Chrome	191 502 1CR
Night Sky	191 502 1NS
Pure White	191 502 1PW
Morning Mist	191 502 1MM
Gunmetal	191 502 1MG
Sunrise	191 502 1SR
Sunset	191 502 1SS

INT 630 4NO

Opção: Chuveiro fixo de tecto Ø250 mm em inox e braço 100 mm

Option: Inox shower head Ø250 mm with ceiling shower arm 100 mm

Opcíon: Alcachofa de ducha Ø250 mm en inox con brazo de techo 100 mm



Cromado • Chrome	191 512 1CR
Night Sky	191 512 1NS
Pure White	191 512 1PW
Morning Mist	191 512 1MM
Gunmetal	191 512 1MG
Sunrise	191 512 1SR
Sunset	191 512 1SS

INT 630 4NO



BRUMA AirEcoDrop



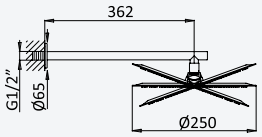

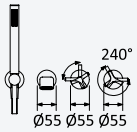

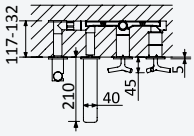



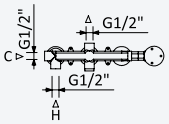

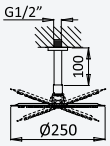

Sistema progressivo embutido de banheira, com chuveiro de parede Ø250 mm, kit de chuveiro mão Elo e bica de banheira ZenR

Progressive concealed bath-shower set, with shower head Ø250 mm, Elo handshower set and ZenR bath spout

Sistema de baño y ducha progresivo empotrado, con alcachofa de ducha Ø250 mm, set de ducha de mano Elo y caño de bañera ZenR



Cromado • Chrome	191 312 1CR
Night Sky	191 312 1NS
Pure White	191 312 1PW
Morning Mist	191 312 1MM
Gunmetal	191 312 1MG
Sunrise	191 312 1SR
Sunset	191 312 1SS

200 300 4NO

GN

Opção: Chuveiro fixo de tecto Ø250 mm em inox e braço 100 mm

Option: Inox shower head Ø250 mm with ceiling shower arm 100 mm

Opcíon: Alcachofa de ducha Ø250 mm en inox con brazo de techo 100 mm



Cromado • Chrome	191 322 1CR
Night Sky	191 322 1NS
Pure White	191 322 1PW
Morning Mist	191 322 1MM
Gunmetal	191 322 1MG
Sunrise	191 322 1SR
Sunset	191 322 1SS

200 300 4NO



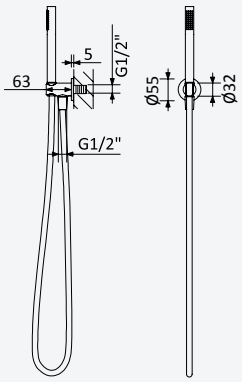



Conjunto de duche com curva de saída, bicha Lux 175cm e chuveiro de mão Elo em latão - Genesi

Shower set with outlet elbow, Lux hose 175cm and brass Elo handshower - Genesi

Conjunto de ducha con codo de salida, flexo Lux 175cm y ducha de mano Elo en latón - Genesi

Cromado • Chrome	191 590 0CR
Night Sky	191 590 0NS
Pure White	191 590 0PW
Morning Mist	191 590 0MM
Gunmetal	191 590 0MG
Sunrise	191 590 0SR
Sunset	191 590 0SS

Opção: Chuveiro de mão Body&Soul

Option: Body&Soul handshower

Opcíon: Ducha de mano Body&Soul



Cromado / Pure White 191 590 1CR

3x



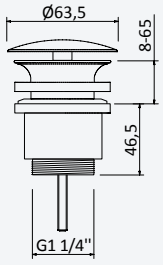

Válvula Clic-clac 1 1/4" com e sem respiro

Push-open waste set 1 1/4" with or without overflow

Válvula de desagüe clic-clac 1 1/4" con o sin rebosadero

Cromado • Chrome	150 590 2CR
Night Sky	150 590 2NS
Pure White	150 590 2PW
Morning Mist	150 590 2MM
Gunmetal	150 590 2MG
Sunrise	150 590 2SR
Sunset	150 590 2SS

BRUMA

GN

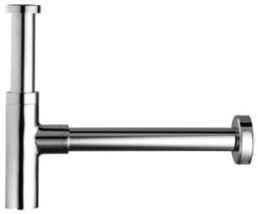

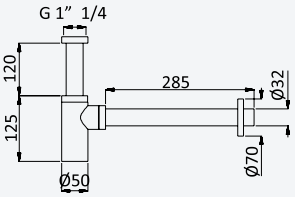

Sifão de 1 1/4" - Elo

Bottle trap, 1 1/4" - Elo

Sifón de lavabo 1 1/4" - Elo

Cromado • Chrome	137 000 1CR
Night Sky	137 000 1NS
Pure White	137 000 1PW
Morning Mist	137 000 1MM
Gunmetal	137 000 1MG
Sunrise	137 000 1SR
Sunset	137 000 1SS



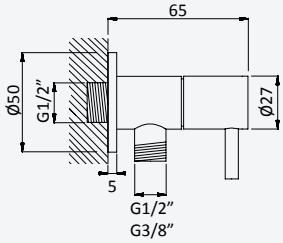

Torneira de esquadria 3/8" - Elo

3/8" angle tap with connection - Elo

Llave de corte 3/8" - Elo

Cromado • Chrome	125 280 1CR
Night Sky	125 280 1NS
Pure White	125 280 1PW
Morning Mist	125 280 1MM
Gunmetal	125 280 1MG
Sunrise	125 280 1SR
Sunset	125 280 1SS

Torneira de esquadria 1/2" - Elo

1/2" angle tap with connection - Elo

Llave de corte 1/2" - Elo

Cromado • Chrome	125 200 1CR
Night Sky	125 200 1NS
Pure White	125 200 1PW
Morning Mist	125 200 1MM
Gunmetal	125 200 1MG
Sunrise	125 200 1SR
Sunset	125 200 1SS



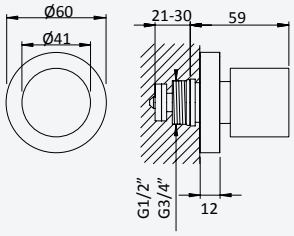

Torneira de passagem 1/2" - EliteR

Stop Valve 1/2” - EliteR

Llave de paso 1/2" - EliteR

Cromado • Chrome	180 590 3CR
Night Sky	180 590 3NS
Pure White	180 590 3PW
Morning Mist	180 590 3MM
Gunmetal	180 590 3MG
Sunrise	180 590 3SR
Sunset	180 590 3SS

Torneira de passagem 3/4" - EliteR

Stop Valve 3/4" - EliteR

Llave de paso 3/4” - EliteR

Cromado • Chrome	180 590 4CR
Night Sky	180 590 4NS
Pure White	180 590 4PW
Morning Mist	180 590 4MM
Gunmetal	180 590 4MG
Sunrise	180 590 4SR
Sunset	180 590 4SS



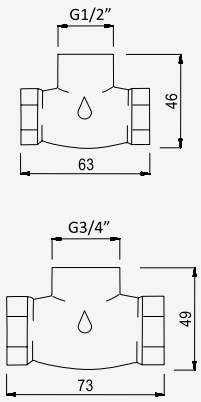

Caixa de passagem, para passador - 1/2"

Concealed body for stop valve - 1/2"

Elemento empotrado para llave de paso - 1/2"

156 745 0N0

Caixa de passagem, para passador - 3/4"

Concealed body for stop valve - 3/4"

Elemento empotrado para llave de paso - 3/4"

156 745 1N0

GN



FLOWING ART

Breeze





BZ

BRUMA

BZ



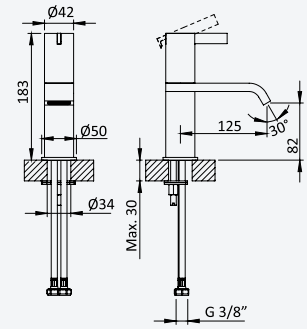

Monocomando de lavatório
Basin mixer
Monomando de lavabo

Cromado • Chrome	168 000 0CR
Night Sky	168 000 0NS
Pure White	168 000 0PW
Morning Mist	168 000 0MM
Gunmetal	168 000 0MG
Sunrise	168 000 0SR
Sunset	168 000 0SS

Opção: Com válvula clic-clac 1 1/4" - Elo
Option: With push-open waste set 1 1/4" - Elo
Opción: Con desagüe clic-clac 1 1/4" - Elo

Cromado • Chrome	168 000 1CR
Night Sky	168 000 1NS
Pure White	168 000 1PW
Morning Mist	168 000 1MM
Gunmetal	168 000 1MG
Sunrise	168 000 1SR
Sunset	168 000 1SS



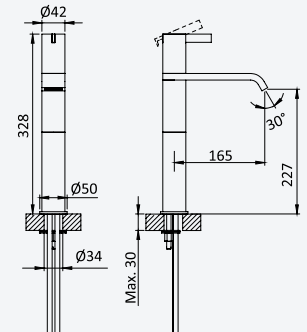

Monocomando de lavatório, para lavatórios altos
Basin mixer for free-standing basins
Monomando de lavabo con aumento

Cromado • Chrome	168 000 2CR
Night Sky	168 000 2NS
Pure White	168 000 2PW
Morning Mist	168 000 2MM
Gunmetal	168 000 2MG
Sunrise	168 000 2SR
Sunset	168 000 2SS

Opção: Com válvula clic-clac 1 1/4" - Elo
Option: With push-open waste set 1 1/4" - Elo
Opción: Con desagüe clic-clac 1 1/4" - Elo

Cromado • Chrome	168 000 3CR
Night Sky	168 000 3NS
Pure White	168 000 3PW
Morning Mist	168 000 3MM
Gunmetal	168 000 3MG
Sunrise	168 000 3SR
Sunset	168 000 3SS



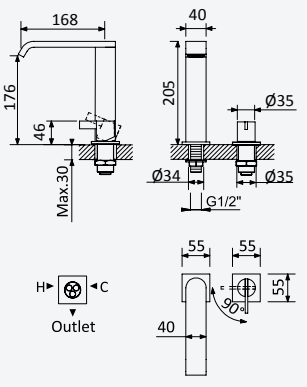

Monocomando de lavatório 2 furos, montagem à bancada
Deck-mounted, 2 hole basin mixer
Monomando de repisa para lavabo de 2 orificios

Cromado • Chrome	168 000 5CR
Night Sky	168 000 5NS
Pure White	168 000 5PW
Morning Mist	168 000 5MM
Gunmetal	168 000 5MG
Sunrise	168 000 5SR
Sunset	168 000 5SS

Opção: Com válvula clic-clac 1 1/4" - Elo
Option: With push-open waste set 1 1/4" - Elo
Opción: Con desagüe clic-clac 1 1/4" - Elo

Cromado • Chrome	168 000 6CR
Night Sky	168 000 6NS
Pure White	168 000 6PW
Morning Mist	168 000 6MM
Gunmetal	168 000 6MG
Sunrise	168 000 6SR
Sunset	168 000 6SS



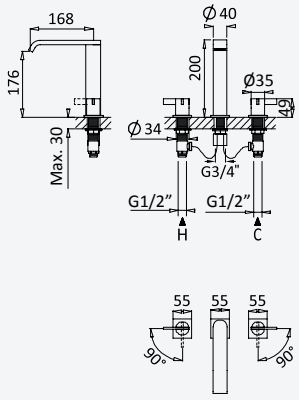

Misturadora de lavatório 3 furos, montagem à bancada

Deck-mounted, 3 hole basin mixer

Monomando de repisa para lavabo, de 3 orificios

Cromado • Chrome	168 250 1CR
Night Sky	168 250 1NS
Pure White	168 250 1PW
Morning Mist	168 250 1MM
Gunmetal	168 250 1MG
Sunrise	168 250 1SR
Sunset	168 250 1SS

Opção: Com válvula clic-clac 1 1/4" - Elo

Option: With push-open waste set 1 1/4" - Elo

Opción: Con desagüe clic-clac 1 1/4" - Elo

Cromado • Chrome	168 251 1CR
Night Sky	168 251 1NS
Pure White	168 251 1PW
Morning Mist	168 251 1MM
Gunmetal	168 251 1MG
Sunrise	168 251 1SR
Sunset	168 251 1SS



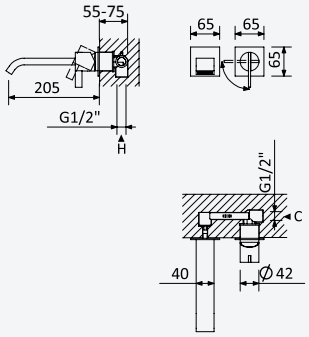

Monocomando de lavatório à parede, com 2 furos

2 hole wall basin mixer

Monomando de lavabo mural de 2 orificios

Cromado • Chrome	168 230 1CR
Night Sky	168 230 1NS
Pure White	168 230 1PW
Morning Mist	168 230 1MM
Gunmetal	168 230 1MG
Sunrise	168 230 1SR
Sunset	168 230 1SS

200 100 1NO

Opção: Com válvula clic-clac 1 1/4" - Elo

Option: With push-open waste set 1 1/4" - Elo

Opción: Con desagüe clic-clac 1 1/4" - Elo

Cromado • Chrome	168 231 1CR
Night Sky	168 231 1NS
Pure White	168 231 1PW
Morning Mist	168 231 1MM
Gunmetal	168 231 1MG
Sunrise	168 231 1SR
Sunset	168 231 1SS

200 100 1NO

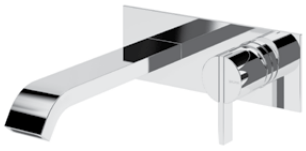

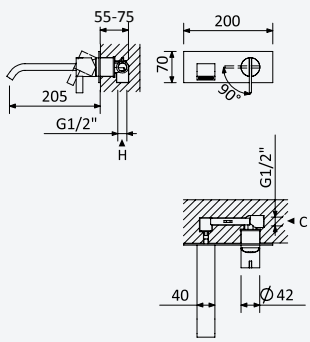

Monocomando de lavatório à parede, de espelho único

Wall basin mixer with single escutcheon

Monomando de lavabo mural de rosetón único

Cromado • Chrome	168 220 1CR
Night Sky	168 220 1NS
Pure White	168 220 1PW
Morning Mist	168 220 1MM
Gunmetal	168 220 1MG
Sunrise	168 220 1SR
Sunset	168 220 1SS

200 100 1NO

Opção: Com válvula clic-clac 1 1/4" - Elo

Option: With push-open waste set 1 1/4" - Elo

Opción: Con desagüe clic-clac 1 1/4" - Elo

Cromado • Chrome	168 221 1CR
Night Sky	168 221 1NS
Pure White	168 221 1PW
Morning Mist	168 221 1MM
Gunmetal	168 221 1MG
Sunrise	168 221 1SR
Sunset	168 221 1SS

200 100 1NO

BRUMA

BZ

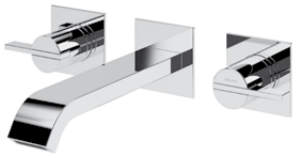

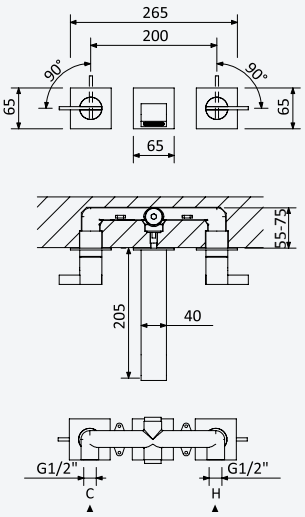

Misturadora de lavatório à parede, 3 furos

3 hole, wall basin mixer

Mezclador bimando empotrable de 3 orificios, para lavabo

Cromado • Chrome	168 240 1CR
Night Sky	168 240 1NS
Pure White	168 240 1PW
Morning Mist	168 240 1MM
Gunmetal	168 240 1MG
Sunrise	168 240 1SR
Sunset	168 240 1SS

200 150 1NO

Opção: Com válvula clic-clac 1 1/4" - Elo

Option: With push-open waste set 1 1/4'' - Elo

Opción: Con desagüe clic-clac 1 1/4'' - Elo

Cromado • Chrome	168 241 1CR
Night Sky	168 241 1NS
Pure White	168 241 1PW
Morning Mist	168 241 1MM
Gunmetal	168 241 1MG
Sunrise	168 241 1SR
Sunset	168 241 1SS

200 150 1NO



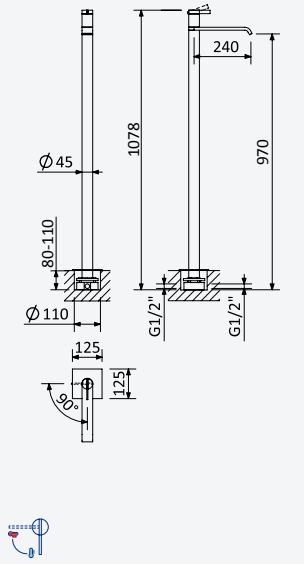

Monocomando de lavatório fixação ao chão

Free-standing single-lever basin mixer

Grifería de lavabo para fijación al suelo

Cromado • Chrome	168 790 1CR
Night Sky	168 790 1NS
Pure White	168 790 1PW
Morning Mist	168 790 1MM
Gunmetal	168 790 1MG
Sunrise	168 790 1SR
Sunset	168 790 1SS

INT 320 1NO

Opção: Com válvula clic-clac 1 1/4" - Elo

Option: With push-open waste set 1 1/4'' - Elo

Opción: Con desagüe clic-clac 1 1/4" - Elo

Cromado • Chrome	168 791 1CR
Night Sky	168 791 1NS
Pure White	168 791 1PW
Morning Mist	168 791 1MM
Gunmetal	168 791 1MG
Sunrise	168 791 1SR
Sunset	168 791 1SS

INT 320 1NO



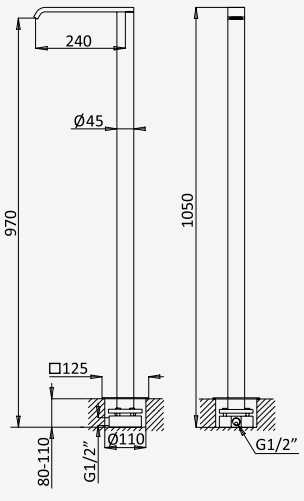

Bica de lavatório, montagem ao chão - EdgeQ

Basin spout, floor-mounted - EdgeQ

Caño de lavabo de pie - EdgeQ

Cromado • Chrome	145 650 3CR
Night Sky	145 650 3NS
Pure White	145 650 3PW
Morning Mist	145 650 3MM
Gunmetal	145 650 3MG
Sunrise	145 650 3SR
Sunset	145 650 3SS

INT 360 1NO

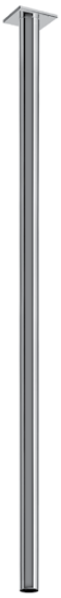

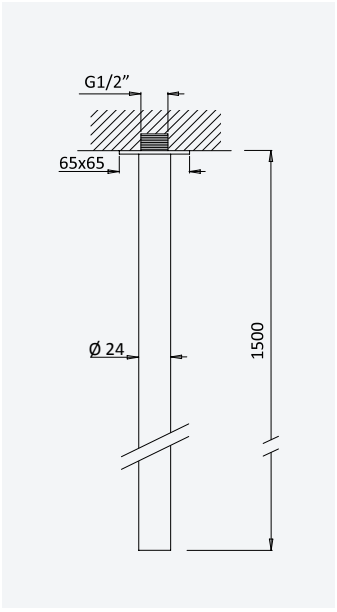

Bica de lavatório, montagem ao tecto - 1,5 mt - EloQ

Basin spout, ceiling-mounted - 1,5 mt - EloQ

Caño de lavabo de techo - 1,5 mt - EloQ

Cromado • Chrome	125 690 1CR
Night Sky	125 690 1NS
Pure White	125 690 1PW
Morning Mist	125 690 1MM
Gunmetal	125 690 1MG
Sunrise	125 690 1SR
Sunset	125 690 1SS



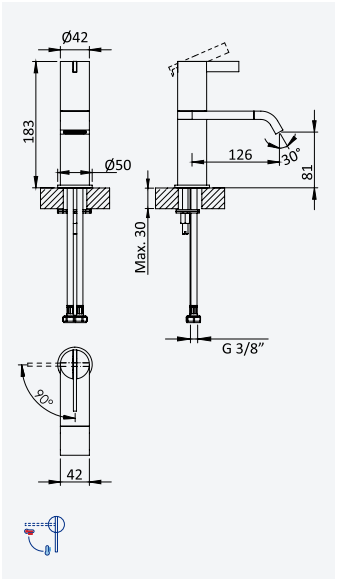

Monocomando de bidé

Bidet mixer

Monocomando de bidé

Cromado • Chrome	168 100 0CR
Night Sky	168 100 0NS
Pure White	168 100 0PW
Morning Mist	168 100 0MM
Gunmetal	168 100 0MM
Sunrise	168 100 0SR
Sunset	168 100 0SS

Opção: Com válvula clic-clac 1 1/4" - Elo

Option: With push-open waste set 1 1/4” - Elo

Opción: Con desagüe clic-clac 1 1/4" - Elo



Cromado • Chrome	168 100 2CR
Night Sky	168 100 2NS
Pure White	168 100 2PW
Morning Mist	168 100 2MM
Gunmetal	168 100 2MM
Sunrise	168 100 2SR
Sunset	168 100 2SS



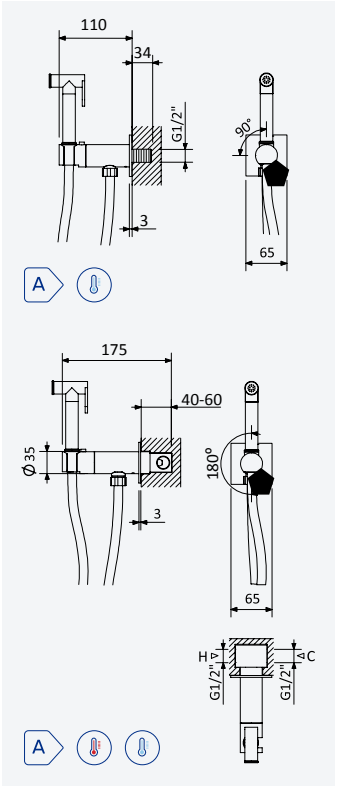

Torneira para bidé WC, abertura 90°. Chuveiro em latão - EloQ

Tap for bidet/toilets, 90° opening. Brass handshower - EloQ

Grifo para bidé WC, apertura 90°. Ducha en latón - EloQ

6 l/m

Latão • Brass • Latón

Cromado • Chrome	145 110 5CR
Night Sky	145 110 5NS
Pure White	145 110 5PW
Morning Mist	145 110 5MM
Gunmetal	145 110 5MG
Sunrise	145 110 5SR
Sunset	145 110 5SS

Misturadora para bidé WC, abertura progressiva 180°. Chuveiro em latão - EloQ

Single lever mixer for bidet/toilets, 180° progressive opening. Brass handshower - EloQ

Mezclador de empotrar para bidé WC, apertura progresiva de 180°. Ducha en latón - EloQ

6 l/m

Latão • Brass • Latón

Cromado • Chrome	145 110 7CR
Night Sky	145 110 7NS
Pure White	145 110 7PW
Morning Mist	145 110 7MM
Gunmetal	145 110 7MG
Sunrise	145 110 7SR
Sunset	145 110 7SS

INT 500 2NO

BRUMA

BZ



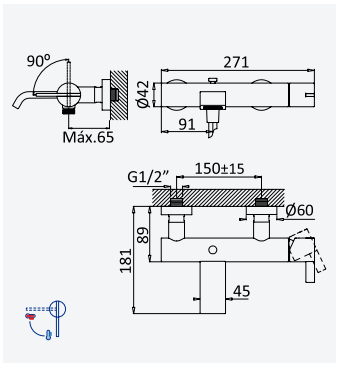

Monocomando de banheira

Single-lever bath/shower mixer

Monomando para baño y ducha

Cromado • Chrome	168 030 1CR
Night Sky	168 030 1NS
Pure White	168 030 1PW
Morning Mist	168 030 1MM
Gunmetal	168 030 1MG
Sunrise	168 030 1SR
Sunset	168 030 1SS



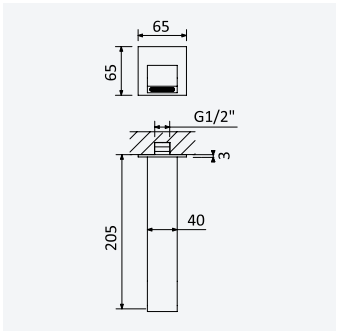

Bica de banheira, montagem à parede - EdgeQ

Bath wall spout - EdgeQ

Caño de bañera mural - EdgeQ

Cromado • Chrome	145 642 3CR
Night Sky	145 642 3NS
Pure White	145 642 3PW
Morning Mist	145 642 3MM
Gunmetal	145 642 3MG
Sunrise	145 642 3SR
Sunset	145 642 3SS



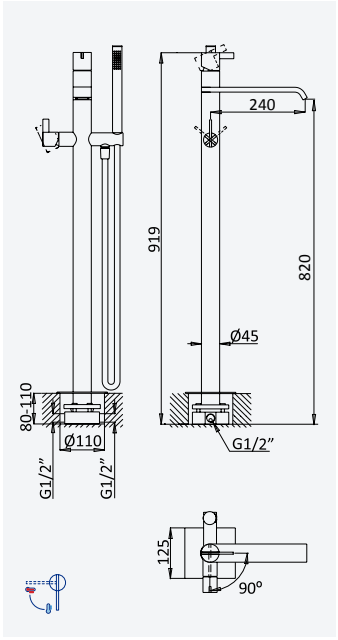

Monocomando de banheira e duche, montagem ao chão

Single-lever bath/shower mixer, floor-mounted

Monomando para baño y ducha de pie

Cromado • Chrome	168 800 1CR
Night Sky	168 800 1NS
Pure White	168 800 1PW
Morning Mist	168 800 1MM
Gunmetal	168 800 1MG
Sunrise	168 800 1SR
Sunset	168 800 1SS

INT 320 1NO



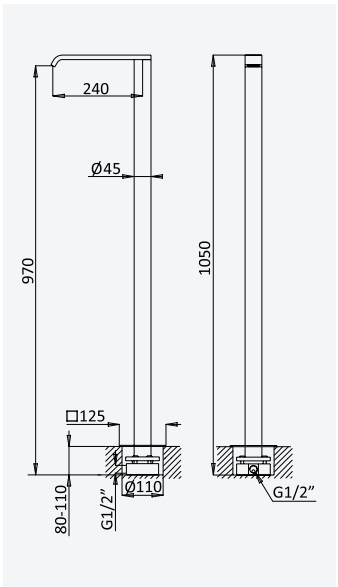

Bica de banheira, montagem ao chão - EdgeQ

Bath spout, floor-mounted - EdgeQ

Caño de bañera de pie - EdgeQ

Cromado • Chrome	145 643 1CR
Night Sky	145 643 1NS
Pure White	145 643 1PW
Morning Mist	145 643 1MM
Gunmetal	145 643 1MG
Sunrise	145 643 1SR
Sunset	145 643 1SS

INT 360 1NO



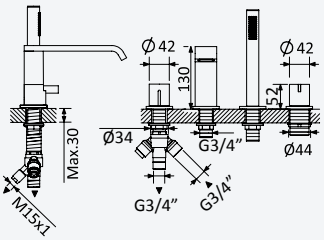

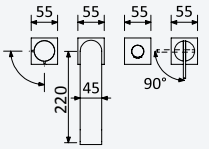

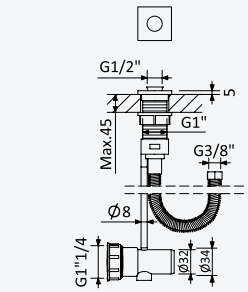



Monocomando de 4 furos para banheira, montagem à bancada

Deck-mounted 4-hole single-lever bath/shower mixer

Monomando para baño y ducha de repisa

Cromado • Chrome	168 200 0CR
Night Sky	168 200 0NS
Pure White	168 200 0PW
Morning Mist	168 200 0MM
Gunmetal	168 200 0MG
Sunrise	168 200 0SR
Sunset	168 200 0SS

Sistema de escoamento com descarga, bicha Lux cinzenta e terminais à cor - Quadra

Integrated outlet for splash water, grey Lux shower hose with colored fittings - Quadra

Sumidero y conexión al desagüe, flexo Lux gris con accesorios de color - Quadra

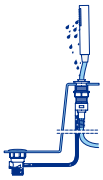

Cromado • Chrome	161 003 1CR
Night Sky	161 003 1NS
Pure White	161 003 1PW
Morning Mist	161 003 1MM
Gunmetal	161 003 1MG
Sunrise	161 003 1SR
Sunset	161 003 1SS



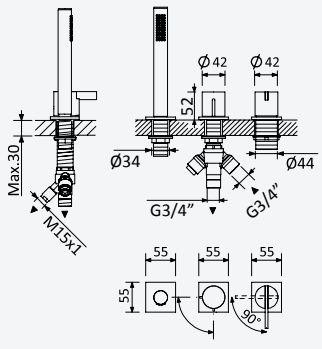

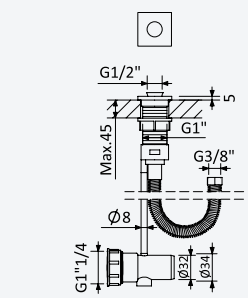



Monocomando de duche montagem à bancada, com chuveiro de mão - 2 saídas

Deck mounted single lever shower mixer, with handshower set - 2 outlets

Monomando para ducha de repisa con set de ducha de mano - 2 salidas

Cromado • Chrome	168 300 0CR
Night Sky	168 300 0NS
Pure White	168 300 0PW
Morning Mist	168 300 0MM
Gunmetal	168 300 0MG
Sunrise	168 300 0SR
Sunset	168 300 0SS

Sistema de escoamento com descarga, bicha Lux cinzenta e terminais à cor - Quadra

Integrated outlet for splash water, grey Lux shower hose with colored fittings - Quadra

Sumidero y conexión al desagüe, flexo Lux gris con accesorios de color - Quadra



Cromado • Chrome	161 003 1CR
Night Sky	161 003 1NS
Pure White	161 003 1PW
Morning Mist	161 003 1MM
Gunmetal	161 003 1MG
Sunrise	161 003 1SR
Sunset	161 003 1SS

BRUMA

BZ

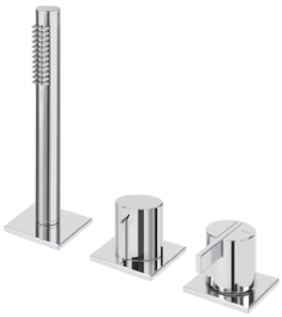



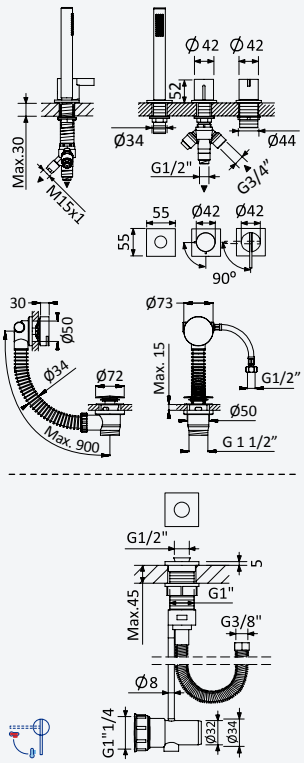

Sistema de banheira, montagem à bancada, com chuveiro mão e válvula com bica de enchimento para banheira

Deck-mounted bath-shower set with handshower and bath filler with waste and overflow

Sistema para baño y ducha de repisa con ducha de mano y sistema de llenado y vaciado para bañeras

Cromado • Chrome	168 200 3CR
Night Sky	168 200 3NS
Pure White	168 200 3PW
Morning Mist	168 200 3MM
Gunmetal	168 200 3MG
Sunrise	168 200 3SR
Sunset	168 200 3SS

Sistema de escoamento com descarga, bicha Lux cinzenta e terminais à cor - Quadra

Integrated outlet for splash water, grey Lux shower hose with colored fittings - Quadra

Sumidero y conexión al desagüe, flexo Lux gris con accesorios de color - Quadra

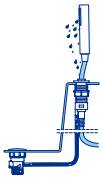

Cromado • Chrome	161 003 1CR
Night Sky	161 003 1NS
Pure White	161 003 1PW
Morning Mist	161 003 1MM
Gunmetal	161 003 1MG
Sunrise	161 003 1SR
Sunset	161 003 1SS



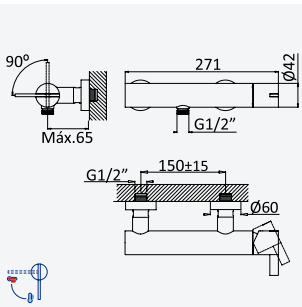

Monocomando de duche

Single-lever shower mixer

Monomando de ducha

Cromado • Chrome	168 040 8CR
Night Sky	168 040 8NS
Pure White	168 040 8PW
Morning Mist	168 040 8MM
Gunmetal	168 040 8MG
Sunrise	168 040 8SR
Sunset	168 040 8SS

BRUMA AirEcoDrop



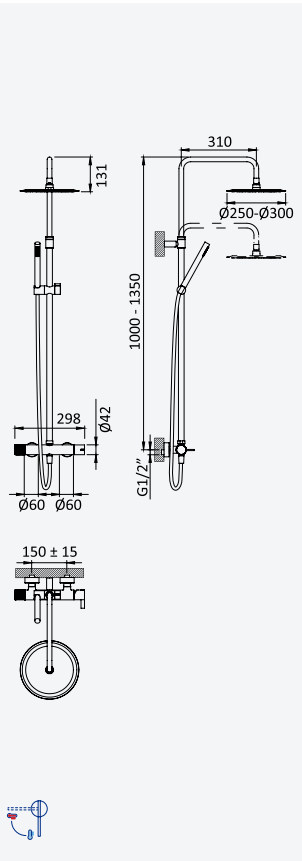

Sistema de duche com braço ajustável, chuveiro de Ø250mm em Inox e rampa de duche

Shower system for wall mounting with adjustable inox head shower Ø250 mm and shower rail

Sistema de ducha con brazo para ducha de Ø250 mmen inox, ajustable en altura y barra de ducha



Cromado • Chrome	168 652 1CR
Night Sky	168 652 1NS
Pure White	168 652 1PW
Morning Mist	168 652 1MM
Gunmetal	168 652 1MG
Sunrise	168 652 1SR
Sunset	168 652 1SS

Opção: Chuveiro fixo de Ø300 mm

Option: Shower head Ø300 mm

Opcíon: Alcachofa de ducha Ø300 mm



Cromado • Chrome	168 653 1CR
Night Sky	168 653 1NS
Pure White	168 653 1PW
Morning Mist	168 653 1MM
Gunmetal	168 653 1MG
Sunrise	168 653 1SR
Sunset	168 653 1SS

BRUMA AirEcoDrop



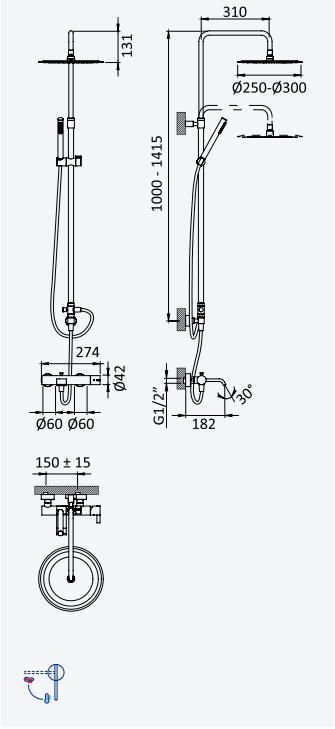

Sistema de banheira com braço ajustável, chuveiro de Ø250mm em inox e rampa de duche

Bath-shower system for wall mounting with adjustable inox head shower Ø250mm and shower rail

Sistema de Baño-ducha con brazo para ducha de Ø250mmen inox, ajustable en altura y barra de ducha



Cromado • Chrome	168 266 1CR
Night Sky	168 266 1NS
Pure White	168 266 1PW
Morning Mist	168 266 1MM
Gunmetal	168 266 1MG
Sunrise	168 266 1SR
Sunset	168 266 1SS

Opção: Chuveiro fixo de Ø300 mm

Option: Shower head Ø300 mm

Opcíon: Alcachofa de ducha Ø300 mm



Cromado • Chrome	168 267 1CR
Night Sky	168 267 1NS
Pure White	168 267 1PW
Morning Mist	168 267 1MM
Gunmetal	168 267 1MG
Sunrise	168 267 1SR
Sunset	168 267 1SS

BZ



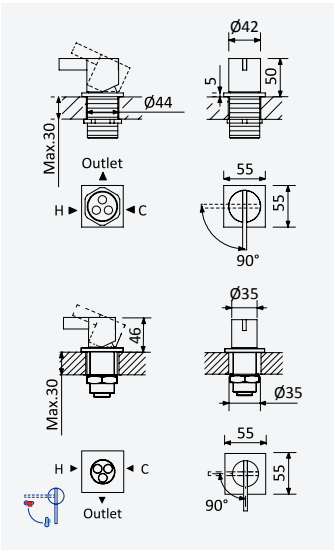

Monocomando de montagem à bancada, com 1 saída, para banheira

Deck-mounted single lever mixer, with 1 outlet for bathtub

Mezclador monomando sobre encimera, con 1 salida para baño y ducha

Cromado • Chrome	168 930 1CR
Night Sky	168 930 1NS
Pure White	168 930 1PW
Morning Mist	168 930 1MM
Gunmetal	168 930 1MG
Sunrise	168 930 1SR
Sunset	168 930 1SS

Monocomando de montagem à bancada, com 1 saída, para lavatório

Deck-mounted single lever mixer, with 1 outlet, for basin

Mezclador monomando sobre encimera, con 1 salida, para lavabo

Cromado • Chrome	168 000 4CR
Night Sky	168 000 4NS
Pure White	168 000 4PW
Morning Mist	168 000 4MM
Gunmetal	168 000 4MM
Sunrise	168 000 4SR
Sunset	168 000 4SS



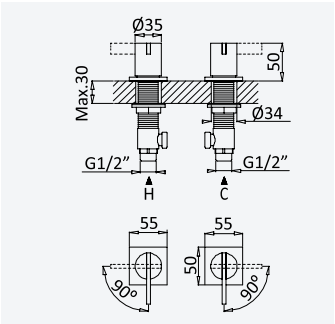

Misturadora de 2 furos, montagem à bancada, com 1 saída

2 hole deck-mounted mixer, with 1 outlet

Mezclador bimando de repisa de 2 orificios, con 1 salida

Cromado • Chrome	168 940 1CR
Night Sky	168 940 1NS
Pure White	168 940 1PW
Morning Mist	168 940 1MM
Gunmetal	168 940 1MG
Sunrise	168 940 1SR
Sunset	168 940 1SS



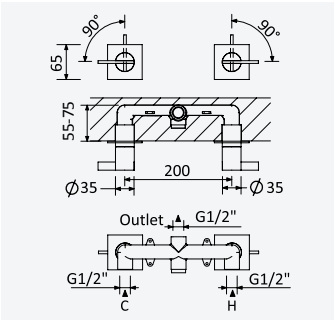

Misturadora embutida de 2 furos, com 1 saída

2 hole concealed mixer, with 1 outlet

Mezclador bimando empotrable de 2 orificios, con 1 salida

Cromado • Chrome	168 950 1CR
Night Sky	168 950 1NS
Pure White	168 950 1PW
Morning Mist	168 950 1MM
Gunmetal	168 950 1MG
Sunrise	168 950 1SR
Sunset	168 950 1SS

200 150 2NO

BRUMA

BZ



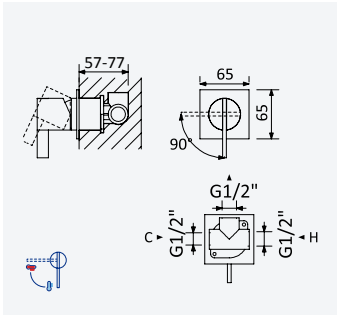

Monocomando embutido com 1 saída

Concealed single lever mixer with 1 outlet

Monomando empotrable con 1 salida

Cromado • Chrome	168 120 1CR
Night Sky	168 120 1NS
Pure White	168 120 1PW
Morning Mist	168 120 1MM
Gunmetal	168 120 1MG
Sunrise	168 120 1SR
Sunset	168 120 1SS

200 140 1NO



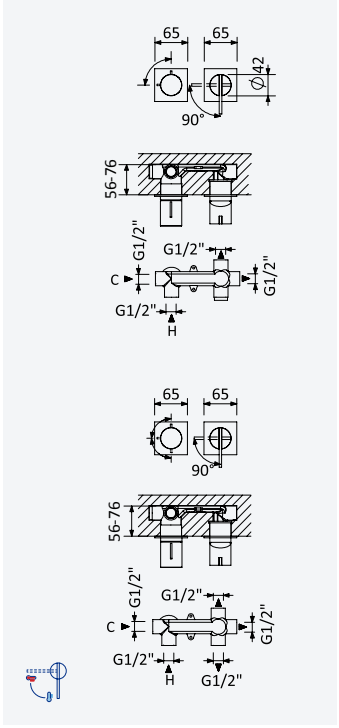

Monocomando embutido horizontal, com 2 saídas

Concealed horizontal single lever mixer, with 2 outlets

Monomando empotrable horizontal, con 2 salidas

Cromado • Chrome	168 162 1CR
Night Sky	168 162 1NS
Pure White	168 162 1PW
Morning Mist	168 162 1MM
Gunmetal	168 162 1MG
Sunrise	168 162 1SR
Sunset	168 162 1SS

200 220 1NO

Monocomando embutido horizontal, com 3 saídas

Concealed horizontal single lever mixer, with 3 outlets

Monomando empotrable horizontal, con 3 salidas

Cromado • Chrome	168 142 1CR
Night Sky	168 142 1NS
Pure White	168 142 1PW
Morning Mist	168 142 1MM
Gunmetal	168 142 1MG
Sunrise	168 142 1SR
Sunset	168 142 1SS

200 220 2NO



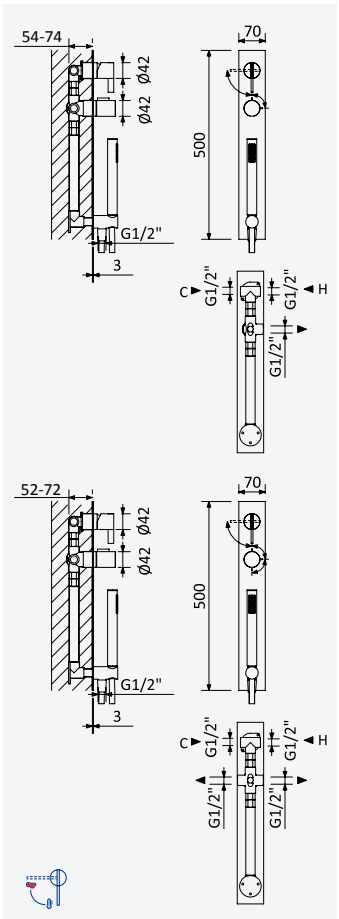

Monocomando embutido vertical de 2 saídas, com chuveiro de mão

Concealed single lever 2 outlets mixer, with handshower set

Monomando empotrable de 2 salidas, con set de ducha de mano

Cromado • Chrome	168 200 2CR
Night Sky	168 200 2NS
Pure White	168 200 2PW
Morning Mist	168 200 2MM
Gunmetal	168 200 2MG
Sunrise	168 200 2SR
Sunset	168 200 2SS

200 260 1NO

Monocomando embutido vertical de 3 saídas, com chuveiro de mão

Concealed single lever 3 outlets mixer, with handshower set

Monomando empotrable de 3 salidas, con set de ducha de mano

Cromado • Chrome	168 280 2CR
Night Sky	168 280 2NS
Pure White	168 280 2PW
Morning Mist	168 280 2MM
Gunmetal	168 280 2MG
Sunrise	168 280 2SR
Sunset	168 280 2SS

200 260 2NO



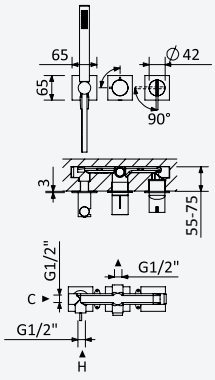

Monocomando embutido de 2 saídas, com chuveiro de mão

Concealed single lever 2 outlets mixer, with handshower set

Monomando empotrable de 2 salidas, con set de ducha de mano

Cromado • Chrome	168 200 1CR
Night Sky	168 200 1NS
Pure White	168 200 1PW
Morning Mist	168 200 1MM
Gunmetal	168 200 1MG
Sunrise	168 200 1SR
Sunset	168 200 1SS

200 240 1NO

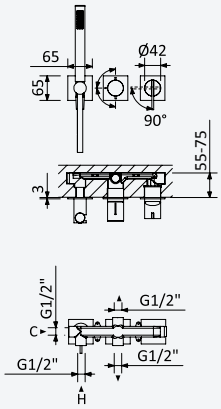

Monocomando embutido de 3 saídas, com chuveiro de mão

Concealed single lever 3 outlets mixer, with handshower set

Monomando empotrable de 3 salidas, con set de ducha de mano

Cromado • Chrome	168 280 1CR
Night Sky	168 280 1NS
Pure White	168 280 1PW
Morning Mist	168 280 1MM
Gunmetal	168 280 1MG
Sunrise	168 280 1SR
Sunset	168 280 1SS

200 240 2NO

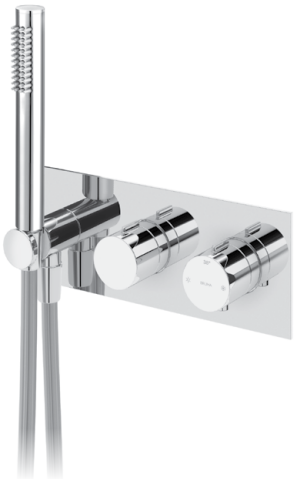

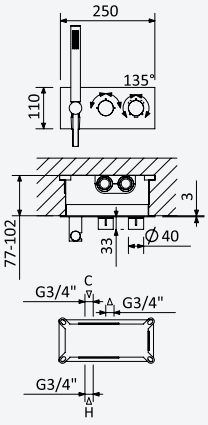

Misturadora termostática embutida de 2 saídas, com chuveiro de mão - VenusQ

Thermostatic concealed 2 outlets mixer, with handshower set - VenusQ

Mezclador termostático empotrable de 2 salidas, con set de ducha de mano - VenusQ

Cromado • Chrome	187 200 1CR
Night Sky	187 200 1NS
Pure White	187 200 1PW
Morning Mist	187 200 1MM
Gunmetal	187 200 1MG
Sunrise	187 200 1SR
Sunset	187 200 1SS

INT 630 1NO

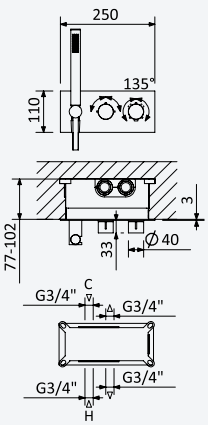

Misturadora termostática embutida de 3 saídas, com chuveiro de mão - VenusQ

Thermostatic concealed 3 outlets mixer, with handshower set - VenusQ

Mezclador termostático empotrable de 3 salidas, con set de ducha de mano - VenusQ

Cromado • Chrome	187 280 1CR
Night Sky	187 280 1NS
Pure White	187 280 1PW
Morning Mist	187 280 1MM
Gunmetal	187 280 1MG
Sunrise	187 280 1SR
Sunset	187 280 1SS

INT 630 2NO

38° VERNET

BZ

BRUMA

BZ



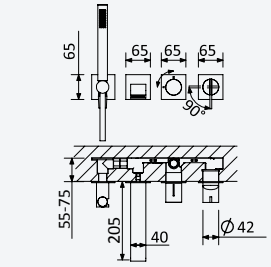

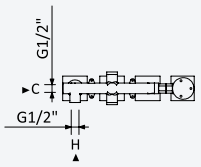

Monocomando embutido com bica Edge de banheira e chuveiro de mão

Concealed single lever mixer, with Edge bath spout and handshower set

Monomando empotrable con caño de bañera Edge y set de ducha de mano

Cromado • Chrome	168 460 1CR
Night Sky	168 460 1NS
Pure White	168 460 1PW
Morning Mist	168 460 1MM
Gunmetal	168 460 1MG
Sunrise	168 460 1SR
Sunset	168 460 1SS

200 300 1NO

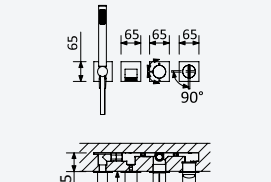

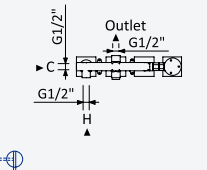

Monocomando embutido de 3 saídas, com bica Edge de banheira e chuveiro de mão

Concealed single lever 3 outlets mixer, with Edge bath spout and hand-shower set

Monomando empotrable de 3 salidas con caño de bañera Edge y set de ducha de mano

Cromado • Chrome	168 470 1CR
Night Sky	168 470 1NS
Pure White	168 470 1PW
Morning Mist	168 470 1MM
Gunmetal	168 470 1MG
Sunrise	168 470 1SR
Sunset	168 470 1SS

200 300 2NO



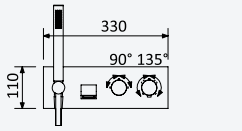

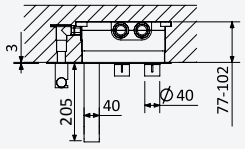

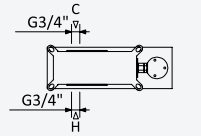

Misturadora termostática embutida com bica Edge de banheira e chuveiro de mão - VenusQ

Thermostatic concealed mixer with Edge bath spout and handshower set - VenusQ

Mezclador termostático empotrable con caño de bañera Edge y set de ducha de mano - VenusQ

Cromado • Chrome	187 500 1CR
Night Sky	187 500 1NS
Pure White	187 500 1PW
Morning Mist	187 500 1MM
Gunmetal	187 500 1MG
Sunrise	187 500 1SR
Sunset	187 500 1SS

INT 640 1NO

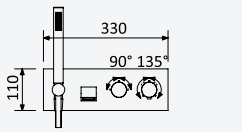

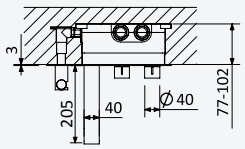

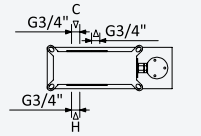

Misturadora termostática embutida de 3 saídas, com bica Edge de banheira e chuveiro de mão - VenusQ

Thermostatic concealed 3 outlets mixer, with Edge bath spout and hand-shower set - VenusQ

Mezclador termostático empotrable de 3 salidas con caño de bañera Edge y set de ducha de mano - VenusQ

Cromado • Chrome	187 510 1CR
Night Sky	187 510 1NS
Pure White	187 510 1PW
Morning Mist	187 510 1MM
Gunmetal	187 510 1MG
Sunrise	187 510 1SR
Sunset	187 510 1SS

INT 640 2NO





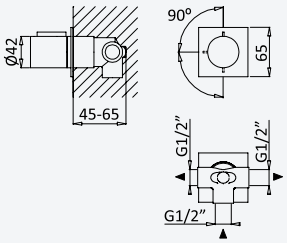

Inversor com 2 saídas

Diverter with 2 outlets

Inversor con 2 salidas

Cromado • Chrome	101 310 0CR
Night Sky	101 310 0NS
Pure White	101 310 0PW
Morning Mist	101 310 0MM
Gunmetal	101 310 0MG
Sunrise	101 310 0SR
Sunset	101 310 0SS

INT 400 1NO

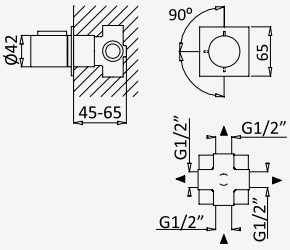

Inversor com 3 saídas

Diverter with 3 outlets

Inversor con 3 salidas

Cromado • Chrome	101 310 1CR
Night Sky	101 310 1NS
Pure White	101 310 1PW
Morning Mist	101 310 1MM
Gunmetal	101 310 1MG
Sunrise	101 310 1SR
Sunset	101 310 1SS

INT 400 2NO

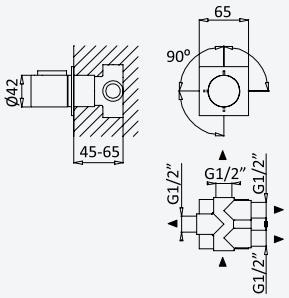

Inversor com 4 saídas

Diverter with 4 outlets

Inversor con 4 salidas

Cromado • Chrome	101 310 2CR
Night Sky	101 310 2NS
Pure White	101 310 2PW
Morning Mist	101 310 2MM
Gunmetal	101 310 2MG
Sunrise	101 310 2SR
Sunset	101 310 2SS

INT 400 3NO

BZ

BRUMA AirEcoDrop



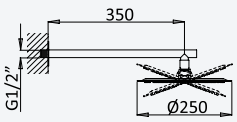

Sistema embutido de duche com chuveiro de parede Ø250 mm

Concealed shower set with shower head Ø250 mm

Sistema de ducha empotrado con alcachofa de ducha Ø250 mm



Cromado • Chrome	168 766 1CR
Night Sky	168 766 1NS
Pure White	168 766 1PW
Morning Mist	168 766 1MM
Gunmetal	168 766 1MG
Sunrise	168 766 1SR
Sunset	168 766 1SS

200 140 1NO

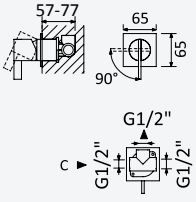

Opção: Chuveiro fixo de tecto Ø250 mm em inox e braço 100 mm

Option: Inox shower head Ø250 mm with ceiling shower arm 100 mm

Opcíon: Alcachofa de ducha Ø250 mm en inox con brazo de techo 100 mm



Cromado • Chrome	168 561 1CR
Night Sky	168 561 1NS
Pure White	168 561 1PW
Morning Mist	168 561 1MM
Gunmetal	168 561 1MG
Sunrise	168 561 1SR
Sunset	168 561 1SS

200 140 1NO



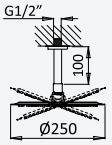

BRUMA

BZ

BRUMA AirEcoDrop







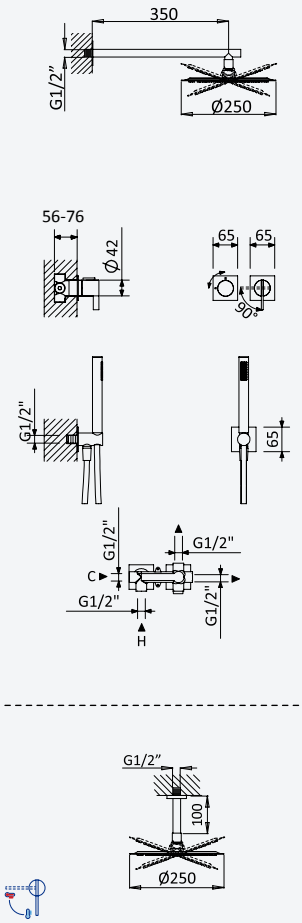

Sistema embutido de duche com chuveiro de parede Ø250 mm e kit de chuveiro mão separado

Concealed shower set with shower head Ø250 mm and separate hand-shower set

Sistema de ducha empotrado con alcachofa de ducha Ø250 mm y set de ducha de mano separado



Cromado • Chrome	168 753 1CR
Night Sky	168 753 1NS
Pure White	168 753 1PW
Morning Mist	168 753 1MM
Gunmetal	168 753 1MG
Sunrise	168 753 1SR
Sunset	168 753 1SS

200 220 1NO

Opção: Chuveiro fixo de tecto Ø250 mm em inox e braço 100 mm

Option: Inox shower head Ø250 mm with ceiling shower arm 100 mm

Opcíon: Alcachofa de ducha Ø250 mm en inox con brazo de techo 100 mm



Cromado • Chrome	168 663 1CR
Night Sky	168 663 1NS
Pure White	168 663 1PW
Morning Mist	168 663 1MM
Gunmetal	168 663 1MG
Sunrise	168 663 1SR
Sunset	168 663 1SS

200 220 1NO

BRUMA AirEcoDrop





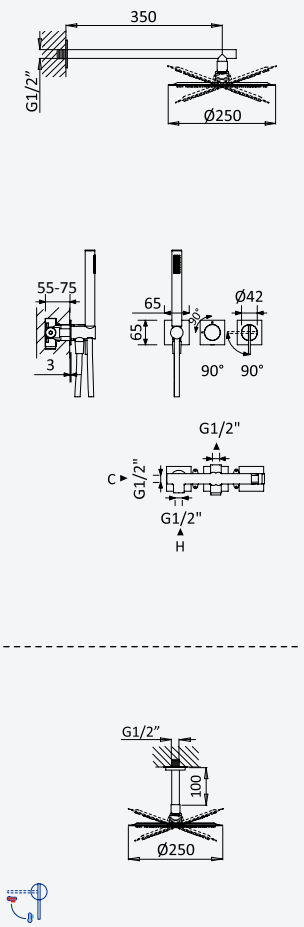

Sistema embutido de duche com chuveiro de parede Ø250 mm e kit de chuveiro mão

Concealed shower set with shower head Ø250 mm and handshower set

Sistema de ducha empotrado con alcachofa de ducha Ø250 mm y set de ducha de mano



Cromado • Chrome	168 763 2CR
Night Sky	168 763 2NS
Pure White	168 763 2PW
Morning Mist	168 763 2MM
Gunmetal	168 763 2MG
Sunrise	168 763 2SR
Sunset	168 763 2SS

200 240 1NO

Opção: Chuveiro fixo de tecto Ø250 mm em inox e braço 100 mm

Option: Inox shower head Ø250 mm with ceiling shower arm 100 mm

Opcíon: Alcachofa de ducha Ø250 mm en inox con brazo de techo 100 mm



Cromado • Chrome	168 562 1CR
Night Sky	168 562 1NS
Pure White	168 562 1PW
Morning Mist	168 562 1MM
Gunmetal	168 562 1MG
Sunrise	168 562 1SR
Sunset	168 562 1SS

200 240 1NO

BRUMA AirEcoDrop









38° VERNET

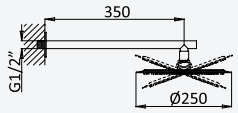

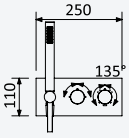

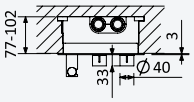

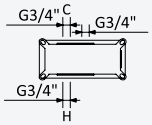

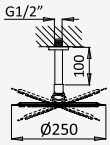

Sistema termostático embutido de duche com chuveiro de parede Ø250 mm e kit de chuveiro mão - VenusQ

Thermostatic concealed shower set with shower head Ø250 mm and handshower set - VenusQ

Sistema de ducha termostático empotrado con alcachofa de ducha Ø250 mm y set de ducha de mano - VenusQ



Cromado • Chrome	187 480 2CR
Night Sky	187 480 2NS
Pure White	187 480 2PW
Morning Mist	187 480 2MM
Gunmetal	187 480 2MG
Sunrise	187 480 2SR
Sunset	187 480 2SS

INT 630 1NO

Opção: Chuveiro fixo de tecto Ø250 mm em inox e braço 100 mm

Option: Inox shower head Ø250 mm with ceiling shower arm 100 mm

Opción: Alcachofa de ducha Ø250 mm en inox con brazo de techo 100 mm



Cromado • Chrome	187 490 1CR
Night Sky	187 490 1NS
Pure White	187 490 1PW
Morning Mist	187 490 1MM
Gunmetal	187 490 1MG
Sunrise	187 490 1SR
Sunset	187 490 1SS

INT 630 1NO

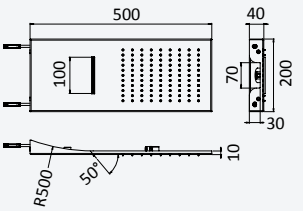

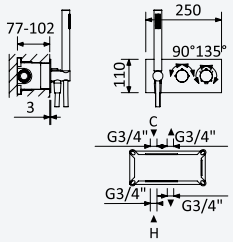

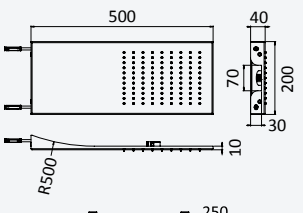

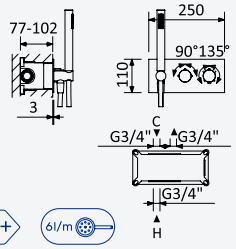

A+ 6l/m

Sistema termostático embutido de duche com chuveiro Line Cascade (Chuva/Cascata) e chuveiro mão - VenusQ

Thermostatic concealed shower set with Line Cascade shower (Rain/Cascade) and handshower set - VenusQ

Sistema de ducha termostático empotrado con ducha Line Cascade (Lluvia/Cascada) y set de ducha de mano - VenusQ



Cromado • Chrome	187 485 2CR
Night Sky	187 485 2NS
Pure White	187 485 2PW
Morning Mist	187 485 2MM

INT 630 2NO

Opção: Chuveiro fixo Line (Chuva)

Option: Shower head Line (Rain)

Opción: Alcachofa de ducha Line (Lluvia)



Cromado • Chrome	187 484 2CR
Night Sky	187 484 2NS
Pure White	187 484 2PW
Morning Mist	187 484 2MM

INT 630 1NO

BZ

BRUMA

BZ



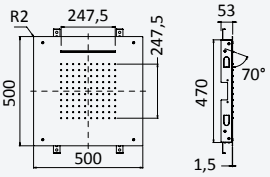

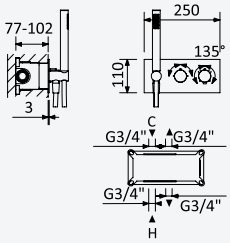

Sistema termostático embutido de duche com chuveiro de tecto (Chuva/Cascata) e chuveiro mão - VenusQ

Thermostatic concealed shower set with overhead shower (Rain/Cascade) and handshower set - VenusQ

Sistema de ducha termostático empotrado con ducha instalación en el techo (Lluvia/Cascada) y set de ducha de mano - VenusQ



← 500x500 →

Cromado • Chrome	187 488 2CR
Night Sky	187 488 2NS
Pure White	187 488 2PW
Morning Mist	187 488 2MM

INT 630 2NO



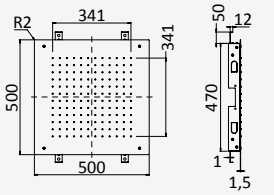

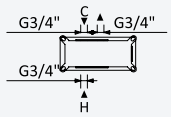

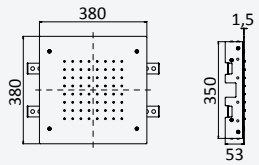

Opção: Chuveiro em INOX, de embutir no tecto 500x500 mm (Chuva)

Option: Steel shower head for ceiling installation, 500x500 mm (Rain)

Opcíon: Rociador de ducha, en INOX, a techo 500x500 mm (Lluvia)



← 500x500 →

Cromado • Chrome	187 487 2CR
Night Sky	187 487 2NS
Pure White	187 487 2PW
Morning Mist	187 487 2MM

INT 630 1NO



BRUMA AirEcoDrop

Opção: Chuveiro em INOX, de embutir no tecto 380x380 mm (Chuva)

Option: Steel shower head for ceiling installation, 380x380 mm (Rain)

Opcíon: Rociador de ducha, en INOX, a techo 380x380 mm (Lluvia)



← 380x380 →

Cromado • Chrome	187 486 2CR
Night Sky	187 486 2NS
Pure White	187 486 2PW
Morning Mist	187 486 2MM

INT 630 1NO



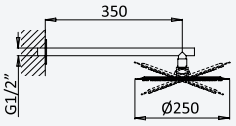

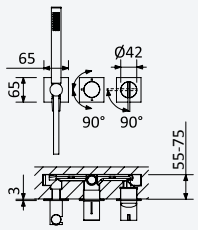

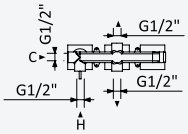

Sistema embutido de banheira com chuveiro de parede Ø250 mm, kit de chuveiro mão e válvula com bica de enchimento para banheira

Concealed bath-shower set with shower head Ø250 mm, handshower set and bath filler with waste and overflow

Sistema de baño y ducha empotrado con alcachofa de ducha Ø250 mm, set de ducha de mano y sistema de llenado y vaciado para bañeras



← Ø250 →

Cromado • Chrome	168 370 1CR
Night Sky	168 370 1NS
Pure White	168 370 1PW
Morning Mist	168 370 1MM
Gunmetal	168 370 1MG
Sunrise	168 370 1SR
Sunset	168 370 1SS

200 240 2NO



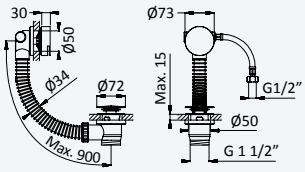

Opção: Chuveiro fixo de tecto Ø250 mm em inox e braço 100 mm

Option: Inox shower head Ø250 mm with ceiling shower arm 100 mm

Opcíon: Alcachofa de ducha Ø250 mm en inox con brazo de techo 100 mm



← Ø250 →

Cromado • Chrome	168 570 1CR
Night Sky	168 570 1NS
Pure White	168 570 1PW
Morning Mist	168 570 1MM
Gunmetal	168 570 1MG
Sunrise	168 570 1SR
Sunset	168 570 1SS

200 240 2NO



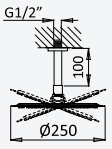

BRUMA AirEcoDrop







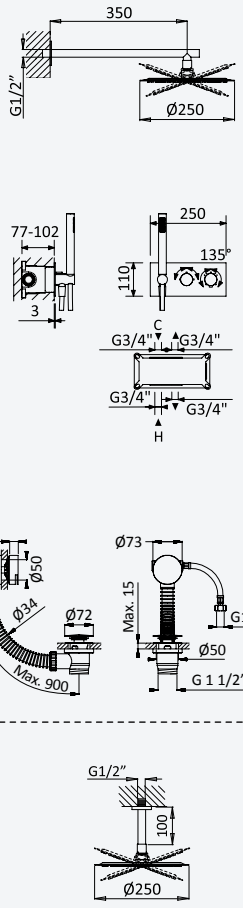

Sistema termostático embutido de banheira com chuveiro de parede Ø250 mm, kit de chuveiro mão e válvula com bica de enchimento para banheira - VenusQ

Thermostatic concealed bath-shower set with shower head Ø250 mm, handshower set and bath filler with waste and overflow - VenusQ

Sistema de baño y ducha termostático empotrado con alcachofa de ducha Ø250 mm, set de ducha de mano y sistema de llenado y vaciado para bañeras - VenusQ



Cromado • Chrome	187 310 1CR
Night Sky	187 310 1NS
Pure White	187 310 1PW
Morning Mist	187 310 1MM
Gunmetal	187 310 1MG
Sunrise	187 310 1SR
Sunset	187 310 1SS

INT 630 2NO

BZ

Opção: Chuveiro fixo de tecto Ø250 mm em inox e braço 100 mm

Option: Inox shower head Ø250 mm with ceiling shower arm 100 mm

Opción: Alcachofa de ducha Ø250 mm en inox con brazo de techo 100 mm



Cromado • Chrome	187 340 1CR
Night Sky	187 340 1NS
Pure White	187 340 1PW
Morning Mist	187 340 1MM
Gunmetal	187 340 1MG
Sunrise	187 340 1SR
Sunset	187 340 1SS

INT 630 2NO

BRUMA AirEcoDrop





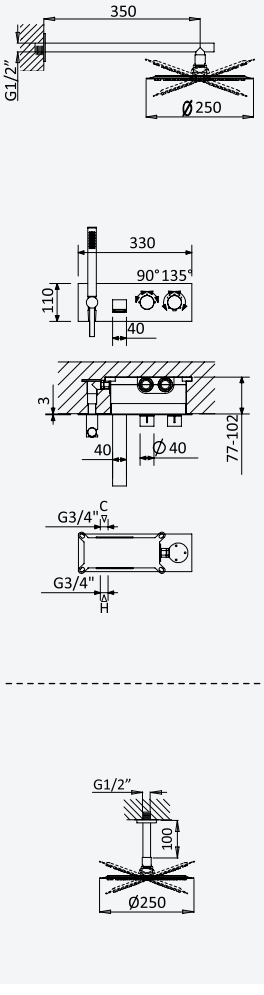

Sistema termostático embutido de banheira com chuveiro de parede Ø250 mm, kit de chuveiro mão e bica de banheira - VenusQ

Thermostatic concealed bath-shower set with shower head Ø250 mm, handshower set and bath spout - VenusQ

Sistema de baño y ducha termostático empotrado con alcachofa de ducha Ø250 mm, set de ducha de mano y caño de bañera - VenusQ



Cromado • Chrome	187 350 1CR
Night Sky	187 350 1NS
Pure White	187 350 1PW
Morning Mist	187 350 1MM
Gunmetal	187 350 1MG
Sunrise	187 350 1SR
Sunset	187 350 1SS

INT 640 2NO

Opção: Chuveiro fixo de tecto Ø250 mm em inox e braço 100 mm

Option: Inox shower head Ø250 mm with ceiling shower arm 100 mm

Opción: Alcachofa de ducha Ø250 mm en inox con brazo de techo 100 mm



Cromado • Chrome	187 360 1CR
Night Sky	187 360 1NS
Pure White	187 360 1PW
Morning Mist	187 360 1MM
Gunmetal	187 360 1MG
Sunrise	187 360 1SR
Sunset	187 360 1SS

INT 640 2NO

BRUMA

BZ



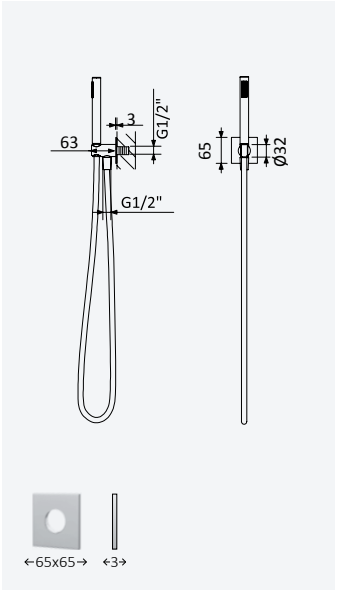

Conjunto de duche com curva de saída, bicha Lux 175cm e chuveiro de mão Elo em latão - FlowQ

Shower set with outlet elbow, Lux hose 175cm and brass Elo handshower - FlowQ

Conjunto de ducha con codo de salida, flexo Lux 175cm y ducha de mano Elo en latón - FlowQ

Cromado • Chrome	145 593 7CR
Night Sky	145 593 7NS
Pure White	145 593 7PW
Morning Mist	145 593 7MM
Gunmetal	145 593 7MG
Sunrise	145 593 7SR
Sunset	145 593 7SS

Opção: Chuveiro de mão Body&Soul

Option: Body&Soul handshower

Opción: Ducha de mano Body&Soul



Cromado / Pure White 145 593 8CR

3x



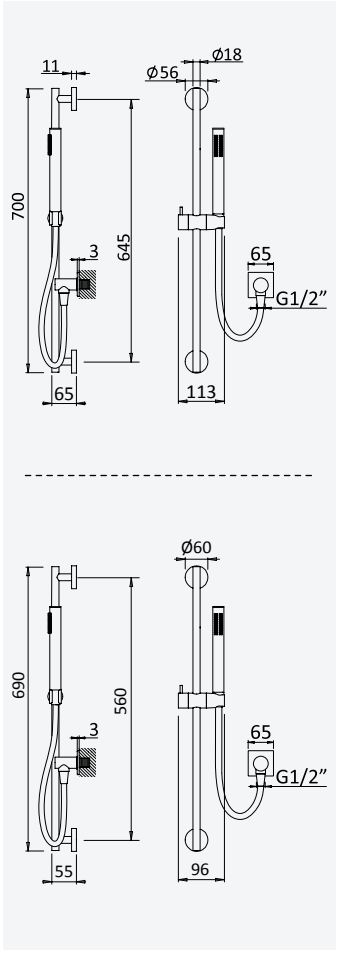

Conjunto de duche com curva de saída, rampa EloX, bicha Lux 175cm e chuveiro de mão Elo em ABS - FlowQ

Shower set with outlet elbow, EloX Shower rail, Lux hose 175cm and Elo ABS handshower - FlowQ

Conjunto de ducha con codo de salida, barra de ducha EloX, flexo Lux 175cm y ducha de mano Elo en ABS - FlowQ

Cromado • Chrome	145 579 1CR
Night Sky	145 579 1NS

Conjunto de duche com curva de saída, rampa em latão EloX, bicha Lux 175cm e chuveiro de mão Elo em latão - FlowQ

Shower set with outlet elbow, EloX brass shower rail, Lux hose 175cm and Elo brass handshower - FlowQ

Conjunto de ducha con codo de salida, barra de ducha EloX en latón, flexo Lux 175cm y ducha de mano Elo en latón - FlowQ

Cromado • Chrome	145 575 2CR
Night Sky	145 575 2NS
Pure White	145 575 2PW
Morning Mist	145 575 2MM
Gunmetal	145 575 2MG
Sunrise	145 575 2SR
Sunset	145 575 2SS



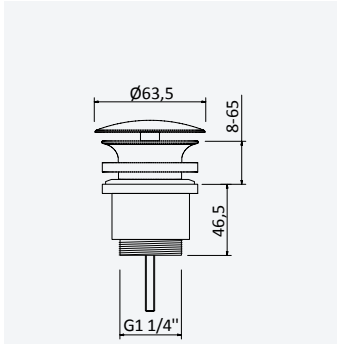

Válvula Clic-clac 1 1/4" com e sem respiro

Push-open waste set 1 1/4" with or without overflow

Válvula de desagüe clic-clac 1 1/4" con o sin rebosadero

Cromado • Chrome	150 590 2CR
Night Sky	150 590 2NS
Pure White	150 590 2PW
Morning Mist	150 590 2MM
Gunmetal	150 590 2MG
Sunrise	150 590 2SR
Sunset	150 590 2SS

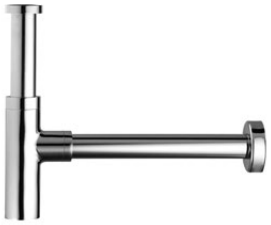

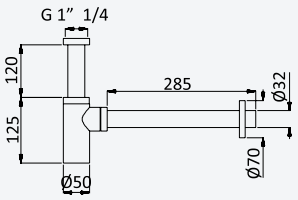

Sifão de 1 1/4" - Elo

Bottle trap, 1 1/4" - Elo

Sifón de lavabo 1 1/4" - Elo

Cromado • Chrome	137 000 1CR
Night Sky	137 000 1NS
Pure White	137 000 1PW
Morning Mist	137 000 1MM
Gunmetal	137 000 1MG
Sunrise	137 000 1SR
Sunset	137 000 1SS



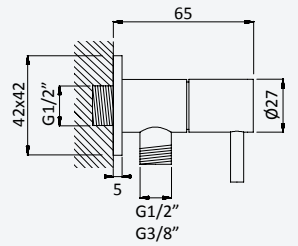

Torneira de esquadria 3/8" - EloQ

3/8" angle tap with connection - EloQ

Llave de corte 3/8" - EloQ

Cromado • Chrome	125 280 2CR
Night Sky	125 280 2NS
Pure White	125 280 2PW
Morning Mist	125 280 2MM
Gunmetal	125 280 2MG
Sunrise	125 280 2SR
Sunset	125 280 2SS

Torneira de esquadria 1/2" - EloQ

1/2" angle tap with connection - EloQ

Llave de corte 1/2" - EloQ

Cromado • Chrome	125 200 2CR
Night Sky	125 200 2NS
Pure White	125 200 2PW
Morning Mist	125 200 2MM
Gunmetal	125 200 2MG
Sunrise	125 200 2SR
Sunset	125 200 2SS



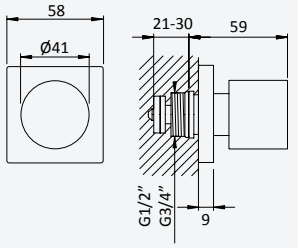

Torneira de passagem 1/2" - EliteQ

Stop Valve 1/2" - EliteQ

Llave de paso 1/2" - EliteQ

Cromado • Chrome	180 590 1CR
Night Sky	180 590 1NS
Pure White	180 590 1PW
Morning Mist	180 590 1MM
Gunmetal	180 590 1MG
Sunrise	180 590 1SR
Sunset	180 590 1SS

Torneira de passagem 3/4" - EliteQ

Stop Valve 3/4" - EliteQ

Llave de paso 3/4" - EliteQ

Cromado • Chrome	180 590 2CR
Night Sky	180 590 2NS
Pure White	180 590 2PW
Morning Mist	180 590 2MM
Gunmetal	180 590 2MG
Sunrise	180 590 2SR
Sunset	180 590 2SS



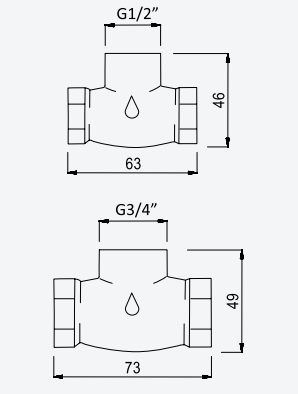

Caixa de passagem, para passador - 1/2"

Concealed body for stop valve - 1/2"

Elemento empotrado para llave de paso - 1/2"

156 745 0NO

Caixa de passagem, para passador - 3/4"

Concealed body for stop valve - 3/4"

Elemento empotrado para llave de paso - 3/4"

156 745 1NO

FLOWING ART

Adamastor





AD

BRUMA

AD



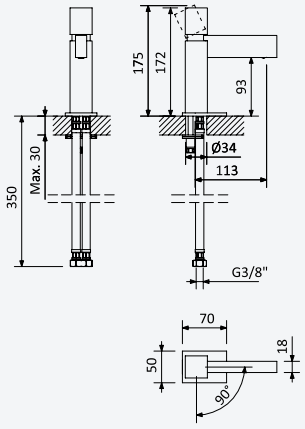

Monocomando de lavatório

Basin mixer

Monomando de lavabo

Cromado • Chrome	301 010 2CR
Night Sky	301 010 2NS
Pure White	301 010 2PW
Morning Mist	301 010 2MM
Gunmetal	301 010 2MG
Sunrise	301 010 2SR
Sunset	301 010 2SS

Opção: Com válvula clic-clac 1 1/4'' - Quadra

Option: With push-open waste set 1 1/4" - Quadra

Opción: Con desagüe clic-clac 1 1/4'' - Quadra



Cromado • Chrome	301 014 2CR
Night Sky	301 014 2NS
Pure White	301 014 2PW
Morning Mist	301 014 2MM
Gunmetal	301 014 2MG
Sunrise	301 014 2SR
Sunset	301 014 2SS



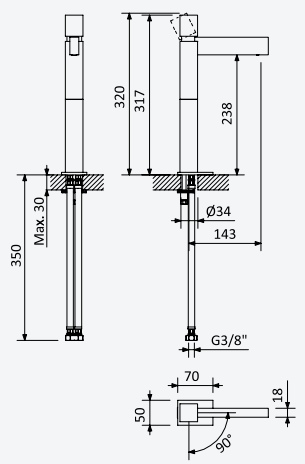

Monocomando de lavatório, para lavatórios altos

Basin mixer for free-standing basins

Monomando de lavabo con aumento

Cromado • Chrome	301 210 2CR
Night Sky	301 210 2NS
Pure White	301 210 2PW
Morning Mist	301 210 2MM
Gunmetal	301 210 2MG
Sunrise	301 210 2SR
Sunset	301 210 2SS

Opção: Com válvula clic-clac 1 1/4'' - Quadra

Option: With push-open waste set 1 1/4" - Quadra

Opción: Con desagüe clic-clac 1 1/4'' - Quadra



Cromado • Chrome	301 214 2CR
Night Sky	301 214 2NS
Pure White	301 214 2PW
Morning Mist	301 214 2MM
Gunmetal	301 214 2MG
Sunrise	301 214 2SR
Sunset	301 214 2SS



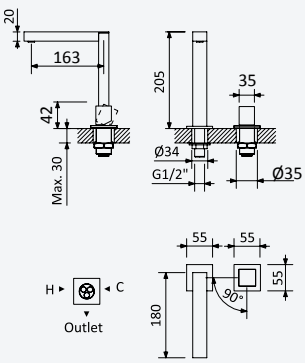

Monocomando de lavatório 2 furos, montagem à bancada

Deck-mounted, 2 hole basin mixer

Monomando de repisa para lavabo, de 2 orificios

Cromado • Chrome	301 000 1CR
Night Sky	301 000 1NS
Pure White	301 000 1PW
Morning Mist	301 000 1MM
Gunmetal	301 000 1MG
Sunrise	301 000 1SR
Sunset	301 000 1SS

Opção: Com válvula clic-clac 1 1/4'' - Quadra

Option: With push-open waste set 1 1/4" - Quadra

Opción: Con desagüe clic-clac 1 1/4'' - Quadra



Cromado • Chrome	301 000 2CR
Night Sky	301 000 2NS
Pure White	301 000 2PW
Morning Mist	301 000 2MM
Gunmetal	301 000 2MG
Sunrise	301 000 2SR
Sunset	301 000 2SS



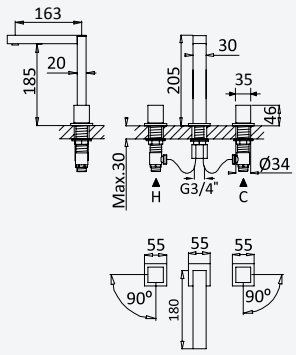

Misturadora de lavatório 3 furos, montagem à bancada

Deck-mounted 3 hole, basin mixer

Monomando de repisa para lavabo de 3 orificios

Cromado • Chrome	301 250 2CR
Night Sky	301 250 2NS
Pure White	301 250 2PW
Morning Mist	301 250 2MM
Gunmetal	301 250 2MG
Sunrise	301 250 2SR
Sunset	301 250 2SS

Opção: Com válvula clic-clac 1 1/4" - Quadra

Option: With push-open waste set 1 1/4" - Quadra

Opción: Con desagüe clic-clac 1 1/4" - Quadra

Cromado • Chrome	301 254 2CR
Night Sky	301 254 2NS
Pure White	301 254 2PW
Morning Mist	301 254 2MM
Gunmetal	301 254 2MG
Sunrise	301 254 2SR
Sunset	301 254 2SS

AD

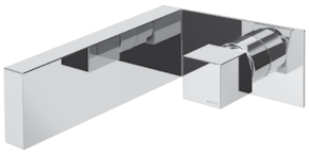

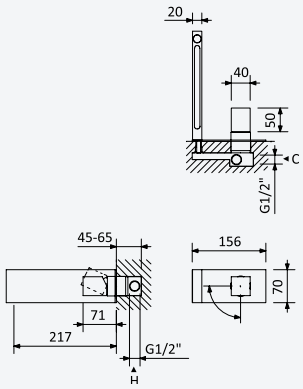

Monocomando de lavatório à parede

Wall basin mixer

Monomando de lavabo mural

Cromado • Chrome	301 220 2CR
Night Sky	301 220 2NS
Pure White	301 220 2PW
Morning Mist	301 220 2MM
Gunmetal	301 220 2MG
Sunrise	301 220 2SR
Sunset	301 220 2SS

INT 120 1NO

Opção: Com válvula clic-clac 1 1/4" - Quadra

Option: With push-open waste set 1 1/4" - Quadra

Opción: Con desagüe clic-clac 1 1/4" - Quadra

Cromado • Chrome	301 224 2CR
Night Sky	301 224 2NS
Pure White	301 224 2PW
Morning Mist	301 224 2MM
Gunmetal	301 224 2MG
Sunrise	301 224 2SR
Sunset	301 224 2SS

INT 120 1NO



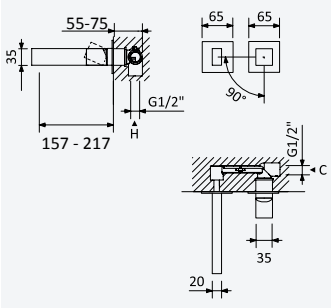

Monocomando de lavatório à parede, com 2 furos - Bica com 230mm

2 hole wall basin mixer - Spout with 230mm

Monomando de lavabo mural de 2 orifícios - Caño con 230mm



Cromado • Chrome	301 010 1CR
Night Sky	301 010 1NS
Pure White	301 010 1PW
Morning Mist	301 010 1MM
Gunmetal	301 010 1MG
Sunrise	301 010 1SR
Sunset	301 010 1SS

200 100 2NO

Opção: Bica com 170mm

Option: Spout with 170mm

Opción: Caño con 170mm



Cromado • Chrome	301 010 3CR
Night Sky	301 010 3NS
Pure White	301 010 3PW
Morning Mist	301 010 3MM
Gunmetal	301 010 3MG
Sunrise	301 010 3SR
Sunset	301 010 3SS

200 100 2NO

BRUMA

AD

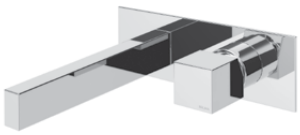

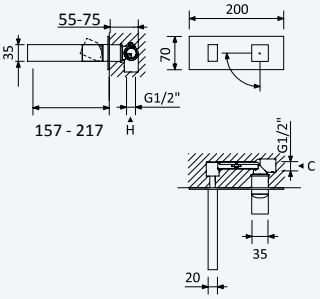

Monocomando de lavatório à parede, de espelho único - Bica com 230mm

Wall basin mixer with single escutcheon - Spout with 230mm

Monomando de lavabo mural de rosetón único - Caño con 230mm

230

Cromado • Chrome	301 010 4CR
Night Sky	301 010 4NS
Pure White	301 010 4PW
Morning Mist	301 010 4MM
Gunmetal	301 010 4MG
Sunrise	301 010 4SR
Sunset	301 010 4SS

200 100 2NO

Opção: Bica com 170mm

Option: Spout with 170mm

Opción: Caño con 170mm

150

Cromado • Chrome	301 010 5CR
Night Sky	301 010 5NS
Pure White	301 010 5PW
Morning Mist	301 010 5MM
Gunmetal	301 010 5MG
Sunrise	301 010 5SR
Sunset	301 010 5SS

200 100 2NO

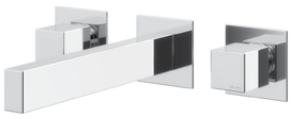

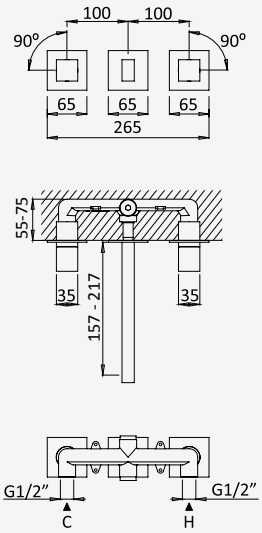

Misturadora de lavatório à parede, 3 furos - Bica com 230mm

3 hole, wall basin mixer - Spout with 230mm

Mezclador bimando empotrable de 3 orificios, para lavabo - Caño con 230mm

230

Cromado • Chrome	301 330 2CR
Night Sky	301 330 2NS
Pure White	301 330 2PW
Morning Mist	301 330 2MM
Gunmetal	301 330 2MG
Sunrise	301 330 2SR
Sunset	301 330 2SS

200 150 1NO

Opção: Bica com 170mm

Option: Spout with 170mm

Opción: Caño con 170mm

170

Cromado • Chrome	301 340 2CR
Night Sky	301 340 2NS
Pure White	301 340 2PW
Morning Mist	301 340 2MM
Gunmetal	301 340 2MG
Sunrise	301 340 2SR
Sunset	301 340 2SS

200 150 1NO

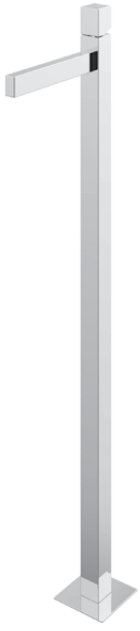

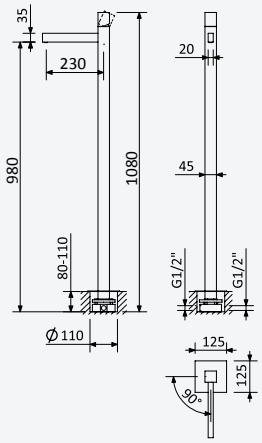

Monocomando de lavatório fixação ao chão

Free-standing single-lever basin mixer

Grifería de lavabo para fijación al suelo

Cromado • Chrome	301 350 2CR
Night Sky	301 350 2NS
Pure White	301 350 2PW
Morning Mist	301 350 2MM
Gunmetal	301 350 2MG
Sunrise	301 350 2SR
Sunset	301 350 2SS

INT 320 1NO

Opção: Com válvula clic-clac 1 1/4" - Quadra

Option: With push-open waste set 1 1/4" - Quadra

Opción: Con desagüe clic-clac 1 1/4" - Quadra

Cromado • Chrome	301 354 2CR
Night Sky	301 354 2NS
Pure White	301 354 2PW
Morning Mist	301 354 2MM
Gunmetal	301 354 2MG
Sunrise	301 354 2SR
Sunset	301 354 2SS

INT 320 1NO

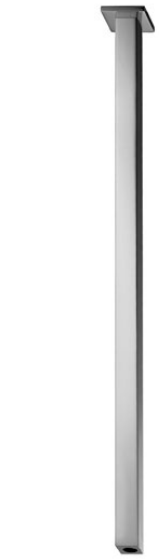

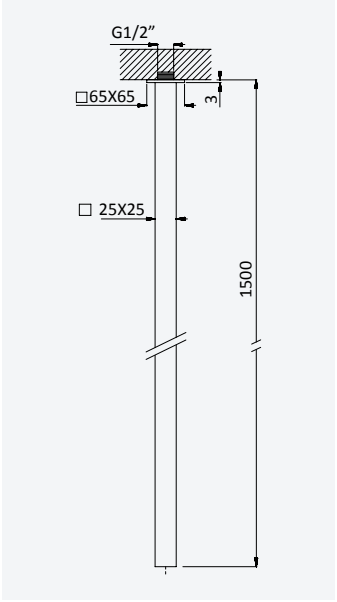

Bica de lavatório, montagem ao tecto - 1,5 mt - Quadra

Basin spout, ceiling-mounted - 1,5 mt - Quadra

Caño de lavabo de techo - 1,5 mt - Quadra

Cromado • Chrome	126 690 1CR
Night Sky	126 690 1NS
Pure White	126 690 1PW
Morning Mist	126 690 1MM
Gunmetal	126 690 1MG
Sunrise	126 690 1SR
Sunset	126 690 1SS



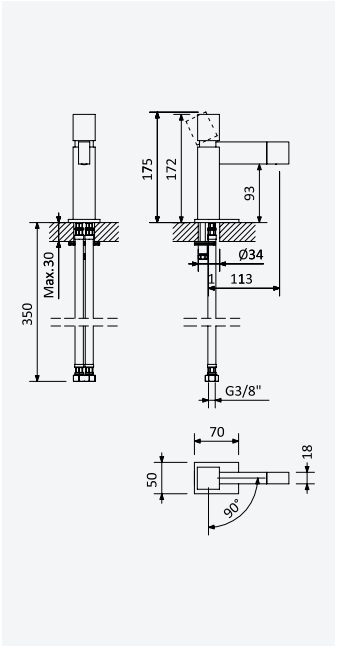

Monocomando de bidé

Bidet mixer

Monomando de bidé

Cromado • Chrome	301 020 2CR
Night Sky	301 020 2NS
Pure White	301 020 2PW
Morning Mist	301 020 2MM
Gunmetal	301 020 2MG
Sunrise	301 020 2SR
Sunset	301 020 2SS

Opção: Com válvula clic-clac 1 1/4" - Quadra

Option: With push-open waste set 1 1/4" - Quadra

Opción: Con desagüe clic-clac 1 1/4" - Quadra



Cromado • Chrome	301 024 2CR
Night Sky	301 024 2NS
Pure White	301 024 2PW
Morning Mist	301 024 2MM
Gunmetal	301 024 2MG
Sunrise	301 024 2SR
Sunset	301 024 2SS



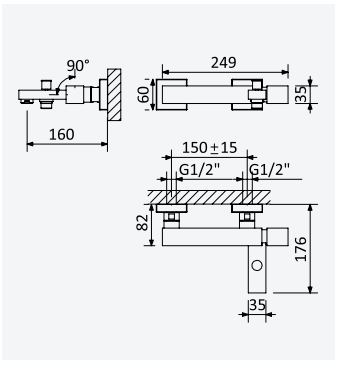

Monocomando de banheira

Single-lever bath/shower mixer

Monomando para baño y ducha

Cromado • Chrome	301 030 2CR
Night Sky	301 030 2NS
Pure White	301 030 2PW
Morning Mist	301 030 2MM
Gunmetal	301 030 2MG
Sunrise	301 030 2SR
Sunset	301 030 2SS



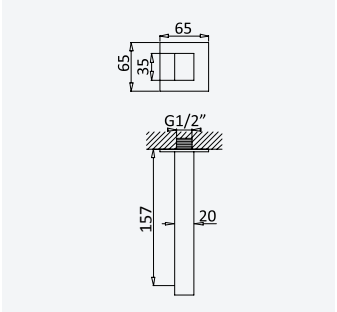

Bica de banheira, montagem à parede

Bath wall spout

Caño de bañera mural

Cromado • Chrome	301 420 2CR
Night Sky	301 420 2NS
Pure White	301 420 2PW
Morning Mist	301 420 2MM
Gunmetal	301 420 2MG
Sunrise	301 420 2SR
Sunset	301 420 2SS

BRUMA

AD

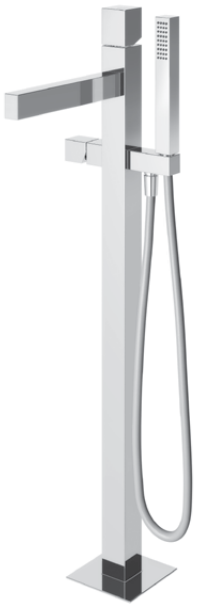

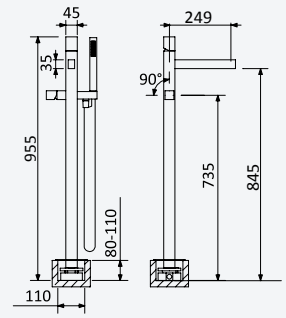

Monocomando de banheira e duche, montagem ao chão

Single-lever bath/shower mixer, floor-mounted

Monomando para baño y ducha de pie

Cromado • Chrome	301 790 2CR
Night Sky	301 790 2NS
Pure White	301 790 2PW
Morning Mist	301 790 2MM
Gunmetal	301 790 2MG
Sunrise	301 790 2SR
Sunset	301 790 2SS

INT 320 1NO



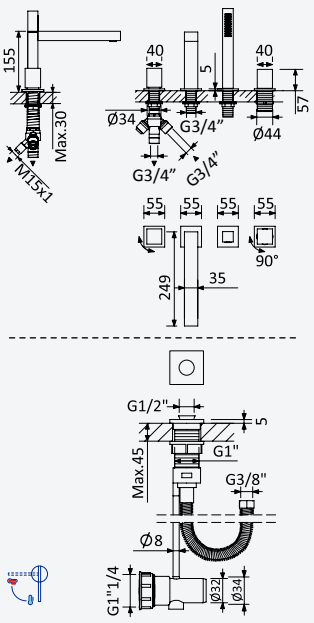

Monocomando de 4 furos de banheira, montagem à bancada

Deck-mounted 4-hole single-lever bath/shower mixer

Monomando para baño y ducha de repisa

Cromado • Chrome	301 410 2CR
Night Sky	301 410 2NS
Pure White	301 410 2PW
Morning Mist	301 410 2MM
Gunmetal	301 410 2MG
Sunrise	301 410 2SR
Sunset	301 410 2SS

Sistema de escoamento com descarga, bicha Lux cinzenta e terminais à cor - Quadra

Integrated outlet for splash water, grey Lux shower hose with colored fittings - Quadra

Sumidero y conexión al desagüe, flexo Lux gris con accesorios de color - Quadra



Cromado • Chrome	161 003 1CR
Night Sky	161 003 1NS
Pure White	161 003 1PW
Morning Mist	161 003 1MM
Gunmetal	161 003 1MG
Sunrise	161 003 1SR
Sunset	161 003 1SS



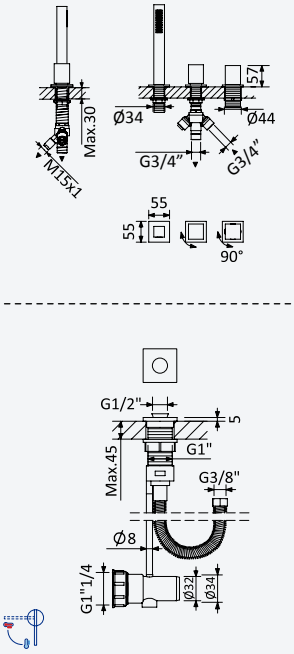

Monocomando de duche montagem à bancada, com chuveiro de mão Quadra - 2 saídas

Deck mounted single lever shower mixer, with handshower set Quadra - 2 outlets

Monomando para ducha de repisa con set de ducha de mano Quadra - 2 salidas

Cromado • Chrome	301 501 2CR
Night Sky	301 501 2NS
Pure White	301 501 2PW
Morning Mist	301 501 2MM
Gunmetal	301 501 2MG
Sunrise	301 501 2SR
Sunset	301 501 2SS

Sistema de escoamento com descarga, bicha Lux cinzenta e terminais à cor - Quadra

Integrated outlet for splash water, grey Lux shower hose with colored fittings - Quadra

Sumidero y conexión al desagüe, flexo Lux gris con accesorios de color - Quadra

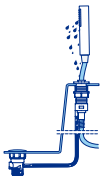

Cromado • Chrome	161 003 1CR
Night Sky	161 003 1NS
Pure White	161 003 1PW
Morning Mist	161 003 1MM
Gunmetal	161 003 1MG
Sunrise	161 003 1SR
Sunset	161 003 1SS





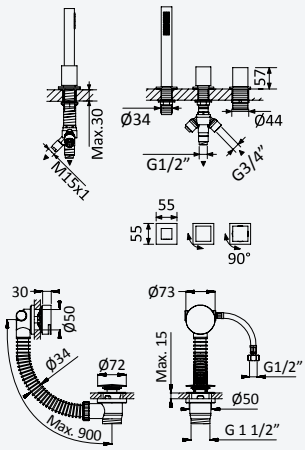

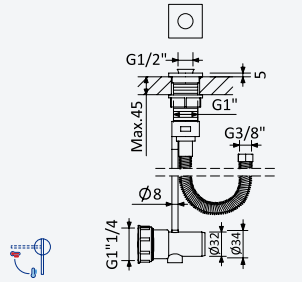

Sistema de banheira, montagem à bancada, com chuveiro mão Quadra e válvulaa com bica de enchimento para banheira

Deck-mounted bath-shower set with Quadra handshower and bath filler with waste and overflow

Sistema para baño y ducha de repisa con ducha de mano Quadra y sistema de llenado y vaciado para bañeras

Cromado • Chrome	301 521 2CR
Night Sky	301 521 2NS
Pure White	301 521 2PW
Morning Mist	301 521 2MM
Gunmetal	301 521 2MG
Sunrise	301 521 2SR
Sunset	301 521 2SS

Sistema de escoamento com descarga, bicha Lux cinzenta e terminais à cor - Quadra

Integrated outlet for splash water, grey Lux shower hose with colored fittings - Quadra

Sumidero y conexión al desagüe, flexo Lux gris con accesorios de color - Quadra

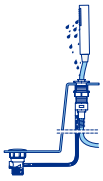

Cromado • Chrome	161 003 1CR
Night Sky	161 003 1NS
Pure White	161 003 1PW
Morning Mist	161 003 1MM
Gunmetal	161 003 1MG
Sunrise	161 003 1SR
Sunset	161 003 1SS





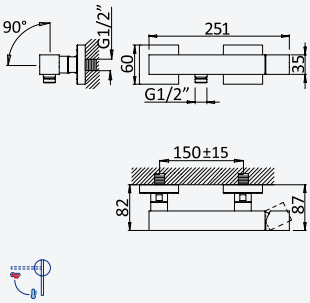

Monocomando de duche

Single-lever shower mixer

Monomando de ducha

Cromado • Chrome	301 040 2CR
Night Sky	301 040 2NS
Pure White	301 040 2PW
Morning Mist	301 040 2MM
Gunmetal	301 040 2MG
Sunrise	301 040 2SR
Sunset	301 040 2SS

BRUMA AirEcoDrop



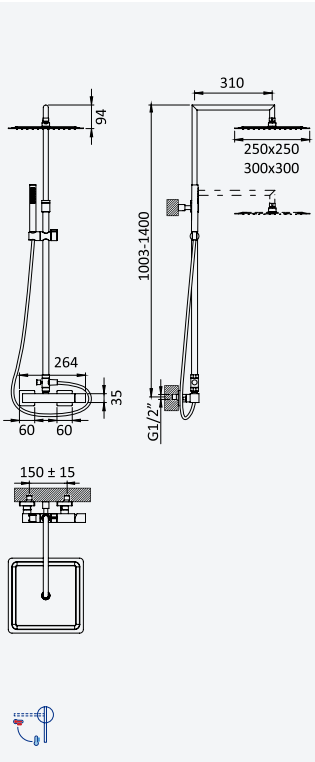

Sistema de duche com braço ajustável, chuveiro de 250x250mm em Inox e rampa de duche

Shower system for wall mounting with adjustable inox head shower 250x250mm and shower rail

Sistema de ducha con brazo para ducha de 250x250mm en inox, ajustable en altura y barra de ducha



Cromado • Chrome	301 276 2CR
Night Sky	301 276 2NS
Pure White	301 276 2PW
Morning Mist	301 276 2MM
Gunmetal	301 276 2MG
Sunrise	301 276 2SR
Sunset	301 276 2SS

Opção: Chuveiro fixo de 300x300 mm

Option: Shower head 300x300 mm

Opcíon: Alcachofa de ducha 300x300 mm



Cromado • Chrome	301 277 2CR
Night Sky	301 277 2NS
Pure White	301 277 2PW
Morning Mist	301 277 2MM
Gunmetal	301 277 2MG
Sunrise	301 277 2SR
Sunset	301 277 2SS

BRUMA

BRUMA AirEcoDrop



AD

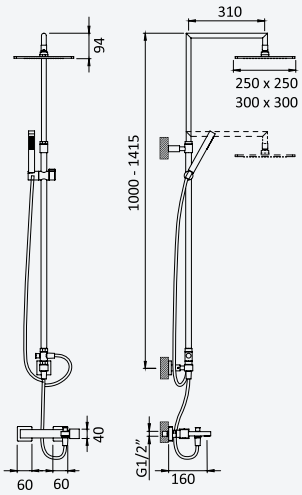

Sistema de banheira com braço ajustável, chuveiro de 250x250mm em inox e rampa de duche

Bath-shower system for wall mounting with adjustable inox head shower 250x250mm and shower rail

Sistema de Baño-ducha con brazo para ducha de 250x250mm en inox, ajustable en altura y barra de ducha



Cromado • Chrome	301 266 2CR
Night Sky	301 266 2NS
Pure White	301 266 2PW
Morning Mist	301 266 2MM
Gunmetal	301 266 2MG
Sunrise	301 266 2SR
Sunset	301 266 2SS

Opção: Chuveiro fixo de 300x300 mm

Option: Shower head 300x300 mm

Opción: Alcachofa de ducha 300x300 mm



Cromado • Chrome	301 267 2CR
Night Sky	301 267 2NS
Pure White	301 267 2PW
Morning Mist	301 267 2MM
Gunmetal	301 267 2MG
Sunrise	301 267 2SR
Sunset	301 267 2SS



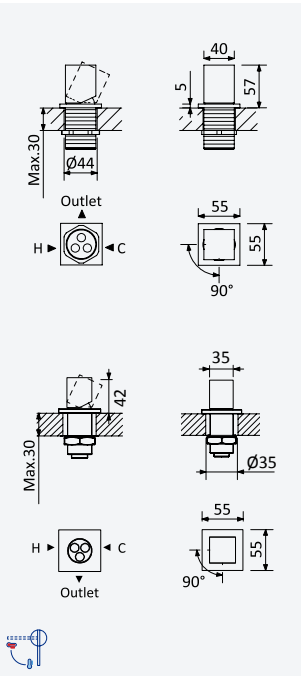

Monocomando de montagem à bancada, com 1 saída, para banheira

Deck-mounted single lever mixer, with 1 outlet for bathtub

Mezclador monomando sobre encimera, con 1 salida para baño y ducha

Cromado • Chrome	301 370 2CR
Night Sky	301 370 2NS
Pure White	301 370 2PW
Morning Mist	301 370 2MM
Gunmetal	301 370 2MG
Sunrise	301 370 2SR
Sunset	301 370 2SS

Monocomando de montagem à bancada, com 1 saída, para lavatório

Deck-mounted single lever mixer, with 1 outlet, for basin

Mezclador monomando sobre encimera, con 1 salida, para lavabo

Cromado • Chrome	301 000 0CR
Night Sky	301 000 0NS
Pure White	301 000 0PW
Morning Mist	301 000 0MM
Gunmetal	301 000 0MG
Sunrise	301 000 0SR
Sunset	301 000 0SS



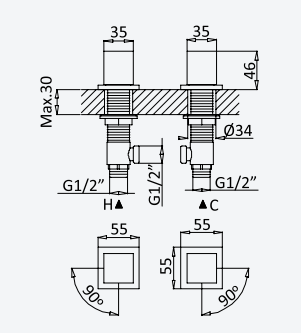

Misturadora de 2 furos, montagem à bancada, com 1 saída

2 hole deck-mounted mixer, with 1 outlet

Mezclador bimando de repisa de 2 orificios, con 1 salida

Cromado • Chrome	301 380 2CR
Night Sky	301 380 2NS
Pure White	301 380 2PW
Morning Mist	301 380 2MM
Gunmetal	301 380 2MG
Sunrise	301 380 2SR
Sunset	301 380 2SS

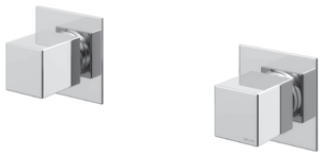

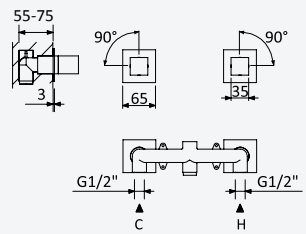

Misturadora embutida de 2 furos, com 1 saída

2 hole concealed mixer, with 1 outlet

Mezclador bimando empotrable de 2 orificios, con 1 salida

Cromado • Chrome	301 390 2CR
Night Sky	301 390 2NS
Pure White	301 390 2PW
Morning Mist	301 390 2MM
Gunmetal	301 390 2MG
Sunrise	301 390 2SR
Sunset	301 390 2SS

200 150 2NO



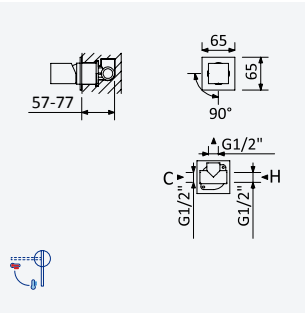

Monocomando embutido com 1 saída

Concealed single lever mixer with 1 outlet

Monomando empotrable con 1 salida

Cromado • Chrome	301 120 2CR
Night Sky	301 120 2NS
Pure White	301 120 2PW
Morning Mist	301 120 2MM
Gunmetal	301 120 2MG
Sunrise	301 120 2SR
Sunset	301 120 2SS

200 140 1NO

AD

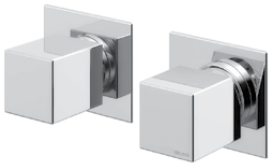

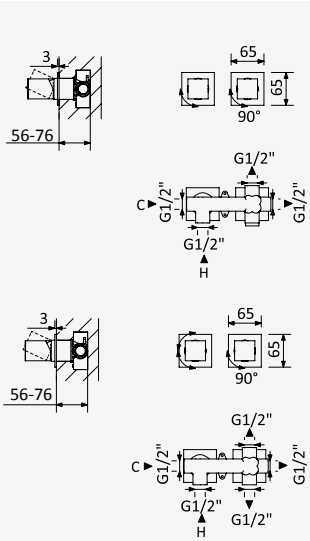

Monocomando embutido horizontal, com 2 saídas

Concealed horizontal single lever mixer, with 2 outlets

Monomando empotrable horizontal, con 2 salidas

Cromado • Chrome	301 162 2CR
Night Sky	301 162 2NS
Pure White	301 162 2PW
Morning Mist	301 162 2MM
Gunmetal	301 162 2MG
Sunrise	301 162 2SR
Sunset	301 162 2SS

200 220 1NO

Monocomando embutido horizontal, com 3 saídas

Concealed horizontal single lever mixer, with 3 outlets

Monomando empotrable horizontal, con 3 salidas

Cromado • Chrome	301 142 2CR
Night Sky	301 142 2NS
Pure White	301 142 2PW
Morning Mist	301 142 2MM
Gunmetal	301 142 2MG
Sunrise	301 142 2SR
Sunset	301 142 2SS

200 220 2NO



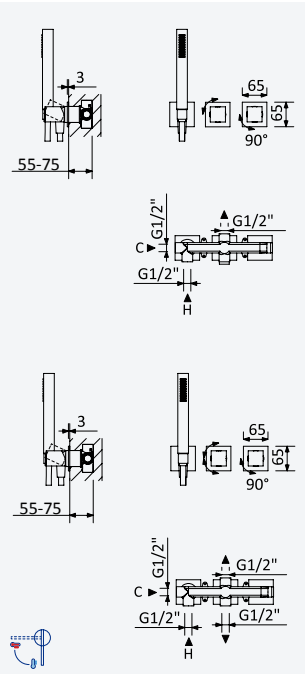

Monocomando embutido de 2 saídas, com chuveiro de mão

Concealed single lever 2 outlets mixer, with handshower set

Monomando empotrable de 2 salidas, con set de ducha de mano

Cromado • Chrome	301 170 2CR
Night Sky	301 170 2NS
Pure White	301 170 2PW
Morning Mist	301 170 2MM
Gunmetal	301 170 2MG
Sunrise	301 170 2SR
Sunset	301 170 2SS

200 240 1NO

Monocomando embutido de 3 saídas, com chuveiro de mão

Concealed single lever 3 outlets mixer, with handshower set

Monomando empotrable de 3 salidas, con set de ducha de mano

Cromado • Chrome	301 200 2CR
Night Sky	301 200 2NS
Pure White	301 200 2PW
Morning Mist	301 200 2MM
Gunmetal	301 200 2MG
Sunrise	301 200 2SR
Sunset	301 200 2SS

200 240 2NO

BRUMA

AD



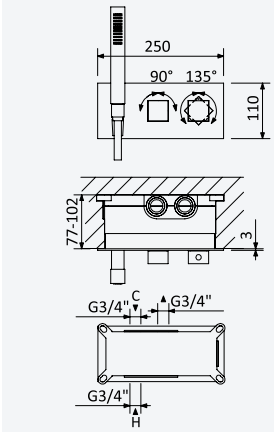

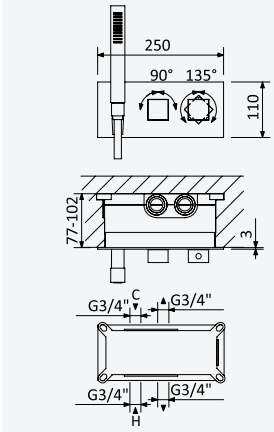

38° VERNET

Misturadora termostática embutida de 2 saídas, com chuveiro de mão Quadra - Celsius

Thermostatic concealed 2 outlets mixer, with handshower set Quadra - Celsius

Mezclador termostático empotrable de 2 salidas, con set de ducha de mano Quadra - Celsius

Cromado • Chrome	185 441 2CR
Night Sky	185 441 2NS
Pure White	185 441 2PW
Morning Mist	185 441 2MM
Gunmetal	185 441 2MG
Sunrise	185 441 2SR
Sunset	185 441 2SS

INT 630 1NO

Misturadora termostática embutida de 3 saídas, com chuveiro de mão Quadra - Celsius

Thermostatic concealed 3 outlets mixer, with handshower set Quadra - Celsius

Mezclador termostático empotrable de 3 salidas, con set de ducha de mano Quadra - Celsius

Cromado • Chrome	185 451 2CR
Night Sky	185 451 2NS
Pure White	185 451 2PW
Morning Mist	185 451 2MM
Gunmetal	185 451 2MG
Sunrise	185 451 2SR
Sunset	185 451 2SS

INT 630 2NO

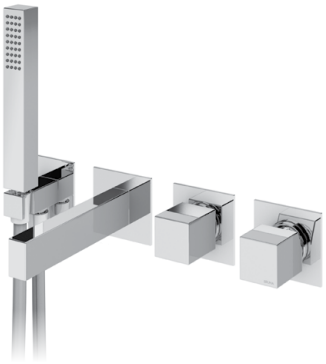

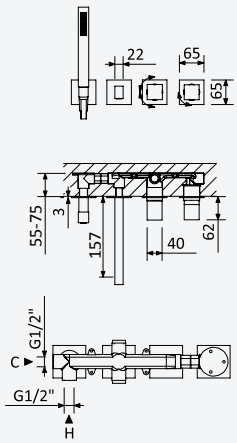

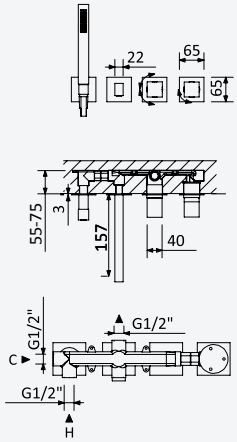

Monocomando embutido com bica de banheira e chuveiro de mão Quadra

Concealed single lever mixer, with bath spout and handshower set Quadra

Monomando empotrable con caño de bañera y set de ducha de mano Quadra

Cromado • Chrome	301 460 1CR
Night Sky	301 460 1NS
Pure White	301 460 1PW
Morning Mist	301 460 1MM
Gunmetal	301 460 1MG
Sunrise	301 460 1SR
Sunset	301 460 1SS

200 300 1NO

Monocomando embutido de 3 saídas, com bica de banheira e chuveiro de mão

Concealed single lever 3 outlets mixer, with bath spout and handshower set

Monomando empotrable de 3 salidas con caño de bañera y set de ducha de mano

Cromado • Chrome	301 470 1CR
Night Sky	301 470 1NS
Pure White	301 470 1PW
Morning Mist	301 470 1MM
Gunmetal	301 470 1MG
Sunrise	301 470 1SR
Sunset	301 470 1SS

200 300 2NO

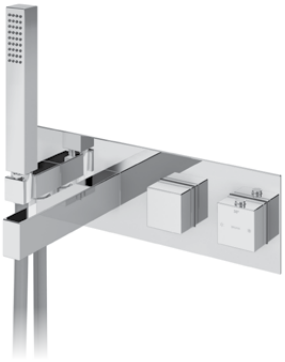

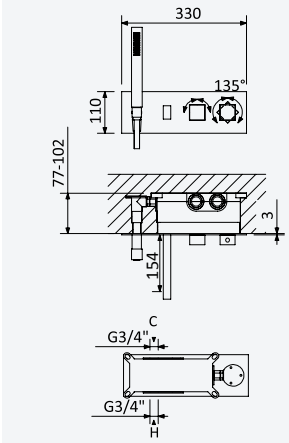

Misturadora termostática embutida com bica de banheira e chuveiro de mão Quadra - Celsius

Thermostatic concealed mixer with bath spout and handshower set Quadra - Celsius

Mezclador termostático empotrable con caño de bañera y set de ducha de mano Quadra - Celsius

Cromado • Chrome	185 461 2CR
Night Sky	185 461 2NS
Pure White	185 461 2PW
Morning Mist	185 461 2MM
Gunmetal	185 461 2MG
Sunrise	185 461 2SR
Sunset	185 461 2SS

INT 640 1NO

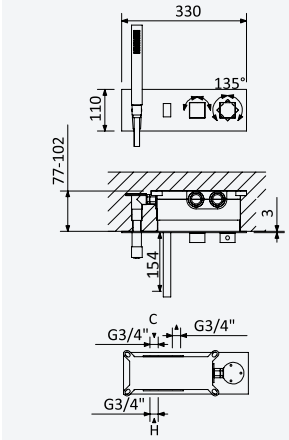

Misturadora termostática embutida de 3 saídas, com bica de banheira e chuveiro de mão Quadra - Celsius

Thermostatic concealed 3 outlets mixer, with bath spout and handshower set Quadra - Celsius

Mezclador termostático empotrable de 3 salidas con caño de bañera y set de ducha de mano Quadra - Celsius

Cromado • Chrome	185 471 2CR
Night Sky	185 471 2NS
Pure White	185 471 2PW
Morning Mist	185 471 2MM
Gunmetal	185 471 2MG
Sunrise	185 471 2SR
Sunset	185 471 2SS

INT 640 2NO

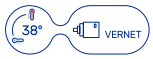



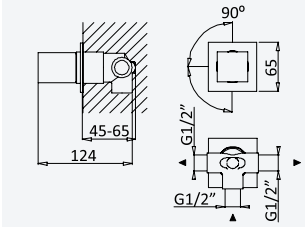

Inversor com 2 saídas

Diverter with 2 outlets

Inversor con 2 salidas

Cromado • Chrome	301 110 2CR
Night Sky	301 110 2NS
Pure White	301 110 2PW
Morning Mist	301 110 2MM
Gunmetal	301 110 2MG
Sunrise	301 110 2SR
Sunset	301 110 2SS

INT 400 1NO

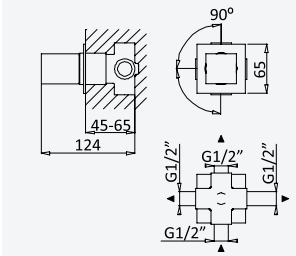

Inversor com 3 saídas

Diverter with 3 outlets

Inversor con 3 salidas

Cromado • Chrome	301 180 2CR
Night Sky	301 180 2NS
Pure White	301 180 2PW
Morning Mist	301 180 2MM
Gunmetal	301 180 2MG
Sunrise	301 180 2SR
Sunset	301 180 2SS

INT 400 2NO

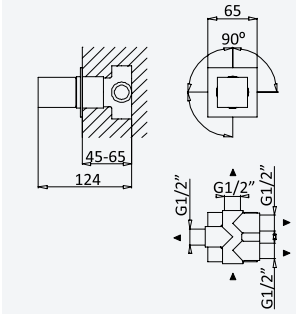

Inversor com 4 saídas

Diverter with 4 outlets

Inversor con 4 salidas

Cromado • Chrome	301 190 2CR
Night Sky	301 190 2NS
Pure White	301 190 2PW
Morning Mist	301 190 2MM
Gunmetal	301 190 2MG
Sunrise	301 190 2SR
Sunset	301 190 2SS

INT 400 3NO

AD

BRUMA

AD

BRUMA AirEcoDrop



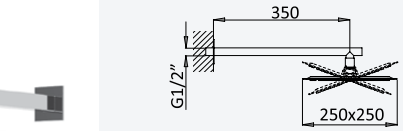

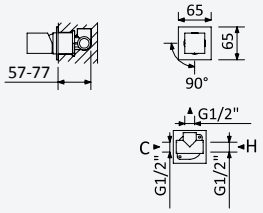

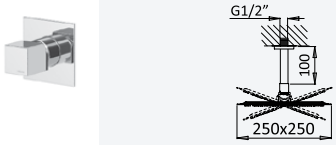

Sistema embutido de duche, com chuveiro de parede 250x250 mm

Concealed shower set, with shower head 250x250 mm

Sistema de ducha empotrado, con alcachofa de ducha 250x250 mm



Cromado • Chrome	301 761 2CR
Night Sky	301 761 2NS
Pure White	301 761 2PW
Morning Mist	301 761 2MM
Gunmetal	301 761 2MG
Sunrise	301 761 2SR
Sunset	301 761 2SS

200 140 1NO

Opção: Chuveiro fixo de tecto 250x250 mm em inox e braço 100 mm

Option: Inox shower head 250x250 mm with ceiling shower arm 100 mm

Opcíon: Alcachofa de ducha 250x250 mm en inox con brazo de techo 100 mm



Cromado • Chrome	301 561 2CR
Night Sky	301 561 2NS
Pure White	301 561 2PW
Morning Mist	301 561 2MM
Gunmetal	301 561 2MG
Sunrise	301 561 2SR
Sunset	301 561 2SS

200 140 1NO

BRUMA AirEcoDrop



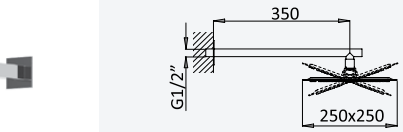

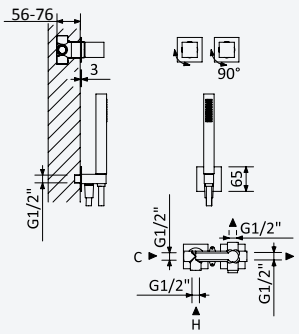





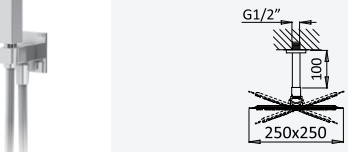

Sistema embutido de duche com chuveiro de parede 250x250 mm e kit de chuveiro mão separado

Concealed shower set with shower head 250x250 mm and separate hand-shower set

Sistema de ducha empotrado con alcachofa de ducha 250x250 mm y set de ducha de mano separado



Cromado • Chrome	301 753 2CR
Night Sky	301 753 2NS
Pure White	301 753 2PW
Morning Mist	301 753 2MM
Gunmetal	301 753 2MG
Sunrise	301 753 2SR
Sunset	301 753 2SS

200 220 1NO

Opção: Chuveiro fixo de tecto 250x250 mm em inox e braço 100 mm

Option: Inox shower head 250x250 mm with ceiling shower arm 100 mm

Opcíon: Alcachofa de ducha 250x250 mm en inox con brazo de techo 100 mm



Cromado • Chrome	301 663 2CR
Night Sky	301 663 2NS
Pure White	301 663 2PW
Morning Mist	301 663 2MM
Gunmetal	301 663 2MG
Sunrise	301 663 2SR
Sunset	301 663 2SS

200 220 1NO

BRUMA AirEcoDrop





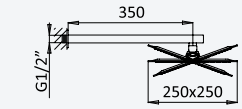

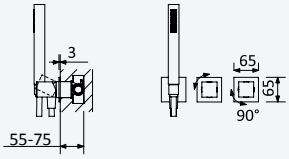

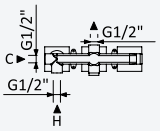

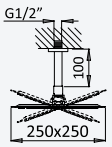



Sistema embutido de duche com chuveiro de parede 250x250 mm e kit de chuveiro mão

Concealed shower set with shower head 250x250 mm and handshower set

Sistema de ducha empotrado con alcachofa de ducha 250x250 mm y set de ducha de mano



Cromado • Chrome	301 575 2CR
Night Sky	301 575 2NS
Pure White	301 575 2PW
Morning Mist	301 575 2MM
Gunmetal	301 575 2MG
Sunrise	301 575 2SR
Sunset	301 575 2SS

200 240 1NO

Opção: Chuveiro fixo de tecto 250x250 mm em inox e braço 100 mm

Option: Inox shower head 250x250 mm with ceiling shower arm 100 mm

Opción: Alcachofa de ducha 250x250 mm en inox con brazo de techo 100 mm



Cromado • Chrome	301 580 2CR
Night Sky	301 580 2NS
Pure White	301 580 2PW
Morning Mist	301 580 2MM
Gunmetal	301 580 2MG
Sunrise	301 580 2SR
Sunset	301 580 2SS

200 240 1NO

AD

BRUMA AirEcoDrop





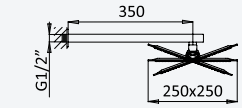

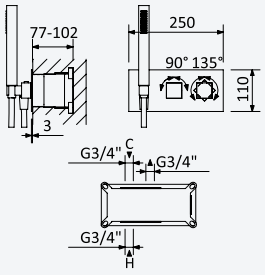

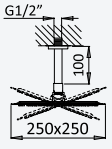

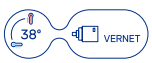

Sistema termostático embutido de duche com chuveiro de parede 250x250 mm e kit de chuveiro mão - Celsius

Thermostatic concealed shower set with shower head 250x250 mm and handshower set - Celsius

Sistema de ducha termostático empotrado con alcachofa de ducha 250x250 mm y set de ducha de mano - Celsius



Cromado • Chrome	185 591 2CR
Night Sky	185 591 2NS
Pure White	185 591 2PW
Morning Mist	185 591 2MM
Gunmetal	185 591 2MG
Sunrise	185 591 2SR
Sunset	185 591 2SS

INT 630 1NO

Opção: Chuveiro fixo de tecto 250x250 mm em inox e braço 100 mm

Option: Inox shower head 250x250 mm with ceiling shower arm 100 mm

Opción: Alcachofa de ducha 250x250 mm en inox con brazo de techo 100 mm



Cromado • Chrome	185 601 2CR
Night Sky	185 601 2NS
Pure White	185 601 2PW
Morning Mist	185 601 2MM
Gunmetal	185 601 2MG
Sunrise	185 601 2SR
Sunset	185 601 2SS

INT 630 1NO

BRUMA

AD



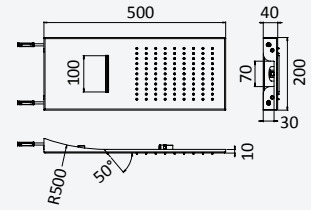

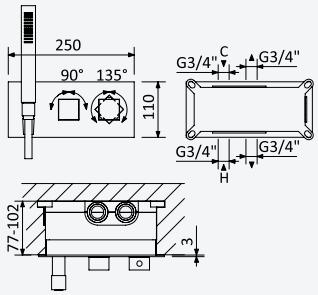

Sistema termostático embutido de duche com chuveiro Line Cascade (Chuva/Cascata) e chuveiro mão - Celsius

Thermostatic concealed shower set with Line Cascade shower (Rain/Cascade) and handshower set - Celsius

Sistema de ducha termostático empotrado con ducha Line Cascade (Lluvia/Cascada) y set de ducha de mano - Celsius



Cromado • Chrome	185 595 2CR
Night Sky	185 595 2NS
Pure White	185 595 2PW
Morning Mist	185 595 2MM

INT 630 2NO



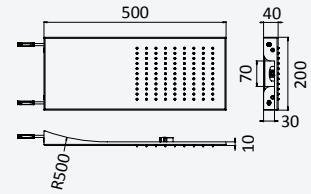

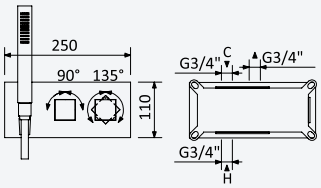



Opção: Chuveiro fixo Line (Chuva)

Option: Shower head Line (Rain)

Opcíon: Alcachofa de ducha Line (Lluvia)



Cromado • Chrome	185 594 2CR
Night Sky	185 594 2NS
Pure White	185 594 2PW
Morning Mist	185 594 2MM

INT 630 1NO

Sistema termostático embutido de duche com chuveiro de tecto (Chuva/Cascata) e chuveiro mão - Celsius

Thermostatic concealed shower set with overhead shower (Rain/Cascade) and handshower set - Celsius

Sistema de ducha termostático empotrado con ducha instalación en el techo (Lluvia/Cascada) y set de ducha de mano - Celsius



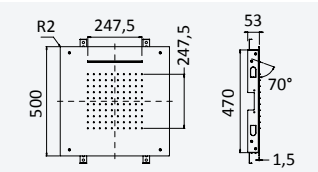

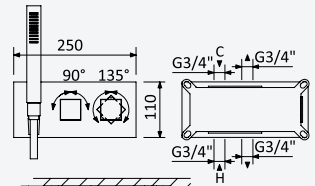

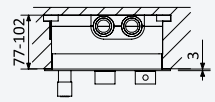



← 500x500 →

Cromado • Chrome	185 488 2CR
Night Sky	185 488 2NS
Pure White	185 488 2PW
Morning Mist	185 488 2MM

INT 630 2NO

Opção: Chuveiro em INOX, de embutir no tecto 500x500 mm (Chuva)

Option: Steel shower head for ceiling installation, 500x500 mm (Rain)

Opcíon: Rociador de ducha, en INOX, a techo 500x500 mm (Lluvia)



← 500x500 →

Cromado • Chrome	185 487 2CR
Night Sky	185 487 2NS
Pure White	185 487 2PW
Morning Mist	185 487 2MM

INT 630 1NO

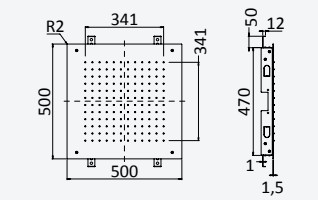

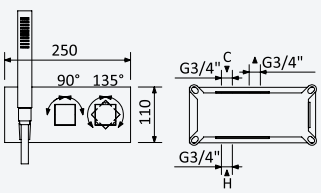



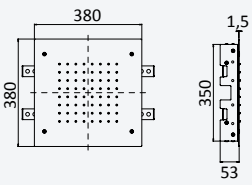

Opção: Chuveiro em INOX, de embutir no tecto 380x380 mm (Chuva)

Option: Steel shower head for ceiling installation, 380x380 mm (Rain)

Opcíon: Rociador de ducha, en INOX, a techo 380x380 mm (Lluvia)



← 380x380 →

Cromado • Chrome	185 486 2CR
Night Sky	185 486 2NS
Pure White	185 486 2PW
Morning Mist	185 486 2MM

INT 630 1NO





BRUMA AirEcoDrop







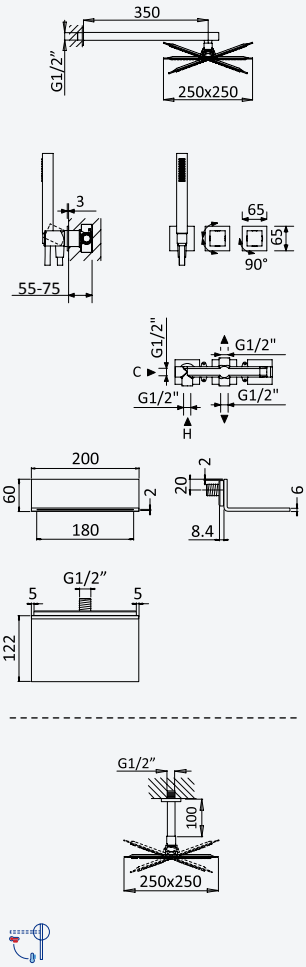

Sistema embutido de banheira com chuveiro de parede 250x250 mm em Inox, kit de chuveiro mão Quadra e bica em cascata Flat para banheira

Concealed bath-shower set with Inox shower head 250x250 mm, Quadra handshower set and Flat cascade spout for bathtub

Sistema de baño y ducha empotrado con alcachofa de ducha 250x250 mm en Inox, set de ducha de mano Quadra y caño cascada Flat para bañera



Cromado • Chrome	301 355 2CR
Night Sky	301 355 2NS
Pure White	301 355 2PW
Morning Mist	301 355 2MM

200 240 2NO

Opção: Chuveiro fixo de tecto 250x250 mm em inox e braço 100 mm

Option: Inox shower head 250x250 mm with ceiling shower arm 100 mm

Opción: Alcachofa de ducha 250x250 mm en inox con brazo de techo 100 mm



Cromado • Chrome	301 365 2CR
Night Sky	301 365 2NS
Pure White	301 365 2PW
Morning Mist	301 365 2MM

200 240 2NO

AD

BRUMA AirEcoDrop







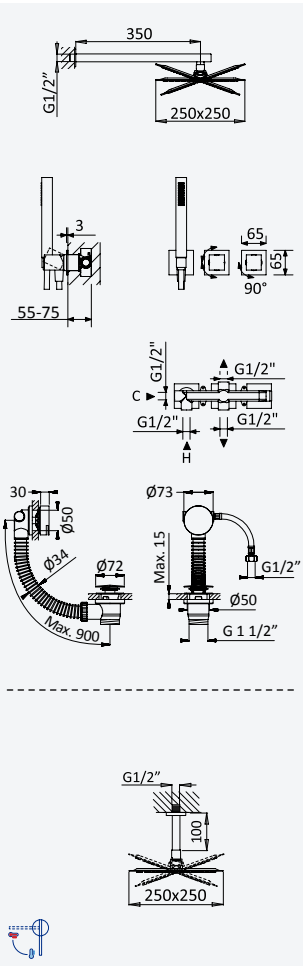

Sistema embutido de banheira com chuveiro de parede 250x250 mm, kit de chuveiro mão Quadra e válvula com bica de enchimento para banheira

Concealed bath-shower set with shower head 250x250 mm, Quadra handshower set and bath filler with waste and overflow

Sistema de baño y ducha empotrado con alcachofa de ducha 250x250 mm, set de ducha de mano Quadra y sistema de llenado y vaciado para bañeras



Cromado • Chrome	301 571 2CR
Night Sky	301 571 2NS
Pure White	301 571 2PW
Morning Mist	301 571 2MM
Gunmetal	301 571 2MG
Sunrise	301 571 2SR
Sunset	301 571 2SS

200 240 2NO

Opção: Chuveiro fixo de tecto 250x250 mm em inox e braço 100 mm

Option: Inox shower head 250x250 mm with ceiling shower arm 100 mm

Opción: Alcachofa de ducha 250x250 mm en inox con brazo de techo 100 mm



Cromado • Chrome	301 575 1CR
Night Sky	301 575 1NS
Pure White	301 575 1PW
Morning Mist	301 575 1MM
Gunmetal	301 575 1MG
Sunrise	301 575 1SR
Sunset	301 575 1SS

200 240 2NO

BRUMA

BRUMA AirEcoDrop









AD

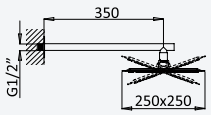

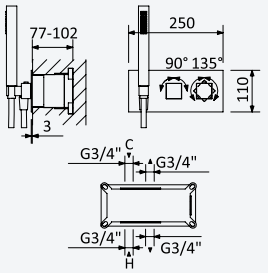

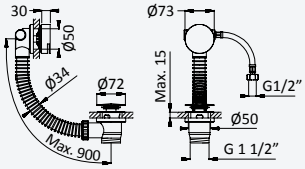

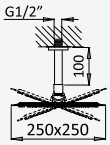

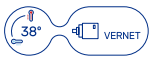

Sistema termostático embutido de banheira com chuveiro de parede 250x250 mm, kit de chuveiro mão e válvula com bica de enchimento para banheira - Celsius

Thermostatic concealed bath-shower set with shower head 250x250 mm, handshower set and bath filler with waste and overflow - Celsius

Sistema de baño y ducha termostático empotrado con alcachofa de ducha 250x250 mm, set de ducha de mano y sistema de llenado y vaciado para bañeras - Celsius



Cromado • Chrome	185 371 2CR
Night Sky	185 371 2NS
Pure White	185 371 2PW
Morning Mist	185 371 2MM
Gunmetal	185 371 2MG
Sunrise	185 371 2SR
Sunset	185 371 2SS

INT 630 2NO

Opção: Chuveiro fixo de tecto 250x250 mm em inox e braço 100 mm

Option: Inox shower head 250x250 mm with ceiling shower arm 100 mm

Opción: Alcachofa de ducha 250x250 mm en inox con brazo de techo 100 mm



Cromado • Chrome	185 381 2CR
Night Sky	185 381 2NS
Pure White	185 381 2PW
Morning Mist	185 381 2MM
Gunmetal	185 381 2MG
Sunrise	185 381 2SR
Sunset	185 381 2SS

INT 630 2NO

BRUMA AirEcoDrop



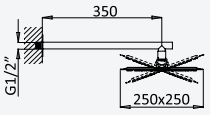

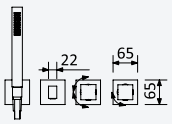

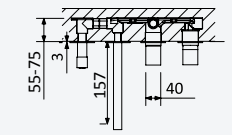

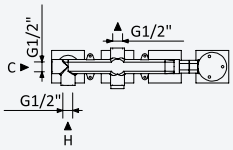

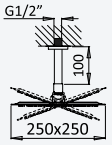

Sistema embutido de banheira com chuveiro de parede 250x250 mm, kit de chuveiro mão Quadra e bica de banheira

Concealed bath-shower set with shower head 250x250 mm, Quadra handshower set and bath spout

Sistema de baño y ducha empotrado con alcachofa de ducha 250x250 mm, set de ducha de mano Quadra y caño de bañera



Cromado • Chrome	301 311 2CR
Night Sky	301 311 2NS
Pure White	301 311 2PW
Morning Mist	301 311 2MM
Gunmetal	301 311 2MG
Sunrise	301 311 2SR
Sunset	301 311 2SS

200 300 2NO

Opção: Chuveiro fixo de tecto 250x250 mm em inox e braço 100 mm

Option: Inox shower head 250x250 mm with ceiling shower arm 100 mm

Opción: Alcachofa de ducha 250x250 mm en inox con brazo de techo 100 mm



Cromado • Chrome	301 341 2CR
Night Sky	301 341 2NS
Pure White	301 341 2PW
Morning Mist	301 341 2MM
Gunmetal	301 341 2MG
Sunrise	301 341 2SR
Sunset	301 341 2SS

200 300 2NO



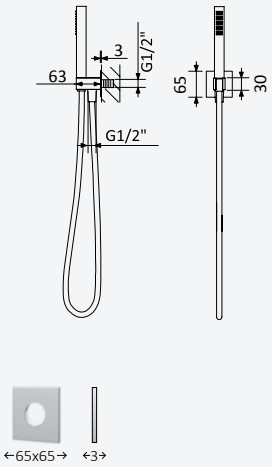

Conjunto de duche com curva de saída, bicha Lux 175cm e chuveiro de mão em ABS - Quadra

Shower set with outlet elbow, Lux hose 175cm and ABS handshower - Quadra

Conjunto de ducha con codo de salida, flexo Lux 175cm y ducha de mano en ABS - Quadra

Cromado • Chrome	145 592 4CR
Night Sky	145 592 4NS

Opção: Chuveiro de mão Quadra em latão

Option: Brass Quadra handshower

Opcíon: Ducha de mano Quadra en latón

Cromado • Chrome	145 592 5CR
Night Sky	145 592 5NS
Pure White	145 592 5PW
Morning Mist	145 592 5MM
Gunmetal	145 592 5MG
Sunrise	145 592 5SR
Sunset	145 592 5SS



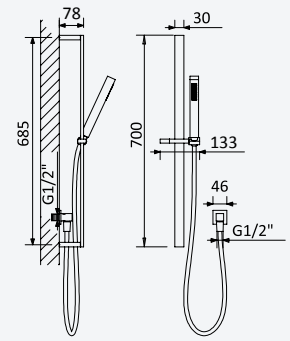

Conjunto de duche com curva de saída, rampa Flat, bicha Lux 175cm e chuveiro de mão Quadra em ABS

Shower set with outlet elbow, Flat shower rail, Lux hose 175cm and ABS Quadra handshower

Conjunto de ducha con codo de salida, barra de ducha Flat, flexo Lux 175cm y ducha de mano Quadra en ABS

Cromado/Chrome	145 574 0CR

Opção: Chuveiro de mão Quadra em latão

Option: Brass Quadra handshower

Opcíon: Ducha de mano Quadra en latón

Cromado • Chrome	145 574 4CR
Night Sky	145 574 4NS
Pure White	145 574 4PW
Morning Mist	145 574 4MM
Gunmetal	145 574 4MG
Sunrise	145 574 4SR
Sunset	145 574 4SS



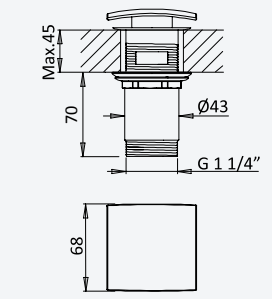

Válvula Clic-clac em latão 1 1/4" - Quadra

Brass Push-open waste set 1 1/4" - Quadra

Válvula de desagüe clic-clac, en latón 1 1/4"- Quadra

Cromado • Chrome	139 590 0CR
Night Sky	139 590 0NS
Pure White	139 590 0PW
Morning Mist	139 590 0MM
Gunmetal	139 590 0MG
Sunrise	139 590 0SR
Sunset	139 590 0SS

BRUMA

AD



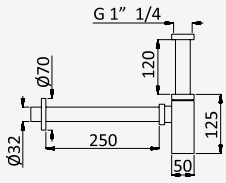

Sifão de 1 1/4" - Quadra

Bottle trap, 1 1/4" - Quadra

Sifón de lavabo 1 1/4" - Quadra

Cromado • Chrome	137 000 2CR
Night Sky	137 000 2NS
Pure White	137 000 2PW
Morning Mist	137 000 2MM
Gunmetal	137 000 2MG
Sunrise	137 000 2SR
Sunset	137 000 2SS



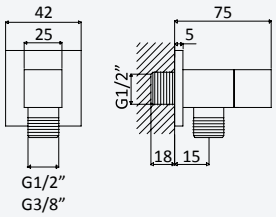

Torneira de esquadria 3/8" - Quadra

3/8" angle tap with connection - Quadra

Llave de corte 3/8" - Quadra

Cromado • Chrome	126 280 2CR
Night Sky	126 280 2NS
Pure White	126 280 2PW
Morning Mist	126 280 2MM
Gunmetal	126 280 2MG
Sunrise	126 280 2SR
Sunset	126 280 2SS

Torneira de esquadria 1/2" - Quadra

1/2" angle tap with connection - Quadra

Llave de corte 1/2" - Quadra

Cromado • Chrome	126 200 2CR
Night Sky	126 200 2NS
Pure White	126 200 2PW
Morning Mist	126 200 2MM
Gunmetal	126 200 2MG
Sunrise	126 200 2SR
Sunset	126 200 2SS



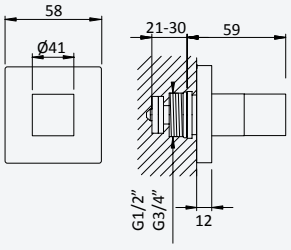

Torneira de passagem 1/2" - Quadra

Stop Valve 1/2" - Quadra

Llave de paso 1/2" - Quadra

Cromado • Chrome	139 590 3CR
Night Sky	139 590 3NS
Pure white	139 590 3PW
Morning Mist	139 590 3MM
Gunmetal	139 590 3MG
Sunrise	139 590 3SR
Sunset	139 590 3SS

Torneira de passagem 3/4" - Quadra

Stop Valve 3/4" - Quadra

Llave de paso 3/4" - Quadra

Cromado • Chrome	139 590 4CR
Night Sky	139 590 4NS
Pure white	139 590 4PW
Morning Mist	139 590 4MM
Gunmetal	139 590 4MG
Sunrise	139 590 4SR
Sunset	139 590 4SS



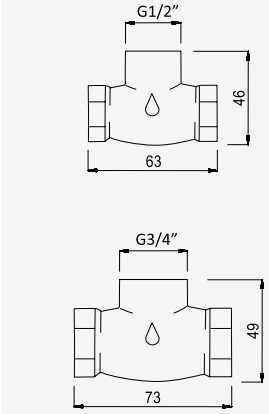

Caixa de passagem, para passador - 1/2"

Concealed body for stop valve - 1/2"

Elemento empotrado para llave de paso - 1/2"

156 745 0NO

Caixa de passagem, para passador - 3/4"

Concealed body for stop valve - 3/4"

Elemento empotrado para llave de paso - 3/4"

156 745 1NO

FLOWING ART

Hera




HE

BRUMA



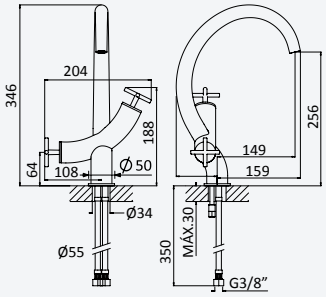

Monobloco de lavatório

Basin mixer

Monoblock de lavabo

Cromado • Chrome	106 010 0CR
Night Sky	106 010 0NS
Pure White	106 010 0PW
Morning Mist	106 010 0MM
Gunmetal	106 010 0MG
Sunrise	106 010 0SR
Sunset	106 010 0SS

Opção: Com válvula clic-clac 1 1/4" - Elo

Option: With push-open waste set 1 1/4" - Elo

Opción: Con desagüe clic-clac 1 1/4" - Elo

Cromado • Chrome	106 011 0CR
Night Sky	106 011 0NS
Pure White	106 011 0PW
Morning Mist	106 011 0MM
Gunmetal	106 011 0MG
Sunrise	106 011 0SR
Sunset	106 011 0SS

HE



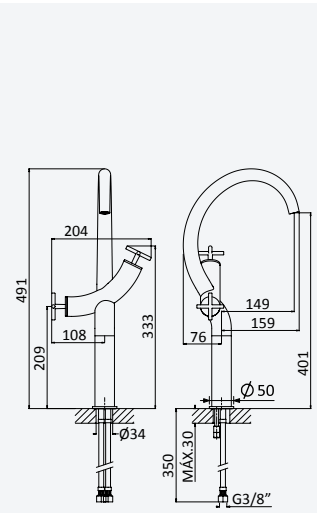

Monobloco de lavatório, para lavatórios altos

Basin mixer for free-standing basins

Monoblock de lavabo con aumento

Cromado • Chrome	106 210 0CR
Night Sky	106 210 0NS
Pure White	106 210 0PW
Morning Mist	106 210 0MM
Gunmetal	106 210 0MG
Sunrise	106 210 0SR
Sunset	106 210 0SS

Opção: Com válvula clic-clac 1 1/4" - Elo

Option: With push-open waste set 1 1/4" - Elo

Opción: Con desagüe clic-clac 1 1/4" - Elo

Cromado • Chrome	106 211 0CR
Night Sky	106 211 0NS
Pure White	106 211 0PW
Morning Mist	106 211 0MM
Gunmetal	106 211 0MG
Sunrise	106 211 0SR
Sunset	106 211 0SS



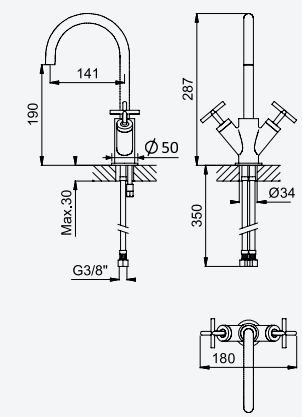

Monobloco de lavatório

Basin mixer

Monoblock de lavabo

Cromado • Chrome	106 020 0CR
Night Sky	106 020 0NS
Pure White	106 020 0PW
Morning Mist	106 020 0MM
Gunmetal	106 020 0MG
Sunrise	106 020 0SR
Sunset	106 020 0SS

Opção: Com válvula clic-clac 1 1/4" - Elo

Option: With push-open waste set 1 1/4" - Elo

Opción: Con desagüe clic-clac 1 1/4" - Elo

Cromado • Chrome	106 021 0CR
Night Sky	106 021 0NS
Pure White	106 021 0PW
Morning Mist	106 021 0MM
Gunmetal	106 021 0MG
Sunrise	106 021 0SR
Sunset	106 021 0SS



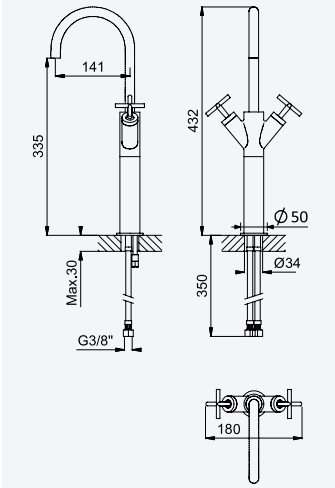

Monobloco de lavatório, para lavatórios altos

Basin mixer for free-standing basins

Monoblock de lavabo con aumento

Cromado • Chrome	106 240 0CR
Night Sky	106 240 0NS
Pure White	106 240 0PW
Morning Mist	106 240 0MM
Gunmetal	106 240 0MG
Sunrise	106 240 0SR
Sunset	106 240 0SS

Opção: Com válvula clic-clac 1 1/4" - Elo

Option: With push-open waste set 1 1/4" - Elo

Opción: Con desagüe clic-clac 1 1/4" - Elo



Cromado • Chrome	106 241 0CR
Night Sky	106 241 0NS
Pure White	106 241 0PW
Morning Mist	106 241 0MM
Gunmetal	106 241 0MG
Sunrise	106 241 0SR
Sunset	106 241 0SS



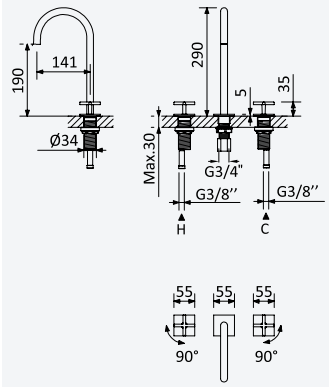

Misturadora de lavatório 3 furos, montagem à bancada

Deck-mounted, 3 hole basin mixer

Mezclador bimando de repisa para lavabo de 3 orificios

Cromado • Chrome	106 880 0CR
Night Sky	106 880 0NS
Pure White	106 880 0PW
Morning Mist	106 880 0MM
Gunmetal	106 880 0MG
Sunrise	106 880 0SR
Sunset	106 880 0SS

Opção: Com válvula clic-clac 1 1/4" - Elo

Option: With push-open waste set 1 1/4" - Elo

Opción: Con desagüe clic-clac 1 1/4" - Elo



Cromado • Chrome	106 881 0CR
Night Sky	106 881 0NS
Pure White	106 881 0PW
Morning Mist	106 881 0MM
Gunmetal	106 881 0MG
Sunrise	106 881 0SR
Sunset	106 881 0SS



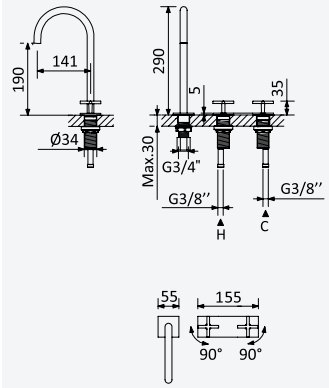

Misturadora de lavatório, bica lateral, montagem à bancada

Deck-mounted, 3 hole basin mixer

Mezclador bimando de repisa para lavabo de 3 orificios

Cromado • Chrome	106 230 0CR
Night Sky	106 230 0NS
Pure White	106 230 0PW
Morning Mist	106 230 0MM
Gunmetal	106 230 0MG
Sunrise	106 230 0SR
Sunset	106 230 0SS

Opção: Com válvula clic-clac 1 1/4" - Elo

Option: With push-open waste set 1 1/4" - Elo

Opción: Con desagüe clic-clac 1 1/4" - Elo



Cromado • Chrome	106 231 0CR
Night Sky	106 231 0NS
Pure White	106 231 0PW
Morning Mist	106 231 0MM
Gunmetal	106 231 0MG
Sunrise	106 231 0SR
Sunset	106 231 0SS

BRUMA



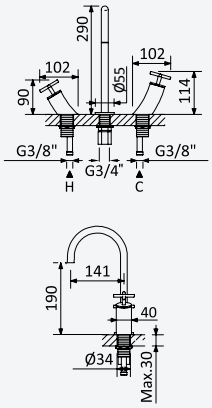

Misturadora de lavatório 3 furos, montagem à bancada

Deck-mounted, 3 hole basin mixer

Mezclador bimando de repisa para lavabo de 3 orificios

Cromado • Chrome	106 250 0CR
Night Sky	106 250 0NS
Pure White	106 250 0PW
Morning Mist	106 250 0MM
Gunmetal	106 250 0MG
Sunrise	106 250 0SR
Sunset	106 250 0SS

Opção: Com válvula clic-clac 1 1/4'' - Elo

Option: With push-open pop-up waste set 1 1/4'' - Elo

Opción: Con desagüe clic-clac 1 1/4'' - Elo



Cromado • Chrome	106 251 0CR
Night Sky	106 251 0NS
Pure White	106 251 0PW
Morning Mist	106 251 0MM
Gunmetal	106 251 0MG
Sunrise	106 251 0SR
Sunset	106 251 0SS

HE



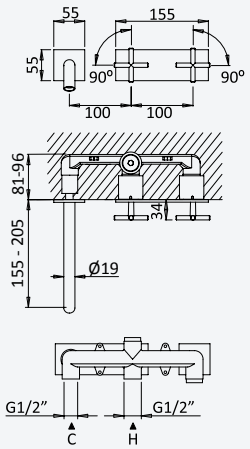

Misturadora de lavatório à parede, bica lateral, 2 furos. Bica com 200mm

2 hole, wall basin mixer. Spout with 200mm

Mezclador bimando empotrable de 2 orificios, para lavabo. Caño con 200mm



Cromado • Chrome	106 010 1CR
Night Sky	106 010 1NS
Pure White	106 010 1PW
Morning Mist	106 010 1MM
Gunmetal	106 010 1MG
Sunrise	106 010 1SR
Sunset	106 010 1SS

200 150 8NO

Opção: Bica com 150mm

Option: Spout with 150mm

Opción: Caño con 150mm

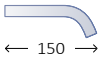

Cromado • Chrome	106 010 2CR
Night Sky	106 010 2NS
Pure White	106 010 2PW
Morning Mist	106 010 2MM
Gunmetal	106 010 2MG
Sunrise	106 010 2SR
Sunset	106 010 2SS

200 150 8NO



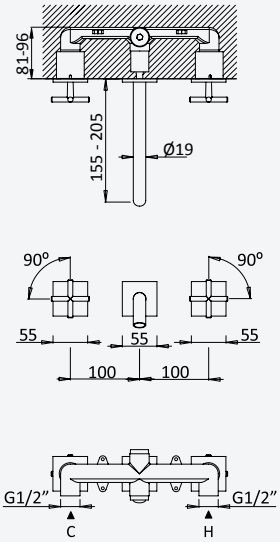

Misturadora de lavatório à parede, 3 furos. Bica com 200mm

3 hole, wall basin mixer. Spout with 200mm

Mezclador bimando empotrable de 3 orificios, para lavabo. Caño con 200mm



Cromado • Chrome	106 010 3CR
Night Sky	106 010 3NS
Pure White	106 010 3PW
Morning Mist	106 010 3MM
Gunmetal	106 010 3MG
Sunrise	106 010 3SR
Sunset	106 010 3SS

200 150 4NO

Opção: Bica com 150mm

Option: Spout with 150mm

Opción: Caño con 150mm



Cromado • Chrome	106 010 4CR
Night Sky	106 010 4NS
Pure White	106 010 4PW
Morning Mist	106 010 4MM
Gunmetal	106 010 4MG
Sunrise	106 010 4SR
Sunset	106 010 4SS

200 150 4NO



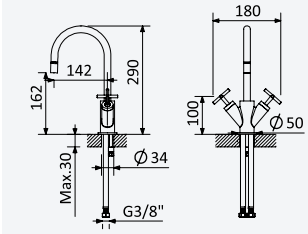

Monobloco de bidé

Bidet mixer

Monoblock de bidé

Cromado • Chrome	106 090 0CR
Night Sky	106 090 0NS
Pure White	106 090 0PW
Morning Mist	106 090 0MM
Gunmetal	106 090 0MG
Sunrise	106 090 0SR
Sunset	106 090 0SS

Opção: Com válvula clic-clac 1 1/4" - Elo

Option: With push-open waste set 1 1/4" - Elo

Opción: Con desagüe clic-clac 1 1/4" - Elo



Cromado • Chrome	106 091 0CR
Night Sky	106 091 0NS
Pure White	106 091 0PW
Morning Mist	106 091 0MM
Gunmetal	106 091 0MG
Sunrise	106 091 0SR
Sunset	106 091 0SS



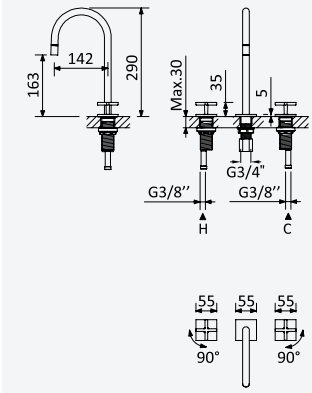

Misturadora de bidé 3 furos, montagem à bancada

Deck-mounted, 3 hole bidet mixer

Mezclador bimando de repisa, 3 orificios para bidé

Cromado • Chrome	106 060 0CR
Night Sky	106 060 0NS
Pure White	106 060 0PW
Morning Mist	106 060 0MM
Gunmetal	106 060 0MG
Sunrise	106 060 0SR
Sunset	106 060 0SS

Opção: Com válvula clic-clac 1 1/4" - Elo

Option: With push-open waste set 1 1/4" - Elo

Opción: Con desagüe clic-clac 1 1/4" - Elo



Cromado • Chrome	106 061 0CR
Night Sky	106 061 0NS
Pure White	106 061 0PW
Morning Mist	106 061 0MM
Gunmetal	106 061 0MG
Sunrise	106 061 0SR
Sunset	106 061 0SS



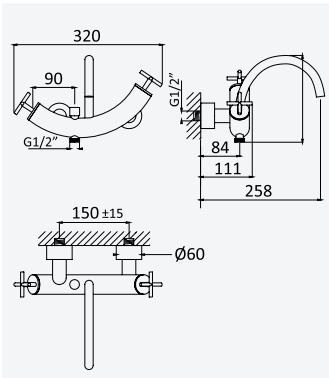

Misturadora de banheira

Bath/shower mixer

Batería para baño y ducha

Cromado • Chrome	106 030 0CR
Night Sky	106 030 0NS
Pure White	106 030 0PW
Morning Mist	106 030 0MM
Gunmetal	106 030 0MG
Sunrise	106 030 0SR
Sunset	106 030 0SS



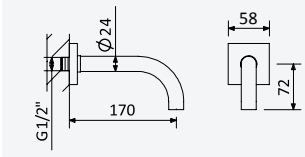

Bica de banheira, montagem à parede - EloQ

Bath wall spout - EloQ

Caño de bañera mural - EloQ

Cromado • Chrome	145 641 2CR
Night Sky	145 641 2NS
Pure White	145 641 2PW
Morning Mist	145 641 2MM
Gunmetal	145 641 2MG
Sunrise	145 641 2SR
Sunset	145 641 2SS

BRUMA



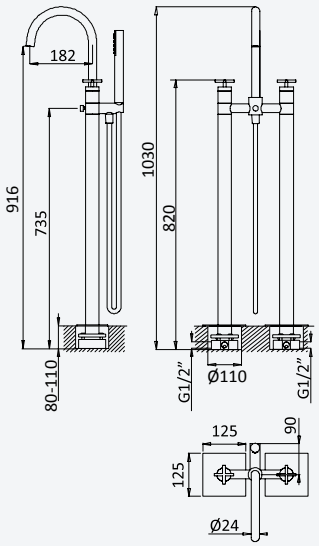

Misturadora de banheira e duche, montagem ao chão

Bath/shower mixer, floor-mounted

Batería para baño y ducha con toma a suelo

Cromado • Chrome	106 810 0CR
Night Sky	106 810 0NS
Pure White	106 810 0PW
Morning Mist	106 810 0MM
Gunmetal	106 810 0MG
Sunrise	106 810 0SR
Sunset	106 810 0SS

INT 340 1NO

HE



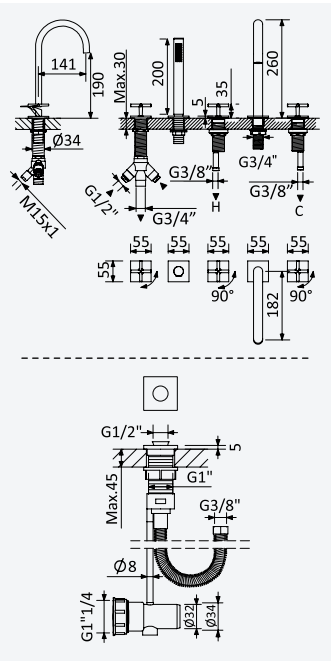

Misturadora de 5 furos para banheira, montagem à bancada

Deck-mounted 5-hole bath/shower mixer

Mezclador de repisa baño-ducha, 5 orificios

Cromado • Chrome	106 820 0CR
Night Sky	106 820 0NS
Pure White	106 820 0PW
Morning Mist	106 820 0MM
Gunmetal	106 820 0MG
Sunrise	106 820 0SR
Sunset	106 820 0SS

Sistema de escoamento com descarga, bicha Lux cinzenta e terminais à cor - Quadra

Integrated outlet for splash water, grey Lux shower hose with colored fittings - Quadra

Sumidero y conexión al desagüe, flexo Lux gris con accesorios de color - Quadra

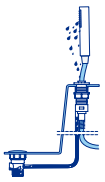

Cromado • Chrome	161 003 1CR
Night Sky	161 003 1NS
Pure White	161 003 1PW
Morning Mist	161 003 1MM
Gunmetal	161 003 1MG
Sunrise	161 003 1SR
Sunset	161 003 1SS

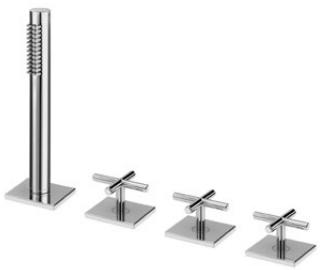

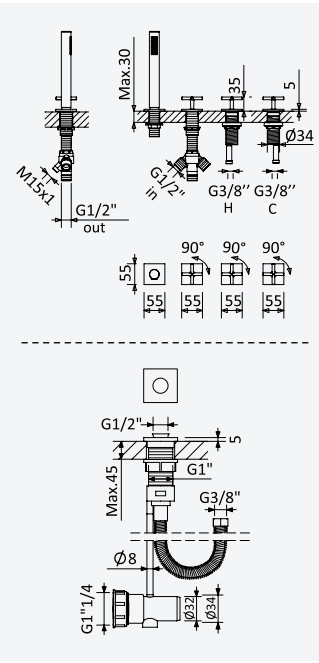

Misturadora de duche montagem à bancada, com chuveiro de mão - 2 saídas

Deck mounted shower mixer, with handshower set - 2 outlets

Mezclador para ducha de repisa con set de ducha de mano - 2 salidas

Cromado • Chrome	106 501 1CR
Night Sky	106 501 1NS
Pure White	106 501 1PW
Morning Mist	106 501 1MM
Gunmetal	106 501 1MG
Sunrise	106 501 1SR
Sunset	106 501 1SS

Sistema de escoamento com descarga, bicha Lux cinzenta e terminais à cor - Quadra

Integrated outlet for splash water, grey Lux shower hose with colored fittings - Quadra

Sumidero y conexión al desagüe, flexo Lux gris con accesorios de color - Quadra



Cromado • Chrome	161 003 1CR
Night Sky	161 003 1NS
Pure White	161 003 1PW
Morning Mist	161 003 1MM
Gunmetal	161 003 1MG
Sunrise	161 003 1SR
Sunset	161 003 1SS

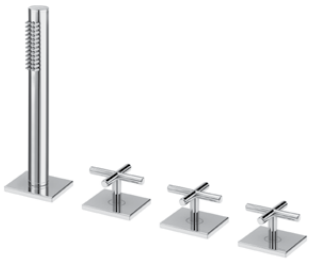



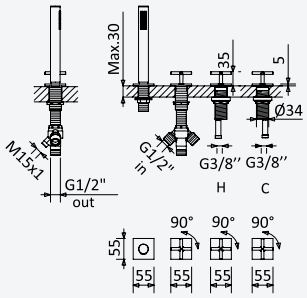

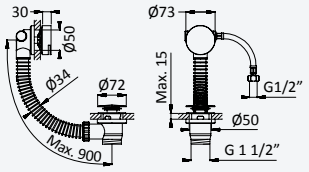

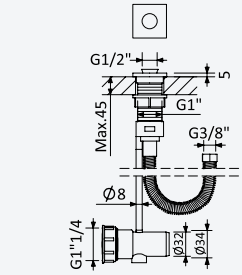

Sistema de banheira, montagem à bancada, com chuveiro mão e válvula com bica de enchimento para banheira

Deck-mounted bath-shower set with handshower and bath filler with waste and overflow

Sistema para baño y ducha de repisa con ducha de mano y sistema de llenado y vaciado para bañeras

Cromado • Chrome	106 523 1CR
Night Sky	106 523 1NS
Pure White	106 523 1PW
Morning Mist	106 523 1MM
Gunmetal	106 523 1MG
Sunrise	106 523 1SR
Sunset	106 523 1SS

Sistema de escoamento com descarga, bicha Lux cinzenta e terminais à cor - Quadra

Integrated outlet for splash water, grey Lux shower hose with colored fittings - Quadra

Sumidero y conexión al desagüe, flexo Lux gris con accesorios de color - Quadra

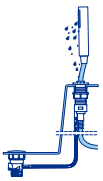

Cromado • Chrome	161 003 1CR
Night Sky	161 003 1NS
Pure White	161 003 1PW
Morning Mist	161 003 1MM
Gunmetal	161 003 1MG
Sunrise	161 003 1SR
Sunset	161 003 1SS



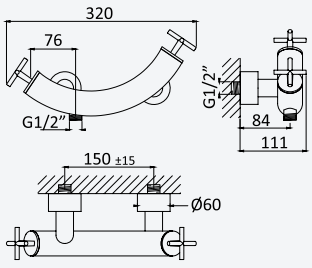

Misturadora de duche

Shower mixer

Batería de ducha

Cromado • Chrome	106 040 0CR
Night Sky	106 040 0NS
Pure White	106 040 0PW
Morning Mist	106 040 0MM
Gunmetal	106 040 0MG
Sunrise	106 040 0SR
Sunset	106 040 0SS

BRUMA AirEcoDrop



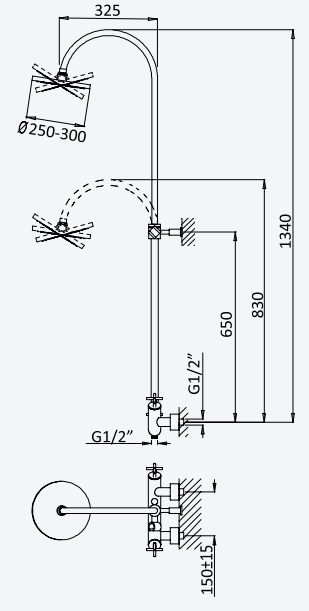

Sistema de duche com braço ajustável, chuveiro de Ø250mm em Inox e rampa de duche

Shower system for wall mounting with inox adjustable head shower Ø250 mm and shower rail

Sistema de ducha con brazo para ducha de Ø250 mm en inox, ajustable en altura y barra de ducha



Cromado • Chrome	106 271 1CR
Night Sky	106 271 1NS
Pure White	106 271 1PW
Morning Mist	106 271 1MM
Gunmetal	106 271 1MG
Sunrise	106 271 1SR
Sunset	106 271 1SS

Opção: Chuveiro fixo de Ø300 mm

Option: Shower head Ø300 mm

Opcíon: Alcachofa de ducha Ø300 mm



Cromado • Chrome	106 273 1CR
Night Sky	106 273 1NS
Pure White	106 273 1PW
Morning Mist	106 273 1MM
Gunmetal	106 273 1MG
Sunrise	106 273 1SR
Sunset	106 273 1SS

BRUMA



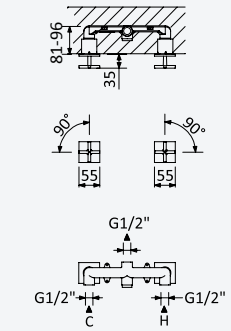

Misturadora embutida de 2 furos, com 1 saída

2 hole concealed mixer, with 1 outlet

Mezclador bimando empotrable de 2 orificios, con 1 salida

Cromado • Chrome	106 131 0CR
Night Sky	106 131 0NS
Pure White	106 131 0PW
Morning Mist	106 131 0MM
Gunmetal	106 131 0MG
Sunrise	106 131 0SR
Sunset	106 131 0SS

200 150 5NO

HE



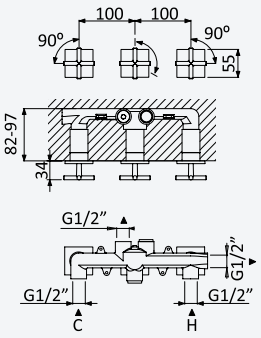

Misturadora embutida de 3 furos, com 2 saídas

3 hole concealed mixer, with 2 outlets

Mezclador bimando empotrable de 3 orificios, con 2 salidas

Cromado • Chrome	106 310 1CR
Night Sky	106 310 1NS
Pure White	106 310 1PW
Morning Mist	106 310 1MM
Gunmetal	106 310 1MG
Sunrise	106 310 1SR
Sunset	106 310 1SS

200 250 1NO

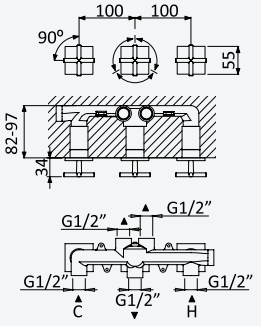

Misturadora embutida de 3 furos, com 3 saídas

3 hole concealed mixer, with 3 outlets

Mezclador bimando empotrable de 3 orificios, con 3 salidas

Cromado • Chrome	106 310 2CR
Night Sky	106 310 2NS
Pure White	106 310 2PW
Morning Mist	106 310 2MM
Gunmetal	106 310 2MG
Sunrise	106 310 2SR
Sunset	106 310 2SS

200 250 2NO



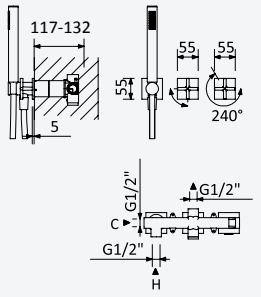

Misturadora progressiva embutida de 2 saídas, com chuveiro de mão

Progressive concealed 2 outlets mixer, with handshower set

Mezclador progresivo empotrable de 2 salidas, con set de ducha de mano

Cromado • Chrome	106 172 0CR
Night Sky	106 172 0NS
Pure White	106 172 0PW
Morning Mist	106 172 0MM
Gunmetal	106 172 0MG
Sunrise	106 172 0SR
Sunset	106 172 0SS

200 240 3NO

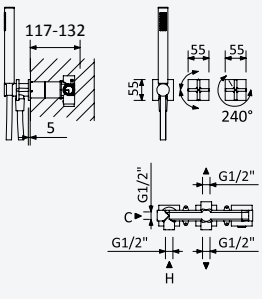

Misturadora progressiva embutida de 3 saídas, com chuveiro de mão

Progressive concealed 3 outlets mixer, with handshower set

Mezclador progresivo empotrable de 3 salidas, con set de ducha de mano

Cromado • Chrome	106 173 0CR
Night Sky	106 173 0NS
Pure White	106 173 0PW
Morning Mist	106 173 0MM
Gunmetal	106 173 0MG
Sunrise	106 173 0SR
Sunset	106 173 0SS

200 240 4NO



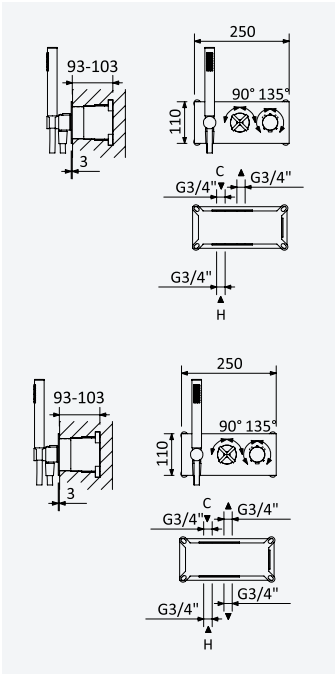

38° VERNET

Misturadora termostática embutida de 2 saídas, com chuveiro de mão

Thermostatic concealed 2 outlets mixer, with handshower set

Mezclador termostático empotrable de 2 salidas, con set de ducha de mano

Cromado • Chrome	106 442 0CR
Night Sky	106 442 0NS
Pure White	106 442 0PW
Morning Mist	106 442 0MM
Gunmetal	106 442 0MG
Sunrise	106 442 0SR
Sunset	106 442 0SS

INT 630 3NO

Misturadora termostática embutida de 3 saídas, com chuveiro de mão

Thermostatic concealed 3 outlets mixer, with handshower set

Mezclador termostático empotrable de 3 salidas, con set de ducha de mano

Cromado • Chrome	106 443 0CR
Night Sky	106 443 0NS
Pure White	106 443 0PW
Morning Mist	106 443 0MM
Gunmetal	106 443 0MG
Sunrise	106 443 0SR
Sunset	106 443 0SS

INT 630 4NO

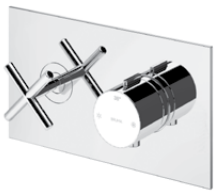

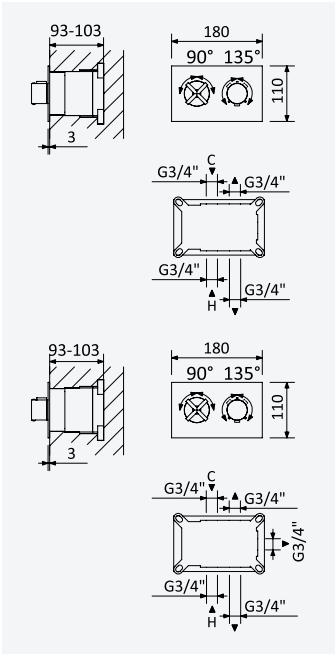

38° VERNET

Misturadora termostática embutida, com 2 saídas

Concealed thermostatic mixer, with 2 outlets

Mezclador termostático empotrable, con 2 salidas

Cromado • Chrome	106 162 0CR
Night Sky	106 162 0NS
Pure White	106 162 0PW
Morning Mist	106 162 0MM
Gunmetal	106 162 0MG
Sunrise	106 162 0SR
Sunset	106 162 0SS

INT 610 3NO

Misturadora termostática embutida, com 3 saídas

Concealed thermostatic mixer, with 3 outlets

Mezclador termostático empotrable, con 3 salidas

Cromado • Chrome	106 163 0CR
Night Sky	106 163 0NS
Pure White	106 163 0PW
Morning Mist	106 163 0MM
Gunmetal	106 163 0MG
Sunrise	106 163 0SR
Sunset	106 163 0SS

INT 610 4NO

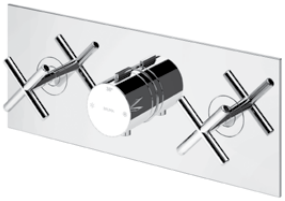

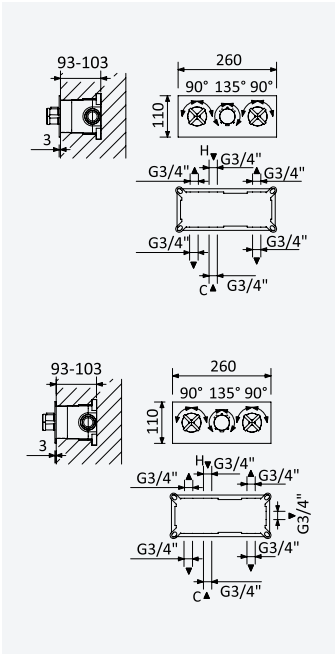

38° VERNET

Misturadora termostática embutida, com 4 saídas

Concealed thermostatic mixer, with 4 outlets

Mezclador termostático empotrable, con 4 salidas

Cromado • Chrome	106 634 0CR
Night Sky	106 634 0NS
Pure White	106 634 0PW
Morning Mist	106 634 0MM
Gunmetal	106 634 0MG
Sunrise	106 634 0SR
Sunset	106 634 0SS

INT 620 4NO

Misturadora termostática embutida, com 5 saídas

Concealed thermostatic mixer, with 5 outlets

Mezclador termostático empotrable, con 5 salidas

Cromado • Chrome	106 645 0CR
Night Sky	106 645 0NS
Pure White	106 645 0PW
Morning Mist	106 645 0MM
Gunmetal	106 645 0MG
Sunrise	106 645 0SR
Sunset	106 645 0SS

INT 620 5NO

BRUMA



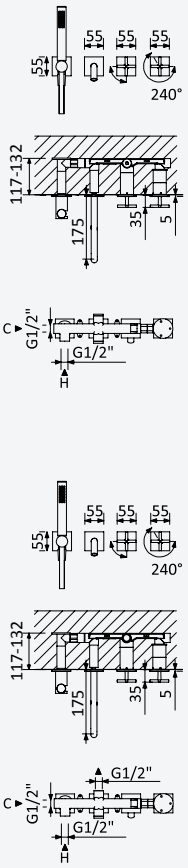

Misturadora progressiva embutida com bica de banheira EloQ e chuveiro de mão Elo

Progressive concealed single lever mixer, with EloQ bath spout and handshower set Elo

Mezclador progresivo empotrable con caño de bañera EloQ y set de ducha de mano Elo

Cromado • Chrome	106 192 0CR
Night Sky	106 192 0NS
Pure White	106 192 0PW
Morning Mist	106 192 0MM
Gunmetal	106 192 0MG
Sunrise	106 192 0SR
Sunset	106 192 0SS

200 300 3NO

Misturadora progressiva embutida de 3 saídas, com bica de banheira EloQ e chuveiro de mão Elo

Progressive concealed single lever 3 outlets mixer, with EloQ bath spout and handshower set Elo

Mezclador progresivo empotrable de 3 salidas con caño de bañera EloQ y set de ducha de mano Elo

Cromado • Chrome	106 193 0CR
Night Sky	106 193 0NS
Pure White	106 193 0PW
Morning Mist	106 193 0MM
Gunmetal	106 193 0MG
Sunrise	106 193 0SR
Sunset	106 193 0SS

200 300 4NO

HE



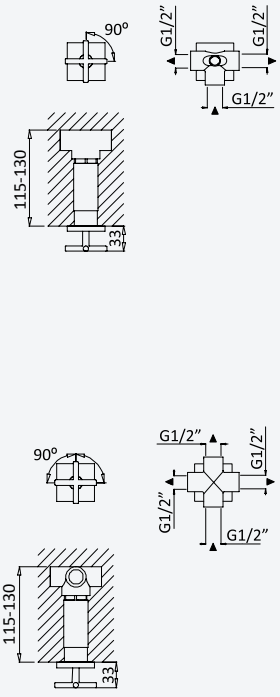

Inversor com 2 saídas

Diverter with 2 outlets

Inversor con 2 salidas

Cromado • Chrome	106 690 0CR
Night Sky	106 690 0NS
Pure White	106 690 0PW
Morning Mist	106 690 0MM
Gunmetal	106 690 0MG
Sunrise	106 690 0SR
Sunset	106 690 0SS

INT 410 1NO

Inversor com 3 saídas

Diverter with 3 outlets

Inversor con 3 salidas

Cromado • Chrome	106 700 0CR
Night Sky	106 700 0NS
Pure White	106 700 0PW
Morning Mist	106 700 0MM
Gunmetal	106 700 0MG
Sunrise	106 700 0SR
Sunset	106 700 0SS

INT 410 2NO

BRUMA AirEcoDrop





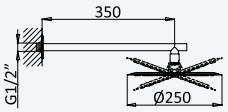

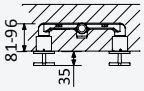

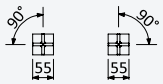

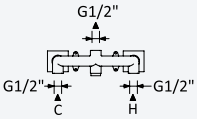

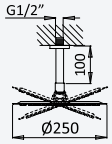

Sistema embutido de duche com chuveiro de parede Ø250 mm

Concealed shower set with shower head Ø250 mm

Sistema de ducha empotrado con alcachofa de ducha Ø250 mm



Cromado • Chrome	106 765 0CR
Night Sky	106 765 0NS
Pure White	106 765 0PW
Morning Mist	106 765 0MM
Gunmetal	106 765 0MG
Sunrise	106 765 0SR
Sunset	106 765 0SS

200 150 5NO

Opção: Chuveiro fixo de tecto Ø250 mm em inox e braço 100 mm

Option: Inox shower head Ø250 mm with ceiling shower arm 100 mm

Opcíon: Alcachofa de ducha Ø250 mm en inox con brazo de techo 100 mm



Cromado • Chrome	106 766 0CR
Night Sky	106 766 0NS
Pure White	106 766 0PW
Morning Mist	106 766 0MM
Gunmetal	106 766 0MG
Sunrise	106 766 0SR
Sunset	106 766 0SS

200 150 5NO

HE

BRUMA AirEcoDrop





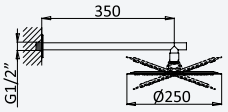

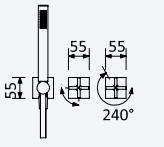

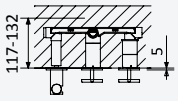

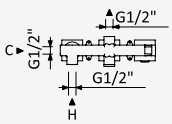

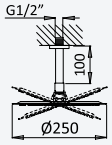

Sistema embutido de duche progressivo com chuveiro de parede Ø250 mm em inox e kit de chuveiro mão

Progressive concealed shower set with inox shower head Ø250 mm, handshower set

Sistema de ducha progresivo empotrado con alcachofa de ducha Ø250 mm en inox y set de ducha de mano



Cromado • Chrome	106 743 0CR
Night Sky	106 743 0NS
Pure White	106 743 0PW
Morning Mist	106 743 0MM
Gunmetal	106 743 0MG
Sunrise	106 743 0SR
Sunset	106 743 0SS

200 240 3NO

Opção: Chuveiro fixo de tecto Ø250 mm em inox e braço 100 mm

Option: Inox shower head Ø250 mm with ceiling shower arm 100 mm

Opcíon: Alcachofa de ducha Ø250 mm en inox con brazo de techo 100 mm



Cromado • Chrome	106 753 0CR
Night Sky	106 753 0NS
Pure White	106 753 0PW
Morning Mist	106 753 0MM
Gunmetal	106 753 0MG
Sunrise	106 753 0SR
Sunset	106 753 0SS

200 240 3NO

BRUMA

BRUMA AirEcoDrop







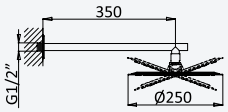

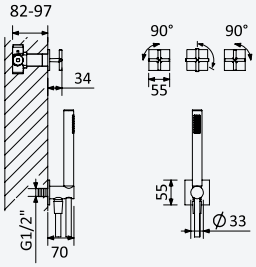

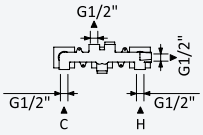

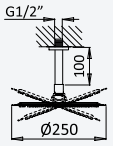

Sistema embutido de duche com chuveiro de parede Ø250 mm em inox e kit de chuveiro mão separado

Concealed shower set with inox shower head Ø250 mm and separate handshower set

Sistema de ducha empotrado con alcachofa de ducha Ø250 mm en inox y set de ducha de mano separado



Cromado • Chrome	106 310 3CR
Night Sky	106 310 3NS
Pure White	106 310 3PW
Morning Mist	106 310 3MM
Gunmetal	106 310 3MG
Sunrise	106 310 3SR
Sunset	106 310 3SS

200 250 1NO

Opção: Chuveiro fixo de tecto Ø250 mm em inox e braço 100 mm

Option: Inox shower head Ø250 mm with ceiling shower arm 100 mm

Opción: Alcachofa de ducha Ø250 mm en inox con brazo de techo 100 mm



Cromado • Chrome	106 310 4CR
Night Sky	106 310 4NS
Pure White	106 310 4PW
Morning Mist	106 310 4MM
Gunmetal	106 310 4MG
Sunrise	106 310 4SR
Sunset	106 310 4SS

200 250 1NO

HE

BRUMA AirEcoDrop





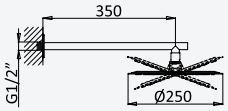

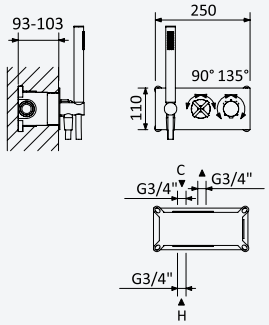

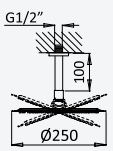



Sistema termostático embutido de duche com chuveiro de parede Ø250 mm e kit de chuveiro mão

Thermostatic concealed shower set with shower head Ø250 mm and handshower set

Sistema de ducha termostático empotrado con alcachofa de ducha Ø250 mm y set de ducha de mano



Cromado • Chrome	106 594 0CR
Night Sky	106 594 0NS
Pure White	106 594 0PW
Morning Mist	106 594 0MM
Gunmetal	106 594 0MG
Sunrise	106 594 0SR
Sunset	106 594 0SS

INT 630 3NO

Opção: Chuveiro fixo de tecto Ø250 mm em inox e braço 100 mm

Option: Inox shower head Ø250 mm with ceiling shower arm 100 mm

Opción: Alcachofa de ducha Ø250 mm en inox con brazo de techo 100 mm



Cromado • Chrome	106 604 0CR
Night Sky	106 604 0NS
Pure White	106 604 0PW
Morning Mist	106 604 0MM
Gunmetal	106 604 0MG
Sunrise	106 604 0SR
Sunset	106 604 0SS

INT 630 3NO









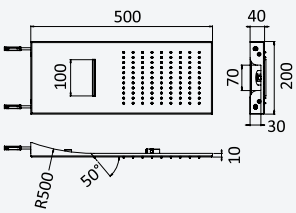

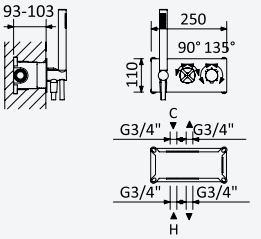

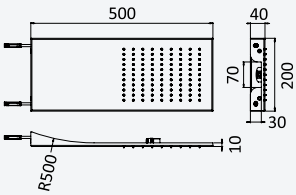

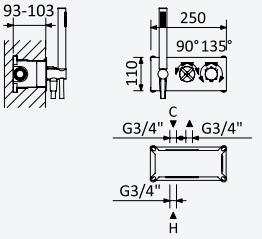

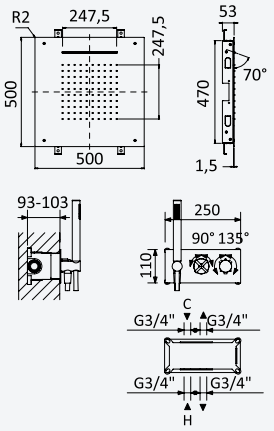

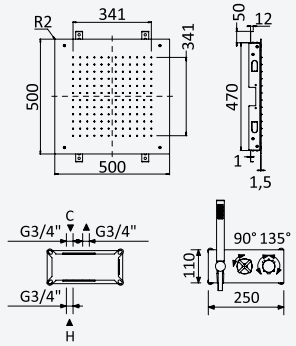

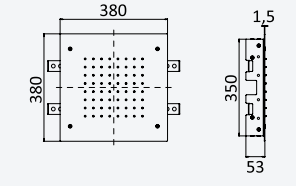

Sistema termostático embutido de duche com chuveiro Line Cascade (Chuva/Cascata) e chuveiro mão

Thermostatic concealed shower set with Line Cascade shower (Rain/Cascade) and handshower set

Sistema de ducha termostático empotrado con ducha Line Cascade (Lluvia/Cascada) y set de ducha de mano



Cromado • Chrome	106 496 0CR
Night Sky	106 496 0NS
Pure White	106 496 0PW
Morning Mist	106 496 0MM

INT 630 4NO

Opção: Chuveiro fixo Line (Chuva)

Option: Shower head Line (Rain)

Opcíon: Alcachofa de ducha Line (Lluvia)



Cromado • Chrome	106 495 0CR
Night Sky	106 495 0NS
Pure White	106 495 0PW
Morning Mist	106 495 0MM

INT 630 3NO

Sistema termostático embutido de duche com chuveiro de tecto (Chuva/Cascata) e chuveiro mão

Thermostatic concealed shower set with overhead shower (Rain/Cascade) and handshower set

Sistema de ducha termostático empotrado con ducha Line Cascade (Lluvia/Cascada) y set de ducha de mano



← 500x500 →

Cromado • Chrome	106 499 0CR
Night Sky	106 499 0NS
Pure White	106 499 0PW
Morning Mist	106 499 0MM

INT 630 4NO

Opção: Chuveiro em INOX, de embutir no tecto 500x500 mm (Chuva)

Option: Steel shower head for ceiling installation, 500x500 mm (Rain)

Opcíon: Rociador de ducha, en INOX, a techo 500x500 mm (Lluvia)



← 500x500 →

Cromado • Chrome	106 498 0CR
Night Sky	106 498 0NS
Pure White	106 498 0PW
Morning Mist	106 498 0MM

INT 630 3NO

Opção: Chuveiro em INOX, de embutir no tecto 380x380 mm (Chuva)

Option: Steel shower head for ceiling installation, 380x380 mm (Rain)

Opcíon: Rociador de ducha, en INOX, a techo 380x380 mm (Lluvia)



← 380x380 →

Cromado • Chrome	106 497 0CR
Night Sky	106 497 0NS
Pure White	106 497 0PW
Morning Mist	106 497 0MM

INT 630 3NO

HE

BRUMA

BRUMA AirEcoDrop



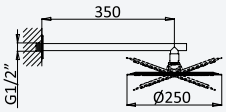

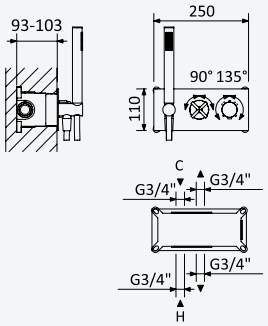



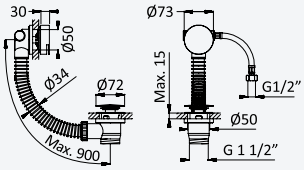

HE



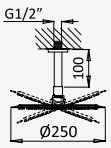

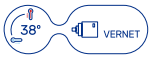

Sistema termostático embutido de banheira com chuveiro de parede Ø250 mm, kit de chuveiro mão e válvula com bica de enchimento para banheira

Thermostatic concealed bath-shower set with shower head Ø250 mm, handshower set and bath filler with waste and overflow

Sistema de baño y ducha termostático empotrado con alcachofa de ducha Ø250 mm, set de ducha de mano y sistema de llenado y vaciado para bañeras



Cromado • Chrome	106 502 0CR
Night Sky	106 502 0NS
Pure White	106 502 0PW
Morning Mist	106 502 0MM
Gunmetal	106 502 0MG
Sunrise	106 502 0SR
Sunset	106 502 0SS

INT 630 4NO

Opção: Chuveiro fixo de tecto Ø250 mm em inox e braço 100 mm

Option: Inox shower head Ø250 mm with ceiling shower arm 100 mm

Opcíon: Alcachofa de ducha Ø250 mm en inox con brazo de techo 100 mm



Cromado • Chrome	106 512 0CR
Night Sky	106 512 0NS
Pure White	106 512 0PW
Morning Mist	106 512 0MM
Gunmetal	106 512 0MG
Sunrise	106 512 0SR
Sunset	106 512 0SS

INT 630 4NO

BRUMA AirEcoDrop



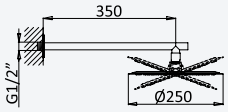

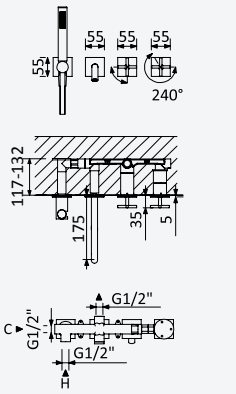



Sistema progressivo embutido de banheira, com chuveiro de parede Ø250 mm, kit de chuveiro mão Elo e bica de banheira EloQ

Progressive concealed bath-shower set, with shower head Ø250 mm, Elo handshower set and EloQ bath spout

Sistema de baño y ducha progresivo empotrado, con alcachofa de ducha Ø250 mm, set de ducha de mano Elo y caño de bañera EloQ



Cromado • Chrome	106 312 1CR
Night Sky	106 312 1NS
Pure White	106 312 1PW
Morning Mist	106 312 1MM
Gunmetal	106 312 1MG
Sunrise	106 312 1SR
Sunset	106 312 1SS

200 300 4NO

Opção: Chuveiro fixo de tecto Ø250 mm em inox e braço 100 mm

Option: Inox shower head Ø250 mm with ceiling shower arm 100 mm

Opcíon: Alcachofa de ducha Ø250 mm en inox con brazo de techo 100 mm



Cromado • Chrome	106 322 1CR
Night Sky	106 322 1NS
Pure White	106 322 1PW
Morning Mist	106 322 1MM
Gunmetal	106 322 1MG
Sunrise	106 322 1SR
Sunset	106 322 1SS

200 300 4NO



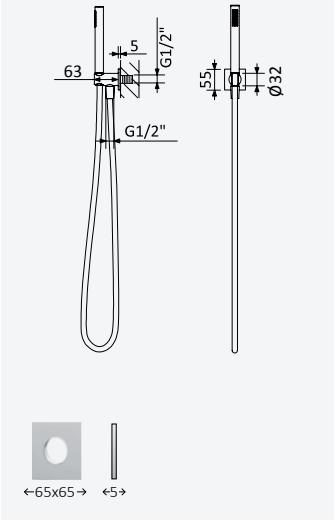

Conjunto de duche com curva de saída, bicha Lux 175cm e chuveiro de mão Elo em ABS - Hera

Shower set with outlet elbow, Lux hose 175cm and ABS Elo handshower - Hera

Conjunto de ducha con codo de salida, flexo Lux 175cm y ducha de mano Elo en ABS - Hera

Cromado • Chrome	106 590 0CR
Night Sky	106 590 0NS
Pure White	106 590 0PW
Morning Mist	106 590 0MM
Gunmetal	106 590 0MG
Sunrise	106 590 0SR
Sunset	106 590 0SS

Opção: Chuveiro de mão Body&Soul

Option: Body&Soul handshower

Opcíon: Ducha de mano Body&Soul



Cromado / Pure White 106 590 1CR





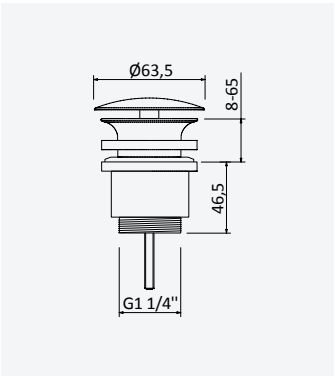

Válvula Clic-clac 1 1/4" com e sem respiro

Push-open waste set 1 1/4" with or without overflow

Válvula de desagüe clic-clac 1 1/4" con o sin rebosadero

Cromado • Chrome	150 590 2CR
Night Sky	150 590 2NS
Pure White	150 590 2PW
Morning Mist	150 590 2MM
Gunmetal	150 590 2MG
Sunrise	150 590 2SR
Sunset	150 590 2SS

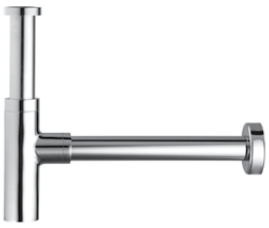

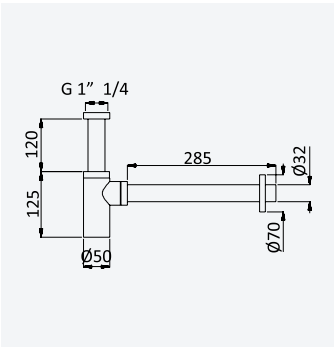

Sifão de 1 1/4" - Elo

Bottle trap, 1 1/4" - Elo

Sifón de lavabo 1 1/4" - Elo

Cromado • Chrome	137 000 1CR
Night Sky	137 000 1NS
Pure White	137 000 1PW
Morning Mist	137 000 1MM
Gunmetal	137 000 1MG
Sunrise	137 000 1SR
Sunset	137 000 1SS



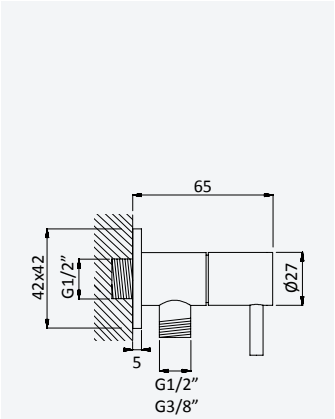

Torneira de esquadria 3/8" - EloQ

3/8" angle tap with connection - EloQ

Llave de corte 3/8" - EloQ

Cromado • Chrome	125 280 2CR
Night Sky	125 280 2NS
Pure White	125 280 2PW
Morning Mist	125 280 2MM
Gunmetal	125 280 2MG
Sunrise	125 280 2SR
Sunset	125 280 2SS

Torneira de esquadria 1/2" - EloQ

1/2" angle tap with connection - EloQ

Llave de corte 1/2" - EloQ

Cromado • Chrome	125 200 2CR
Night Sky	125 200 2NS
Pure White	125 200 2PW
Morning Mist	125 200 2MM
Gunmetal	125 200 2MG
Sunrise	125 200 2SR
Sunset	125 200 2SS

BRUMA



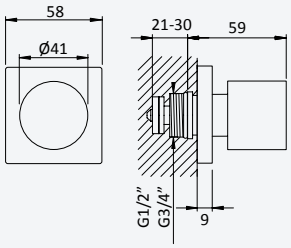

Torneira de passagem 1/2" - EliteQ

Stop Valve 1/2" - EliteQ

Llave de paso 1/2" - EliteQ

Cromado • Chrome	180 590 1CR
Night Sky	180 590 1NS
Pure White	180 590 1PW
Morning Mist	180 590 1MM
Gunmetal	180 590 1MG
Sunrise	180 590 1SR
Sunset	180 590 1SS

Torneira de passagem 3/4" - EliteQ

Stop Valve 3/4" - EliteQ

Llave de paso 3/4" - EliteQ

Cromado • Chrome	180 590 2CR
Night Sky	180 590 2NS
Pure White	180 590 2PW
Morning Mist	180 590 2MM
Gunmetal	180 590 2MG
Sunrise	180 590 2SR
Sunset	180 590 2SS

HE



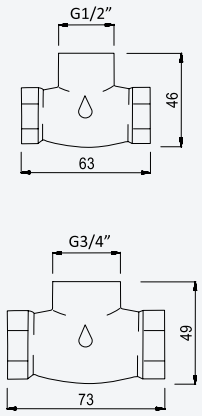

Caixa de passagem, para passador - 1/2"

Concealed body for stop valve - 1/2"

Elemento empotrado para llave de paso - 1/2"

156 745 0NO

Caixa de passagem, para passador - 3/4"

Concealed body for stop valve - 3/4"

Elemento empotrado para llave de paso - 3/4"

156 745 1NO


HE

FLOWING ART

Avalon




AV

BRUMA



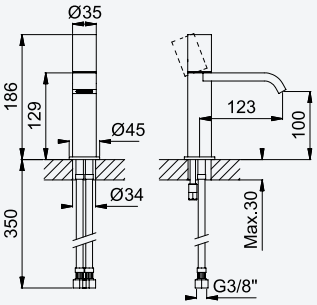

AV

Monocomando de lavatório

Basin mixer

Monomando de lavabo

	1	2	3
Cromado • Chrome	189 010 1CR	189 000 0CR	189 000 1CR
Night Sky	189 010 1NS	189 000 0NS	189 000 1NS
Pure White	189 010 1PW	189 000 0PW	189 000 1PW
Morning Mist	189 010 1MM	189 000 0MM	189 000 1MM
Gunmetal	189 010 1MG	189 000 0MG	189 000 1MG
Sunrise	189 010 1SR	189 000 0SR	189 000 1SR
Sunset	189 010 1SS	189 000 0SS	189 000 1SS



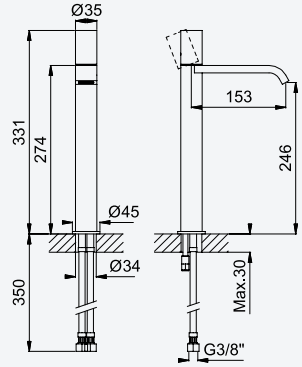

Monocomando de lavatório, para lavatórios altos

Basin mixer for free-standing basins

Monomando alto para lavabo

	1	2	3
Cromado • Chrome	189 210 1CR	189 000 2CR	189 000 3CR
Night Sky	189 210 1NS	189 000 2NS	189 000 3NS
Pure White	189 210 1PW	189 000 2PW	189 000 3PW
Morning Mist	189 210 1MM	189 000 2MM	189 000 3MM
Gunmetal	189 210 1MG	189 000 2MG	189 000 3MG
Sunrise	189 210 1SR	189 000 2SR	189 000 3SR
Sunset	189 210 1SS	189 000 2SS	189 000 3SS



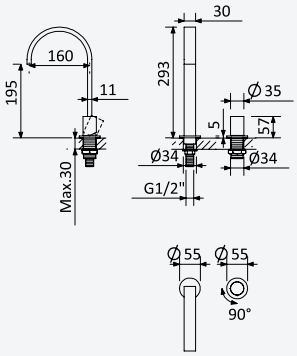

Monocomando de lavatório 2 furos, montagem à bancada

Deck-mounted, 2 hole basin mixer

Monomando de repisa para lavabo de 2 orificios

	1
Cromado • Chrome	189 880 1CR
Night Sky	189 880 1NS
Pure White	189 880 1PW
Morning Mist	189 880 1MM
Gunmetal	189 880 1MG
Sunrise	189 880 1SR
Sunset	189 880 1SS

	2	3
Cromado • Chrome	189 000 4CR	189 000 5CR
Night Sky	189 000 4NS	189 000 5NS
Pure White	189 000 4PW	189 000 5PW
Morning Mist	189 000 4MM	189 000 5MM
Gunmetal	189 000 4MG	189 000 5MG
Sunrise	189 000 4SR	189 000 5SR
Sunset	189 000 4SS	189 000 5SS



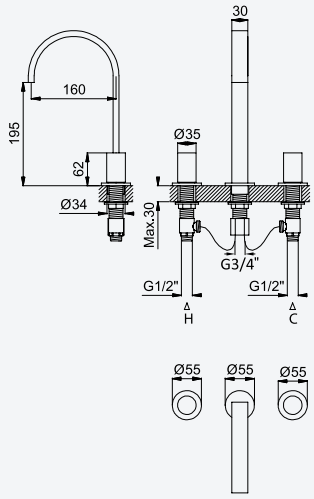

Monocomando de lavatório 3 furos, montagem à bancada

Deck-mounted, 3 hole basin mixer

Monomando de repisa para lavabo de 3 orificios

	1
Cromado • Chrome	189 250 1CR
Night Sky	189 250 1NS
Pure White	189 250 1PW
Morning Mist	189 250 1MM
Gunmetal	189 250 1MG
Sunrise	189 250 1SR
Sunset	189 250 1SS

	2	3
Cromado • Chrome	189 000 6CR	189 000 7CR
Night Sky	189 000 6NS	189 000 7NS
Pure White	189 000 6PW	189 000 7PW
Morning Mist	189 000 6MM	189 000 7MM
Gunmetal	189 000 6MG	189 000 7MG
Sunrise	189 000 6SR	189 000 7SR
Sunset	189 000 6SS	189 000 7SS

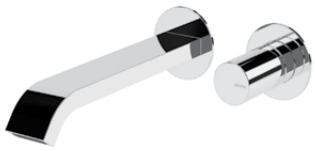

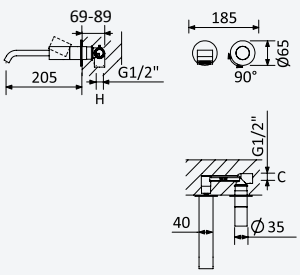

Monocomando de lavatório à parede, com 2 furos

2 hole wall basin mixer

Monomando de lavabo mural de 2 orificios

	1
Cromado • Chrome	189 840 1CR
Night Sky	189 840 1NS
Pure White	189 840 1PW
Morning Mist	189 840 1MM
Gunmetal	189 840 1MG
Sunrise	189 840 1SR
Sunset	189 840 1SS

200 100 3NO

	2	3
Cromado • Chrome	189 010 0CR	189 010 2CR
Night Sky	189 010 0NS	189 010 2NS
Pure White	189 010 0PW	189 010 2PW
Morning Mist	189 010 0MM	189 010 2MM
Gunmetal	189 010 0MG	189 010 2MG
Sunrise	189 010 0SR	189 010 2SR
Sunset	189 010 0SS	189 010 2SS

200 100 3NO

BRUMA

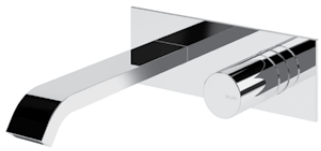

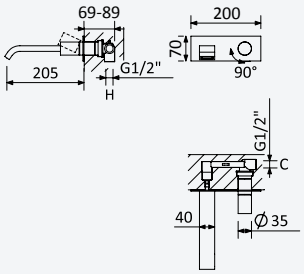

Monocomando de lavatório à parede, de espelho único

Wall basin mixer with single escutcheon

Monomando de lavabo mural de rosetón único

	1
Cromado • Chrome	189 820 1CR
Night Sky	189 820 1NS
Pure White	189 820 1PW
Morning Mist	189 820 1MM
Gunmetal	189 820 1MG
Sunrise	189 820 1SR
Sunset	189 820 1SS

200 100 3NO

	2	3
Cromado • Chrome	189 010 3CR	189 010 4CR
Night Sky	189 010 3NS	189 010 4NS
Pure White	189 010 3PW	189 010 4PW
Morning Mist	189 010 3MM	189 010 4MM
Gunmetal	189 010 3MG	189 010 4MG
Sunrise	189 010 3SR	189 010 4SR
Sunset	189 010 3SS	189 010 4SS

200 100 3NO

AV

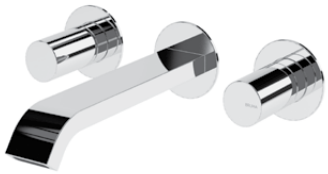

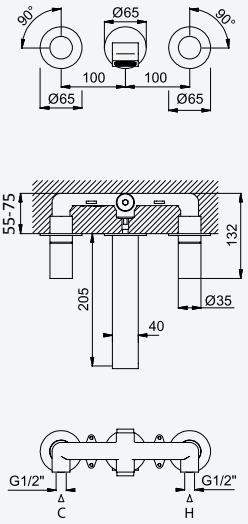

Misturadora de lavatório à parede, 3 furos

3 hole, wall basin mixer

Mezclador bimando empotrable de 3 orificios, para lavabo

	1
Cromado • Chrome	189 910 1CR
Night Sky	189 910 1NS
Pure White	189 910 1PW
Morning Mist	189 910 1MM
Gunmetal	189 910 1MG
Sunrise	189 910 1SR
Sunset	189 910 1SS

200 150 1NO

	2	3
Cromado • Chrome	189 010 5CR	189 010 6CR
Night Sky	189 010 5NS	189 010 6NS
Pure White	189 010 5PW	189 010 6PW
Morning Mist	189 010 5MM	189 010 6MM
Gunmetal	189 010 5MG	189 010 6MG
Sunrise	189 010 5SR	189 010 6SR
Sunset	189 010 5SS	189 010 6SS

200 150 1NO



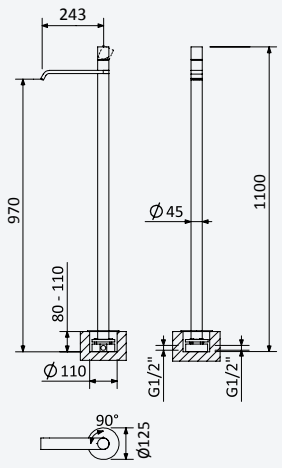

Monocomando de lavatório fixação ao chão

Free-standing single-lever basin mixer

Grifería de lavabo para fijación al suelo

	1
Cromado • Chrome	189 790 1CR
Night Sky	189 790 1NS
Pure White	189 790 1PW
Morning Mist	189 790 1MM
Gunmetal	189 790 1MG
Sunrise	189 790 1SR
Sunset	189 790 1SS

INT 320 1NO

	2	3
Cromado • Chrome	189 020 0CR	189 020 2CR
Night Sky	189 020 0NS	189 020 2NS
Pure White	189 020 0PW	189 020 2PW
Morning Mist	189 020 0MM	189 020 2MM
Gunmetal	189 020 0MG	189 020 2MG
Sunrise	189 020 0SR	189 020 2SR
Sunset	189 020 0SS	189 020 2SS

INT 320 1NO



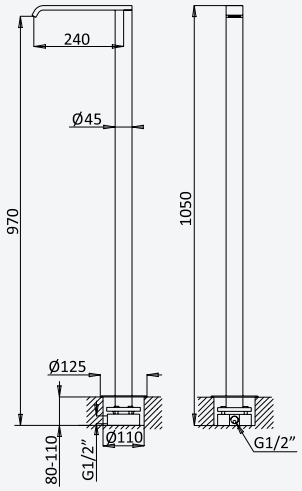

Bica de lavatório, montagem ao chão - EdgeR

Basin spout, floor-mounted - EdgeR

Caño de lavabo de pie - EdgeR

Cromado • Chrome	145 650 4CR
Night Sky	145 650 4NS
Pure White	145 650 4PW
Morning Mist	145 650 4MM
Gunmetal	145 650 4MG
Sunrise	145 650 4SR
Sunset	145 650 4SS

INT 360 1NO



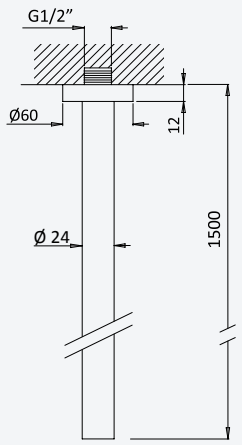

Bica de lavatório, montagem ao tecto - 1,5 mt - EloR

Basin spout, ceiling-mounted - 1,5 mt - EloR

Caño de lavabo de techo - 1,5 mt - EloR

Cromado • Chrome	125 700 1CR
Night Sky	125 700 1NS
Pure White	125 700 1PW
Morning Mist	125 700 1MM
Gunmetal	125 700 1MG
Sunrise	125 700 1SR
Sunset	125 700 1SS

AV



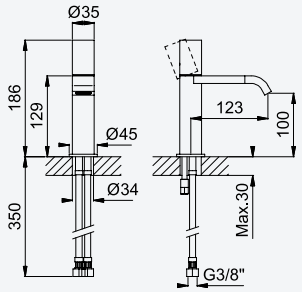

Monocomando de bidé

Bidet mixer

Monomando de bidé

	1
Cromado • Chrome	189 020 1CR
Night Sky	189 020 1NS
Pure White	189 020 1PW
Morning Mist	189 020 1MM
Gunmetal	189 020 1MG
Sunrise	189 020 1SR
Sunset	189 020 1SS

	2	3
Cromado • Chrome	189 100 0CR	189 100 1CR
Night Sky	189 100 0NS	189 100 1NS
Pure White	189 100 0PW	189 100 1PW
Morning Mist	189 100 0MM	189 100 1MM
Gunmetal	189 100 0MG	189 100 1MG
Sunrise	189 100 0SR	189 100 1SR
Sunset	189 100 0SS	189 100 1SS

BRUMA



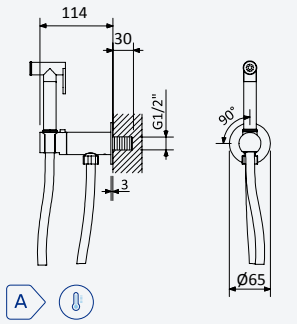

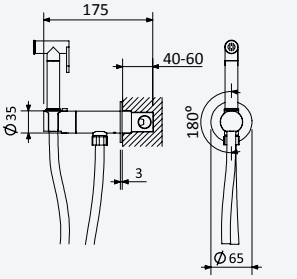

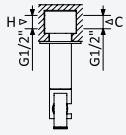

Torneira para bidé WC, abertura 90°. Chuveiro em latão - EloR

Tap for bidet/toilets, 90° opening. Brass handshower - EloR

Grifo para bidé WC, apertura 90°. Ducha en latón - EloR

6 l/m

Latão • Brass • Latón

Cromado • Chrome	145 110 1CR
Night Sky	145 110 1NS
Pure White	145 110 1PW
Morning Mist	145 110 1MM
Gunmetal	145 110 1MG
Sunrise	145 110 1SR
Sunset	145 110 1SS

Misturadora para bidé WC, abertura progressiva 180°. Chuveiro em latão - EloR

Single lever mixer for bidet/toilets, 180° progressive opening. Brass hand-shower - EloR

Mezclador de empotrar para bidé WC, apertura progresiva de 180°. Ducha en latón - EloR

6 l/m

Latão • Brass • Latón

Cromado • Chrome	145 110 3CR
Night Sky	145 110 3NS
Pure White	145 110 3PW
Morning Mist	145 110 3MM
Gunmetal	145 110 3MG
Sunrise	145 110 3SR
Sunset	145 110 3SS

INT 500 2NO

AV



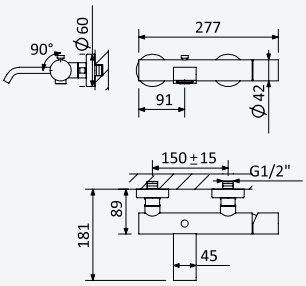



Monocomando de banheira

Single-lever bath/shower mixer

Monomando para baño y ducha

	1
Cromado • Chrome	189 030 1CR
Night Sky	189 030 1NS
Pure White	189 030 1PW
Morning Mist	189 030 1MM
Gunmetal	189 030 1MG
Sunrise	189 030 1SR
Sunset	189 030 1SS

	2	3
Cromado • Chrome	189 210 0CR	189 210 2CR
Night Sky	189 210 0NS	189 210 2NS
Pure White	189 210 0PW	189 210 2PW
Morning Mist	189 210 0MM	189 210 2MM
Gunmetal	189 210 0MG	189 210 2MG
Sunrise	189 210 0SR	189 210 2SR
Sunset	189 210 0SS	189 210 2SS



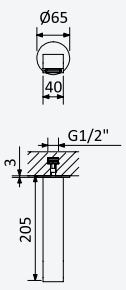

Bica de banheira, montagem à parede - EdgeR

Bath wall spout - EdgeR

Caño de bañera mural - EdgeR

Cromado • Chrome	145 642 0CR
Night Sky	145 642 0NS
Pure White	145 642 0PW
Morning Mist	145 642 0MM
Gunmetal	145 642 0MG
Sunrise	145 642 0SR
Sunset	145 642 0SS



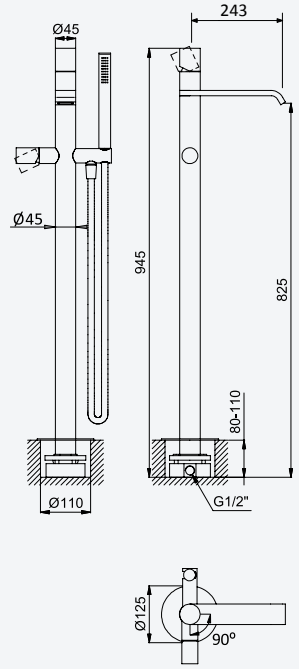

Monocomando de banheira e duche, montagem ao chão

Single-lever bath/shower mixer, floor-mounted

Monomando para baño y ducha de pie

	1
Cromado • Chrome	189 800 1CR
Night Sky	189 800 1NS
Pure White	189 800 1PW
Morning Mist	189 800 1MM
Gunmetal	189 800 1MG
Sunrise	189 800 1SR
Sunset	189 800 1SS

INT 320 1NO

AV



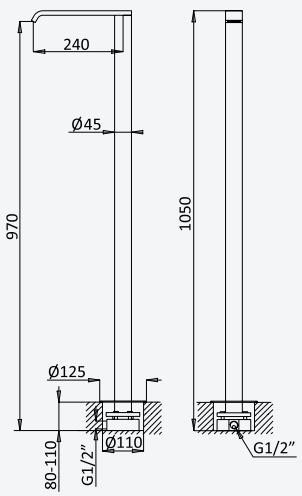

Bica de banheira, montagem ao chão - EdgeR

Bath spout, floor-mounted - EdgeR

Caño de bañera de pie - EdgeR

Cromado • Chrome	145 643 0CR
Night Sky	145 643 0NS
Pure White	145 643 0PW
Morning Mist	145 643 0MM
Gunmetal	145 643 0MG
Sunrise	145 643 0SR
Sunset	145 643 0SS

INT 360 1NO

BRUMA

AV



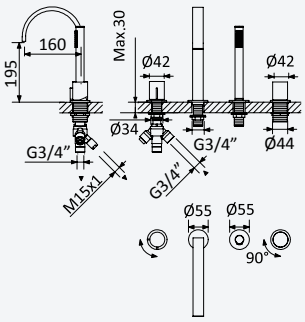

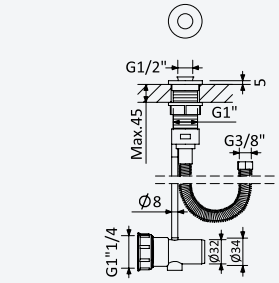

Monocomando de 4 furos para banheira, montagem à bancada

Deck-mounted 4-hole single-lever bath/shower mixer

Monomando para baño y ducha de repisa

	1
Cromado • Chrome	189 330 1CR
Night Sky	189 330 1NS
Pure White	189 330 1PW
Morning Mist	189 330 1MM
Gunmetal	189 330 1MG
Sunrise	189 330 1SR
Sunset	189 330 1SS

	2	3
Cromado • Chrome	189 200 0CR	189 200 1CR
Night Sky	189 200 0NS	189 200 1NS
Pure White	189 200 0PW	189 200 1PW
Morning Mist	189 200 0MM	189 200 1MM
Gunmetal	189 200 0MG	189 200 1MG
Sunrise	189 200 0SR	189 200 1SR
Sunset	189 200 0SS	189 200 1SS

Sistema de escoamento com descarga, bicha Lux cinzenta e terminais à cor - Elo

Integrated outlet for splash water, grey Lux shower hose with colored fittings - Elo

Sumidero y conexión al desagüe, flexo Lux gris con accesorios de color - Elo

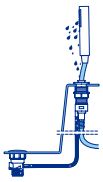

Cromado • Chrome	161 003 0CR
Night Sky	161 003 0NS
Pure White	161 003 0PW
Morning Mist	161 003 0MM
Gunmetal	161 003 0MG
Sunrise	161 003 0SR
Sunset	161 003 0SS



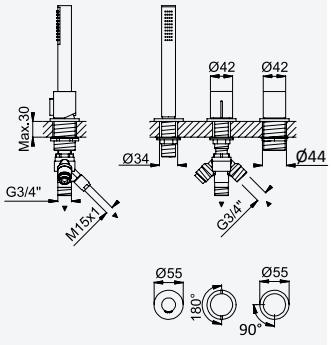

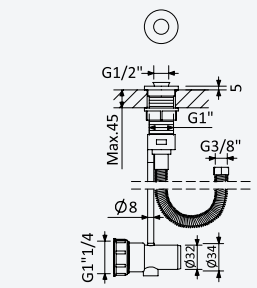

Monocomando de duche montagem à bancada, com chuveiro de mão Elo - 2 saídas

Deck mounted single lever shower mixer, with handshower set Elo - 2 outlets

Monomando para ducha de repisa con set de ducha de mano Elo - 2 salidas

	1
Cromado • Chrome	189 500 1CR
Night Sky	189 500 1NS
Pure White	189 500 1PW
Morning Mist	189 500 1MM
Gunmetal	189 500 1MG
Sunrise	189 500 1SR
Sunset	189 500 1SS

	2	3
Cromado • Chrome	189 300 0CR	189 300 1CR
Night Sky	189 300 0NS	189 300 1NS
Pure White	189 300 0PW	189 300 1PW
Morning Mist	189 300 0MM	189 300 1MM
Gunmetal	189 300 0MG	189 300 1MG
Sunrise	189 300 0SR	189 300 1SR
Sunset	189 300 0SS	189 300 1SS

Sistema de escoamento com descarga, bicha Lux cinzenta e terminais à cor - Elo

Integrated outlet for splash water, grey Lux shower hose with colored fittings - Elo

Sumidero y conexión al desagüe, flexo Lux gris con accesorios de color - Elo

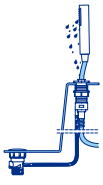

Cromado • Chrome	161 003 0CR
Night Sky	161 003 0NS
Pure White	161 003 0PW
Morning Mist	161 003 0MM
Gunmetal	161 003 0MG
Sunrise	161 003 0SR
Sunset	161 003 0SS



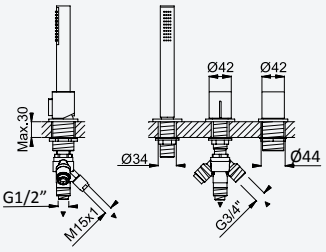

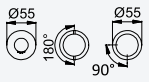

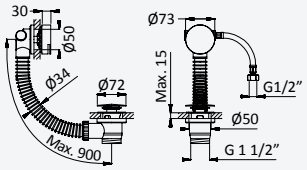

Sistema de banheira, montagem à bancada, com chuveiro mão Elo e válvula com bica de enchimento para banheira

Deck-mounted bath-shower set with Elo handshower and bath filler with waste and overflow

Sistema para baño y ducha de repisa con ducha de mano Elo y sistema de llenado y vaciado para bañeras

	1
Cromado • Chrome	189 520 1CR
Night Sky	189 520 1NS
Pure White	189 520 1PW
Morning Mist	189 520 1MM
Gunmetal	189 520 1MG
Sunrise	189 520 1SR
Sunset	189 520 1SS

	2	3
Cromado • Chrome	189 200 2CR	189 200 3CR
Night Sky	189 200 2NS	189 200 3NS
Pure White	189 200 2PW	189 200 3PW
Morning Mist	189 200 2MM	189 200 3MM
Gunmetal	189 200 2MG	189 200 3MG
Sunrise	189 200 2SR	189 200 3SR
Sunset	189 200 2SS	189 200 3SS



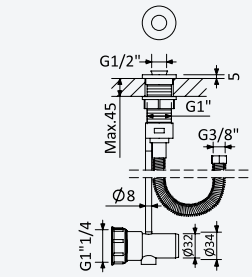

Sistema de escoamento com descarga, bicha Lux cinzenta e terminais à cor - Elo

Integrated outlet for splash water, grey Lux shower hose with colored fittings - Elo

Sumidero y conexión al desagüe, flexo Lux gris con accesorios de color - Elo

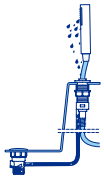

Cromado • Chrome	161 003 0CR
Night Sky	161 003 0NS
Pure White	161 003 0PW
Morning Mist	161 003 0MM
Gunmetal	161 003 0MG
Sunrise	161 003 0SR
Sunset	161 003 0SS

AV



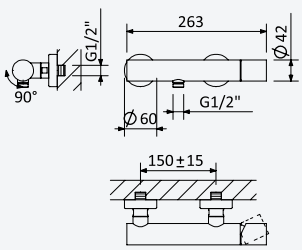

Monocomando de duche

Single-lever shower mixer

Monomando de ducha

	1
Cromado • Chrome	189 040 1CR
Night Sky	189 040 1NS
Pure White	189 040 1PW
Morning Mist	189 040 1MM
Gunmetal	189 040 1MG
Sunrise	189 040 1SR
Sunset	189 040 1SS

	2	3
Cromado • Chrome	189 310 0CR	189 310 1CR
Night Sky	189 310 0NS	189 310 1NS
Pure White	189 310 0PW	189 310 1PW
Morning Mist	189 310 0MM	189 310 1MM
Gunmetal	189 310 0MG	189 310 1MG
Sunrise	189 310 0SR	189 310 1SR
Sunset	189 310 0SS	189 310 1SS



BRUMA

BRUMA AirEcoDrop



AV

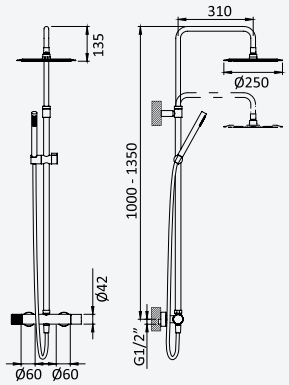



Sistema de duche com braço ajustável, chuveiro de Ø250mm em inox e rampa de duche

Shower system for wall mounting with inox adjustable head shower Ø250mm and shower rail

Sistema de ducha con brazo para ducha de Ø250mm en inox, ajustable en altura y barra de ducha

	1
Cromado • Chrome	189 270 7CR
Night Sky	189 270 7NS
Pure White	189 270 7PW
Morning Mist	189 270 7MM
Gunmetal	189 270 7MG
Sunrise	189 270 7SR
Sunset	189 270 7SS

	2	3
Cromado • Chrome	189 340 1CR	189 340 2CR
Night Sky	189 340 1NS	189 340 2NS
Pure White	189 340 1PW	189 340 2PW
Morning Mist	189 340 1MM	189 340 2MM
Gunmetal	189 340 1MG	189 340 2MG
Sunrise	189 340 1SR	189 340 2SR
Sunset	189 340 1SS	189 340 2SS

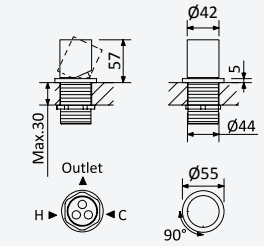



Monocomando de montagem à bancada, com 1 saída, para banheira

Deck-mounted single lever mixer, with 1 outlet for bathtub

Mezclador monomando sobre encimera, con 1 salida para baño y ducha

	1
Cromado • Chrome	189 200 4CR
Night Sky	189 200 4NS
Pure White	189 200 4PW
Morning Mist	189 200 4MM
Gunmetal	189 200 4MG
Sunrise	189 200 4SR
Sunset	189 200 4SS

	2	3
Cromado • Chrome	189 200 5CR	189 200 6CR
Night Sky	189 200 5NS	189 200 6NS
Pure White	189 200 5PW	189 200 6PW
Morning Mist	189 200 5MM	189 200 6MM
Gunmetal	189 200 5MG	189 200 6MG
Sunrise	189 200 5SR	189 200 6SR
Sunset	189 200 5SS	189 200 6SS

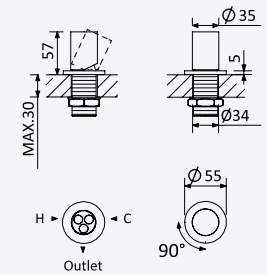

Monocomando de montagem à bancada, com 1 saída, para lavatório

Deck-mounted single lever mixer, with 1 outlet, for basin

Mezclador monomando sobre encimera, con 1 salida, para lavabo

	1
Cromado • Chrome	189 930 1CR
Night Sky	189 930 1NS
Pure White	189 930 1PW
Morning Mist	189 930 1MM
Gunmetal	189 930 1MG
Sunrise	189 930 1SR
Sunset	189 930 1SS

	2	3
Cromado • Chrome	189 000 8CR	189 000 9CR
Night Sky	189 000 8NS	189 000 9NS
Pure White	189 000 8PW	189 000 9PW
Morning Mist	189 000 8MM	189 000 9MM
Gunmetal	189 000 8MG	189 000 9MG
Sunrise	189 000 8SR	189 000 9SR
Sunset	189 000 8SS	189 000 9SS



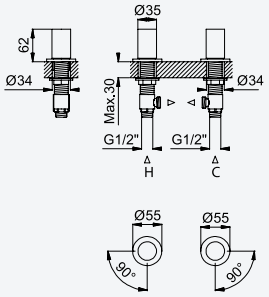

Misturadora de 2 furos, montagem à bancada, com 1 saída

2 hole concealed mixer, with 1 outlet

Mezclador bimando de repisa de 2 orificios, con 1 salida

	1	2	3
Cromado • Chrome	189 940 1CR	189 001 1CR	189 001 2CR
Night Sky	189 940 1NS	189 001 1NS	189 001 2NS
Pure White	189 940 1PW	189 001 1PW	189 001 2PW
Morning Mist	189 940 1MM	189 001 1MM	189 001 2MM
Gunmetal	189 940 1MG	189 001 1MG	189 001 2MG
Sunrise	189 940 1SR	189 001 1SR	189 001 2SR
Sunset	189 940 1SS	189 001 1SS	189 001 2SS



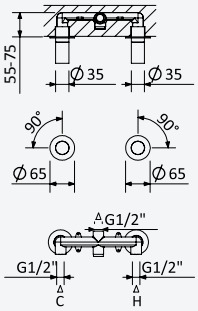

Misturadora embutida de 2 furos, com 1 saída

2 hole concealed mixer, with 1 outlet

Mezclador bimando empotrable de 2 orificios, con 1 salida

	1	2	3
Cromado • Chrome	189 950 1CR	189 310 2CR	189 310 3CR
Night Sky	189 950 1NS	189 310 2NS	189 310 3NS
Pure White	189 950 1PW	189 310 2PW	189 310 3PW
Morning Mist	189 950 1MM	189 310 2MM	189 310 3MM
Gunmetal	189 950 1MG	189 310 2MG	189 310 3MG
Sunrise	189 950 1SR	189 310 2SR	189 310 3SR
Sunset	189 950 1SS	189 310 2SS	189 310 3SS

200 150 2NO



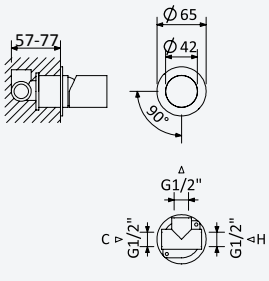

Monocomando embutido com 1 saída

Concealed single lever mixer with 1 outlet

Monomando empotrable con 1 salida

	1	2	3
Cromado • Chrome	189 120 1CR	189 310 4CR	189 310 5CR
Night Sky	189 120 1NS	189 310 4NS	189 310 5NS
Pure White	189 120 1PW	189 310 4PW	189 310 5PW
Morning Mist	189 120 1MM	189 310 4MM	189 310 5MM
Gunmetal	189 120 1MG	189 310 4MG	189 310 5MG
Sunrise	189 120 1SR	189 310 4SR	189 310 5SR
Sunset	189 120 1SS	189 310 4SS	189 310 5SS

200 140 1NO

200 140 1NO

AV

BRUMA

AV



Monocomando embutido horizontal, com 2 saídas

Concealed horizontal single lever mixer, with 2 outlets

Monomando empotrable horizontal, con 2 salidas

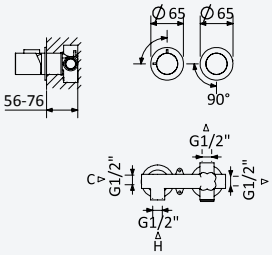

	1
Cromado • Chrome	189 160 1CR
Night Sky	189 160 1NS
Pure White	189 160 1PW
Morning Mist	189 160 1MM
Gunmetal	189 160 1MG
Sunrise	189 160 1SR
Sunset	189 160 1SS

200 220 1NO

	2	3
Cromado • Chrome	189 310 6CR	189 310 7CR
Night Sky	189 310 6NS	189 310 7NS
Pure White	189 310 6PW	189 310 7PW
Morning Mist	189 310 6MM	189 310 7MM
Gunmetal	189 310 6MG	189 310 7MG
Sunrise	189 310 6SR	189 310 7SR
Sunset	189 310 6SS	189 310 7SS

200 220 1NO

Monocomando embutido horizontal, com 3 saídas

Concealed horizontal single lever mixer, with 3 outlets

Monomando empotrable horizontal, con 3 salidas

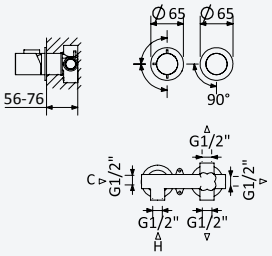

	1
Cromado • Chrome	189 140 1CR
Night Sky	189 140 1NS
Pure White	189 140 1PW
Morning Mist	189 140 1MM
Gunmetal	189 140 1MG
Sunrise	189 140 1SR
Sunset	189 140 1SS

200 220 2NO

	2	3
Cromado • Chrome	189 310 8CR	189 310 9CR
Night Sky	189 310 8NS	189 310 9NS
Pure White	189 310 8PW	189 310 9PW
Morning Mist	189 310 8MM	189 310 9MM
Gunmetal	189 310 8MG	189 310 9MG
Sunrise	189 310 8SR	189 310 9SR
Sunset	189 310 8SS	189 310 9SS

200 220 2NO



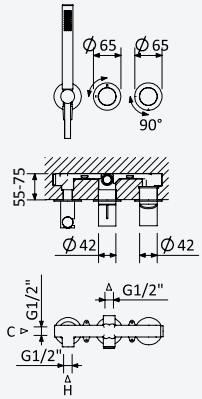

Monocomando embutido de 2 saídas, com chuveiro de mão Elo

Concealed single lever 2 outlets mixer, with Elo handshower set

Monomando empotrable de 2 salidas, con set de ducha de mano Elo

	1	2	3
Cromado • Chrome	189 170 1CR	189 311 0CR	189 311 1CR
Night Sky	189 170 1NS	189 311 0NS	189 311 1NS
Pure White	189 170 1PW	189 311 0PW	189 311 1PW
Morning Mist	189 170 1MM	189 311 0MM	189 311 1MM
Gunmetal	189 170 1MG	189 311 0MG	189 311 1MG
Sunrise	189 170 1SR	189 311 0SR	189 311 1SR
Sunset	189 170 1SS	189 311 0SS	189 311 1SS
	200 240 1NO	*200 240 1NO*	

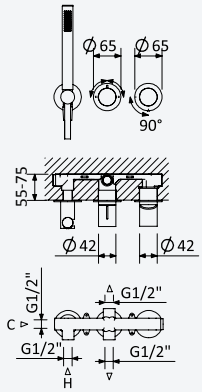

Monocomando embutido de 3 saídas, com chuveiro de mão Elo

Concealed single lever 3 outlets mixer, with Elo handshower set

Monomando empotrable de 3 salidas, con set de ducha de mano Elo

	1	2	3
Cromado • Chrome	189 110 1CR	189 311 2CR	189 311 3CR
Night Sky	189 110 1NS	189 311 2NS	189 311 3NS
Pure White	189 110 1PW	189 311 2PW	189 311 3PW
Morning Mist	189 110 1MM	189 311 2MM	189 311 3MM
Gunmetal	189 110 1MG	189 311 2MG	189 311 3MG
Sunrise	189 110 1SR	189 311 2SR	189 311 3SR
Sunset	189 110 1SS	189 311 2SS	189 311 3SS
	200 240 2NO	*200 240 2NO*	



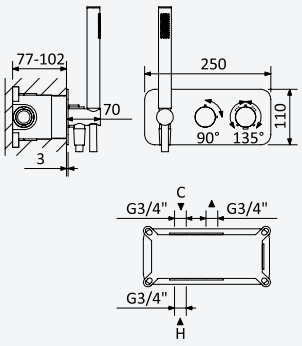

Misturadora termostática embutida de 2 saídas, com chuveiro de mão - Venus

Thermostatic concealed 2 outlets mixer, with handshower set - Venus

Mezclador termostático empotrable de 2 salidas, con set de ducha de mano - Venus

Cromado • Chrome	184 200 1CR
Night Sky	184 200 1NS
Pure White	184 200 1PW
Morning Mist	184 200 1MM
Gunmetal	184 200 1MG
Sunrise	184 200 1SR
Sunset	184 200 1SS
	INT 630 1NO

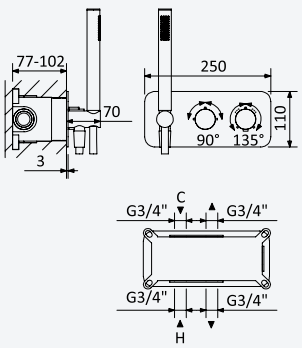

Misturadora termostática embutida de 3 saídas, com chuveiro de mão - Venus

Thermostatic concealed 3 outlets mixer, with handshower set - Venus

Mezclador termostático empotrable de 3 salidas, con set de ducha de mano - Venus

Cromado • Chrome	184 280 1CR
Night Sky	184 280 1NS
Pure White	184 280 1PW
Morning Mist	184 280 1MM
Gunmetal	184 280 1MG
Sunrise	184 280 1SR
Sunset	184 280 1SS
	INT 630 2NO

38° VERNET

BRUMA

AV



Monocomando embutido com bica Edge de banheira e chuveiro de mão

Concealed single lever mixer, with Edge bath spout and handshower set

Monomando empotrable con caño de bañera Edge y set de ducha de mano

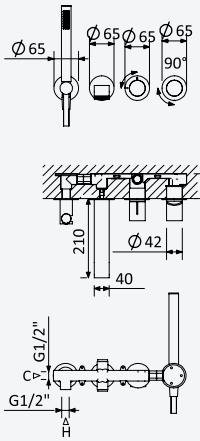

	1
Cromado • Chrome	189 462 1CR
Night Sky	189 462 1NS
Pure White	189 462 1PW
Morning Mist	189 462 1MM
Gunmetal	189 462 1MG
Sunrise	189 462 1SR
Sunset	189 462 1SS

200 300 1NO

	2	3
Cromado • Chrome	189 210 3CR	189 210 4CR
Night Sky	189 210 3NS	189 210 4NS
Pure White	189 210 3PW	189 210 4PW
Morning Mist	189 210 3MM	189 210 4MM
Gunmetal	189 210 3MG	189 210 4MG
Sunrise	189 210 3SR	189 210 4SR
Sunset	189 210 3SS	189 210 4SS

200 300 1NO

Monocomando embutido de 3 saídas, com bica Edge de banheira e chuveiro de mão

Concealed single lever 3 outlets mixer, with Edge bath spout and hand-shower set

Monomando empotrable de 3 salidas con caño de bañera Edge y set de ducha de mano

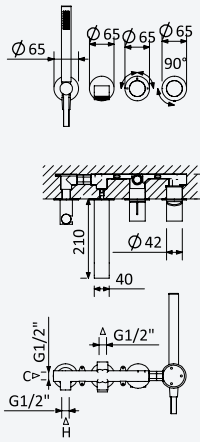

	1
Cromado • Chrome	189 463 1CR
Night Sky	189 463 1NS
Pure White	189 463 1PW
Morning Mist	189 463 1MM
Gunmetal	189 463 1MG
Sunrise	189 463 1SR
Sunset	189 463 1SS

200 300 2NO

	2	3
Cromado • Chrome	189 210 5CR	189 210 6CR
Night Sky	189 210 5NS	189 210 6NS
Pure White	189 210 5PW	189 210 6PW
Morning Mist	189 210 5MM	189 210 6MM
Gunmetal	189 210 5MG	189 210 6MG
Sunrise	189 210 5SR	189 210 6SR
Sunset	189 210 5SS	189 210 6SS

200 300 2NO

BRUMA AirEcoDrop





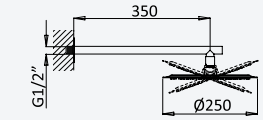

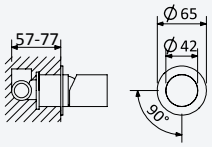

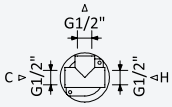

Sistema embutido de duche com chuveiro de parede Ø250 mm

Concealed shower set with shower head Ø250 mm

Sistema de ducha empotrado con alcachofa de ducha Ø250 mm

	1
Cromado • Chrome	189 762 1CR
Night Sky	189 762 1NS
Pure White	189 762 1PW
Morning Mist	189 762 1MM
Gunmetal	189 762 1MG
Sunrise	189 762 1SR
Sunset	189 762 1SS

200 140 1NO

	2	3
Cromado • Chrome	189 360 0CR	189 360 1CR
Night Sky	189 360 0NS	189 360 1NS
Pure White	189 360 0PW	189 360 1PW
Morning Mist	189 360 0MM	189 360 1MM
Gunmetal	189 360 0MG	189 360 1MG
Sunrise	189 360 0SR	189 360 1SR
Sunset	189 360 0SS	189 360 1SS

200 140 1NO

AV

BRUMA AirEcoDrop





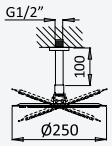

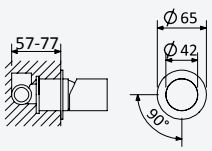

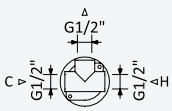

Sistema embutido de duche com chuveiro fixo de tecto Ø250 mm em inox e braço 100 mm

Concealed shower set with Inox shower head Ø250 mm with ceiling shower arm 100 mm

Sistema de ducha empotrado con alcachofa de ducha Ø250 mm en inox con brazo de techo 100 mm

	1
Cromado • Chrome	189 562 1CR
Night Sky	189 562 1NS
Pure White	189 562 1PW
Morning Mist	189 562 1MM
Gunmetal	189 562 1MG
Sunrise	189 562 1SR
Sunset	189 562 1SS

200 140 1NO

	2	3
Cromado • Chrome	189 370 0CR	189 370 1CR
Night Sky	189 370 0NS	189 370 1NS
Pure White	189 370 0PW	189 370 1PW
Morning Mist	189 370 0MM	189 370 1MM
Gunmetal	189 370 0MG	189 370 1MG
Sunrise	189 370 0SR	189 370 1SR
Sunset	189 370 0SS	189 370 1SS

200 140 1NO

BRUMA

BRUMA AirEcoDrop



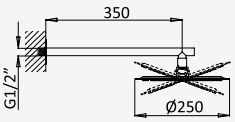



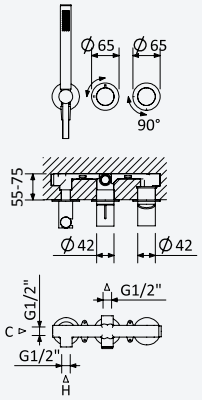

AV

Sistema embutido de duche com chuveiro de parede Ø250 mm e kit de chuveiro mão

Concealed shower set with shower head Ø250 mm and handshower set

Sistema de ducha empotrado con alcachofa de ducha Ø250 mm y set de ducha de mano

	1
Cromado • Chrome	189 572 1CR
Night Sky	189 572 1NS
Pure White	189 572 1PW
Morning Mist	189 572 1MM
Gunmetal	189 572 1MG
Sunrise	189 572 1SR
Sunset	189 572 1SS

200 240 1NO

	2	3
Cromado • Chrome	189 360 2CR	189 360 3CR
Night Sky	189 360 2NS	189 360 3NS
Pure White	189 360 2PW	189 360 3PW
Morning Mist	189 360 2MM	189 360 3MM
Gunmetal	189 360 2MG	189 360 3MG
Sunrise	189 360 2SR	189 360 3SR
Sunset	189 360 2SS	189 360 3SS

200 240 1NO

BRUMA AirEcoDrop



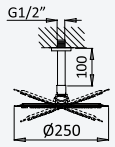



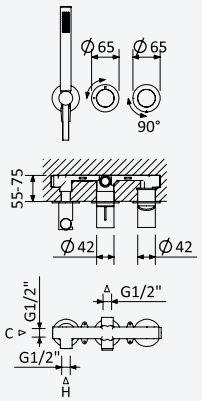

Sistema embutido de duche com chuveiro fixo de tecto Ø250 mm em inox e braço 100 mm e kit de chuveiro mão

Concealed shower set with Inox shower head Ø250 mm with ceiling shower arm 100 mm and handshower set

Sistema de ducha empotrado con alcachofa de ducha Ø250 mm en inox con brazo de techo 100 mm y set de ducha de mano

	1
Cromado • Chrome	189 582 1CR
Night Sky	189 582 1NS
Pure White	189 582 1PW
Morning Mist	189 582 1MM
Gunmetal	189 582 1MG
Sunrise	189 582 1SR
Sunset	189 582 1SS

200 240 1NO

	2	3
Cromado • Chrome	189 370 2CR	189 370 3CR
Night Sky	189 370 2NS	189 370 3NS
Pure White	189 370 2PW	189 370 3PW
Morning Mist	189 370 2MM	189 370 3MM
Gunmetal	189 370 2MG	189 370 3MG
Sunrise	189 370 2SR	189 370 3SR
Sunset	189 370 2SS	189 370 3SS

200 240 1NO

BRUMA AirEcoDrop



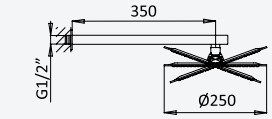

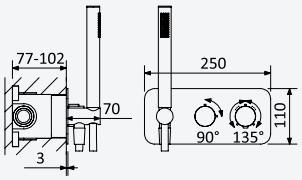

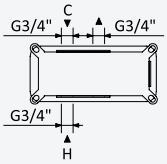



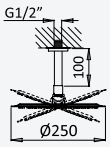

38° VERNET

Sistema embutido de duche termostático com chuveiro de parede Ø250 mm em inox EloFLowQ e kit de chuveiro mão Elo - Venus

Thermostatic concealed shower set with inox shower head Ø250 mm EloFLowQ and Elo handshower set - Venus

Sistema de ducha termostático empotrado con alcachofa de ducha Ø250 mm en inox EloFLowQ y set de ducha de mano Elo - Venus



Cromado • Chrome	184 780 4CR
Night Sky	184 780 4NS
Pure White	184 780 4PW
Morning Mist	184 780 4MM
Gunmetal	184 780 4MG
Sunrise	184 780 4SR
Sunset	184 780 4SS

INT 630 1NO

Opção: Chuveiro fixo de tecto Ø250 mm em inox e braço 100 mm

Option: Inox shower head Ø250 mm with ceiling shower arm 100 mm

Opcíon: Alcachofa de ducha Ø250 mm en inox con brazo de techo 100 mm



Cromado • Chrome	184 560 2CR
Night Sky	184 560 2NS
Pure White	184 560 2PW
Morning Mist	184 560 2MM
Gunmetal	184 560 2MG
Sunrise	184 560 2SR
Sunset	184 560 2SS

INT 630 1NO

AV



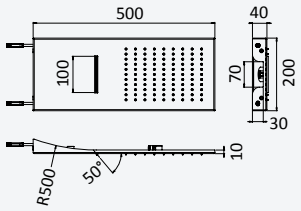

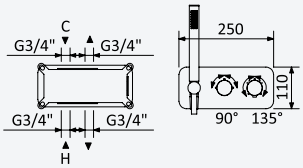

Sistema termostático embutido de duche com chuveiro Line Cascade (Chuva/Cascata) e chuveiro mão - Venus

Thermostatic concealed shower set with Line Cascade shower (Rain/ Cascade) and handshower set - Venus

Sistema de ducha termostático empotrado con ducha Line Cascade (Lluvia/Cascada) y set de ducha de mano - Venus



Cromado • Chrome	184 485 2CR
Night Sky	184 485 2NS
Pure White	184 485 2PW
Morning Mist	184 485 2MM

INT 630 2NO



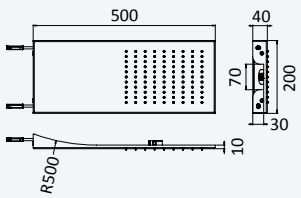

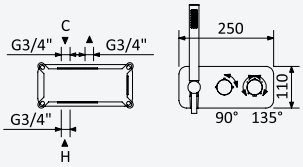

Opção: Chuveiro fixo Line (Chuva)

Option: Shower head Line (Rain)

Opcíon: Alcachofa de ducha Line (Lluvia)



Cromado • Chrome	184 484 2CR
Night Sky	184 484 2NS
Pure White	184 484 2PW
Morning Mist	184 484 2MM

INT 630 1NO

38° VERNET

BRUMA

Sistema termostático embutido de duche com chuveiro de tecto (Chuva/Cascata) e chuveiro mão - Venus

Thermostatic concealed shower set with overhead shower (Rain/Cascade) and handshower set - Venus

Sistema de ducha termostático empotrado con ducha instalación en el techo (Lluvia/Cascada) y set de ducha de mano - Venus



← 500x500 →

Cromado • Chrome	184 488 2CR
Night Sky	184 488 2NS
Pure White	184 488 2PW
Morning Mist	184 488 2MM

INT 630 2NO

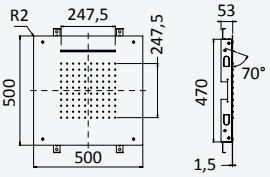

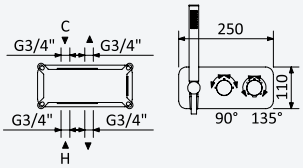



Opção: Chuveiro em INOX, de embutir no tecto 500x500 mm (Chuva)

Option: Steel shower head for ceiling installation, 500x500 mm (Rain)

Opcíon: Rociador de ducha, en INOX, a techo 500x500 mm (Lluvia)



← 500x500 →

Cromado • Chrome	184 487 2CR
Night Sky	184 487 2NS
Pure White	184 487 2PW
Morning Mist	184 487 2MM

INT 630 1NO

AV

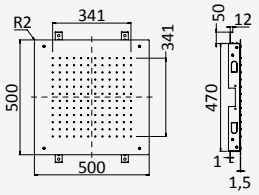

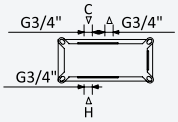



Opção: Chuveiro em INOX, de embutir no tecto 380x380 mm (Chuva)

Option: Steel shower head for ceiling installation, 380x380 mm (Rain)

Opcíon: Rociador de ducha, en INOX, a techo 380x380 mm (Lluvia)



← 380x380 →

Cromado • Chrome	184 486 2CR
Night Sky	184 486 2NS
Pure White	184 486 2PW
Morning Mist	184 486 2MM

INT 630 1NO

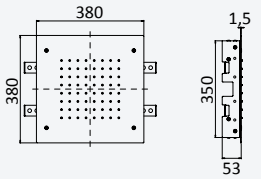

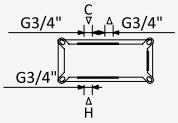



BRUMA AirEcoDrop







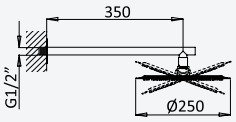

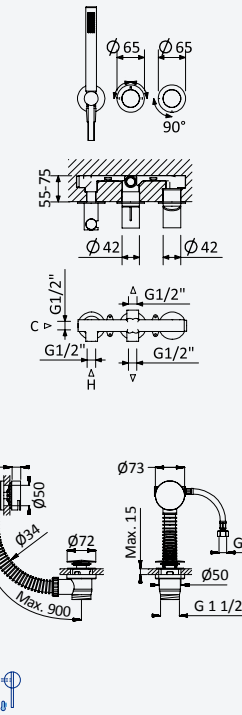



Sistema embutido de banheira com chuveiro de parede Ø250 mm, kit de chuveiro mão Elo e válvula com bica de enchimento para banheira

Concealed bath-shower set with shower head Ø250 mm, Elo handshower set and bath filler with waste and overflow

Sistema de baño y ducha empotrado con alcachofa de ducha Ø250 mm, set de ducha de mano Elo y sistema de llenado y vaciado para bañeras

	1
Cromado • Chrome	189 352 1CR
Night Sky	189 352 1NS
Pure White	189 352 1PW
Morning Mist	189 352 1MM
Gunmetal	189 352 1MG
Sunrise	189 352 1SR
Sunset	189 352 1SS

200 240 2NO

	2	3
Cromado • Chrome	189 240 0CR	189 240 1CR
Night Sky	189 240 0NS	189 240 1NS
Pure White	189 240 0PW	189 240 1PW
Morning Mist	189 240 0MM	189 240 1MM
Gunmetal	189 240 0MG	189 240 1MG
Sunrise	189 240 0SR	189 240 1SR
Sunset	189 240 0SS	189 240 1SS

200 240 2NO

AV

BRUMA AirEcoDrop









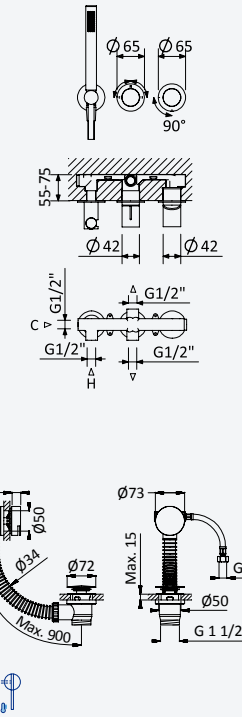



Sistema embutido de banheira com chuveiro fixo de tecto Ø250 mm em inox e braço 100 mm, kit de chuveiro mão Elo e válvula com bica de enchimento para banheira

Concealed bath-shower set with Inox shower head Ø250 mm with ceiling shower arm 100 mm, Elo handshower set and bath filler with waste and overflow

Sistema de baño y ducha empotrado con alcachofa de ducha Ø250 mm en inox con brazo de techo 100 mm, set de ducha de mano Elo y sistema de llenado y vaciado para bañeras

	1
Cromado • Chrome	189 362 1CR
Night Sky	189 362 1NS
Pure White	189 362 1PW
Morning Mist	189 362 1MM
Gunmetal	189 362 1MG
Sunrise	189 362 1SR
Sunset	189 362 1SS

200 240 2NO

	2	3
Cromado • Chrome	189 250 0CR	189 250 2CR
Night Sky	189 250 0NS	189 250 2NS
Pure White	189 250 0PW	189 250 2PW
Morning Mist	189 250 0MM	189 250 2MM
Gunmetal	189 250 0MG	189 250 2MG
Sunrise	189 250 0SR	189 250 2SR
Sunset	189 250 0SS	189 250 2SS

200 240 2NO

BRUMA

BRUMA AirEcoDrop

AV







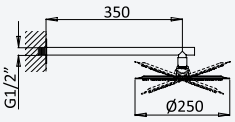

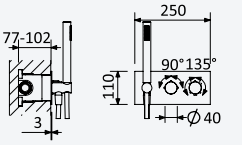

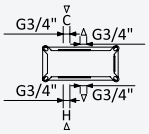

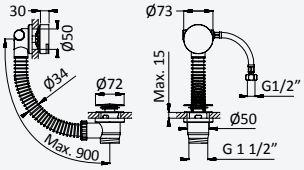

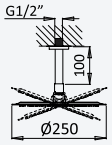

Sistema termostático embutido de banheira com chuveiro de parede Ø250 mm, kit de chuveiro mão e válvula com bica de enchimento para banheira - Venus

Thermostatic concealed bath-shower set with shower head Ø250 mm, handshower set and bath filler with waste and overflow - Venus

Sistema de baño y ducha termostático empotrado con alcachofa de ducha Ø250 mm, set de ducha de mano y sistema de llenado y vaciado para bañeras - Venus



Cromado • Chrome	184 372 2CR
Night Sky	184 372 2NS
Pure White	184 372 2PW
Morning Mist	184 372 2MM
Gunmetal	184 372 2MG
Sunrise	184 372 2SR
Sunset	184 372 2SS

INT 630 2NO

Opção: Chuveiro fixo de tecto Ø250 mm em inox e braço 100 mm

Option: Inox shower head Ø250 mm with ceiling shower arm 100 mm

Opción: Alcachofa de ducha Ø250 mm en inox con brazo de techo 100 mm



Cromado • Chrome	184 382 2CR
Night Sky	184 382 2NS
Pure White	184 382 2PW
Morning Mist	184 382 2MM
Gunmetal	184 382 2MG
Sunrise	184 382 2SR
Sunset	184 382 2SS

INT 630 2NO

38° VERNET

BRUMA AirEcoDrop



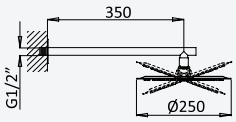

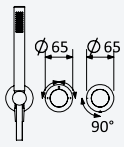



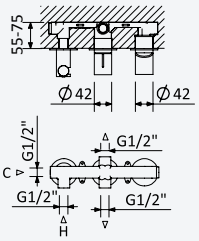

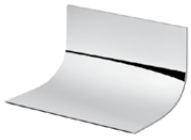

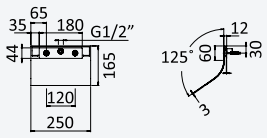



Sistema embutido de banheira com chuveiro de parede Ø250 mm em Inox, kit de chuveiro mão Elo e bica em cascata Luna para banheira

Concealed bath-shower set with Inox shower head Ø250 mm, Elo hand-shower set and Luna cascade spout for bathtub

Sistema de baño y ducha empotrado con alcachofa de ducha Ø250 mm en Inox, set de ducha de mano Elo y caño cascada Luna para bañera

	1
Cromado • Chrome	189 355 1CR
Night Sky	189 355 1NS
Pure White	189 355 1PW
Morning Mist	189 355 1MM

200 240 2NO

	2	3
Cromado • Chrome	189 240 2CR	189 240 3CR
Night Sky	189 240 2NS	189 240 3NS
Pure White	189 240 2PW	189 240 3PW
Morning Mist	189 240 2MM	189 240 3MM

200 240 2NO

AV

BRUMA AirEcoDrop



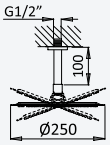

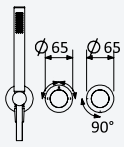



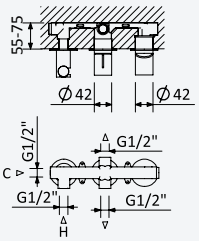

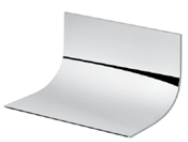

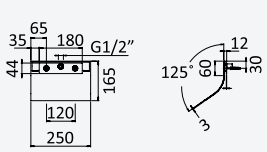



Sistema embutido de banheira com chuveiro fixo de tecto Ø250 mm em inox e braço 100 mm, kit de chuveiro mão Elo e bica em cascata Luna para banheira

Concealed bath-shower set with Inox shower head Ø250 mm with ceiling shower arm 100 mm, Elo handshower set and Luna cascade spout for bathtub

Sistema de baño y ducha empotrado con alcachofa de ducha Ø250 mm en Inox con brazo de techo 100 mm, set de ducha de mano Elo y caño cascada Luna para bañera

	1
Cromado • Chrome	189 365 1CR
Night Sky	189 365 1NS
Pure White	189 365 1PW
Morning Mist	189 365 1MM

200 240 2NO

	2	3
Cromado • Chrome	189 250 3CR	189 250 4CR
Night Sky	189 250 3NS	189 250 4NS
Pure White	189 250 3PW	189 250 4PW
Morning Mist	189 250 3MM	189 250 4MM

200 240 2NO

BRUMA

BRUMA AirEcoDrop



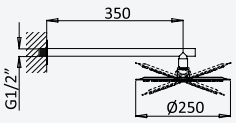

Sistema embutido de banheira com chuveiro de parede Ø250 mm, kit de chuveiro mão Elo e bica de banheira

Concealed bath-shower set with shower head Ø250 mm, Elo handshower set and bath spout

Sistema de baño y ducha empotrado con alcachofa de ducha Ø250 mm, set de ducha de mano Elo y caño de bañera



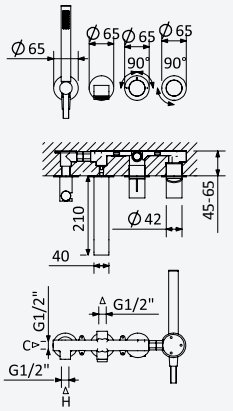

	1	2	3
Cromado • Chrome	189 303 1CR	189 240 4CR	189 240 5CR
Night Sky	189 303 1NS	189 240 4NS	189 240 5NS
Pure White	189 303 1PW	189 240 4PW	189 240 5PW
Morning Mist	189 303 1MM	189 240 4MM	189 240 5MM
Gunmetal	189 303 1MG	189 240 4MG	189 240 5MG
Sunrise	189 303 1SR	189 240 4SR	189 240 5SR
Sunset	189 303 1SS	189 240 4SS	189 240 5SS

200 300 2NO

200 300 2NO

AV

38° VERNET

BRUMA AirEcoDrop



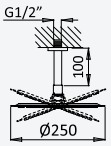

Sistema embutido de banheira com chuveiro fixo de tecto Ø250 mm em inox e braço 100 mm, kit de chuveiro mão Elo e bica de banheira

Concealed bath-shower set with Inox shower head Ø250 mm with ceiling shower arm 100 mm, Elo handshower set and bath spout

Sistema de baño y ducha empotrado con alcachofa de ducha Ø250 mm en inox con brazo de techo 100 mm, set de ducha de mano Elo y caño de bañera



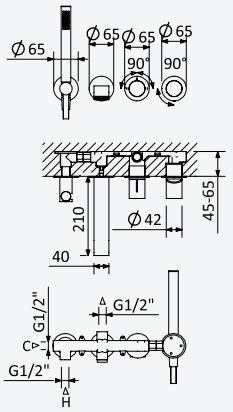

	1	2	3
Cromado • Chrome	189 333 1CR	189 250 5CR	189 250 6CR
Night Sky	189 333 1NS	189 250 5NS	189 250 6NS
Pure White	189 333 1PW	189 250 5PW	189 250 6PW
Morning Mist	189 333 1MM	189 250 5MM	189 250 6MM
Gunmetal	189 333 1MG	189 250 5MG	189 250 6MG
Sunrise	189 333 1SR	189 250 5SR	189 250 6SR
Sunset	189 333 1SS	189 250 5SS	189 250 6SS

200 300 2NO

200 300 2NO

38° VERNET



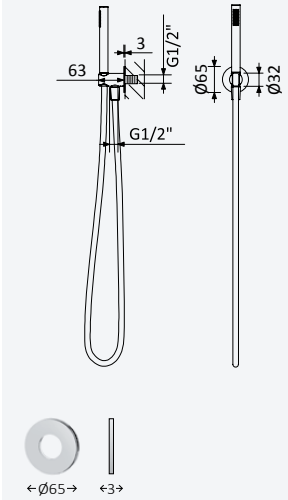

Conjunto de duche com curva de saída, bicha Lux 175cm e chuveiro de mão Elo em latão - FlowR

Shower set with outlet elbow, Lux hose 175cm and brass Elo handshower - FlowR

Conjunto de ducha con codo de salida, flexo Lux 175cm y ducha de mano Elo en latón - FlowR

Cromado • Chrome	145 593 2CR
Night Sky	145 593 2NS
Pure White	145 593 2PW
Morning Mist	145 593 2MM
Gunmetal	145 593 2MG
Sunrise	145 593 2SR
Sunset	145 593 2SS

Opção: Chuveiro de mão Body&Soul

Option: Body&Soul handshower

Opción: Ducha de mano Body&Soul



Cromado / Pure White 145 593 3CR

3x



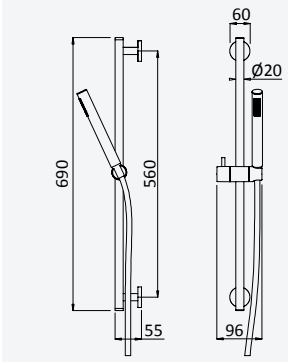

Conjunto de duche: Chuveiro em latão Elo, rampa em latão EloX e bicha Lux 1,75 m

Shower set: Brass Elo handshower, brass shower rail EloX and Lux shower hose 1,75m

Conjunto de ducha: Ducha de mano en latón Elo, barra de ducha en latón EloX y flexo Lux 1,75 m

Chrome / Chromé	145 579 0CR
Night Sky	145 579 0NS
Pure White	145 579 0PW
Morning Mist	145 579 0MM
Gunmetal	145 579 0MG
Sunrise	145 579 0SR
Sunset	145 579 0SS

AV



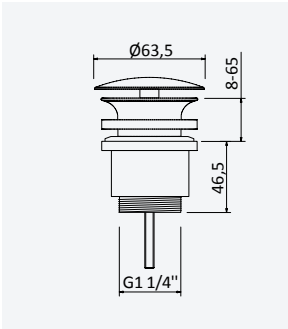

Válvula Clic-clac 1 1/4" com e sem respiro

Push-open waste set 1 1/4" with or without overflow

Válvula de desagüe clic-clac 1 1/4" con o sin rebosadero

Cromado • Chrome	150 590 2CR
Night Sky	150 590 2NS
Pure White	150 590 2PW
Morning Mist	150 590 2MM
Gunmetal	150 590 2MG
Sunrise	150 590 2SR
Sunset	150 590 2SS

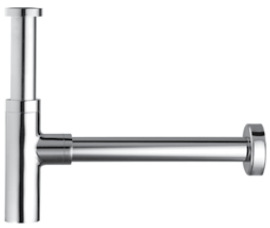

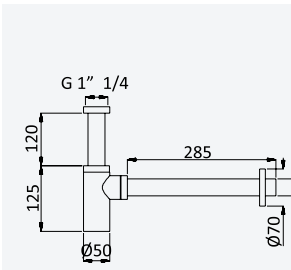

Sifão de 1 1/4" - Elo

Bottle trap, 1 1/4" - Elo

Sifón de lavabo 1 1/4" - Elo

Cromado • Chrome	137 000 1CR
Night Sky	137 000 1NS
Pure White	137 000 1PW
Morning Mist	137 000 1MM
Gunmetal	137 000 1MG
Sunrise	137 000 1SR
Sunset	137 000 1SS

BRUMA

AV



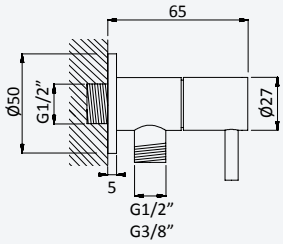

Torneira de esquadria 3/8" - Elo

3/8" angle tap with connection - Elo

Llave de corte 3/8" - Elo

Cromado • Chrome	125 280 1CR
Night Sky	125 280 1NS
Pure White	125 280 1PW
Morning Mist	125 280 1MM
Gunmetal	125 280 1MG
Sunrise	125 280 1SR
Sunset	125 280 1SS

Torneira de esquadria 1/2" - Elo

1/2" angle tap with connection - Elo

Llave de corte 1/2" - Elo

Cromado • Chrome	125 200 1CR
Night Sky	125 200 1NS
Pure White	125 200 1PW
Morning Mist	125 200 1MM
Gunmetal	125 200 1MG
Sunrise	125 200 1SR
Sunset	125 200 1SS



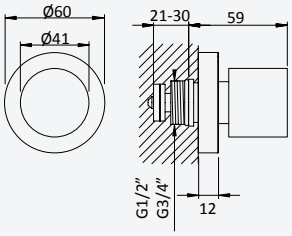

Torneira de passagem 1/2" - EliteR

Stop Valve 1/2" - EliteR

Llave de paso 1/2" - EliteR

Cromado • Chrome	180 590 3CR
Night Sky	180 590 3NS
Pure White	180 590 3PW
Morning Mist	180 590 3MM
Gunmetal	180 590 3MG
Sunrise	180 590 3SR
Sunset	180 590 3SS

Torneira de passagem 3/4" - EliteR

Stop Valve 3/4" - EliteR

Llave de paso 3/4" - EliteR

Cromado • Chrome	180 590 4CR
Night Sky	180 590 4NS
Pure White	180 590 4PW
Morning Mist	180 590 4MM
Gunmetal	180 590 4MG
Sunrise	180 590 4SR
Sunset	180 590 4SS



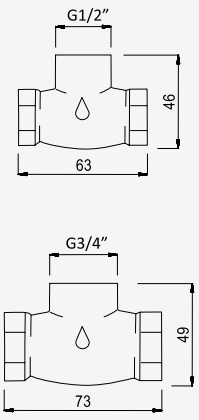

Caixa de passagem, para passador - 1/2"

Concealed body for stop valve - 1/2"

Elemento empotrado para llave de paso - 1/2"

156 745 0NO

Caixa de passagem, para passador - 3/4"

Concealed body for stop valve - 3/4"

Elemento empotrado para llave de paso - 3/4"

156 745 1NO


AV

FLOWING ART

Spring





SP

BRUMA



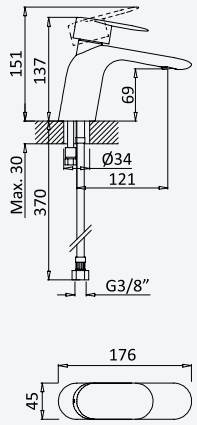

Monocomando de lavatório

Basin mixer

Monomando de lavabo

Cromado • Chrome	112 010 0CR
Night Sky	112 010 0NS
Pure White	112 010 0PW
Morning Mist	112 010 0MM
Gunmetal	112 010 0MG
Sunrise	112 010 0SR
Sunset	112 010 0SS

Opção: Com válvula clic-clac 1 1/4" - Elo

Option: With push-open waste set 1 1/4" - Elo

Opción: Con desagüe clic-clac 1 1/4" - Elo

Cromado • Chrome	112 011 0CR
Night Sky	112 011 0NS
Pure White	112 011 0PW
Morning Mist	112 011 0MM
Gunmetal	112 011 0MG
Sunrise	112 011 0SR
Sunset	112 011 0SS

SP



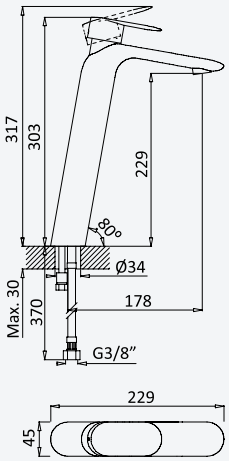

Monocomando de lavatório, para lavatórios altos

Basin mixer for free-standing basins

Monomando de lavabo con aumento

Cromado • Chrome	112 210 0CR
Night Sky	112 210 0NS
Pure White	112 210 0PW
Morning Mist	112 210 0MM
Gunmetal	112 210 0MG
Sunrise	112 210 0SR
Sunset	112 210 0SS

Opção: Com válvula clic-clac 1 1/4" - Elo

Option: With push-open waste set 1 1/4" - Elo

Opción: Con desagüe clic-clac 1 1/4" - Elo

Cromado • Chrome	112 211 0CR
Night Sky	112 211 0NS
Pure White	112 211 0PW
Morning Mist	112 211 0MM
Gunmetal	112 211 0MG
Sunrise	112 211 0SR
Sunset	112 211 0SS



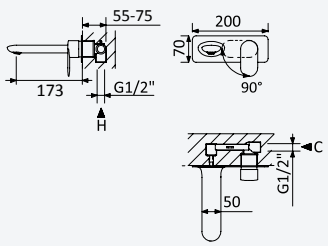

Monocomando de lavatório à parede

Wall basin mixer

Monomando de lavabo mural

Cromado • Chrome	112 230 0CR
Night Sky	112 230 0NS
Pure White	112 230 0PW
Morning Mist	112 230 0MM
Gunmetal	112 230 0MG
Sunrise	112 230 0SR
Sunset	112 230 0SS

200 100 1NO

Opção: Com válvula clic-clac 1 1/4" - Elo

Option: With push-open waste set 1 1/4" - Elo

Opción: Con desagüe clic-clac 1 1/4" - Elo

Cromado • Chrome	112 231 0CR
Night Sky	112 231 0NS
Pure White	112 231 0PW
Morning Mist	112 231 0MM
Gunmetal	112 231 0MG
Sunrise	112 231 0SR
Sunset	112 231 0SS

200 100 1NO



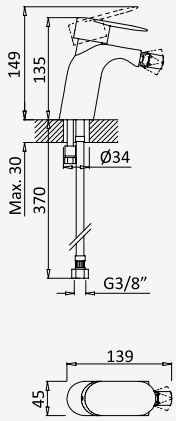

Monocomando de bidé

Bidet mixer

Monomando de bidé

Cromado • Chrome	112 020 0CR
Night Sky	112 020 0NS
Pure White	112 020 0PW
Morning Mist	112 020 0MM
Gunmetal	112 020 0MG
Sunrise	112 020 0SR
Sunset	112 020 0SS

Opção: Com válvula clic-clac 1 1/4" - Elo

Option: With push-open waste set 1 1/4" - Elo

Opción: Con desagüe clic-clac 1 1/4" - Elo



Cromado • Chrome	112 021 0CR
Night Sky	112 021 0NS
Pure White	112 021 0PW
Morning Mist	112 021 0MM
Gunmetal	112 021 0MG
Sunrise	112 021 0SR
Sunset	112 021 0SS



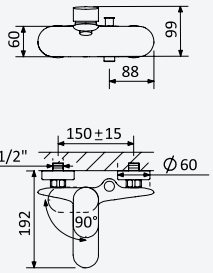





Monocomando de banheira

Single-lever bath/shower mixer

Monomando para baño y ducha

Cromado • Chrome	112 030 0CR
Night Sky	112 030 0NS
Pure White	112 030 0PW
Morning Mist	112 030 0MM
Gunmetal	112 030 0MG
Sunrise	112 030 0SR
Sunset	112 030 0SS



SP



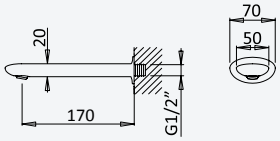

Bica de banheira, montagem à parede

Bath wall spout

Caño de bañera mural

Cromado • Chrome	145 645 1CR
Night Sky	145 645 1NS
Pure White	145 645 1PW
Morning Mist	145 645 1MM
Gunmetal	145 645 1MG
Sunrise	145 645 1SR
Sunset	145 645 1SS

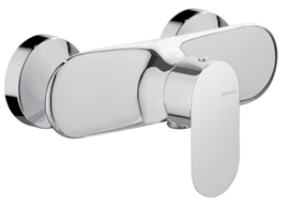

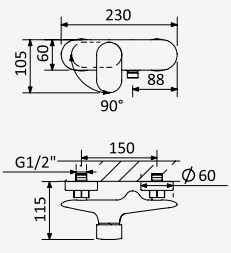





Monocomando de duche

Single-lever shower mixer

Monomando de ducha

Cromado • Chrome	112 040 0CR
Night Sky	112 040 0NS
Pure White	112 040 0PW
Morning Mist	112 040 0MM
Gunmetal	112 040 0MG
Sunrise	112 040 0SR
Sunset	112 040 0SS

BRUMA



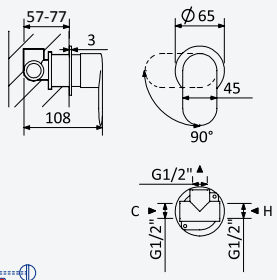

Monocomando embutido com 1 saída

Concealed single lever mixer with 1 outlet

Monomando empotrable con 1 salida

Cromado • Chrome	112 120 0CR
Night Sky	112 120 0NS
Pure White	112 120 0PW
Morning Mist	112 120 0MM
Gunmetal	112 120 0MG
Sunrise	112 120 0SR
Sunset	112 120 0SS

200 140 1NO



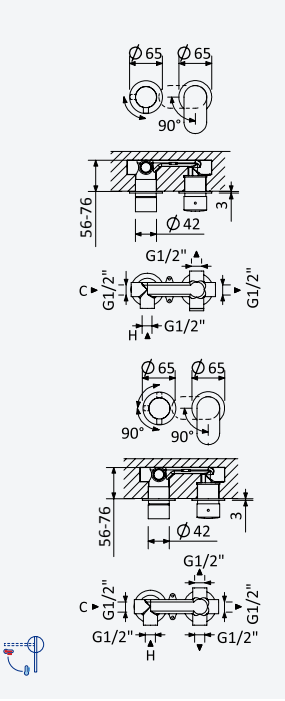

Monocomando embutido horizontal, com 2 saídas

Concealed horizontal single lever mixer, with 2 outlets

Monomando empotrable horizontal, con 2 salidas

Cromado • Chrome	112 162 0CR
Night Sky	112 162 0NS
Pure White	112 162 0PW
Morning Mist	112 162 0MM
Gunmetal	112 162 0MG
Sunrise	112 162 0SR
Sunset	112 162 0SS

200 220 1NO

Monocomando embutido horizontal, com 3 saídas

Concealed horizontal single lever mixer, with 3 outlets

Monomando empotrable horizontal, con 3 salidas

Cromado • Chrome	112 142 0CR
Night Sky	112 142 0NS
Pure White	112 142 0PW
Morning Mist	112 142 0MM
Gunmetal	112 142 0MG
Sunrise	112 142 0SR
Sunset	112 142 0SS

200 220 2NO

SP



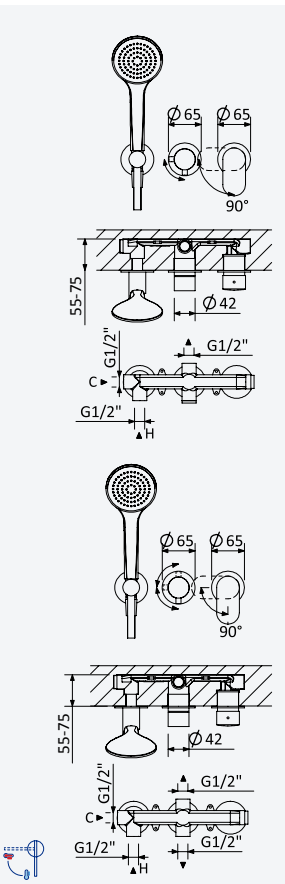

Monocomando embutido de 2 saídas, com chuveiro de mão Emotion

Concealed single lever 2 outlets mixer, with Emotion handshower set

Monomando empotrable de 2 salidas, con set de ducha de mano Emotion

Cromado • Chrome	112 280 0CR
Night Sky	112 280 0NS
Pure White	112 280 0PW
Morning Mist	112 280 0MM
Gunmetal	112 280 0MG
Sunrise	112 280 0SR
Sunset	112 280 0SS

200 240 1NO

Monocomando embutido de 3 saídas, com chuveiro de mão Emotion

Concealed single lever 3 outlets mixer, with Emotion handshower set

Monomando empotrable de 3 salidas, con set de ducha de mano Emotion

Cromado • Chrome	112 200 0CR
Night Sky	112 200 0NS
Pure White	112 200 0PW
Morning Mist	112 200 0MM
Gunmetal	112 200 0MG
Sunrise	112 200 0SR
Sunset	112 200 0SS

200 240 2NO

BRUMA AirEcoDrop





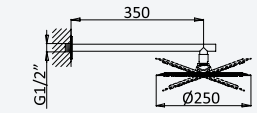

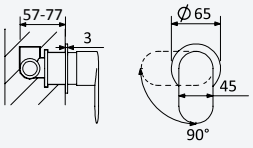

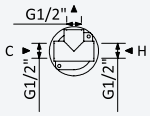

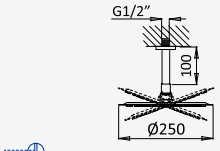



Sistema embutido de duche com chuveiro de parede Ø250 mm, em Inox

Concealed shower set with Inox shower head Ø250 mm

Sistema de ducha empotrado con alcachofa de ducha en Inox Ø250 mm



Cromado • Chrome	112 760 2CR
Night Sky	112 760 2NS
Pure White	112 760 2PW
Morning Mist	112 760 2MM
Gunmetal	112 760 2MG
Sunrise	112 760 2SR
Sunset	112 760 2SS

200 140 1NO

Opção: Chuveiro fixo de tecto Ø250 mm em inox e braço 100 mm

Option: Inox shower head Ø250 mm with ceiling shower arm 100 mm

Opcíon: Alcachofa de ducha Ø250 mm en inox con brazo de techo 100 mm



Cromado • Chrome	112 560 9CR
Night Sky	112 560 9NS
Pure White	112 560 9PW
Morning Mist	112 560 9MM
Gunmetal	112 560 9MG
Sunrise	112 560 9SR
Sunset	112 560 9SS

200 140 1NO

BRUMA AirEcoDrop







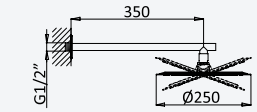

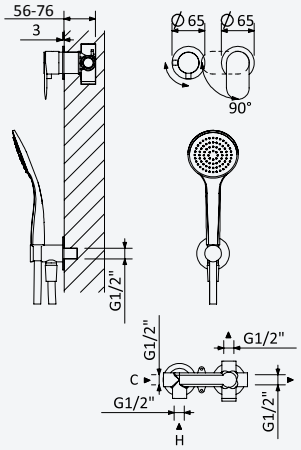

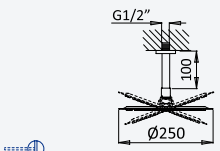



Sistema embutido de duche com chuveiro de parede Ø250 mm em Inox e kit de chuveiro mão Emotion

Concealed shower set with shower head Ø250 mm and Emotion hand-shower set

Sistema de ducha empotrado con alcachofa de ducha Ø250 mm y set de ducha de mano Emotion



Cromado • Chrome	112 740 0CR
Night Sky	112 740 0NS
Pure White	112 740 0PW
Morning Mist	112 740 0MM
Gunmetal	112 740 0MG
Sunrise	112 740 0SR
Sunset	112 740 0SS

200 220 1NO

Opção: Chuveiro fixo de tecto Ø250 mm em inox e braço 100 mm

Option: Inox shower head Ø250 mm with ceiling shower arm 100 mm

Opcíon: Alcachofa de ducha Ø250 mm en inox con brazo de techo 100 mm



Cromado • Chrome	112 750 0CR
Night Sky	112 750 0NS
Pure White	112 750 0PW
Morning Mist	112 750 0MM
Gunmetal	112 750 0MG
Sunrise	112 750 0SR
Sunset	112 750 0SS

200 220 1NO

BRUMA

BRUMA AirEcoDrop





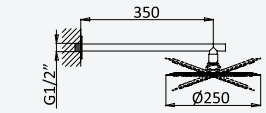

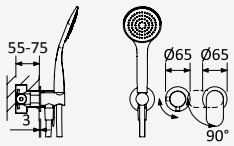

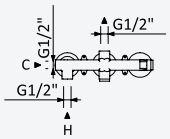

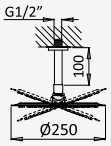



Sistema embutido de duche com chuveiro de parede Ø250 mm em Inox e kit de chuveiro mão Emotion

Concealed shower set with shower head Ø250 mm and Emotion handshower set

Sistema de ducha empotrado con alcachofa de ducha Ø250 mm y set de ducha de mano Emotion



Cromado • Chrome	112 572 1CR
Night Sky	112 572 1NS
Pure White	112 572 1PW
Morning Mist	112 572 1MM
Gunmetal	112 572 1MG
Sunrise	112 572 1SR
Sunset	112 572 1SS

200 240 1NO

Opção: Chuveiro fixo de tecto Ø250 mm em inox e braço 100 mm

Option: Inox shower head Ø250 mm with ceiling shower arm 100 mm

Opcíon: Alcachofa de ducha Ø250 mm en inox con brazo de techo 100 mm



Cromado • Chrome	112 582 1CR
Night Sky	112 582 1NS
Pure White	112 582 1PW
Morning Mist	112 582 1MM
Gunmetal	112 582 1MG
Sunrise	112 582 1SR
Sunset	112 582 1SS

200 240 1NO

SP





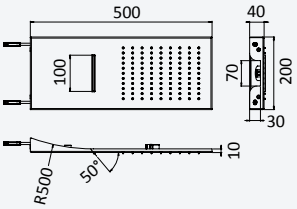

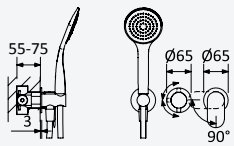

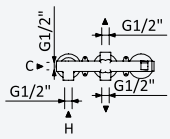

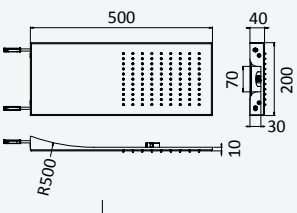

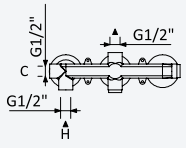



Sistema embutido de duche com chuveiro Line Cascade (Chuva/Cascata) e chuveiro mão Emotion

Concealed shower set with Line Cascade shower (Rain/Cascade) and Emotion handshower set

Sistema de ducha empotrado con ducha Line Cascade (Lluvia/Cascada) y set de ducha de mano Emotion



Cromado • Chrome	112 575 1CR
Night Sky	112 575 1NS
Pure White	112 575 1PW
Morning Mist	112 575 1MM

200 240 2NO

Opção: Chuveiro fixo Line (Chuva)

Option: Shower head Line (Rain)

Opcíon: Alcachofa de ducha Line (Lluvia)



Cromado • Chrome	112 574 1CR
Night Sky	112 574 1NS
Pure White	112 574 1PW
Morning Mist	112 574 1MM

200 240 1NO



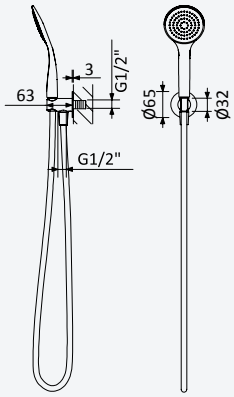

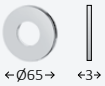

Conjunto de duche com curva de saída, bicha Lux 175cm e chuveiro de mão Emotion - FlowR

Shower set with outlet elbow, hose 175cm and Emotion handshower - FlowR

Conjunto de ducha con codo de salida, flexo Lux 175cm y ducha de mano Emotion - FlowR

Cromado • Chrome	145 593 4CR
Night Sky	145 593 4NS
Pure White	145 593 4PW

Opção: Chuveiro de mão Elo em latão

Option: Brass Elo handshower

Opcíon: Ducha de mano Elo en latón



Cromado • Chrome	145 593 2CR
Night Sky	145 593 2NS
Pure White	145 593 2PW
Morning Mist	145 593 2MM
Gunmetal	145 593 2MG
Sunrise	145 593 2SR
Sunset	145 593 2SS

Opção: Chuveiro de mão Body&Soul

Option: Body&Soul handshower

Opcíon: Ducha de mano Body&Soul



Cromado / Pure White 145 593 3CR

3x



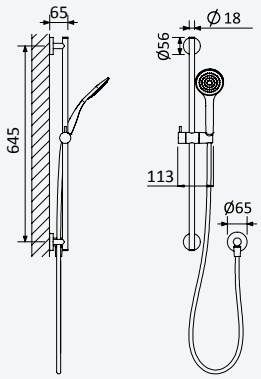

Conjunto de duche com curva de saída, rampa EloX, bicha Lux 175cm e chuveiro de mão Emotion

Shower set with outlet elbow, EloX Shower rail, Lux hose 175cm and Emotion handshower

Conjunto de ducha con codo de salida, barra de ducha EloX, flexo Lux 175cm y ducha de mano Emotion

Cromado • Chrome	145 583 1CR
Night Sky	145 583 1NS

BRUMA



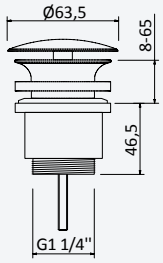

Válvula Clic-clac 1 1/4" com e sem respiro

Push-open waste set 1 1/4" with or without overflow

Válvula de desagüe clic-clac 1 1/4" con o sin rebosadero

Cromado • Chrome	150 590 2CR
Night Sky	150 590 2NS
Pure White	150 590 2PW
Morning Mist	150 590 2MM
Gunmetal	150 590 2MG
Sunrise	150 590 2SR
Sunset	150 590 2SS

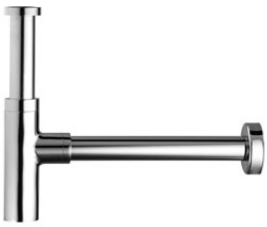

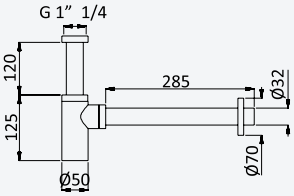

Sifão de 1 1/4" - Elo

Bottle trap, 1 1/4" - Elo

Sifón de lavabo 1 1/4" - Elo

Cromado • Chrome	137 000 1CR
Night Sky	137 000 1NS
Pure White	137 000 1PW
Morning Mist	137 000 1MM
Gunmetal	137 000 1MG
Sunrise	137 000 1SR
Sunset	137 000 1SS

SP

Torneira de esquadria 3/8" - Elo

3/8" angle tap with connection - Elo

Llave de corte 3/8" - Elo

Cromado • Chrome	125 280 1CR
Night Sky	125 280 1NS
Pure White	125 280 1PW
Morning Mist	125 280 1MM
Gunmetal	125 280 1MG
Sunrise	125 280 1SR
Sunset	125 280 1SS



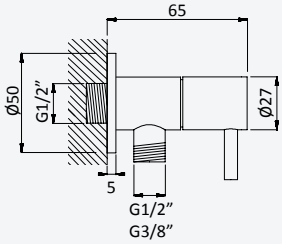

Torneira de esquadria 1/2" - Elo

1/2" angle tap with connection - Elo

Llave de corte 1/2" - Elo

Cromado • Chrome	125 200 1CR
Night Sky	125 200 1NS
Pure White	125 200 1PW
Morning Mist	125 200 1MM
Gunmetal	125 200 1MG
Sunrise	125 200 1SR
Sunset	125 200 1SS



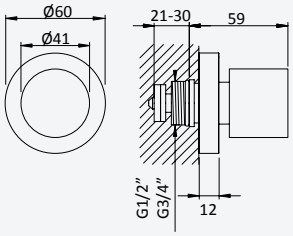

Torneira de passagem 1/2" - EliteR

Stop Valve 1/2" - EliteR

Llave de paso 1/2" - EliteR

Cromado • Chrome	180 590 3CR
Night Sky	180 590 3NS
Pure White	180 590 3PW
Morning Mist	180 590 3MM
Gunmetal	180 590 3MG
Sunrise	180 590 3SR
Sunset	180 590 3SS

Torneira de passagem 3/4" - EliteR

Stop Valve 3/4" - EliteR

Llave de paso 3/4" - EliteR

Cromado • Chrome	180 590 4CR
Night Sky	180 590 4NS
Pure White	180 590 4PW
Morning Mist	180 590 4MM
Gunmetal	180 590 4MG
Sunrise	180 590 4SR
Sunset	180 590 4SS



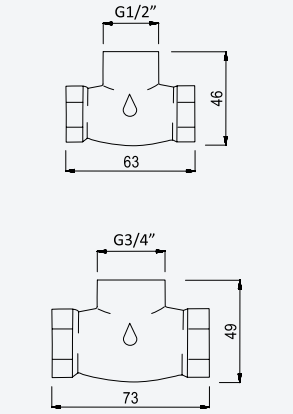

Caixa de passagem, para passador - 1/2"

Concealed body for stop valve - 1/2"

Elemento empotrado para llave de paso - 1/2"

156 745 0NO

Caixa de passagem, para passador - 3/4"

Concealed body for stop valve - 3/4"

Elemento empotrado para llave de paso - 3/4"

156 745 1NO

FLOWING ART

X-Alpha

AISI 316/L

Inox • Stainless Steel • Acero Inox

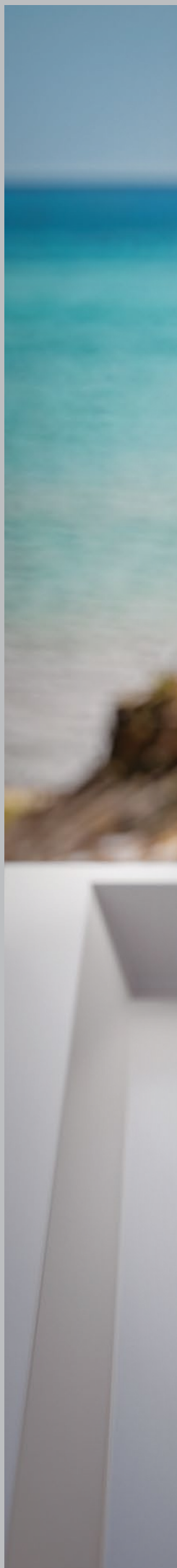


X-A

BRUMA



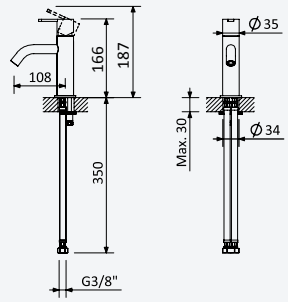

A

Monocomando de lavatório
Basin mixer
Monomando de lavabo



Aço inox satinado •
Satin stainless steel • 186 000 0IS
Acero inox satinado

Opção: Manípulo 2
Option: Lever 2
Opción: Mando 2



Aço inox satinado •
Satin stainless steel • 186 000 3IS
Acero inox satinado



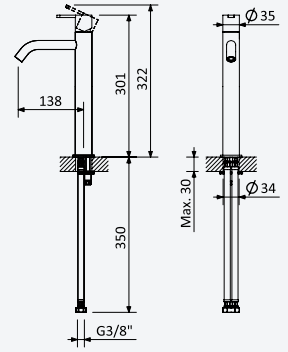

A

Monocomando de lavatório, para lavatórios altos
Basin mixer for free-standing basins
Monomando de lavabo con aumento



Aço inox satinado •
Satin stainless steel • 186 000 4IS
Acero inox satinado

Opção: Manípulo 2
Option: Lever 2
Opción: Mando 2



Aço inox satinado •
Satin stainless steel • 186 000 5IS
Acero inox satinado

X-A



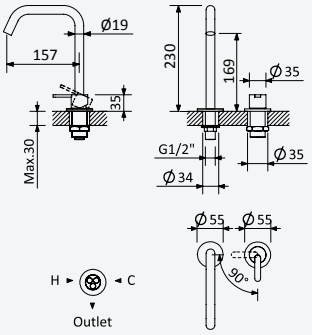

A

Monocomando de lavatório 2 furos, montagem à bancada
Deck-mounted, 2 hole basin mixer
Monomando de repisa para lavabo de 2 orificios



Aço inox satinado •
Satin stainless steel • 186 000 6IS
Acero inox satinado

Opção: Manípulo 2
Option: Lever 2
Opción: Mando 2



Aço inox satinado •
Satin stainless steel • 186 000 7IS
Acero inox satinado



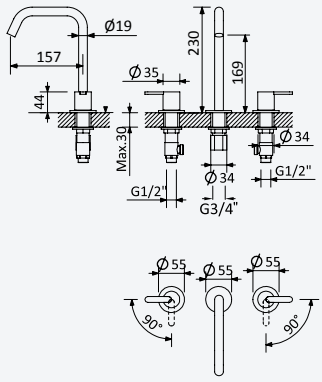

A

Misturadora de lavatório 3 furos, montagem à bancada

Deck-mounted, 3 hole basin mixer

Monomando de repisa para lavabo de 3 orificios



Aço inox satinado •
Satin stainless steel • 186 000 8IS
Acero inox satinado

Opção: Manípulo 2

Option: Lever 2

Opción: Mando 2



Aço inox satinado •
Satin stainless steel • 186 000 9IS
Acero inox satinado

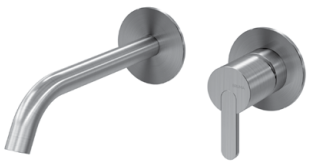

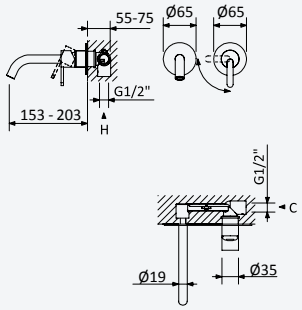

A

Monocomando de lavatório à parede, com 2 furos. Bica com 200mm

2 hole wall basin mixer. Spout with 200mm

Monomando de lavabo mural de 2 orifícios. Caño con 200mm



Aço inox satinado •
Satin stainless steel • 186 010 4IS
Acero inox satinado

200 100 2NO

Opção: Bica com 150mm

Option: Spout with 150mm

Opción: Caño con 150mm



Aço inox satinado •
Satin stainless steel • 186 850 1IS
Acero inox satinado

200 100 2NO

X-A

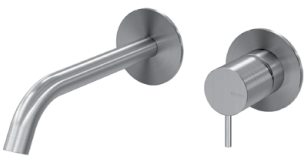

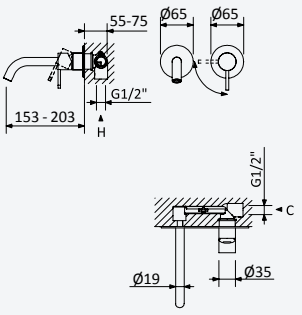

A

Monocomando de lavatório à parede, com 2 furos. Bica com 200mm - M2

2 hole wall basin mixer. Spout with 200mm - M2

Monomando de lavabo mural de 2 orifícios. Caño con 200mm - M2



Aço inox satinado •
Satin stainless steel • 186 010 5IS
Acero inox satinado

200 100 2NO

Opção: Bica com 150mm

Option: Spout with 150mm

Opción: Caño con 150mm



Aço inox satinado •
Satin stainless steel • 186 850 2IS
Acero inox satinado

200 100 2NO

BRUMA

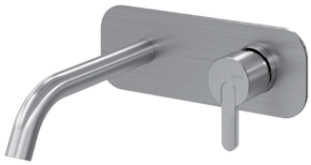

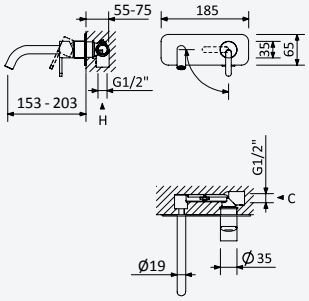

A

Monocomando de lavatório à parede, de espelho único. Bica com 200mm
Wall basin mixer with single escutcheon. Spout with 200mm
Monomando de lavabo mural de rosetón único. Caño con 200mm

200

Aço inox satinado •
Satin stainless steel • **186 010 6IS**
Acero inox satinado

200 100 2NO

Opção: Bica com 150mm
Option: Spout with 150mm
Opción: Caño con 150mm

150

Aço inox satinado •
Satin stainless steel • **186 830 1IS**
Acero inox satinado

200 100 2NO

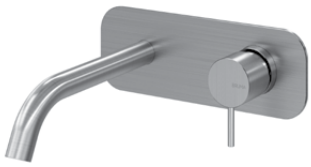

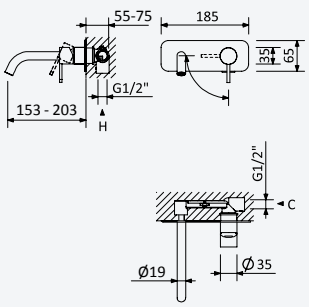

A

Monocomando de lavatório à parede, de espelho único. Bica com 200mm - M2
Wall basin mixer with single escutcheon. Spout with 200mm - M2
Monomando de lavabo mural de rosetón único. Caño con 200mm - M2

200

Aço inox satinado •
Satin stainless steel • **186 010 7IS**
Acero inox satinado

200 100 2NO

Opção: Bica com 150mm
Option: Spout with 150mm
Opción: Caño con 150mm

150

Aço inox satinado •
Satin stainless steel • **186 830 2IS**
Acero inox satinado

200 100 2NO



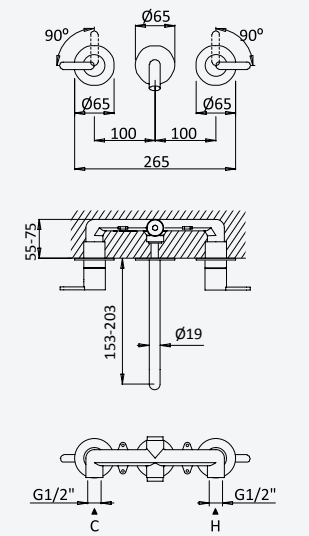

A

Misturadora de lavatório à parede, 3 furos. Bica com 200mm
3 hole, wall basin mixer. Spout with 200mm
Mezclador bimando empotrable de 3 orificios, para lavabo. Caño con 200mm

200

Aço inox satinado •
Satin stainless steel • **186 010 8IS**
Acero inox satinado

200 150 1NO

Opção: Bica com 150mm
Option: Spout with 150mm
Opción: Caño con 150mm

150

Aço inox satinado •
Satin stainless steel • **186 250 1IS**
Acero inox satinado

200 150 1NO

X-A



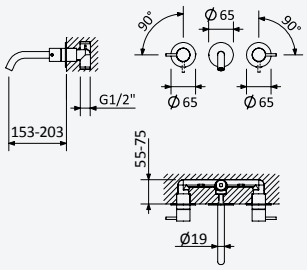

A

Misturadora de lavatório à parede, 3 furos. Bica com 200mm - M2

3 hole, wall basin mixer. Spout with 200mm - M2

Mezclador bimando empotrable de 3 orificios, para lavabo. Caño con 200mm - M2

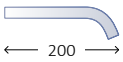

Aço inox satinado •
Satin stainless steel • 186 010 9IS
Acero inox satinado

200 150 1NO

Opção: Bica com 150mm

Option: Spout with 150mm

Opción: Caño con 150mm

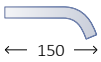

Aço inox satinado •
Satin stainless steel • 186 250 2IS
Acero inox satinado

200 150 1NO



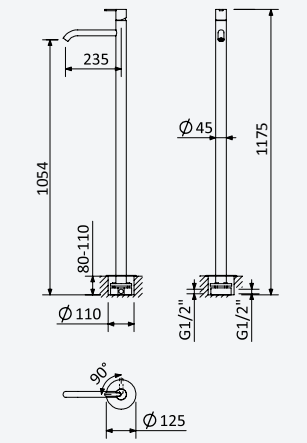

A

Monocomando de lavatório fixação ao chão

Free-standing single-lever basin mixer

Grifería de lavabo para fijación al suelo



Aço inox satinado •
Satin stainless steel • 186 940 1IS
Acero inox satinado

INT 320 1NO

Opção: Manípulo 2

Option: Lever 2

Opción: Mando 2



Aço inox satinado •
Satin stainless steel • 186 940 2IS
Acero inox satinado

INT 320 1NO



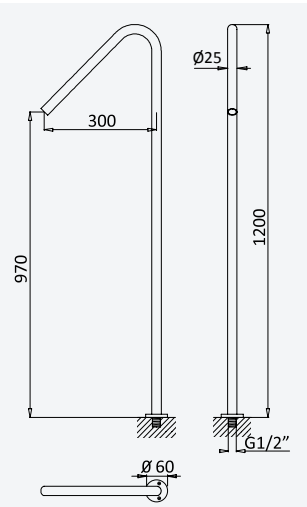

A

Bica de lavatório, montagem ao chão - X-Alpha

Basin spout, floor-mounted - X-Alpha

Caño de lavabo de pie - X-Alpha

Aço inox satinado • Satin stainless steel •
Acero inox satinado 186 650 0IS

BRUMA

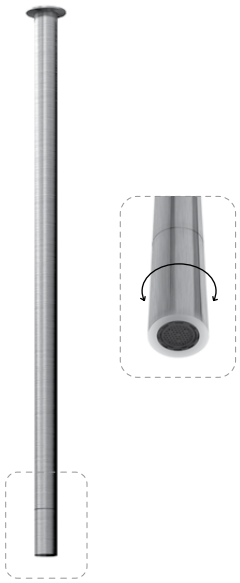

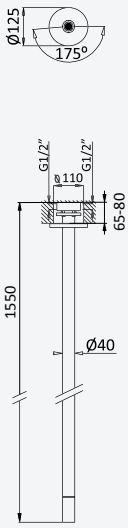

Misturadora progressiva de lavatório, montagem ao tecto - 1,5 mt - X-Alpha

Progressive basin mixer, ceiling-mounted - 1,5 mt - X-Alpha

Mezclador progresivo de lavabo de techo - 1,5 mt - X-Alpha

Aço inox satinado • Satin stainless steel • Acero inox satinado — 186 720 0IS

INT 170 1NO



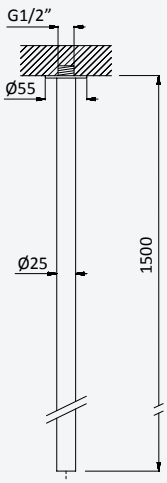

Bica de lavatório, montagem ao tecto - 1,5 mt - X-Alpha

Basin spout, ceiling-mounted - 1,5 mt - X-Alpha

Caño de lavabo de techo - 1,5 mt - X-Alpha

Aço inox satinado • Satin stainless steel • Acero inox satinado — 186 700 0IS

X-A



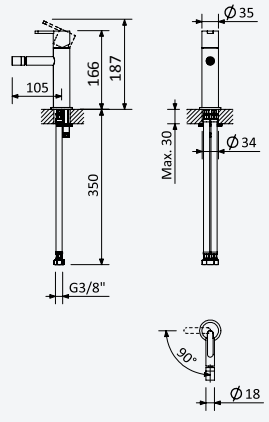

A

Monocomando de bidé

Bidet mixer

Monomando de bidé



Aço inox satinado • Satin stainless steel • Acero inox satinado — 186 100 0IS

Opção: Manípulo 2

Option: Lever 2

Opción: Mando 2



Aço inox satinado • Satin stainless steel • Acero inox satinado — 186 100 1IS



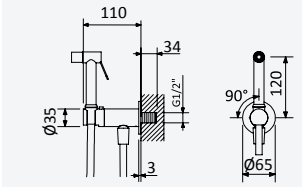

A

Torneira para bidé WC, abertura 90°, em aço inox

Stainless steel tap for bidet/toilets, 90° opening

Grifo para bidé WC, apertura 90°, en acero inox

6 l/m

INOX

Aço inox satinado •
Satin stainless steel •
Acero inox satinado

186 110 3IS



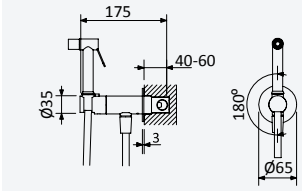

A

Misturadora para bidé WC, abertura progressiva 180°, em aço inox

Stainless steel single lever mixer for bidet/toilets, 180° progressive opening

Mezclador de empotrar para bidé WC, apertura progresiva de 180°, en acero inox

6 l/m

INOX

Aço inox satinado •
Satin stainless steel •
Acero inox satinado

186 110 4IS

INT 500 2NO



A



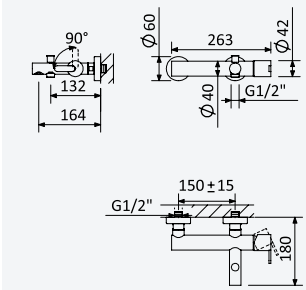

A

6l/m

Monocomando de banheira

Single-lever bath/shower mixer

Monomando para baño y ducha

Aço inox satinado •
Satin stainless steel •
Acero inox satinado

186 030 1IS

Opção: Manípulo 2

Option: Lever 2

Opción: Mando 2

Aço inox satinado •
Satin stainless steel •
Acero inox satinado

186 030 2IS

X-A



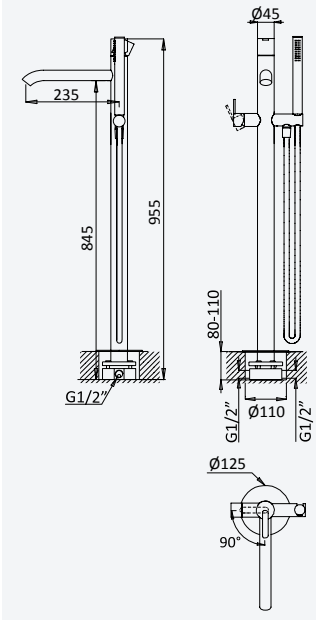

A

6l/m

Monocomando de banheira e duche, montagem ao chão

Single-lever bath/shower mixer, floor-mounted

Monomando para baño y ducha de pie

Aço inox satinado •
Satin stainless steel •
Acero inox satinado

186 980 1IS

INT 320 1NO

Opção: Manípulo 2

Option: Lever 2

Opción: Mando 2

Aço inox satinado •
Satin stainless steel •
Acero inox satinado

186 980 2IS

INT 320 1NO

BRUMA



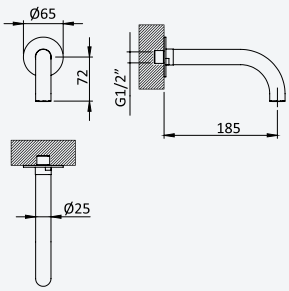

Bica de banheira, montagem à parede - X-Alpha

Bath wall spout - X-Alpha

Caño de bañera mural - X-Alpha

Aço inox satinado • Satin stainless steel • Acero inox satinado — 186 640 0IS



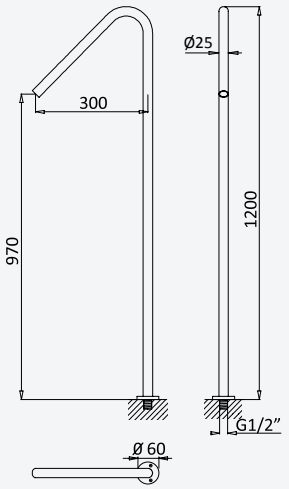

Bica de banheira, montagem ao chão - X-Alpha

Bath spout, floor-mounted - X-Alpha

Caño de bañera de pie - X-Alpha

Aço inox satinado • Satin stainless steel • Acero inox satinado — 186 652 0IS

X-A



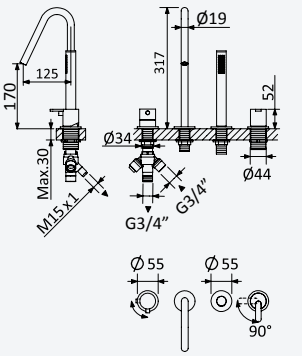

Monocomando de 4 furos para banheira, montagem à bancada

Deck-mounted 4-hole single-lever bath/shower mixer

Monomando para baño y ducha de repisa



Aço inox satinado • Satin stainless steel • Acero inox satinado — 186 990 1IS

Opção: Manípulo 2

Option: Lever 2

Opción: Mando 2



Aço inox satinado • Satin stainless steel • Acero inox satinado — 186 990 2IS

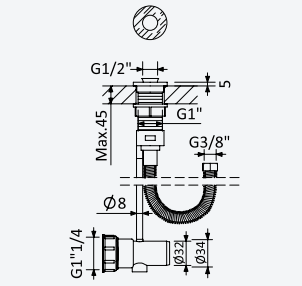

Sistema de escoamento com ligação para descarga, bicha Lux cinzenta e terminais à cor - X-Alpha

Integrated outlet for splash water, grey Lux shower hose with colored fittings - X-Alpha

Sumidero y conexión al desagüe, flexo Lux gris con accesorios de color - X-Alpha

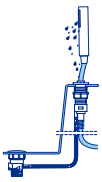

Aço inox satinado • Satin stainless steel • Acero inox satinado — 186 801 0IS





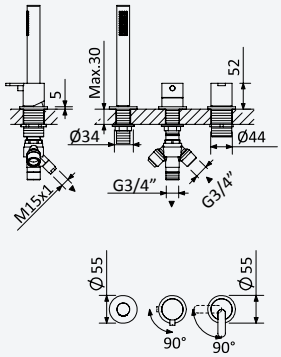

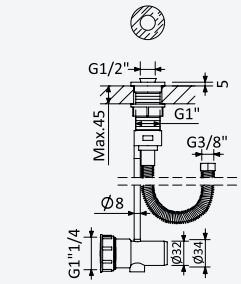



Monocomando de duche montagem à bancada, com chuveiro de mão - 2 saídas

Deck-mounted single lever shower mixer, with handshower set - 2 outlets

Monomando para ducha de repisa con set de ducha de mano - 2 salidas



Aço inox satinado •
Satin stainless steel • 186 501 1IS
Acero inox satinado

Opção: Manípulo 2

Option: Lever 2

Opción: Mando 2



Aço inox satinado •
Satin stainless steel • 186 501 2IS
Acero inox satinado

Sistema de escoamento com ligação para descarga, bicha Lux cinzenta e terminais à cor - X-Alpha

Integrated outlet for splash water, grey Lux shower hose with colored fittings - X-Alpha

Sumidero y conexión al desagüe, flexo Lux gris con accesorios de color - X-Alpha

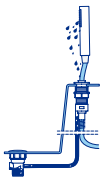

Aço inox satinado •
Satin stainless steel • 186 801 0IS
Acero inox satinado



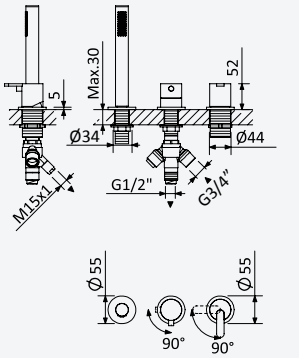

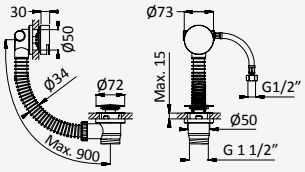



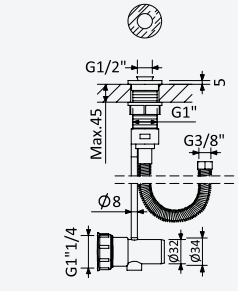



Sistema de banheira, montagem à bancada, com chuveiro mão e válvula com bica de enchimento para banheira

Deck-mounted bath-shower set with handshower and bath filler with waste and overflow

Sistema para baño y ducha de repisa con ducha de mano y sistema de llenado y vaciado para bañeras



Aço inox satinado •
Satin stainless steel • 186 521 1IS
Acero inox satinado

Opção: Manípulo 2

Option: Lever 2

Opción: Mando 2



Aço inox satinado •
Satin stainless steel • 186 521 2IS
Acero inox satinado

Sistema de escoamento com ligação para descarga, bicha Lux cinzenta e terminais à cor - X-Alpha

Integrated outlet for splash water, grey Lux shower hose with colored fittings - X-Alpha

Sumidero y conexión al desagüe, flexo Lux gris con accesorios de color - X-Alpha

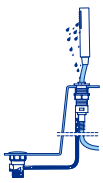

Aço inox satinado •
Satin stainless steel • 186 801 0IS
Acero inox satinado

BRUMA





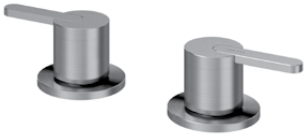



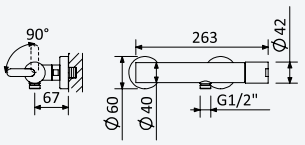

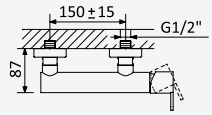



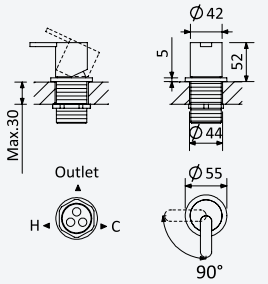

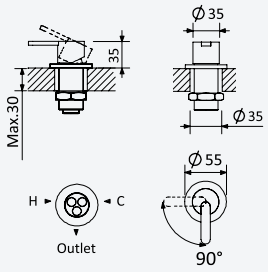



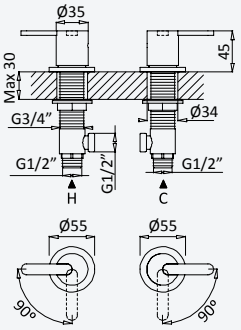

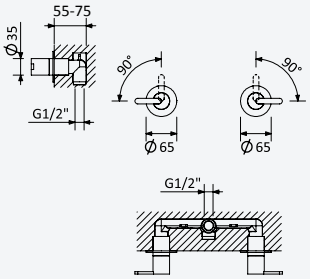

Monocomando de duche
Single-lever shower mixer
Monomando de ducha

Aço inox satinado •
Satin stainless steel • 186 040 1IS
Acero inox satinado

Opção: Manípulo 2
Option: Lever 2
Opción: Mando 2

Aço inox satinado •
Satin stainless steel • 186 040 2IS
Acero inox satinado

Monocomando de montagem à bancada, com 1 saída, para banheira
Deck-mounted single lever mixer, with 1 outlet for bathtub
Mezclador monomando sobre encimera, con 1 salida para baño y ducha

Aço inox satinado •
Satin stainless steel • 186 950 1IS
Acero inox satinado

Opção: Manípulo 2
Option: Lever 2
Opción: Mando 2

Aço inox satinado •
Satin stainless steel • 186 950 2IS
Acero inox satinado

Monocomando de montagem à bancada, com 1 saída, para lavatório
Deck-mounted single lever mixer, with 1 outlet, for basin
Mezclador monomando sobre encimera, con 1 salida, para lavabo

Aço inox satinado •
Satin stainless steel • 186 001 2IS
Acero inox satinado

Opção: Manípulo 2
Option: Lever 2
Opción: Mando 2

Aço inox satinado •
Satin stainless steel • 186 001 5IS
Acero inox satinado

Misturadora de 2 furos, montagem à bancada, com 1 saída
2 hole deck-mounted mixer, with 1 outlet
Mezclador bimando de repisa de 2 orificios, con 1 salida

Aço inox satinado •
Satin stainless steel • 186 960 1IS
Acero inox satinado

Opção: Manípulo 2
Option: Lever 2
Opción: Mando 2

Aço inox satinado •
Satin stainless steel • 186 960 2IS
Acero inox satinado

Misturadora embutida de 2 furos, com 1 saída
2 hole concealed mixer, with 1 outlet
Mezclador bimando empotrable de 2 orificios, con 1 salida

Aço inox satinado •
Satin stainless steel • 186 970 1IS
Acero inox satinado

200 150 2NO

Opção: Manípulo 2
Option: Lever 2
Opción: Mando 2

Aço inox satinado •
Satin stainless steel • 186 970 2IS
Acero inox satinado

200 150 2NO



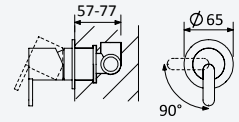

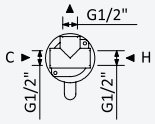

Monocomando embutido com 1 saída

Concealed single lever mixer with 1 outlet

Monomando empotrable con 1 salida



Aço inox satinado •
Satin stainless steel • 186 120 1IS
Acero inox satinado

200 140 1NO

Opção: Manípulo 2

Option: Lever 2

Opción: Mando 2



Aço inox satinado •
Satin stainless steel • 186 120 2IS
Acero inox satinado

200 140 1NO



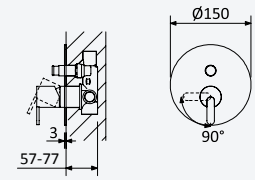

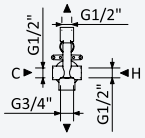

Monocomando embutido com 2 saídas

Concealed single lever mixer with 2 outlets

Monomando empotrable con 2 salidas



Aço inox satinado •
Satin stainless steel • 186 130 1IS
Acero inox satinado

200 210 1NO

Opção: Manípulo 2

Option: Lever 2

Opción: Mando 2



Aço inox satinado •
Satin stainless steel • 186 130 2IS
Acero inox satinado

200 210 1NO

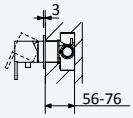

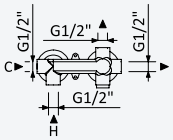

Monocomando embutido horizontal, com 2 saídas

Concealed horizontal single lever mixer, with 2 outlets

Monomando empotrable horizontal, con 2 salidas



Aço inox satinado •
Satin stainless steel • 186 162 1IS
Acero inox satinado

200 220 1NO

Opção: Manípulo 2

Option: Lever 2

Opción: Mando 2



Aço inox satinado •
Satin stainless steel • 186 162 2IS
Acero inox satinado

200 220 1NO



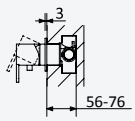

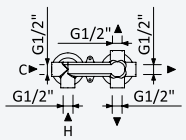

Monocomando embutido horizontal, com 3 saídas

Concealed horizontal single lever mixer, with 3 outlets

Monomando empotrable horizontal, con 3 salidas



Aço inox satinado •
Satin stainless steel • 186 163 1IS
Acero inox satinado

200 220 2NO

Opção: Manípulo 2

Option: Lever 2

Opción: Mando 2



Aço inox satinado •
Satin stainless steel • 186 163 2IS
Acero inox satinado

200 220 2NO

BRUMA



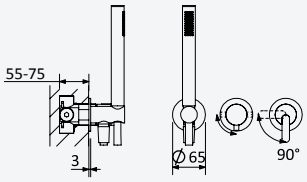

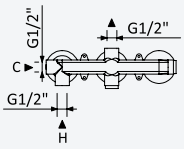

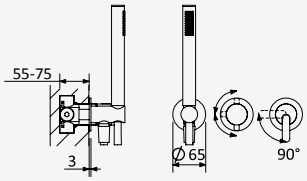

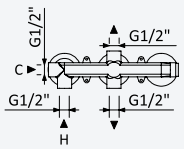



Monocomando embutido de 2 saídas, com chuveiro de mão

Concealed single lever 2 outlets mixer, with handshower set

Monomando empotrable de 2 salidas, con set de ducha de mano



Aço inox satinado • Satin stainless steel • Acero inox satinado — 186 810 1IS

200 240 1NO

Opção: Manípulo 2

Option: Lever 2

Opción: Mando 2



Aço inox satinado • Satin stainless steel • Acero inox satinado — 186 810 2IS

200 240 1NO

Monocomando embutido de 3 saídas, com chuveiro de mão

Concealed single lever 3 outlets mixer, with handshower set

Monomando empotrable de 3 salidas, con set de ducha de mano



Aço inox satinado • Satin stainless steel • Acero inox satinado — 186 801 1IS

200 240 2NO

Opção: Manípulo 2

Option: Lever 2

Opción: Mando 2



Aço inox satinado • Satin stainless steel • Acero inox satinado — 186 801 2IS

200 240 2NO

X-A



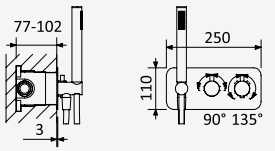

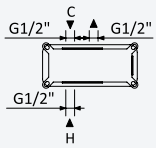

Misturadora termostática embutida de 2 saídas, com chuveiro de mão

Thermostatic concealed 2 outlets mixer, with handshower set

Mezclador termostático empotrable de 2 salidas, con set de ducha de mano

Aço inox satinado • Satin stainless steel • Acero inox satinado — 186 440 1IS

INT 630 1NO

Misturadora termostática embutida de 3 saídas, com chuveiro de mão

Thermostatic concealed 3 outlets mixer, with handshower set

Mezclador termostático empotrable de 3 salidas, con set de ducha de mano

Aço inox satinado • Satin stainless steel • Acero inox satinado — 186 450 1IS

INT 630 2NO

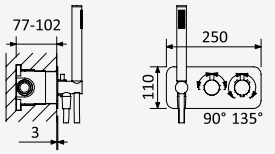

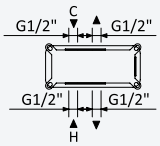



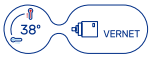



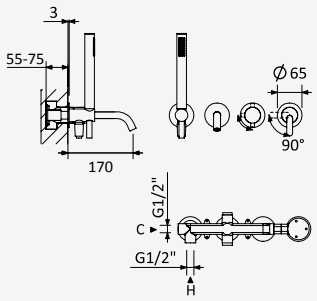

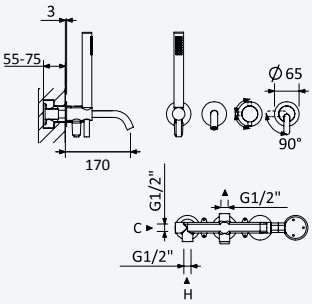



Monocomando embutido com bica curva de banheira e chuveiro de mão

Concealed single lever mixer, with bath spout and handshower set

Monomando empotrable con caño de bañera y set de ducha de mano



Aço inox satinado •
Satin stainless steel •
Acero inox satinado

186 480 1IS

200 300 1NO

Opção: Manípulo 2

Option: Lever 2

Opción: Mando 2



Aço inox satinado •
Satin stainless steel •
Acero inox satinado

186 480 2IS

200 300 1NO

Monocomando embutido de 3 saídas, com bica curva de banheira e chuveiro de mão

Concealed single lever 3 outlets mixer, with bath spout and handshower set

Monomando empotrable de 3 salidas con caño de bañera y set de ducha de mano



Aço inox satinado •
Satin stainless steel •
Acero inox satinado

186 490 1IS

200 300 2NO

Opção: Manípulo 2

Option: Lever 2

Opción: Mando 2



Aço inox satinado •
Satin stainless steel •
Acero inox satinado

186 490 2IS

200 300 2NO



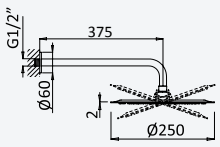

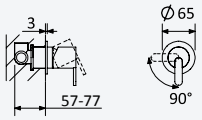

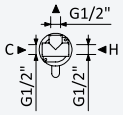

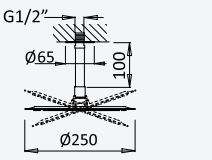



Sistema embutido de duche com chuveiro de parede Ø250 mm

Concealed shower set with shower head Ø250 mm

Sistema de ducha empotrado con alcachofa de ducha Ø250 mm



Aço inox satinado •
Satin stainless steel •
Acero inox satinado

186 760 1IS



Opção: Manípulo 2

Option: Lever 2

Opción: Mando 2



Aço inox satinado •
Satin stainless steel •
Acero inox satinado

186 760 2IS

200 140 1NO

Opção: Chuveiro fixo de tecto Ø250 mm e braço 100 mm

Option: Shower head Ø250 mm with ceiling shower arm 100 mm

Opcíon: Alcachofa de ducha Ø250 mm con brazo de techo 100 mm



Aço inox satinado •
Satin stainless steel •
Acero inox satinado

186 561 1IS



Opção: Manípulo 2

Option: Lever 2

Opción: Mando 2



Aço inox satinado •
Satin stainless steel •
Acero inox satinado

186 561 2IS

200 140 1NO

BRUMA











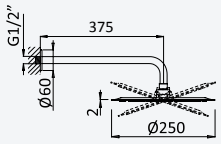

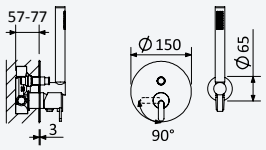

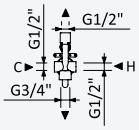

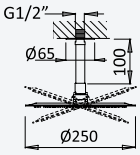



Sistema embutido de duche com chuveiro de parede Ø250 mm e kit de chuveiro mão

Concealed shower set with shower head Ø250 mm and handshower set

Sistema de ducha empotrado con alcachofa de ducha Ø250 mm y set de ducha de mano



Aço inox satinado •
Satin stainless steel • 186 762 1IS
Acero inox satinado



Opção: Manípulo 2

Option: Lever 2

Opción: Mando 2



Aço inox satinado •
Satin stainless steel • 186 762 2IS
Acero inox satinado

200 210 1NO

Opção: Chuveiro fixo de tecto Ø250 mm e braço 100 mm

Option: Shower head Ø250 mm with ceiling shower arm 100 mm

Opcíon: Alcachofa de ducha Ø250 mm con brazo de techo 100 mm



Aço inox satinado •
Satin stainless steel • 186 566 1IS
Acero inox satinado



Opção: Manípulo 2

Option: Lever 2

Opción: Mando 2



Aço inox satinado •
Satin stainless steel • 186 566 2IS
Acero inox satinado

200 210 1NO

Sistema embutido de duche com chuveiro de parede Ø250 mm e kit de chuveiro mão separado

Concealed shower set with shower head Ø250 mm and separate hand-shower set

Sistema de ducha empotrado con alcachofa de ducha Ø250 mm y set de ducha de mano separado



Aço inox satinado •
Satin stainless steel • 186 360 0IS
Acero inox satinado



Opção: Manípulo 2

Option: Lever 2

Opción: Mando 2



Aço inox satinado •
Satin stainless steel • 186 360 1IS
Acero inox satinado

200 220 1NO

Opção: Chuveiro fixo de tecto Ø250 mm e braço 100 mm

Option: Shower head Ø250 mm with ceiling shower arm 100 mm

Opcíon: Alcachofa de ducha Ø250 mm con brazo de techo 100 mm



Aço inox satinado •
Satin stainless steel • 186 360 2IS
Acero inox satinado



Opção: Manípulo 2

Option: Lever 2

Opción: Mando 2



Aço inox satinado •
Satin stainless steel • 186 360 3IS
Acero inox satinado

200 220 1NO



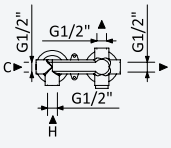

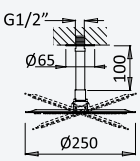



X-A



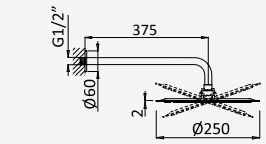

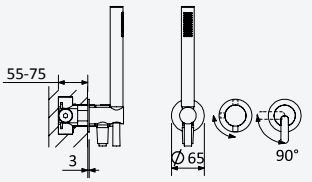



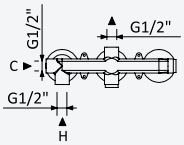

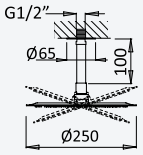

A 6l/m 6l/m

Sistema embutido de duche com chuveiro de parede Ø250 mm e kit de chuveiro mão

Concealed shower set with shower head Ø250 mm and handshower set

Sistema de ducha empotrado con alcachofa de ducha Ø250 mm y set de ducha de mano



Aço inox satinado •
Satin stainless steel •
Acero inox satinado
186 782 1IS



Opção: Manípulo 2

Option: Lever 2

Opción: Mando 2



Aço inox satinado •
Satin stainless steel •
Acero inox satinado
186 782 2IS

200 240 1NO

Opção: Chuveiro fixo de tecto Ø250 mm e braço 100 mm

Option: Shower head Ø250 mm with ceiling shower arm 100 mm

Opcíon: Alcachofa de ducha Ø250 mm con brazo de techo 100 mm



Aço inox satinado •
Satin stainless steel •
Acero inox satinado
186 562 1IS



Opção: Manípulo 2

Option: Lever 2

Opción: Mando 2



Aço inox satinado •
Satin stainless steel •
Acero inox satinado
186 562 2IS

200 240 1NO



Sistema termostático embutido de duche com chuveiro de parede Ø250 mm e kit de chuveiro mão

Thermostatic concealed shower set with shower head Ø250 mm and handshower set

Sistema de ducha termostático empotrado con alcachofa de ducha Ø250 mm y set de ducha de mano



Aço inox satinado •
Satin stainless steel •
Acero inox satinado
186 591 1IS

INT 630 1NO

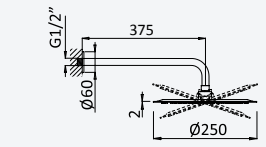

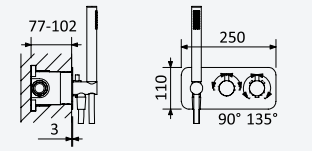

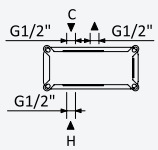



Opção: Chuveiro fixo de tecto Ø250 mm e braço 100 mm

Option: Shower head Ø250 mm with ceiling shower arm 100 mm

Opcíon: Alcachofa de ducha Ø250 mm con brazo de techo 100 mm



Aço inox satinado •
Satin stainless steel •
Acero inox satinado
186 601 1IS

INT 630 1NO

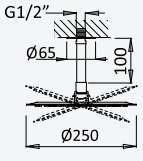

A+ 6l/m 6l/m

38° VERNET

X-A

BRUMA



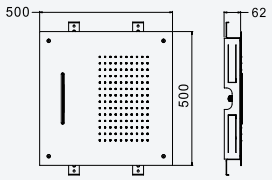

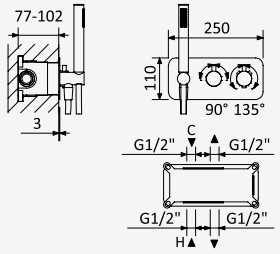



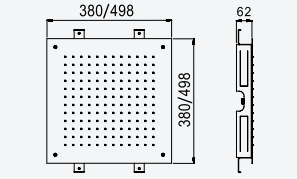

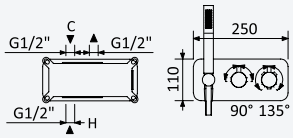





Sistema termostático embutido de duche com chuveiro de tecto (Chuva/Cascata) e chuveiro mão

Thermostatic concealed shower set with overhead shower (Rain/Cascade) and handshower set

Sistema de ducha termostático empotrado con ducha instalación en el techo (Lluvia/Cascada) y set de ducha de mano



← 500x500 →

Aço inox satinado •
Satin stainless steel • 186 381 4IS
Acero inox satinado

INT 630 2NO

Opção: Chuveiro em INOX, de embutir no tecto 500x500 mm (Chuva)

Option: Steel shower head for ceiling installation, 500x500 mm (Rain)

Opcíon: Rociador de ducha, en INOX, a techo 500x500 mm (Lluvia)

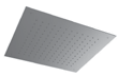

← 500x500 →

Aço inox satinado •
Satin stainless steel • 186 381 2IS
Acero inox satinado

INT 630 1NO

Opção: Chuveiro em INOX, de embutir no tecto 380x380 mm (Chuva)

Option: Steel shower head for ceiling installation, 380x380 mm (Rain)

Opcíon: Rociador de ducha, en INOX, a techo 380x380 mm (Lluvia)

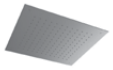

← 380x380 →

Aço inox satinado •
Satin stainless steel • 186 381 3IS
Acero inox satinado

INT 630 1NO



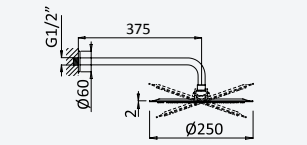

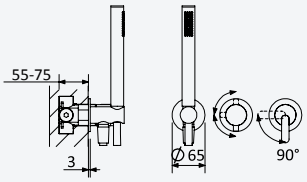

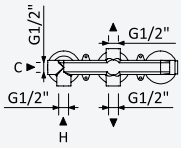



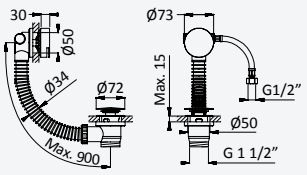



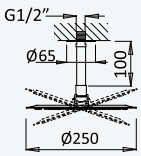



Sistema embutido de banheira com chuveiro de parede Ø250 mm, kit de chuveiro mão e válvula com bica de enchimento para banheira

Concealed bath-shower set with shower head Ø250 mm, handshower set and bath filler with waste and overflow

Sistema de baño y ducha empotrado con alcachofa de ducha Ø250 mm, set de ducha de mano y sistema de llenado y vaciado para bañeras



Aço inox satinado •
Satin stainless steel • 186 351 1IS
Acero inox satinado



← Ø250 →

Opção: Manípulo 2

Option: Lever 2

Opción: Mando 2



Aço inox satinado •
Satin stainless steel • 186 351 2IS
Acero inox satinado

200 240 2NO

Opção: Chuveiro fixo de tecto Ø250 mm e braço 100 mm

Option: Shower head Ø250 mm with ceiling shower arm 100 mm

Opcíon: Alcachofa de ducha Ø250 mm con brazo de techo 100 mm



Aço inox satinado •
Satin stainless steel • 186 361 1IS
Acero inox satinado



← Ø250 →

Opção: Manípulo 2

Option: Lever 2

Opción: Mando 2



Aço inox satinado •
Satin stainless steel • 186 361 2IS
Acero inox satinado

200 240 2NO

X-A



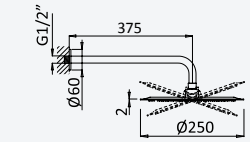

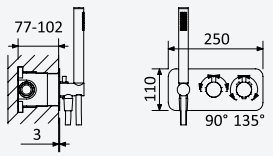



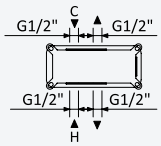

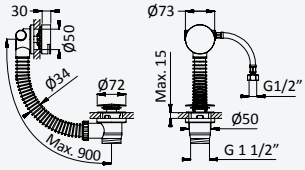



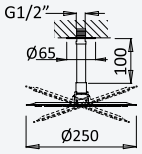

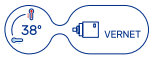



Sistema termostático embutido de banheira com chuveiro de parede Ø250 mm, kit de chuveiro mão e válvula com bica de enchimento para banheira

Thermostatic concealed bath-shower set with shower head Ø250 mm, handshower set and bath filler with waste and overflow

Sistema de baño y ducha termostático empotrado con alcachofa de ducha Ø250 mm, set de ducha de mano y sistema de llenado y vaciado para bañeras



Aço inox satinado •
Satin stainless steel • **186 371 1IS**
Acero inox satinado

INT 630 2NO

Opção: Chuveiro fixo de tecto Ø250 mm e braço 100 mm

Option: Shower head Ø250 mm with ceiling shower arm 100 mm

Opcíon: Alcachofa de ducha Ø250 mm con brazo de techo 100 mm



Aço inox satinado •
Satin stainless steel • **186 381 1IS**
Acero inox satinado

INT 630 2NO



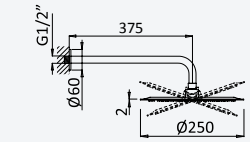

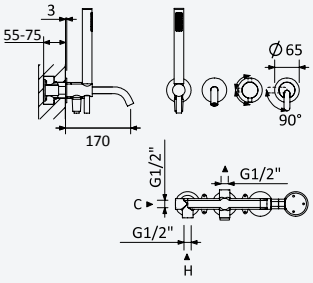



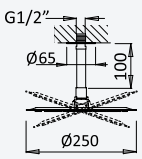



Sistema embutido de banheira com chuveiro de Ø250 mm, kit de chuveiro mão e bica de banheira

Concealed bath-shower set with shower head Ø250 mm, handshower set and bath spout

Sistema de baño y ducha empotrado con alcachofa de ducha Ø250 mm, set de ducha de mano y caño de bañera



Aço inox satinado •
Satin stainless steel • **186 321 1IS**
Acero inox satinado



Opção: Manípulo 2

Option: Lever 2

Opción: Mando 2



Aço inox satinado •
Satin stainless steel • **186 321 2IS**
Acero inox satinado

200 300 2NO

Opção: Chuveiro fixo de tecto Ø250 mm e braço 100 mm

Option: Shower head Ø250 mm with ceiling shower arm 100 mm

Opcíon: Alcachofa de ducha Ø250 mm con brazo de techo 100 mm



Aço inox satinado •
Satin stainless steel • **186 421 1IS**
Acero inox satinado



Opção: Manípulo 2

Option: Lever 2

Opción: Mando 2



Aço inox satinado •
Satin stainless steel • **186 421 2IS**
Acero inox satinado

200 300 2NO

BRUMA



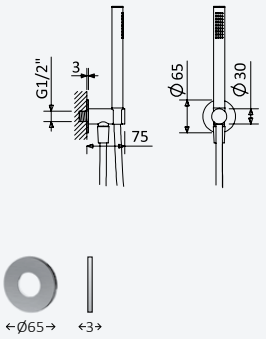

Conjunto de duche com curva de saída, bicha Lux 160cm e chuveiro de mão Elo em INOX

Shower set with outlet elbow, Lux hose 160cm and INOX Elo handshower

Conjunto de ducha con codo de salida, flexo Lux 160cm y ducha de mano Elo en inox

Aço inox satinado • Satin stainless steel • Acero inox satinado — 186 570 0IS



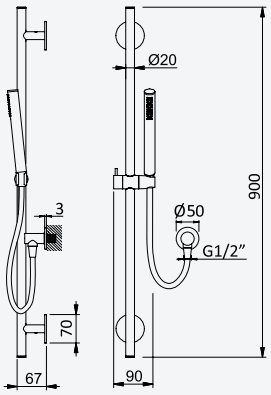

Conjunto de duche: Chuveiro em Inox, rampa em Inox e bicha 1,75 m

Shower set: Inox handshower, inox shower rail and shower hose 1,75m

Conjunto de ducha: Ducha de mano en inox, barra de ducha en inox y flexo 1,75 m

Aço inox Satinado • Satin Stainless Steel • Acero Inox Satinado — 186 310 5IS



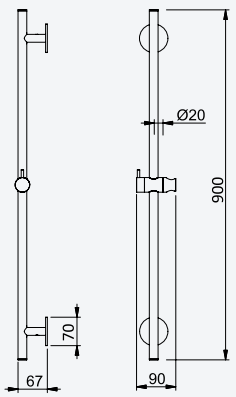

Rampa de duche em Inox - X-Alpha

Inox shower rail - X-Alpha

Barra de ducha en Inox - X-Alpha

Aço inox Satinado • Satin Stainless Steel • Acero Inox Satinado — 186 310 4IS

X-A



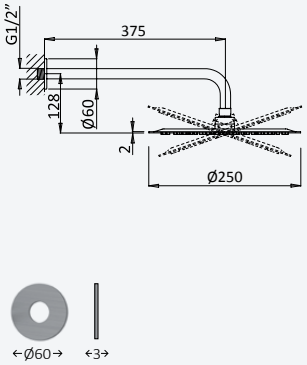

Chuveiro fixo de parede Ø250 mm com rótula e braço 350mm - X-Alpha

Shower head Ø250 mm with shower arm 350 mm - X-Alpha

Alcachofa de ducha Ø250 mm con brazo mural 350mm - X-Alpha

Aço inox satinado • Satin stainless steel • Acero inox satinado

186 522 0IS



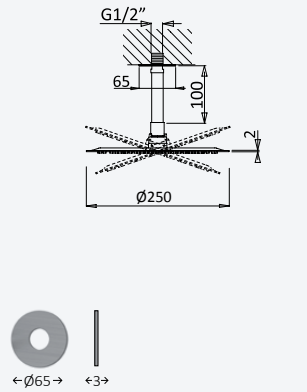

Chuveiro fixo de tecto Ø250 mm e braço 100 mm - X-Alpha

Shower head Ø250 mm with ceiling shower arm 100 mm - X-Alpha

Alcachofa de ducha Ø250 mm con brazo de techo 100mm - X-Alpha

Aço inox satinado • Satin stainless steel • Acero inox satinado

186 532 0IS



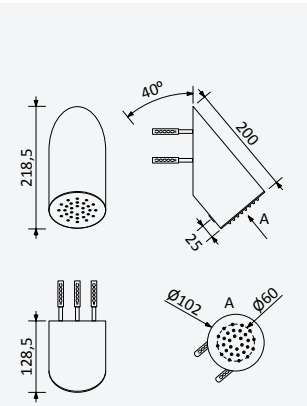

Chuveiro fixo de parede reclinado - X-Alpha

Reclined wall-mount shower head - X-Alpha

Alcachofa de ducha mural reclinado - X-Alpha

Aço inox satinado • Satin stainless steel • Acero inox satinado

186 590 0IS



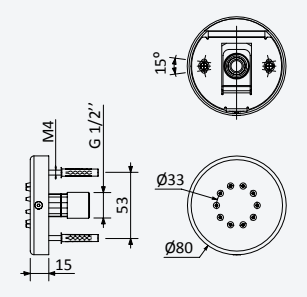

Chuveiro lateral - X-Alpha

Side shower - X-Alpha

Ducha lateral - X-Alpha

Aço inox satinado • Satin stainless steel • Acero inox satinado

186 590 1IS

BRUMA



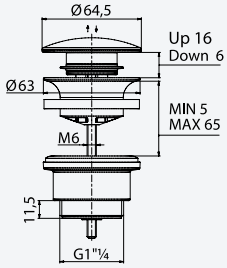

Válvula clic-clac 1 1/4" com e sem respiro - X-Alpha

Push-open waste set 1 1/4" with or without overflow - X-Alpha

Válvula de desagüe clic-clac 1 1/4" con o sin rebosadero - X-Alpha

Aço inox satinado • Satin stainless steel • Acero inox satinado — 186 001 0IS

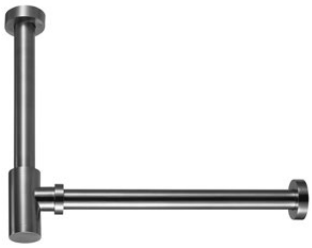

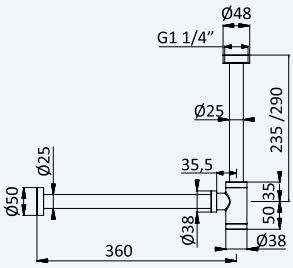

Sifão de 1 1/4" - X-Alpha

Bottle trap, 1 1/4" - X-Alpha

Sifón de lavabo 1 1/4" - X-Alpha

Aço inox satinado • Satin stainless steel • Acero inox satinado — 186 137 0IS

X-A



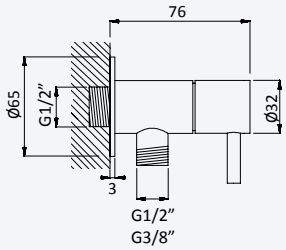

Torneira de esquadria 3/8" - X-Alpha

3/8" angle tap with connection - X-Alpha

Llave de corte 3/8" - X-Alpha

Aço inox satinado • Satin stainless steel • Acero inox satinado — 186 590 5IS

Torneira de esquadria 1/2" - X-Alpha

1/2" angle tap with connection - X-Alpha

Llave de corte 1/2" - X-Alpha

Aço inox satinado • Satin stainless steel • Acero inox satinado — 186 590 6IS



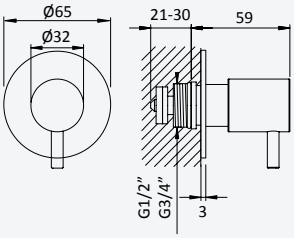

Torneira de passagem 1/2" - X-Alpha

Stop Valve 1/2" - X-Alpha

Llave de paso 1/2" - X-Alpha

Aço inox satinado • Satin stainless steel • Acero inox satinado — 186 590 3IS

Torneira de passagem 3/4" - X-Alpha

Stop Valve 3/4" - X-Alpha

Llave de paso 3/4" - X-Alpha

Aço inox satinado • Satin stainless steel • Acero inox satinado — 186 590 4IS



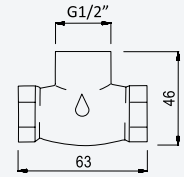

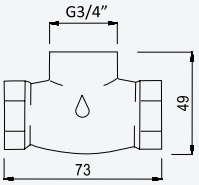

Caixa de passagem, para passador - 1/2"

Concealed body for stop valve - 1/2"

Elemento empotrado para llave de paso - 1/2"

156 745 0NO

Caixa de passagem, para passador - 3/4"

Concealed body for stop valve - 3/4"

Elemento empotrado para llave de paso - 3/4"

156 745 1NO

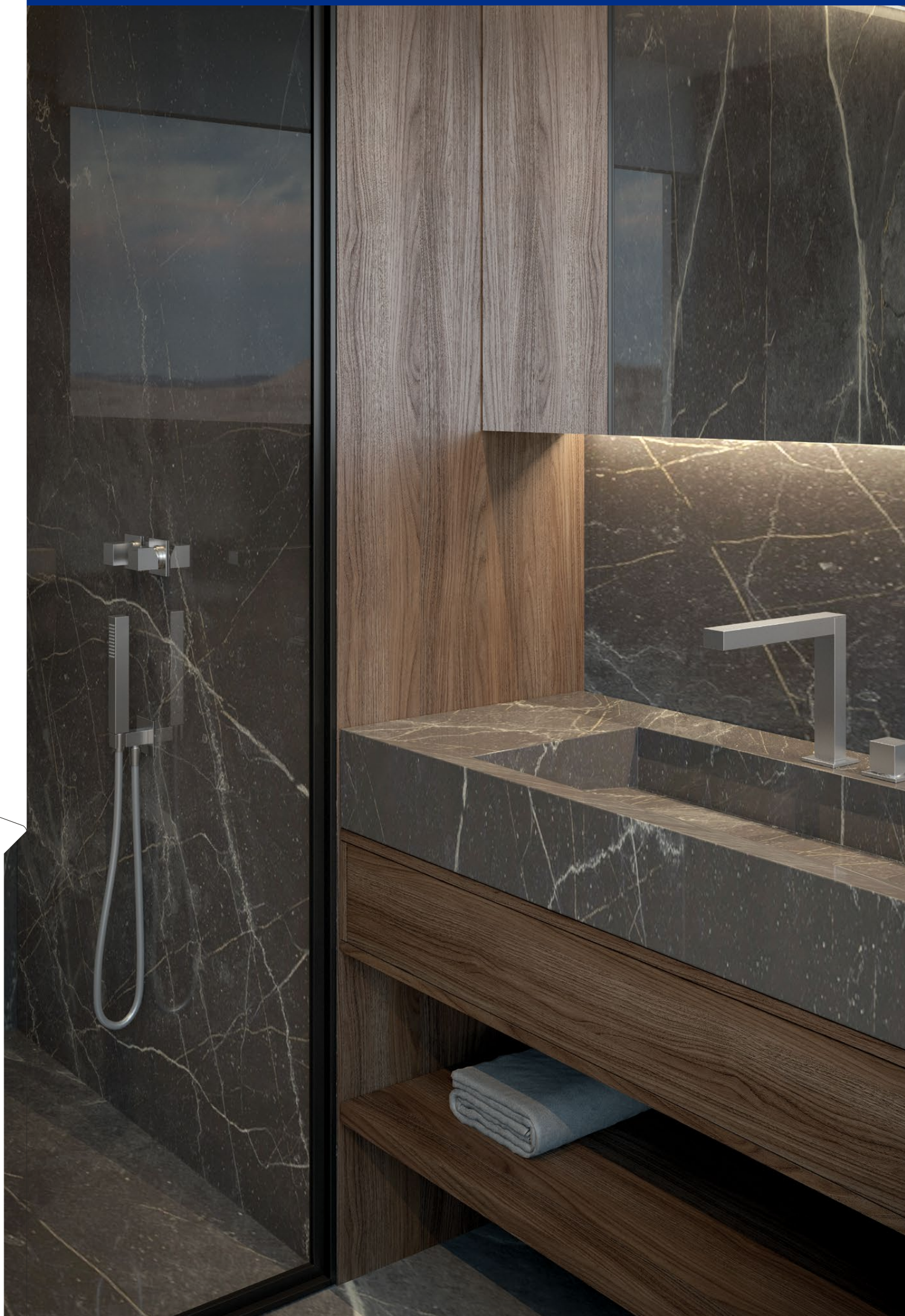

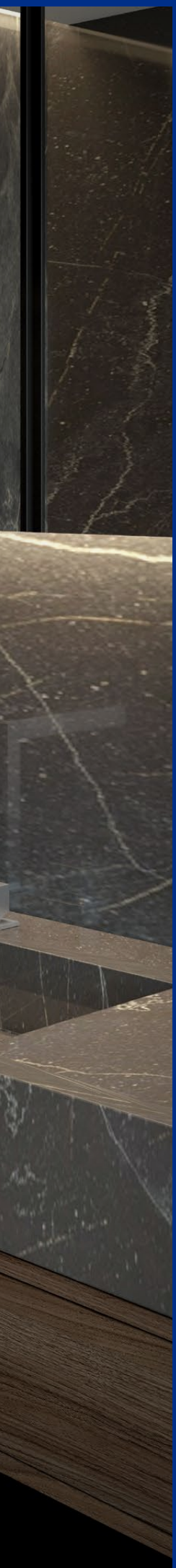

BLUELINE

Escudo

ES

BRUMA



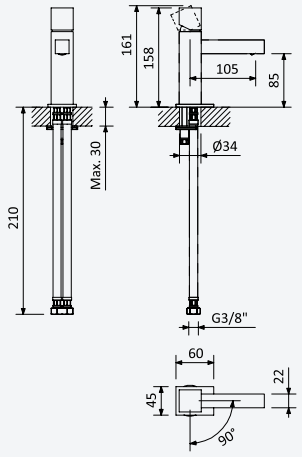

Monocomando de lavatório
Basin mixer
Monomando de lavabo

Cromado • Chrome	102 010 2CR
Night Sky	102 010 2NS
Pure White	102 010 2PW
Morning Mist	102 010 2MM
Gunmetal	102 010 2MG
Sunrise	102 010 2SR
Sunset	102 010 2SS

Opção: Com válvula clic-clac 1 1/4" - Quadra
Option: With push-open waste set 1 1/4" - Quadra
Opción: Con desagüe clic-clac 1 1/4" - Quadra

Cromado • Chrome	102 014 2CR
Night Sky	102 014 2NS
Pure White	102 014 2PW
Morning Mist	102 014 2MM
Gunmetal	102 014 2MG
Sunrise	102 014 2SR
Sunset	102 014 2SS



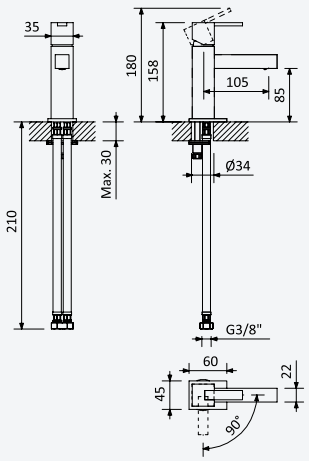

Monocomando de lavatório
Basin mixer
Monomando de lavabo

Cromado • Chrome	102 010 1CR
Night Sky	102 010 1NS
Pure White	102 010 1PW
Morning Mist	102 010 1MM
Gunmetal	102 010 1MG
Sunrise	102 010 1SR
Sunset	102 010 1SS

Opção: Com válvula clic-clac 1 1/4" - Quadra
Option: With push-open waste set 1 1/4" - Quadra
Opción: Con desagüe clic-clac 1 1/4" - Quadra

Cromado • Chrome	102 014 1CR
Night Sky	102 014 1NS
Pure White	102 014 1PW
Morning Mist	102 014 1MM
Gunmetal	102 014 1MG
Sunrise	102 014 1SR
Sunset	102 014 1SS

ES



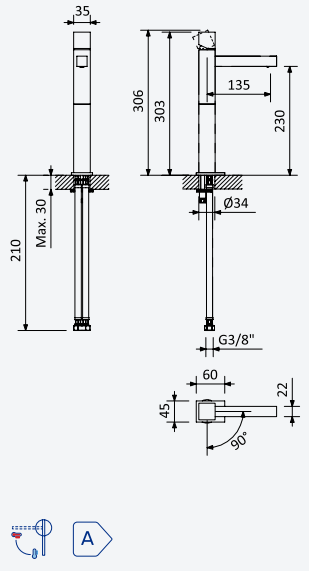

Monocomando de lavatório, para lavatórios altos
Basin mixer for free-standing basins
Monomando de lavabo con aumento

Cromado • Chrome	102 210 2CR
Night Sky	102 210 2NS
Pure White	102 210 2PW
Morning Mist	102 210 2MM
Gunmetal	102 210 2MG
Sunrise	102 210 2SR
Sunset	102 210 2SS

Opção: Com válvula clic-clac 1 1/4" - Quadra
Option: With push-open waste set 1 1/4" - Quadra
Opción: Con desagüe clic-clac 1 1/4" - Quadra

Cromado • Chrome	102 214 2CR
Night Sky	102 214 2NS
Pure White	102 214 2PW
Morning Mist	102 214 2MM
Gunmetal	102 214 2MG
Sunrise	102 214 2SR
Sunset	102 214 2SS



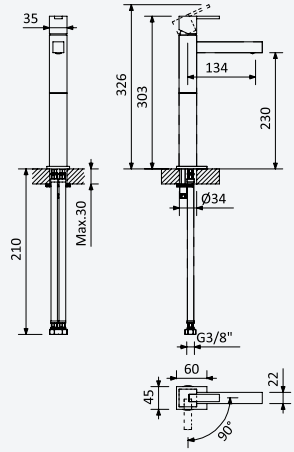

A

Monocomando de lavatório, para lavatórios altos

Basin mixer for free-standing basins

Monomando de lavabo con aumento

Cromado • Chrome	102 210 1CR
Night Sky	102 210 1NS
Pure White	102 210 1PW
Morning Mist	102 210 1MM
Gunmetal	102 210 1MG
Sunrise	102 210 1SR
Sunset	102 210 1SS

Opção: Com válvula clic-clac 1 1/4" - Quadra

Option: With push-open waste set 1 1/4" - Quadra

Opción: Con desagüe clic-clac 1 1/4" - Quadra

Cromado • Chrome	102 214 1CR
Night Sky	102 214 1NS
Pure White	102 214 1PW
Morning Mist	102 214 1MM
Gunmetal	102 214 1MG
Sunrise	102 214 1SR
Sunset	102 214 1SS



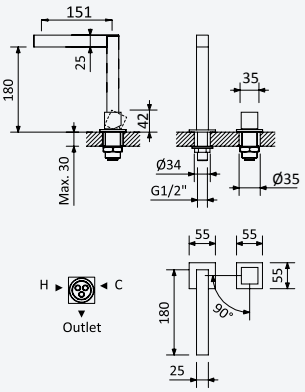

A

Monocomando de lavatório 2 furos, montagem à bancada

Deck-mounted, 2 hole basin mixer

Monomando de repisa para lavabo de 2 orificios

Cromado • Chrome	102 000 2CR
Night Sky	102 000 2NS
Pure White	102 000 2PW
Morning Mist	102 000 2MM
Gunmetal	102 000 2MG
Sunrise	102 000 2SR
Sunset	102 000 2SS

Opção: Manípulo 2

Option: Lever 2

Opción: Mando 2

Cromado • Chrome	102 000 3CR
Night Sky	102 000 3NS
Pure White	102 000 3PW
Morning Mist	102 000 3MM
Gunmetal	102 000 3MG
Sunrise	102 000 3SR
Sunset	102 000 3SS



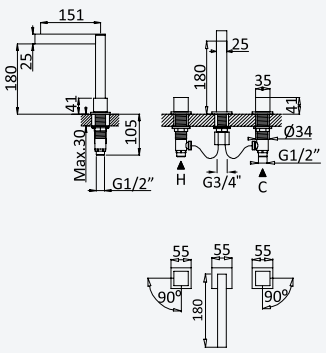

A

Misturadora de lavatório 3 furos, montagem à bancada

Deck-mounted, 3 hole basin mixer

Monomando de repisa para lavabo de 3 orificios

Cromado • Chrome	102 250 2CR
Night Sky	102 250 2NS
Pure White	102 250 2PW
Morning Mist	102 250 2MM
Gunmetal	102 250 2MG
Sunrise	102 250 2SR
Sunset	102 250 2SS

Opção: Manípulo 2

Option: Lever 2

Opción: Mando 2

Cromado • Chrome	102 250 1CR
Night Sky	102 250 1NS
Pure White	102 250 1PW
Morning Mist	102 250 1MM
Gunmetal	102 250 1MG
Sunrise	102 250 1SR
Sunset	102 250 1SS

BRUMA

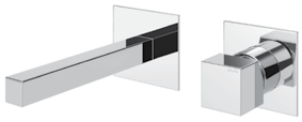

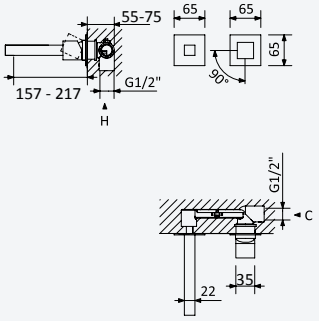

A

Monocomando de lavatório à parede, com 2 furos. Bica com 230mm
2 hole wall basin mixer. Spout with 230mm
Monomando de lavabo mural de 2 orifícios. Caño con 230mm

230

Cromado • Chrome	102 010 0CR
Night Sky	102 010 0NS
Pure White	102 010 0PW
Morning Mist	102 010 0MM
Gunmetal	102 010 0MG
Sunrise	102 010 0SR
Sunset	102 010 0SS

200 100 2NO

Opção: Bica com 170mm
Option: Spout with 170mm
Opción: Caño con 170mm

170

Cromado • Chrome	102 010 3CR
Night Sky	102 010 3NS
Pure White	102 010 3PW
Morning Mist	102 010 3MM
Gunmetal	102 010 3MG
Sunrise	102 010 3SR
Sunset	102 010 3SS

200 100 2NO

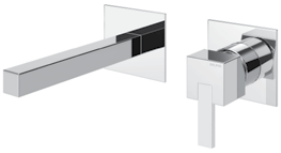

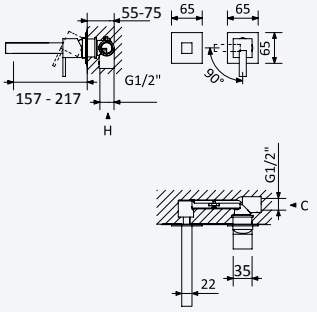

A

Monocomando de lavatório à parede, com 2 furos. Bica com 230mm
2 hole wall basin mixer. Spout with 230mm
Monomando de lavabo mural de 2 orifícios. Caño con 230mm

230

Cromado • Chrome	102 010 4CR
Night Sky	102 010 4NS
Pure White	102 010 4PW
Morning Mist	102 010 4MM
Gunmetal	102 010 4MG
Sunrise	102 010 4SR
Sunset	102 010 4SS

200 100 2NO

Opção: Bica com 170mm
Option: Spout with 170mm
Opción: Caño con 170mm

170

Cromado • Chrome	102 010 5CR
Night Sky	102 010 5NS
Pure White	102 010 5PW
Morning Mist	102 010 5MM
Gunmetal	102 010 5MG
Sunrise	102 010 5SR
Sunset	102 010 5SS

200 100 2NO

ES



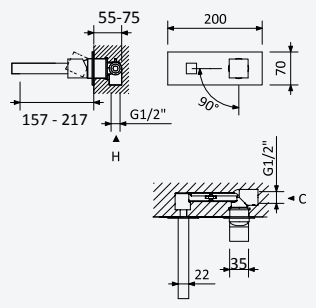

A

Monocomando de lavatório à parede, de espelho único. Bica com 230mm
Wall basin mixer with single escutcheon. Spout with 230mm
Monomando de lavabo mural de rosetón único caño con 230mm

230

Cromado • Chrome	102 010 6CR
Night Sky	102 010 6NS
Pure White	102 010 6PW
Morning Mist	102 010 6MM
Gunmetal	102 010 6MG
Sunrise	102 010 6SR
Sunset	102 010 6SS

200 100 2NO

Opção: Bica com 170mm
Option: Spout with 170mm
Opción: Caño con 170mm

170

Cromado • Chrome	102 010 7CR
Night Sky	102 010 7NS
Pure White	102 010 7PW
Morning Mist	102 010 7MM
Gunmetal	102 010 7MG
Sunrise	102 010 7SR
Sunset	102 010 7SS

200 100 2NO

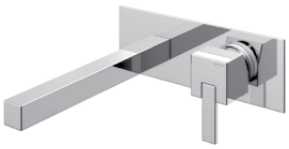

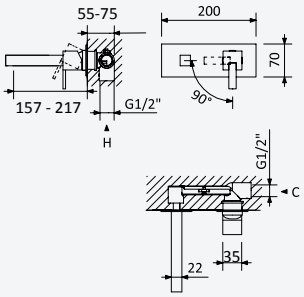

A

Monocomando de lavatório à parede, de espelho único. Bica com 230mm

Wall basin mixer with single escutcheon. Spout with 230mm

Monomando de lavabo mural de rosetón único. Caño con 230mm

230

Cromado • Chrome	102 010 8CR
Night Sky	102 010 8NS
Pure White	102 010 8PW
Morning Mist	102 010 8MM
Gunmetal	102 010 8MG
Sunrise	102 010 8SR
Sunset	102 010 8SS

200 100 2NO

Opção: Bica com 170mm

Option: Spout with 170mm

Opción: Caño con 170mm

170

Cromado • Chrome	102 010 9CR
Night Sky	102 010 9NS
Pure White	102 010 9PW
Morning Mist	102 010 9MM
Gunmetal	102 010 9MG
Sunrise	102 010 9SR
Sunset	102 010 9SS

200 100 2NO

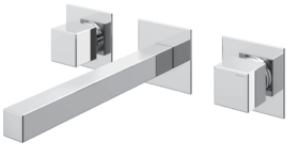

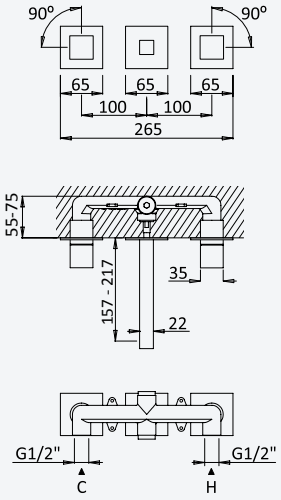

A

Mistauradora de lavatório à parede, 3 furos. Bica com 230mm

3 hole, wall basin mixer. Spout with 230mm

Mezclador bimando empotrable de 3 orificios, para lavabo. Caño con 230mm

230

Cromado • Chrome	102 950 2CR
Night Sky	102 950 2NS
Pure White	102 950 2PW
Morning Mist	102 950 2MM
Gunmetal	102 950 2MG
Sunrise	102 950 2SR
Sunset	102 950 2SS

200 150 1NO

Opção: Bica com 170mm

Option: Spout with 170mm

Opción: Caño con 170mm

170

Cromado • Chrome	102 960 2CR
Night Sky	102 960 2NS
Pure White	102 960 2PW
Morning Mist	102 960 2MM
Gunmetal	102 960 2MG
Sunrise	102 960 2SR
Sunset	102 960 2SS

200 150 1NO

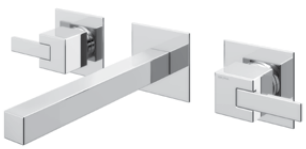

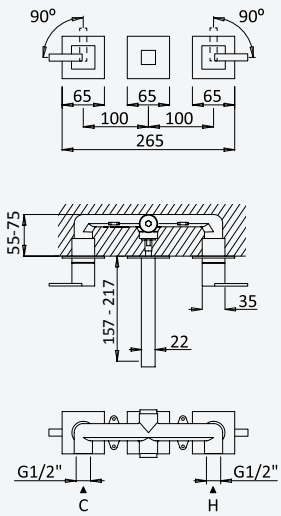

A

Misturadora de lavatório à parede, 3 furos. Bica com 230mm

3 hole, wall basin mixer. Spout with 230mm

Mezclador bimando empotrable de 3 orificios, para lavabo. Caño con 230mm

230

Cromado • Chrome	102 950 1CR
Night Sky	102 950 1NS
Pure White	102 950 1PW
Morning Mist	102 950 1MM
Gunmetal	102 950 1MG
Sunrise	102 950 1SR
Sunset	102 950 1SS

200 150 1NO

Opção: Bica com 170mm

Option: Spout with 170mm

Opción: Caño con 170mm

170

Cromado • Chrome	102 960 1CR
Night Sky	102 960 1NS
Pure White	102 960 1PW
Morning Mist	102 960 1MM
Gunmetal	102 960 1MG
Sunrise	102 960 1SR
Sunset	102 960 1SS

200 150 1NO

ES

BRUMA

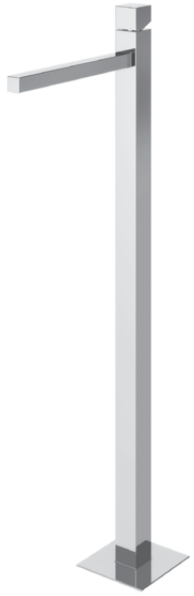

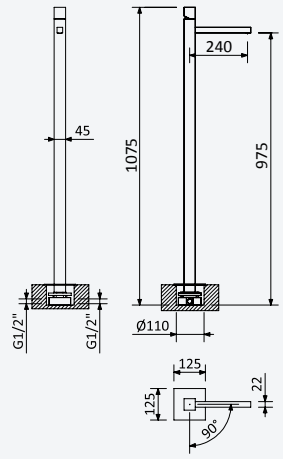

Monocomando de lavatório fixação ao chão

Free-standing single-lever basin mixer

Grifería de lavabo para fijación al suelo

Cromado • Chrome	102 790 2CR
Night Sky	102 790 2NS
Pure White	102 790 2PW
Morning Mist	102 790 2MM
Gunmetal	102 790 2MG
Sunrise	102 790 2SR
Sunset	102 790 2SS

INT 320 1NO

Opção: Manípulo 2

Option: Lever 2

Opción: Mando 2

Cromado • Chrome	102 790 1CR
Night Sky	102 790 1NS
Pure White	102 790 1PW
Morning Mist	102 790 1MM
Gunmetal	102 790 1MG
Sunrise	102 790 1SR
Sunset	102 790 1SS

INT 320 1NO



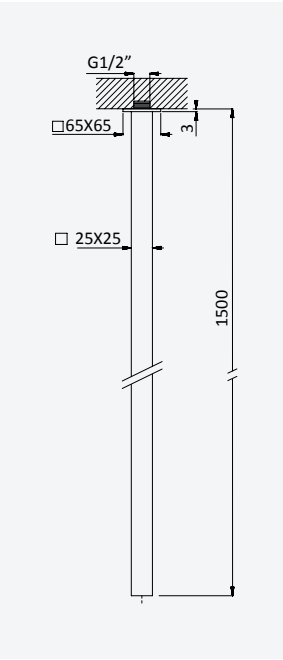

Bica de lavatório, montagem ao tecto - 1,5 mt - Quadra

Basin spout, ceiling-mounted - 1,5 mt - Quadra

Caño de lavabo de techo - 1,5 mt - Quadra

Cromado • Chrome	126 690 1CR
Night Sky	126 690 1NS
Pure White	126 690 1PW
Morning Mist	126 690 1MM
Gunmetal	126 690 1MG
Sunrise	126 690 1SR
Sunset	126 690 1SS

ES



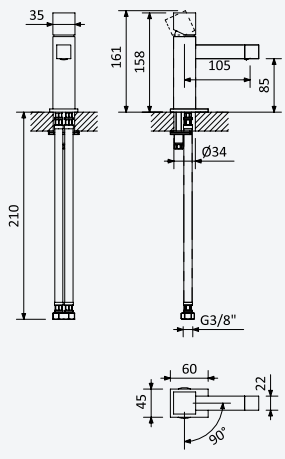

Monocomando de bidé

Bidet mixer

Monomando de bidé

Cromado • Chrome	102 020 2CR
Night Sky	102 020 2NS
Pure White	102 020 2PW
Morning Mist	102 020 2MM
Gunmetal	102 020 2MG
Sunrise	102 020 2SR
Sunset	102 020 2SS

Opção: Com válvula clic-clac 1 1/4" - Quadra

Option: With push-open waste set 1 1/4'' - Quadra

Opción: Con desagüe clic-clac 1 1/4" - Quadra

Cromado • Chrome	102 024 2CR
Night Sky	102 024 2NS
Pure White	102 024 2PW
Morning Mist	102 024 2MM
Gunmetal	102 024 2MG
Sunrise	102 024 2SR
Sunset	102 024 2SS



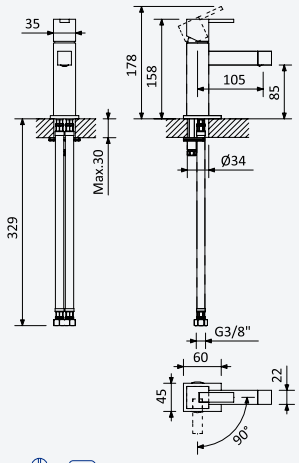

Monocomando de bidé

Bidet mixer

Monomando de bidé

Cromado • Chrome	102 020 1CR
Night Sky	102 020 1NS
Pure White	102 020 1PW
Morning Mist	102 020 1MM
Gunmetal	102 020 1MG
Sunrise	102 020 1SR
Sunset	102 020 1SS

Opção: Com válvula clic-clac 1 1/4'' - Quadra

Option: With push-open waste set 1 1/4'' - Quadra

Opción: Con desagüe clic-clac 1 1/4'' - Quadra

Cromado • Chrome	102 024 1CR
Night Sky	102 024 1NS
Pure White	102 024 1PW
Morning Mist	102 024 1MM
Gunmetal	102 024 1MG
Sunrise	102 024 1SR
Sunset	102 024 1SS



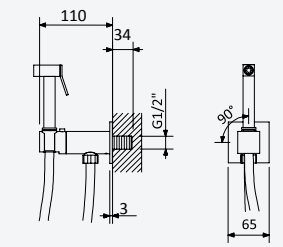

Torneira para bidé WC, abertura 90°. Chuveiro em latão - Quadra

Tap for bidet/toilets, 90° opening. Brass handshower - Quadra

Grifo para bidé WC, apertura 90°. Ducha en latón - Quadra

6 l/m

Latão • Brass • Latón

Cromado • Chrome	145 110 8CR
Night Sky	145 110 8NS
Pure White	145 110 8PW
Morning Mist	145 110 8MM
Gunmetal	145 110 8MG
Sunrise	145 110 8SR
Sunset	145 110 8SS



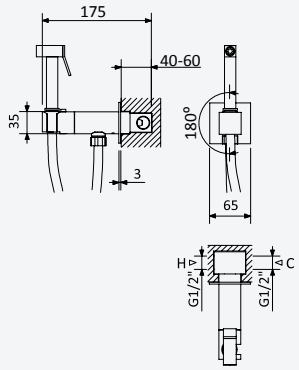

Misturadora para bidé WC, abertura progressiva 180°. Chuveiro em latão - Quadra

Single lever mixer for bidet/toilets, 180° progressive opening. Brass hand-shower - Quadra

Mezclador de empotrar para bidé WC, apertura progresiva de 180°. Ducha en latón - Quadra

6 l/m

Latão • Brass • Latón

Cromado • Chrome	145 110 9CR
Night Sky	145 110 9NS
Pure White	145 110 9PW
Morning Mist	145 110 9MM
Gunmetal	145 110 9MG
Sunrise	145 110 9SR
Sunset	145 110 9SS

INT 500 2NO



ES

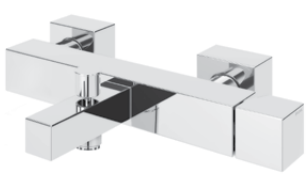

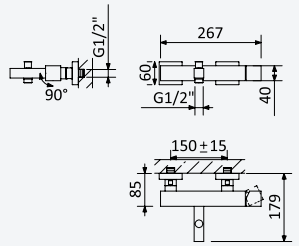

Monocomando de banheira

Single-lever bath/shower mixer

Monomando para baño y ducha

Cromado • Chrome	102 030 2CR
Night Sky	102 030 2NS
Pure White	102 030 2PW
Morning Mist	102 030 2MM
Gunmetal	102 030 2MG
Sunrise	102 030 2SR
Sunset	102 030 2SS

Opção: Manípulo 2

Option: Lever 2

Opción: Mando 2

Cromado • Chrome	102 030 1CR
Night Sky	102 030 1NS
Pure White	102 030 1PW
Morning Mist	102 030 1MM
Gunmetal	102 030 1MG
Sunrise	102 030 1SR
Sunset	102 030 1SS

BRUMA



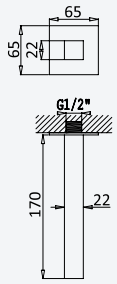

Bica de banheira, montagem à parede

Bath wall spout

Caño de bañera mural

Cromado • Chrome	145 640 2CR
Night Sky	145 640 2NS
Pure White	145 640 2PW
Morning Mist	145 640 2MM
Gunmetal	145 640 2MG
Sunrise	145 640 2SR
Sunset	145 640 2SS

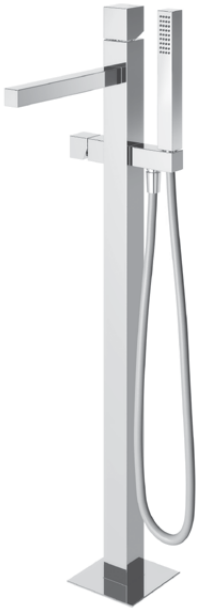

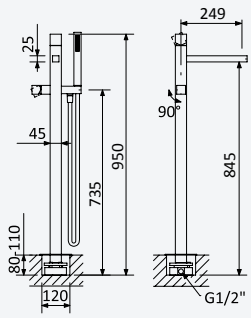

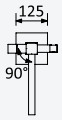



Monocomando de banheira e duche, montagem ao chão

Single-lever bath/shower mixer, floor-mounted

Monomando para baño y ducha de pie



Cromado • Chrome	102 800 2CR
Night Sky	102 800 2NS
Pure White	102 800 2PW
Morning Mist	102 800 2MM
Gunmetal	102 800 2MG
Sunrise	102 800 2SR
Sunset	102 800 2SS



INT 320 1NO

Opção: Manípulo 2

Option: Lever 2

Opción: Mando 2



Cromado • Chrome	102 800 1CR
Night Sky	102 800 1NS
Pure White	102 800 1PW
Morning Mist	102 800 1MM
Gunmetal	102 800 1MG
Sunrise	102 800 1SR
Sunset	102 800 1SS



INT 320 1NO

Monocomando de 4 furos para banheira, montagem à bancada

Deck-mounted 4-hole single-lever bath/shower mixer

Monomando para baño y ducha de repisa



Cromado • Chrome	102 330 2CR
Night Sky	102 330 2NS
Pure White	102 330 2PW
Morning Mist	102 330 2MM
Gunmetal	102 330 2MG
Sunrise	102 330 2SR
Sunset	102 330 2SS

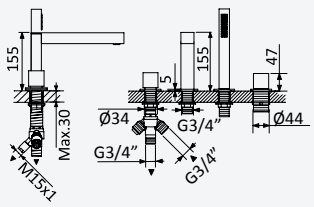

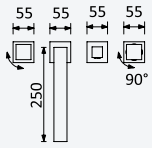

Opção: Manípulo 2

Option: Lever 2

Opción: Mando 2



Cromado • Chrome	102 330 1CR
Night Sky	102 330 1NS
Pure White	102 330 1PW
Morning Mist	102 330 1MM
Gunmetal	102 330 1MG
Sunrise	102 330 1SR
Sunset	102 330 1SS

ES





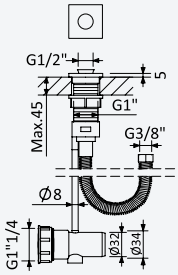



Sistema de escoamento com descarga, bicha Lux cinzenta e terminais à cor - Quadra

Integrated outlet for splash water, grey Lux shower hose with colored fittings - Quadra

Sumidero y conexión al desagüe, flexo Lux gris con accesorios de color - Quadra

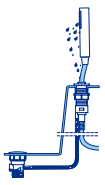

Cromado • Chrome	161 003 1CR
Night Sky	161 003 1NS
Pure White	161 003 1PW
Morning Mist	161 003 1MM
Gunmetal	161 003 1MG
Sunrise	161 003 1SR
Sunset	161 003 1SS



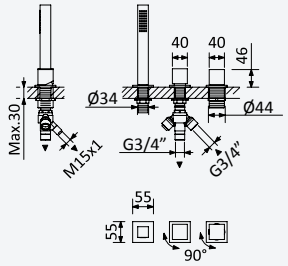

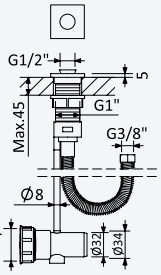



Monocomando de duche montagem à bancada, com chuveiro de mão Quadra - 2 saídas

Deck mounted single lever shower mixer, with handshower set Quadra - 2 outlets

Monomando para ducha de repisa con set de ducha de mano Quadra - 2 salidas



Cromado • Chrome	102 501 2CR
Night Sky	102 501 2NS
Pure White	102 501 2PW
Morning Mist	102 501 2MM
Gunmetal	102 501 2MG
Sunrise	102 501 2SR
Sunset	102 501 2SS

Opção: Manípulo 2

Option: Lever 2

Opción: Mando 2



Cromado • Chrome	102 501 1CR
Night Sky	102 501 1NS
Pure White	102 501 1PW
Morning Mist	102 501 1MM
Gunmetal	102 501 1MG
Sunrise	102 501 1SR
Sunset	102 501 1SS

Sistema de escoamento com descarga, bicha Lux cinzenta e terminais à cor - Quadra

Integrated outlet for splash water, grey Lux shower hose with colored fittings - Quadra

Sumidero y conexión al desagüe, flexo Lux gris con accesorios de color - Quadra

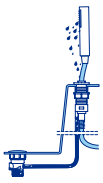

Cromado • Chrome	161 003 1CR
Night Sky	161 003 1NS
Pure White	161 003 1PW
Morning Mist	161 003 1MM
Gunmetal	161 003 1MG
Sunrise	161 003 1SR
Sunset	161 003 1SS



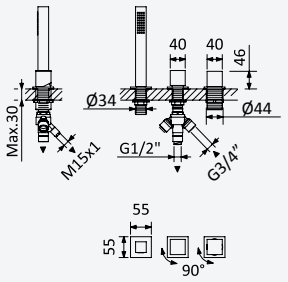

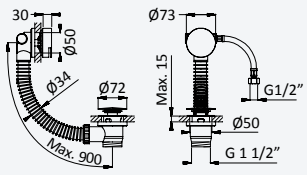

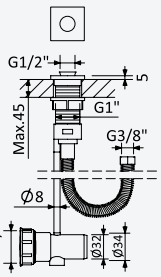



Sistema de banheira, montagem à bancada, com chuveiro mão Quadra e válvula com bica de enchimento para banheira

Deck-mounted bath-shower set with Quadra handshower and bath filler with waste and overflow

Sistema para baño y ducha de repisa con ducha de mano Quadra y sistema de llenado y vaciado para bañeras



Cromado • Chrome	102 521 2CR
Night Sky	102 521 2NS
Pure White	102 521 2PW
Morning Mist	102 521 2MM
Gunmetal	102 521 2MG
Sunrise	102 521 2SR
Sunset	102 521 2SS

Opção: Manípulo 2

Option: Lever 2

Opción: Mando 2



Cromado • Chrome	102 521 1CR
Night Sky	102 521 1NS
Pure White	102 521 1PW
Morning Mist	102 521 1MM
Gunmetal	102 521 1MG
Sunrise	102 521 1SR
Sunset	102 521 1SS

Sistema de escoamento com descarga, bicha Lux cinzenta e terminais à cor - Quadra

Integrated outlet for splash water, grey Lux shower hose with colored fittings - Quadra

Sumidero y conexión al desagüe, flexo Lux gris con accesorios de color - Quadra

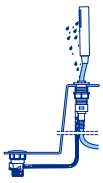

Cromado • Chrome	161 003 1CR
Night Sky	161 003 1NS
Pure White	161 003 1PW
Morning Mist	161 003 1MM
Gunmetal	161 003 1MG
Sunrise	161 003 1SR
Sunset	161 003 1SS

BRUMA





BRUMA AirEcoDrop

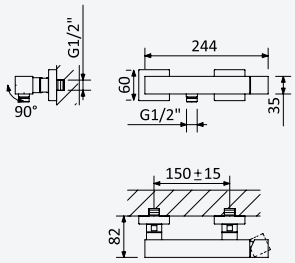

Monocomando de duche

Single-lever shower mixer

Monomando de ducha

Cromado • Chrome	102 040 2CR
Night Sky	102 040 2NS
Pure White	102 040 2PW
Morning Mist	102 040 2MM
Gunmetal	102 040 2MG
Sunrise	102 040 2SR
Sunset	102 040 2SS

Opção: Manípulo 2

Option: Lever 2

Opción: Mando 2

Cromado • Chrome	102 040 1CR
Night Sky	102 040 1NS
Pure White	102 040 1PW
Morning Mist	102 040 1MM
Gunmetal	102 040 1MG
Sunrise	102 040 1SR
Sunset	102 040 1SS

Sistema de duche com braço ajustável, chuveiro de 200x200mm em ABS e rampa de duche

Shower system for wall mounting with adjustable ABS head shower 200x200mm and shower rail

Sistema de ducha con brazo para ducha de 200x200mm en ABS, ajustable en altura y barra de ducha

Cromado • Chrome	102 278 2CR
Night Sky	102 278 2NS
Pure White	102 278 2PW
Morning Mist	102 278 2MM
Gunmetal	102 278 2MG
Sunrise	102 278 2SR
Sunset	102 278 2SS

←200x200→

Opção: Manípulo 2

Option: Lever 2

Opción: Mando 2

Cromado • Chrome	102 278 1CR
Night Sky	102 278 1NS
Pure White	102 278 1PW
Morning Mist	102 278 1MM
Gunmetal	102 278 1MG
Sunrise	102 278 1SR
Sunset	102 278 1SS



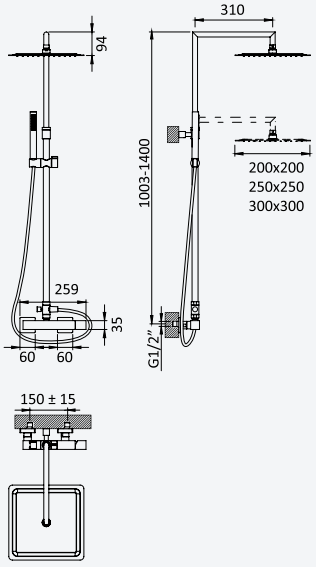

Sistema de duche com braço ajustável, chuveiro de 250x250mm em Inox e rampa de duche

Shower system for wall mounting with adjustable inox head shower 250x250mm and shower rail

Sistema de ducha con brazo para ducha de 250x250mm en inox, ajustable en altura y barra de ducha

Cromado • Chrome	102 276 2CR
Night Sky	102 276 2NS
Pure White	102 276 2PW
Morning Mist	102 276 2MM
Gunmetal	102 276 2MG
Sunrise	102 276 2SR
Sunset	102 276 2SS

←250x250→

Opção: Manípulo 2

Option: Lever 2

Opción: Mando 2

Cromado • Chrome	102 276 1CR
Night Sky	102 276 1NS
Pure White	102 276 1PW
Morning Mist	102 276 1MM
Gunmetal	102 276 1MG
Sunrise	102 276 1SR
Sunset	102 276 1SS

Sistema de duche com braço ajustável, chuveiro de 300x300mm em Inox e rampa de duche

Shower system for wall mounting with adjustable inox head shower 300x300mm and shower rail

Sistema de ducha con brazo para ducha de 300x300mm en inox, ajustable en altura y barra de ducha

Cromado • Chrome	102 279 2CR
Night Sky	102 279 2NS
Pure White	102 279 2PW
Morning Mist	102 279 2MM
Gunmetal	102 279 2MG
Sunrise	102 279 2SR
Sunset	102 279 2SS

←300x300→

Opção: Manípulo 2

Option: Lever 2

Opción: Mando 2

Cromado • Chrome	102 279 1CR
Night Sky	102 279 1NS
Pure White	102 279 1PW
Morning Mist	102 279 1MM
Gunmetal	102 279 1MG
Sunrise	102 279 1SR
Sunset	102 279 1SS



ES

BRUMA AirEcoDrop

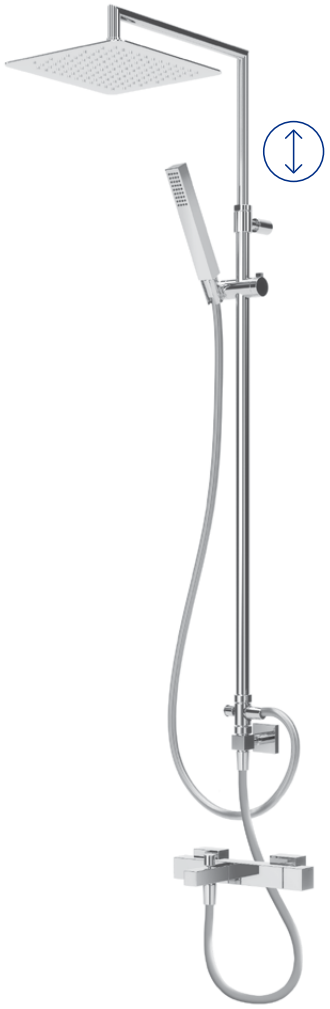

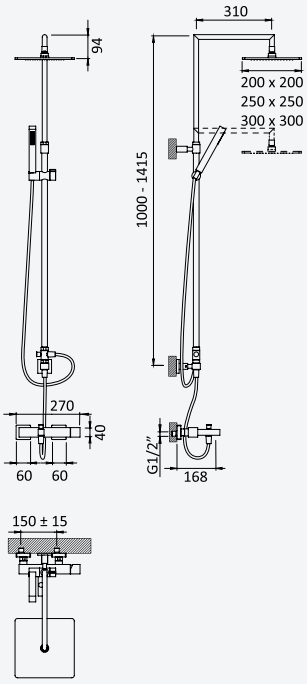



Sistema de banheira com braço ajustável, chuveiro de 200x200mm em ABS e rampa de duche

Bath-shower system for wall mounting with adjustable ABS head shower 200x200mm and shower rail

Sistema de baño-ducha con brazo para ducha de 200x200mm en ABS, ajustable en altura y barra de ducha



Cromado • Chrome	102 266 2CR
Night Sky	102 266 2NS
Pure White	102 266 2PW
Morning Mist	102 266 2MM
Gunmetal	102 266 2MG
Sunrise	102 266 2SR
Sunset	102 266 2SS



←200x200→

Opção: Manípulo 2

Option: Lever 2

Opción: Mando 2



Cromado • Chrome	102 266 1CR
Night Sky	102 266 1NS
Pure White	102 266 1PW
Morning Mist	102 266 1MM
Gunmetal	102 266 1MG
Sunrise	102 266 1SR
Sunset	102 266 1SS

Sistema de banheira com braço ajustável, chuveiro de 250x250mm em Inox e rampa de duche

Bath-shower system for wall mounting with adjustable inox head shower 250x250mm and shower rail

Sistema de baño-ducha con brazo para ducha de 250x250mm en inox, ajustable en altura y barra de ducha



Cromado • Chrome	102 265 2CR
Night Sky	102 265 2NS
Pure White	102 265 2PW
Morning Mist	102 265 2MM
Gunmetal	102 265 2MG
Sunrise	102 265 2SR
Sunset	102 265 2SS



←250x250→

Opção: Manípulo 2

Option: Lever 2

Opción: Mando 2



Cromado • Chrome	102 265 1CR
Night Sky	102 265 1NS
Pure White	102 265 1PW
Morning Mist	102 265 1MM
Gunmetal	102 265 1MG
Sunrise	102 265 1SR
Sunset	102 265 1SS

Sistema de banheira com braço ajustável, chuveiro de 300x300mm em Inox e rampa de duche

Bath-shower system for wall mounting with adjustable inox head shower 300x300mm and shower rail

Sistema de baño-ducha con brazo para ducha de 300x300mm en inox, ajustable en altura y barra de ducha



Cromado • Chrome	102 267 2CR
Night Sky	102 267 2NS
Pure White	102 267 2PW
Morning Mist	102 267 2MM
Gunmetal	102 267 2MG
Sunrise	102 267 2SR
Sunset	102 267 2SS



←300x300→

Opção: Manípulo 2

Option: Lever 2

Opción: Mando 2



Cromado • Chrome	102 267 1CR
Night Sky	102 267 1NS
Pure White	102 267 1PW
Morning Mist	102 267 1MM
Gunmetal	102 267 1MG
Sunrise	102 267 1SR
Sunset	102 267 1SS

ES

BRUMA



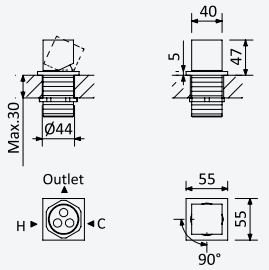

Monocomando de montagem à bancada, com 1 saída, para banheira

Deck-mounted single lever mixer, with 1 outlet for bathtub

Mezclador monomando sobre encimera, con 1 salida para baño y ducha



Cromado • Chrome	102 970 2CR
Night Sky	102 970 2NS
Pure White	102 970 2PW
Morning Mist	102 970 2MM
Gunmetal	102 970 2MG
Sunrise	102 970 2SR
Sunset	102 970 2SS

Opção: Manípulo 2

Option: Lever 2

Opción: Mando 2



Cromado • Chrome	102 970 1CR
Night Sky	102 970 1NS
Pure White	102 970 1PW
Morning Mist	102 970 1MM
Gunmetal	102 970 1MG
Sunrise	102 970 1SR
Sunset	102 970 1SS

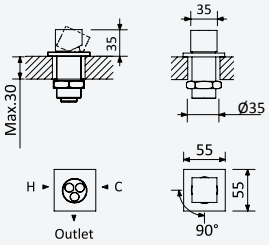

Monocomando de montagem à bancada, com 1 saída, para lavatório

Deck-mounted single lever mixer, with 1 outlet, for basin

Mezclador monomando sobre encimera, con 1 salida, para lavabo



Cromado • Chrome	102 000 0CR
Night Sky	102 000 0NS
Pure White	102 000 0PW
Morning Mist	102 000 0MM
Gunmetal	102 000 0MG
Sunrise	102 000 0SR
Sunset	102 000 0SS

Opção: Manípulo 2

Option: Lever 2

Opción: Mando 2



Cromado • Chrome	102 000 1CR
Night Sky	102 000 1NS
Pure White	102 000 1PW
Morning Mist	102 000 1MM
Gunmetal	102 000 1MG
Sunrise	102 000 1SR
Sunset	102 000 1SS





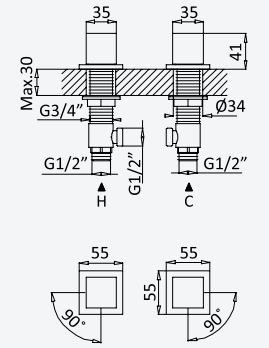

Misturadora de 2 furos, montagem à bancada, com 1 saída

2 hole deck-mounted mixer, with 1 outlet

Mezclador bimando de repisa de 2 orificios, con 1 salida



Cromado • Chrome	102 980 2CR
Night Sky	102 980 2NS
Pure White	102 980 2PW
Morning Mist	102 980 2MM
Gunmetal	102 980 2MG
Sunrise	102 980 2SR
Sunset	102 980 2SS

Opção: Manípulo 2

Option: Lever 2

Opción: Mando 2



Cromado • Chrome	102 980 1CR
Night Sky	102 980 1NS
Pure White	102 980 1PW
Morning Mist	102 980 1MM
Gunmetal	102 980 1MG
Sunrise	102 980 1SR
Sunset	102 980 1SS



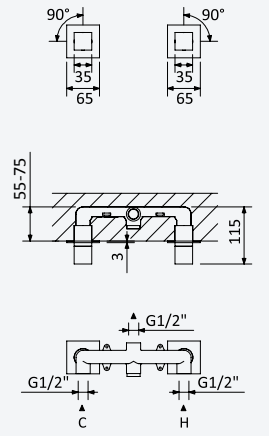

Misturadora embutida de 2 furos, com 1 saída

2 hole concealed mixer, with 1 outlet

Mezclador bimando empotrable de 2 orificios, con 1 salida



Cromado • Chrome	102 990 2CR
Night Sky	102 990 2NS
Pure White	102 990 2PW
Morning Mist	102 990 2MM
Gunmetal	102 990 2MG
Sunrise	102 990 2SR
Sunset	102 990 2SS

200 150 2NO

Opção: Manípulo 2

Option: Lever 2

Opción: Mando 2



Cromado • Chrome	102 990 1CR
Night Sky	102 990 1NS
Pure White	102 990 1PW
Morning Mist	102 990 1MM
Gunmetal	102 990 1MG
Sunrise	102 990 1SR
Sunset	102 990 1SS

200 150 2NO

ES



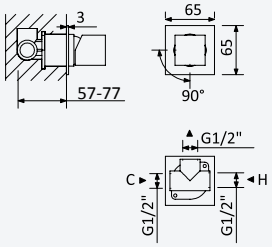

Monocomando embutido com 1 saída

Concealed single lever mixer with 1 outlet

Monomando empotrable con 1 salida

Cromado • Chrome	102 120 2CR
Night Sky	102 120 2NS
Pure White	102 120 2PW
Morning Mist	102 120 2MM
Gunmetal	102 120 2MG
Sunrise	102 120 2SR
Sunset	102 120 2SS

200 140 1NO

Opção: Manípulo 2

Option: Lever 2

Opción: Mando 2

Cromado • Chrome	102 120 1CR
Night Sky	102 120 1NS
Pure White	102 120 1PW
Morning Mist	102 120 1MM
Gunmetal	102 120 1MG
Sunrise	102 120 1SR
Sunset	102 120 1SS

200 140 1NO



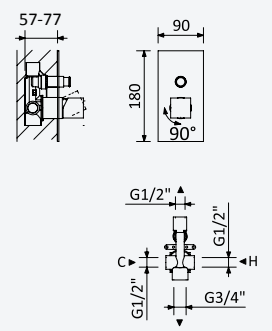

Monocomando embutido com 2 saídas

Concealed single lever mixer with 2 outlets

Monomando empotrable con 2 salidas

Cromado • Chrome	102 130 2CR
Night Sky	102 130 2NS
Pure White	102 130 2PW
Morning Mist	102 130 2MM
Gunmetal	102 130 2MG
Sunrise	102 130 2SR
Sunset	102 130 2SS

200 210 1NO

Opção: Manípulo 2

Option: Lever 2

Opción: Mando 2

Cromado • Chrome	102 130 1CR
Night Sky	102 130 1NS
Pure White	102 130 1PW
Morning Mist	102 130 1MM
Gunmetal	102 130 1MG
Sunrise	102 130 1SR
Sunset	102 130 1SS

200 210 1NO

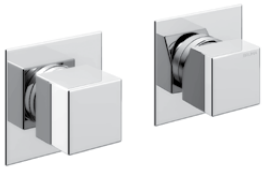

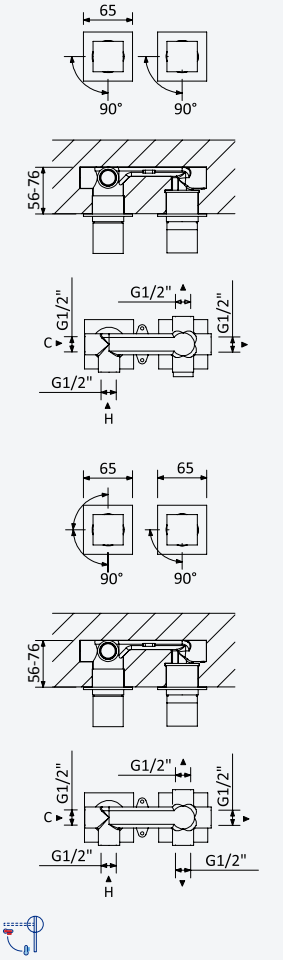

Monocomando embutido horizontal, com 2 saídas

Concealed horizontal single lever mixer, with 2 outlets

Monomando empotrable horizontal, con 2 salidas

Cromado • Chrome	102 160 2CR
Night Sky	102 160 2NS
Pure White	102 160 2PW
Morning Mist	102 160 2MM
Gunmetal	102 160 2MG
Sunrise	102 160 2SR
Sunset	102 160 2SS

200 220 1NO

Opção: Manípulo 2

Option: Lever 2

Opción: Mando 2

Cromado • Chrome	102 160 1CR
Night Sky	102 160 1NS
Pure White	102 160 1PW
Morning Mist	102 160 1MM
Gunmetal	102 160 1MG
Sunrise	102 160 1SR
Sunset	102 160 1SS

200 220 1NO

Monocomando embutido horizontal, com 3 saídas

Concealed horizontal single lever mixer, with 3 outlets

Monomando empotrable horizontal, con 3 salidas

Cromado • Chrome	102 140 2CR
Night Sky	102 140 2NS
Pure White	102 140 2PW
Morning Mist	102 140 2MM
Gunmetal	102 140 2MG
Sunrise	102 140 2SR
Sunset	102 140 2SS

200 220 2NO

Opção: Manípulo 2

Option: Lever 2

Opción: Mando 2

Cromado • Chrome	102 140 1CR
Night Sky	102 140 1NS
Pure White	102 140 1PW
Morning Mist	102 140 1MM
Gunmetal	102 140 1MG
Sunrise	102 140 1SR
Sunset	102 140 1SS

200 220 2NO

BRUMA



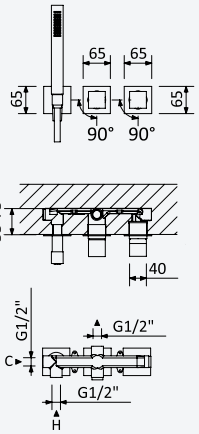

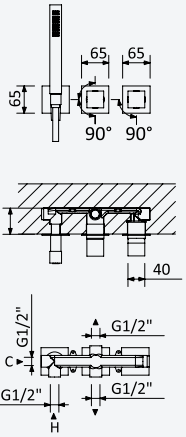



Monocomando embutido de 2 saídas, com chuveiro de mão

Concealed single lever 2 outlets mixer, with handshower set

Monomando empotrable de 2 salidas, con set de ducha de mano

Cromado • Chrome	102 200 2CR
Night Sky	102 200 2NS
Pure White	102 200 2PW
Morning Mist	102 200 2MM
Gunmetal	102 200 2MG
Sunrise	102 200 2SR
Sunset	102 200 2SS

200 240 1NO

Opção: Manípulo 2

Option: Lever 2

Opción: Mando 2

Cromado • Chrome	102 200 1CR
Night Sky	102 200 1NS
Pure White	102 200 1PW
Morning Mist	102 200 1MM
Gunmetal	102 200 1MG
Sunrise	102 200 1SR
Sunset	102 200 1SS

200 240 1NO

Monocomando embutido de 3 saídas, com chuveiro de mão

Concealed single lever 3 outlets mixer, with handshower set

Monomando empotrable de 3 salidas, con set de ducha de mano

Cromado • Chrome	102 280 2CR
Night Sky	102 280 2NS
Pure White	102 280 2PW
Morning Mist	102 280 2MM
Gunmetal	102 280 2MG
Sunrise	102 280 2SR
Sunset	102 280 2SS

200 240 2NO

Opção: Manípulo 2

Option: Lever 2

Opción: Mando 2

Cromado • Chrome	102 280 1CR
Night Sky	102 280 1NS
Pure White	102 280 1PW
Morning Mist	102 280 1MM
Gunmetal	102 280 1MG
Sunrise	102 280 1SR
Sunset	102 280 1SS

200 240 2NO

ES



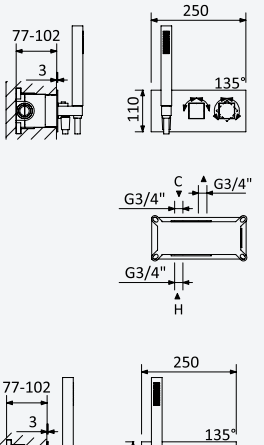



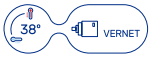

Misturadora termostática embutida de 2 saídas, com chuveiro de mão - Celsius

Thermostatic concealed 2 outlets mixer, with handshower set - Celsius

Mezclador termostático empotrable de 2 salidas, con set de ducha de mano - Celsius

Cromado • Chrome	185 441 2CR
Night Sky	185 441 2NS
Pure White	185 441 2PW
Morning Mist	185 441 2MM
Gunmetal	185 441 2MG
Sunrise	185 441 2SR
Sunset	185 441 2SS

INT 630 1NO

Misturadora termostática embutida de 3 saídas, com chuveiro de mão - Celsius

Thermostatic concealed 3 outlets mixer, with handshower set - Celsius

Mezclador termostático empotrable de 3 salidas, con set de ducha de mano - Celsius

Cromado • Chrome	185 451 2CR
Night Sky	185 451 2NS
Pure White	185 451 2PW
Morning Mist	185 451 2MM
Gunmetal	185 451 2MG
Sunrise	185 451 2SR
Sunset	185 451 2SS

INT 630 2NO

Monocomando embutido com bica de banheira e chuveiro de mão Quadra

Concealed single lever mixer, with bath spout and handshower set Quadra

Monomando empotrable con caño de bañera y set de ducha de mano Quadra

Cromado • Chrome	102 100 2CR
Night Sky	102 100 2NS
Pure White	102 100 2PW
Morning Mist	102 100 2MM
Gunmetal	102 100 2MG
Sunrise	102 100 2SR
Sunset	102 100 2SS

200 300 1NO

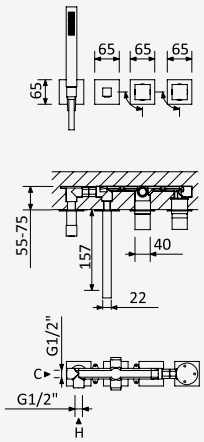

Opção: Manípulo 2

Option: Lever 2

Opción: Mando 2

Cromado • Chrome	102 100 1CR
Night Sky	102 100 1NS
Pure White	102 100 1PW
Morning Mist	102 100 1MM
Gunmetal	102 100 1MG
Sunrise	102 100 1SR
Sunset	102 100 1SS

200 300 1NO

Monocomando embutido de 3 saídas, com bica de banheira e chuveiro de mão Quadra

Concealed single lever 3 outlets mixer, with bath spout and handshower set Quadra

Monomando empotrable de 3 salidas con caño de bañera y set de ducha de mano Quadra

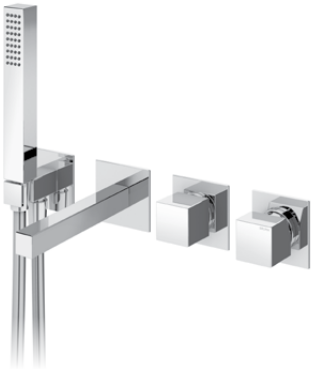

Cromado • Chrome	102 090 2CR
Night Sky	102 090 2NS
Pure White	102 090 2PW
Morning Mist	102 090 2MM
Gunmetal	102 090 2MG
Sunrise	102 090 2SR
Sunset	102 090 2SS

200 300 2NO

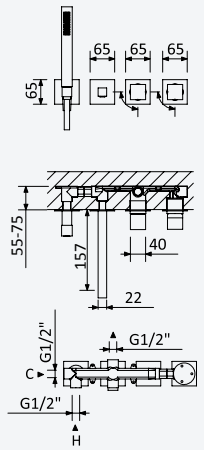

Opção: Manípulo 2

Option: Lever 2

Opción: Mando 2

Cromado • Chrome	102 090 1CR
Night Sky	102 090 1NS
Pure White	102 090 1PW
Morning Mist	102 090 1MM
Gunmetal	102 090 1MG
Sunrise	102 090 1SR
Sunset	102 090 1SS

200 300 2NO

BRUMA



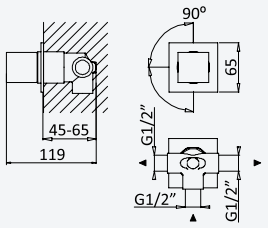

Inversor com 2 saídas
Diverter with 2 outlets
Inversor con 2 salidas

Cromado • Chrome	102 170 2CR
Night Sky	102 170 2NS
Pure White	102 170 2PW
Morning Mist	102 170 2MM
Gunmetal	102 170 2MG
Sunrise	102 170 2SR
Sunset	102 170 2SS

INT 400 1NO

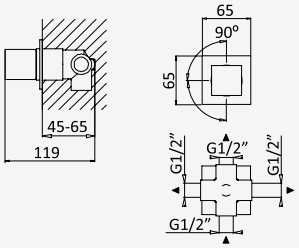

Inversor com 3 saídas
Diverter with 3 outlets
Inversor con 3 salidas

Cromado • Chrome	102 180 2CR
Night Sky	102 180 2NS
Pure White	102 180 2PW
Morning Mist	102 180 2MM
Gunmetal	102 180 2MG
Sunrise	102 180 2SR
Sunset	102 180 2SS

INT 400 2NO

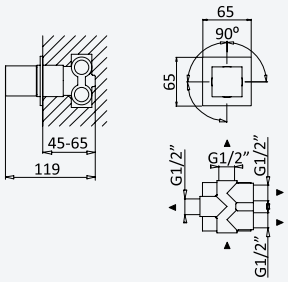

Inversor com 4 saídas
Diverter with 4 outlets
Inversor con 4 salidas

Cromado • Chrome	102 190 2CR
Night Sky	102 190 2NS
Pure White	102 190 2PW
Morning Mist	102 190 2MM
Gunmetal	102 190 2MG
Sunrise	102 190 2SR
Sunset	102 190 2SS

INT 400 3NO

BRUMA AirEcoDrop

ES



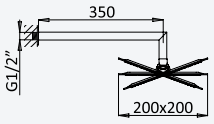

Sistema embutido de duche com chuveiro de parede em ABS 200x200 mm
Concealed shower set with ABS shower head 200x200 mm
Sistema de ducha empotrado con alcachofa de ducha en ABS 200x200 mm

Cromado • Chrome	102 762 2CR
Night Sky	102 762 2NS
Pure White	102 762 2PW
Morning Mist	102 762 2MM
Gunmetal	102 762 2MG
Sunrise	102 762 2SR
Sunset	102 762 2SS

200 140 1NO

Opção: Manípulo 2
Option: Lever 2
Opción: Mando 2

Cromado • Chrome	102 762 1CR
Night Sky	102 762 1NS
Pure White	102 762 1PW
Morning Mist	102 762 1MM
Gunmetal	102 762 1MG
Sunrise	102 762 1SR
Sunset	102 762 1SS

200 140 1NO



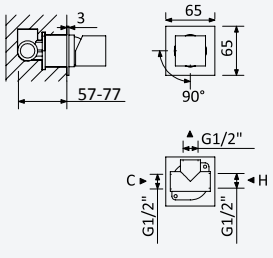



BRUMA AirEcoDrop





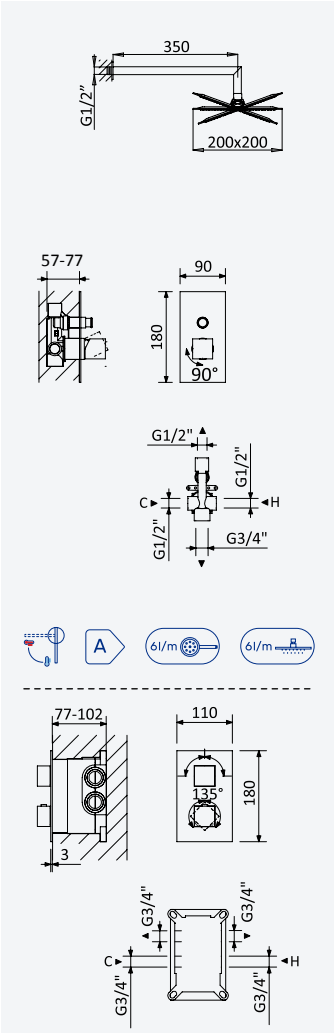

Sistema embutido de duche, com chuveiro de parede 200x200 mm em ABS e kit de chuveiro mão Quadra

Concealed shower set, with ABS shower head 200x200 mm and Quadra handshower set

Sistema de ducha empotrado, con alcachofa de ducha 200x200 mm en ABS y set de ducha de mano Quadra



Cromado • Chrome	102 766 2CR
Night Sky	102 766 2NS
Pure White	102 766 2PW
Morning Mist	102 766 2MM
Gunmetal	102 766 2MG
Sunrise	102 766 2SR
Sunset	102 766 2SS



Opção: Manípulo 2

Option: Lever 2

Opción: Mando 2



Cromado • Chrome	102 766 1CR
Night Sky	102 766 1NS
Pure White	102 766 1PW
Morning Mist	102 766 1MM
Gunmetal	102 766 1MG
Sunrise	102 766 1SR
Sunset	102 766 1SS

200 210 1NO

Opção: Misturadora termostática Celsius

Option: Thermostatic mixer Celsius

Opcíon: Mezclador termostático Celsius



Cromado • Chrome	185 784 2CR
Night Sky	185 784 2NS
Pure White	185 784 2PW
Morning Mist	185 784 2MM
Gunmetal	185 784 2MG
Sunrise	185 784 2SR
Sunset	185 784 2SS



INT 600 2NO

BRUMA AirEcoDrop





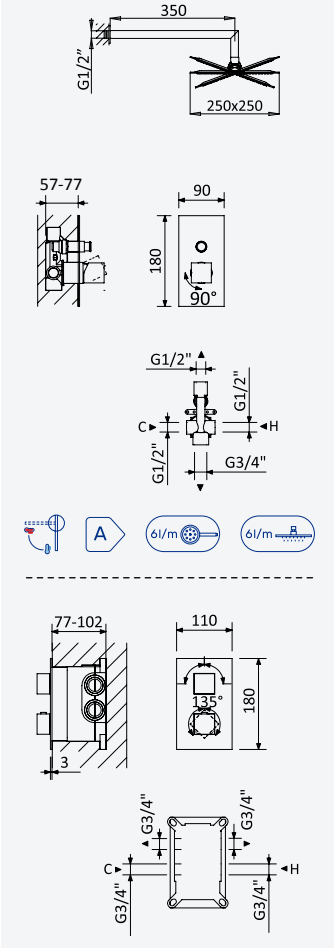

Sistema embutido de duche, com chuveiro de parede 250x250 mm em inox e kit de chuveiro mão Quadra

Concealed shower set, with inox shower head 250x250 mm and Quadra handshower set

Sistema de ducha empotrado, con alcachofa de ducha 250x250 mm en inox y set de ducha de mano Quadra



Cromado • Chrome	102 765 2CR
Night Sky	102 765 2NS
Pure White	102 765 2PW
Morning Mist	102 765 2MM
Gunmetal	102 765 2MG
Sunrise	102 765 2SR
Sunset	102 765 2SS



Opção: Manípulo 2

Option: Lever 2

Opción: Mando 2



Cromado • Chrome	102 765 1CR
Night Sky	102 765 1NS
Pure White	102 765 1PW
Morning Mist	102 765 1MM
Gunmetal	102 765 1MG
Sunrise	102 765 1SR
Sunset	102 765 1SS

200 210 1NO

Opção: Misturadora termostática Celsius

Option: Thermostatic mixer Celsius

Opcíon: Mezclador termostático Celsius



Cromado • Chrome	185 785 2CR
Night Sky	185 785 2NS
Pure White	185 785 2PW
Morning Mist	185 785 2MM
Gunmetal	185 785 2MG
Sunrise	185 785 2SR
Sunset	185 785 2SS



INT 600 2NO

ES

BRUMA

BRUMA AirEcoDrop





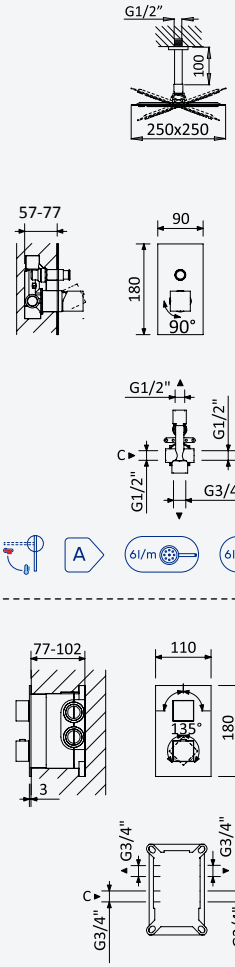

Sistema embutido de duche, com chuveiro de tecto 250x250 mm em inox e braço 100 mm, kit de chuveiro mão Quadra

Concealed shower set, with inox shower head 250x250 mm with ceiling shower arm 100 mm, Quadra handshower set

Sistema de ducha empotrado, con alcachofa de ducha 250x250 mm en inox y brazo de techo 100 mm, set de ducha de mano Quadra



Cromado • Chrome	102 562 2CR
Night Sky	102 562 2NS
Pure White	102 562 2PW
Morning Mist	102 562 2MM
Gunmetal	102 562 2MG
Sunrise	102 562 2SR
Sunset	102 562 2SS



Opção: Manípulo 2

Option: Lever 2

Opción: Mando 2



Cromado • Chrome	102 562 1CR
Night Sky	102 562 1NS
Pure White	102 562 1PW
Morning Mist	102 562 1MM
Gunmetal	102 562 1MG
Sunrise	102 562 1SR
Sunset	102 562 1SS

200 210 1NO

Opção: Misturadora termostática Celsius

Option: Thermostatic mixer Celsius

Opción: Mezclador termostático Celsius



Cromado • Chrome	185 563 2CR
Night Sky	185 563 2NS
Pure White	185 563 2PW
Morning Mist	185 563 2MM
Gunmetal	185 563 2MG
Sunrise	185 563 2SR
Sunset	185 563 2SS

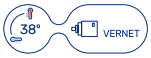

INT 600 2NO

BRUMA AirEcoDrop







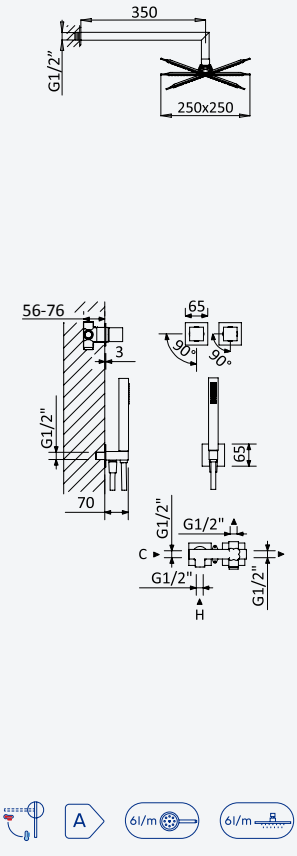

Sistema embutido de duche horizontal, com chuveiro de parede 250x250 mm em inox e kit de chuveiro mão separado Quadra

Concealed horizontal shower set, with Inox shower head 250x250 mm and separate handshower set Quadra

Sistema de ducha empotrado horizontal, con alcachofa de ducha 250x250 mm en Inox y set de ducha de mano separado Quadra



Cromado • Chrome	102 753 2CR
Night Sky	102 753 2NS
Pure White	102 753 2PW
Morning Mist	102 753 2MM
Gunmetal	102 753 2MG
Sunrise	102 753 2SR
Sunset	102 753 2SS

200 220 1NO

Opção: Manípulo 2

Option: Lever 2

Opción: Mando 2



Cromado • Chrome	102 753 1CR
Night Sky	102 753 1NS
Pure White	102 753 1PW
Morning Mist	102 753 1MM
Gunmetal	102 753 1MG
Sunrise	102 753 1SR
Sunset	102 753 1SS

200 220 1NO

ES

BRUMA AirEcoDrop



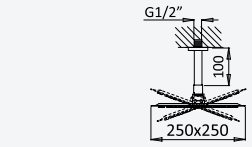



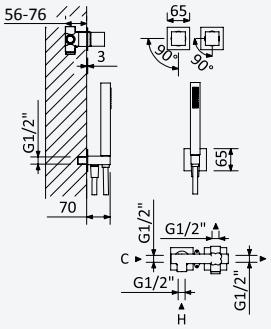





Sistema embutido de duche horizontal, com chuveiro de tecto 250x250 mm em Inox e kit de chuveiro mão separado Quadra

Concealed horizontal shower set with Inox shower head 250x250 mm, ceiling shower arm 100 mm and separate handshower set Quadra

Sistema de ducha empotrado horizontal, con alcachofa de ducha 250x250 mm en Inox, brazo de techo 100 mm y set de ducha de mano separado Quadra



Cromado • Chrome	102 653 2CR
Night Sky	102 653 2NS
Pure White	102 653 2PW
Morning Mist	102 653 2MM
Gunmetal	102 653 2MG
Sunrise	102 653 2SR
Sunset	102 653 2SS

200 220 1NO

Opção: Manípulo 2

Option: Lever 2

Opción: Mando 2



Cromado • Chrome	102 653 1CR
Night Sky	102 653 1NS
Pure White	102 653 1PW
Morning Mist	102 653 1MM
Gunmetal	102 653 1MG
Sunrise	102 653 1SR
Sunset	102 653 1SS

200 220 1NO

BRUMA AirEcoDrop



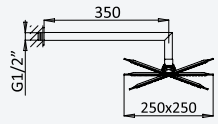

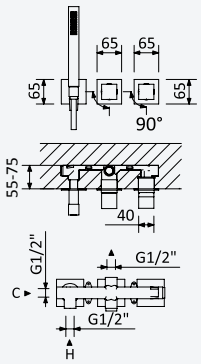





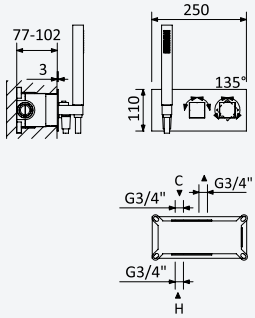

Sistema embutido de duche, com chuveiro de parede 250x250 mm em inox e kit de chuveiro mão Quadra

Concealed shower set, with inox shower head 250x250 mm and Quadra handshower set

Sistema de ducha empotrado, con alcachofa de ducha 250x250 mm en inox y set de ducha de mano Quadra



Cromado • Chrome	102 570 2CR
Night Sky	102 570 2NS
Pure White	102 570 2PW
Morning Mist	102 570 2MM
Gunmetal	102 570 2MG
Sunrise	102 570 2SR
Sunset	102 570 2SS

200 240 1NO

Opção: Manípulo 2

Option: Lever 2

Opción: Mando 2



Cromado • Chrome	102 570 1CR
Night Sky	102 570 1NS
Pure White	102 570 1PW
Morning Mist	102 570 1MM
Gunmetal	102 570 1MG
Sunrise	102 570 1SR
Sunset	102 570 1SS

200 240 1NO

Opção: Misturadora termostática Celsius

Option: Thermostatic mixer Celsius

Opcíon: Mezclador termostático Celsius



Cromado • Chrome	185 591 2CR
Night Sky	185 591 2NS
Pure White	185 591 2PW
Morning Mist	185 591 2MM
Gunmetal	185 591 2MG
Sunrise	185 591 2SR
Sunset	185 591 2SS



INT 630 1NO

ES

BRUMA

BRUMA AirEcoDrop











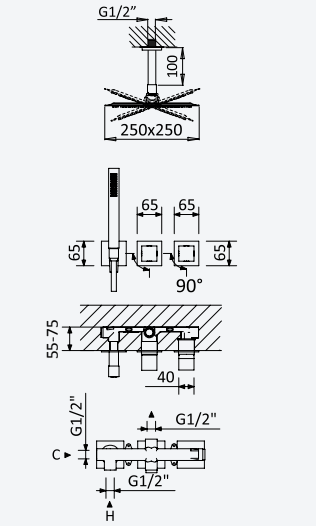



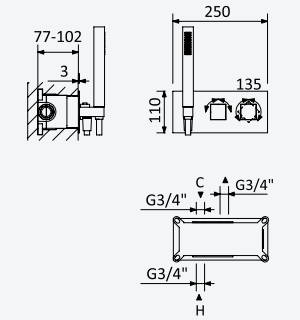

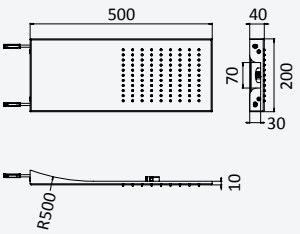

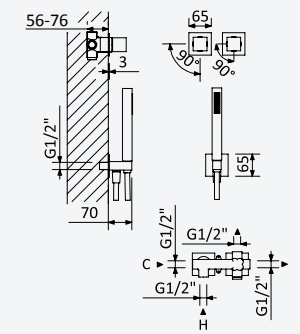



Sistema embutido de duche, com chuveiro de tecto 250x250 mm em inox e braço 100 mm, kit de chuveiro mão Quadra

Concealed shower set, with inox shower head 250x250 mm with ceiling shower arm 100 mm, Quadra handshower set

Sistema de ducha empotrado, con alcachofa de ducha 250x250 mm en inox con brazo de techo 100 mm, set de ducha de mano Quadra



Cromado • Chrome	102 580 2CR
Night Sky	102 580 2NS
Pure White	102 580 2PW
Morning Mist	102 580 2MM
Gunmetal	102 580 2MG
Sunrise	102 580 2SR
Sunset	102 580 2SS

200 240 1NO

Opção: Manípulo 2

Option: Lever 2

Opción: Mando 2



Cromado • Chrome	102 580 1CR
Night Sky	102 580 1NS
Pure White	102 580 1PW
Morning Mist	102 580 1MM
Gunmetal	102 580 1MG
Sunrise	102 580 1SR
Sunset	102 580 1SS

200 240 1NO

Opção: Misturadora termostática Celsius

Option: Thermostatic mixer Celsius

Opcíon: Mezclador termostático Celsius



Cromado • Chrome	185 601 2CR
Night Sky	185 601 2NS
Pure White	185 601 2PW
Morning Mist	185 601 2MM
Gunmetal	185 601 2MG
Sunrise	185 601 2SR
Sunset	185 601 2SS



A+

INT 630 1NO

Sistema embutido de duche com chuveiro Line (Chuva) e chuveiro de mão separado Quadra

Concealed shower set with Line shower (Rain) and separate handshower set Quadra

Sistema de ducha empotrado con ducha Line (Lluvia) y set de ducha de mano separado Quadra



Cromado • Chrome	102 415 2CR
Night Sky	102 415 2NS
Pure White	102 415 2PW
Morning Mist	102 415 2MM

200 220 1NO

Opção: Manípulo 2

Option: Lever 2

Opción: Mando 2



Cromado • Chrome	102 415 1CR
Night Sky	102 415 1NS
Pure White	102 415 1PW
Morning Mist	102 415 1MM

200 220 1NO

ES



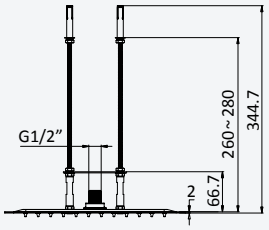

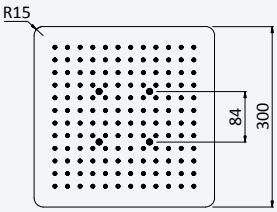



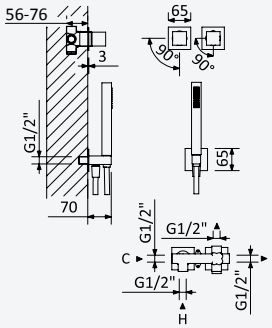









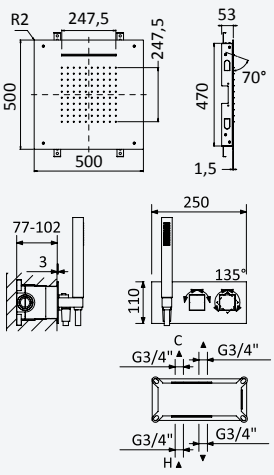



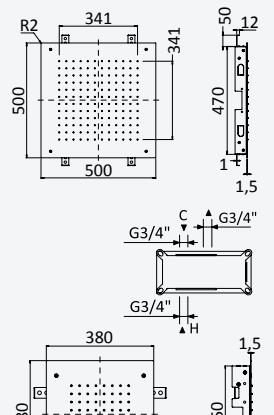







Sistema embutido de duche com chuveiro de tecto EasyFix 300x300 mm (Chuva) e chuveiro de mão separado Quadra

Concealed shower set with EasyFix overhead shower 300x300 mm (Rain) and separate handshower set Quadra

Sistema de ducha empotrado con ducha instalación en el techo EasyFix 300x300 mm (Lluvia) y set de ducha de mano separado Quadra



Cromado • Chrome 102 421 2CR

200 220 1NO

Opção: Manípulo 2

Option: Lever 2

Opción: Mando 2



Cromado • Chrome 102 421 1CR

200 220 1NO

Sistema termostático embutido de duche com chuveiro de tecto (Chuva/Cascata) e chuveiro mão - Celsius

Thermostatic concealed shower set with overhead shower (Rain/Cascade) and handshower set - Celsius

Sistema de ducha termostático empotrado con ducha instalación en el techo (Lluvia/Cascada) y set de ducha de mano - Celsius



← 500x500 →

Cromado • Chrome 185 488 2CR
Night Sky 185 488 2NS
Pure White 185 488 2PW
Morning Mist 185 488 2MM

INT 630 2NO

Opção: Chuveiro em INOX, de embutir no tecto 500x500 mm (Chuva)

Option: Steel shower head for ceiling installation, 500x500 mm (Rain)

Opción: Rociador de ducha, en INOX, a techo 500x500 mm (Lluvia)



← 500x500 →

Cromado • Chrome 185 487 2CR
Night Sky 185 487 2NS
Pure White 185 487 2PW
Morning Mist 185 487 2MM

INT 630 1NO

Opção: Chuveiro em INOX, de embutir no tecto 380x380 mm (Chuva)

Option: Steel shower head for ceiling installation, 380x380 mm (Rain)

Opción: Rociador de ducha, en INOX, a techo 380x380 mm (Lluvia)



← 380x380 →

Cromado • Chrome 185 486 2CR
Night Sky 185 486 2NS
Pure White 185 486 2PW
Morning Mist 185 486 2MM

INT 630 1NO

BRUMA

BRUMA AirEcoDrop





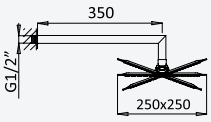

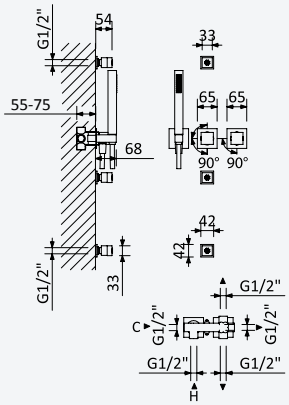



Sistema embutido de duche, com chuveiro de parede 250x250 mm em inox, 3 jets e kit de chuveiro mão separado Quadra

Concealed shower set, with inox shower head 250x250 mm, 3 jets and separate handshower set Quadra

Sistema de ducha empotrado, con alcachofa de ducha 250x250 mm en inox, 3 jets y set de ducha de mano separado Quadra



Cromado • Chrome	102 783 2CR
Night Sky	102 783 2NS
Pure White	102 783 2PW
Morning Mist	102 783 2MM
Gunmetal	102 783 2MG
Sunrise	102 783 2SR
Sunset	102 783 2SS

200 220 2NO

Opção: Manípulo 2

Option: Lever 2

Opción: Mando 2



Cromado • Chrome	102 783 1CR
Night Sky	102 783 1NS
Pure White	102 783 1PW
Morning Mist	102 783 1MM
Gunmetal	102 783 1MG
Sunrise	102 783 1SR
Sunset	102 783 1SS

200 220 2NO

BRUMA AirEcoDrop



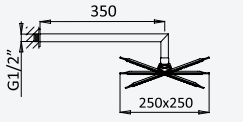

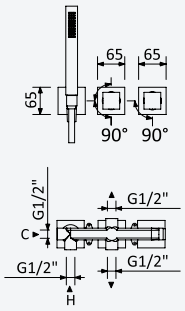

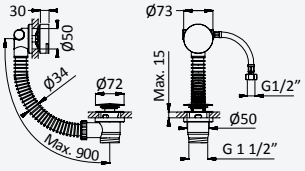



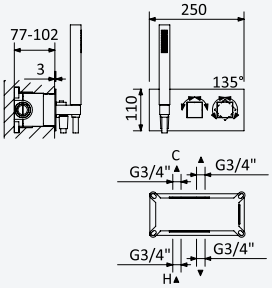

Sistema embutido de banheira, com chuveiro de parede 250x250 mm, kit de chuveiro mão Quadra e válvula com bica de enchimento para banheira

Concealed bath-shower set, with shower head 250x250 mm, Quadra handshower set and bath filler with waste and overflow

Sistema de baño y ducha empotrado, con alcachofa de ducha 250x250 mm, set de ducha de mano Quadra y sistema de llenado y vaciado para bañeras



Cromado • Chrome	102 403 2CR
Night Sky	102 403 2NS
Pure White	102 403 2PW
Morning Mist	102 403 2MM
Gunmetal	102 403 2MG
Sunrise	102 403 2SR
Sunset	102 403 2SS

200 240 2NO

Opção: Manípulo 2

Option: Lever 2

Opción: Mando 2



Cromado • Chrome	102 403 1CR
Night Sky	102 403 1NS
Pure White	102 403 1PW
Morning Mist	102 403 1MM
Gunmetal	102 403 1MG
Sunrise	102 403 1SR
Sunset	102 403 1SS

200 240 2NO

Opção: Misturadora termostática Celsius

Option: Thermostatic mixer Celsius

Opción: Mezclador termostático Celsius



Cromado • Chrome	185 371 2CR
Night Sky	185 371 2NS
Pure White	185 371 2PW
Morning Mist	185 371 2MM
Gunmetal	185 371 2MG
Sunrise	185 371 2SR
Sunset	185 371 2SS



INT 630 2NO

ES

BRUMA AirEcoDrop







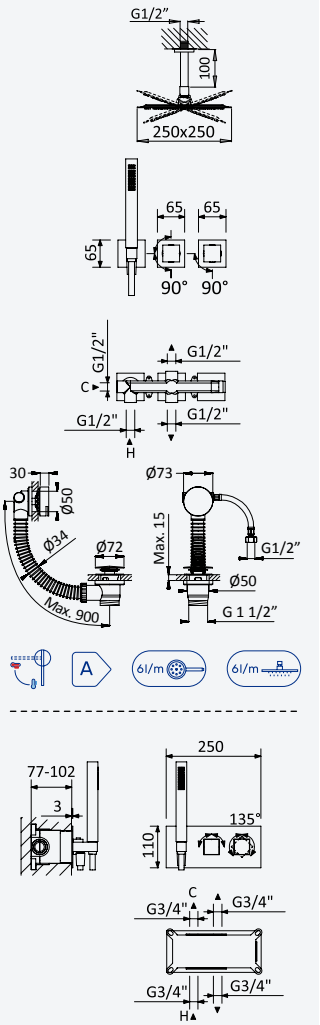

Sistema embutido de banheira, com chuveiro de tecto 250x250 mm e braço 100 mm, kit de chuveiro mão Quadra e válvula com bica de enchimento para banheira

Concealed bath-shower set, with shower head 250x250 mm, ceiling shower arm 100 mm, Quadra handshower set and bath filler with waste and overflow

Sistema de baño y ducha empotrado, con alcachofa de ducha 250x250 mm con brazo de techo 100 mm, set de ducha de mano Quadra y sistema de llenado y vaciado para bañeras

Cromado • Chrome	102 360 2CR
Night Sky	102 360 2NS
Pure White	102 360 2PW
Morning Mist	102 360 2MM
Gunmetal	102 360 2MG
Sunrise	102 360 2SR
Sunset	102 360 2SS

200 240 2NO

Opção: Manípulo 2

Option: Lever 2

Opción: Mando 2

Cromado • Chrome	102 360 1CR
Night Sky	102 360 1NS
Pure White	102 360 1PW
Morning Mist	102 360 1MM
Gunmetal	102 360 1MG
Sunrise	102 360 1SR
Sunset	102 360 1SS

200 240 2NO

Opção: Misturadora termostática Celsius

Option: Thermostatic mixer Celsius

Opción: Mezclador termostático Celsius



Cromado • Chrome	185 381 2CR
Night Sky	185 381 2NS
Pure White	185 381 2PW
Morning Mist	185 381 2MM
Gunmetal	185 381 2MG
Sunrise	185 381 2SR
Sunset	185 381 2SS

38° VERNET A+

INT 630 2NO

BRUMA AirEcoDrop





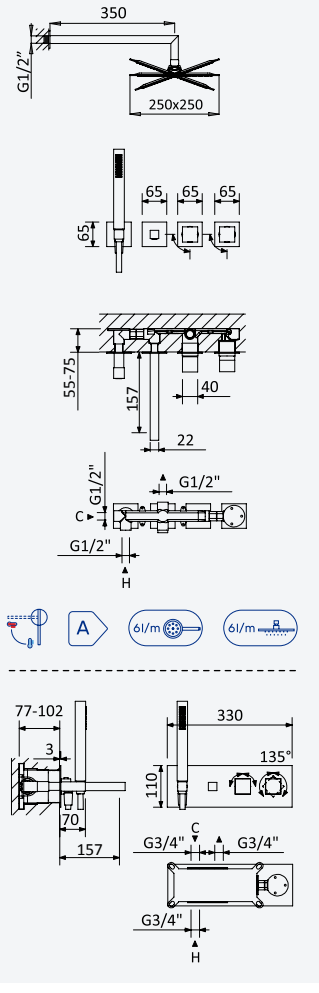

Sistema embutido de banheira, com chuveiro de parede 250x250 mm, chuveiro mão Quadra e bica de banheira

Concealed bath-shower set, with shower head 250x250 mm, Quadra handshower and bath spout

Sistema de baño y ducha empotrado, con alcachofa de ducha 250x250 mm, ducha de mano Quadra y caño de bañera

Cromado • Chrome	102 311 2CR
Night Sky	102 311 2NS
Pure White	102 311 2PW
Morning Mist	102 311 2MM
Gunmetal	102 311 2MG
Sunrise	102 311 2SR
Sunset	102 311 2SS

200 300 2NO

Opção: Manípulo 2

Option: Lever 2

Opción: Mando 2

Cromado • Chrome	102 311 1CR
Night Sky	102 311 1NS
Pure White	102 311 1PW
Morning Mist	102 311 1MM
Gunmetal	102 311 1MG
Sunrise	102 311 1SR
Sunset	102 311 1SS

200 300 2NO

Opção: Misturadora termostática Celsius

Option: Thermostatic mixer Celsius

Opción: Mezclador termostático Celsius



Cromado • Chrome	185 311 2CR
Night Sky	185 311 2NS
Pure White	185 311 2PW
Morning Mist	185 311 2MM
Gunmetal	185 311 2MG
Sunrise	185 311 2SR
Sunset	185 311 2SS

38° VERNET A+

INT 640 2NO

BRUMA AirEcoDrop







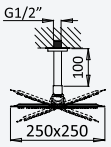

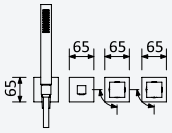

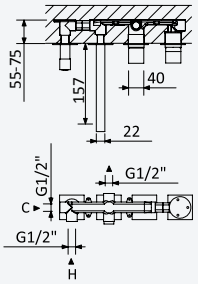



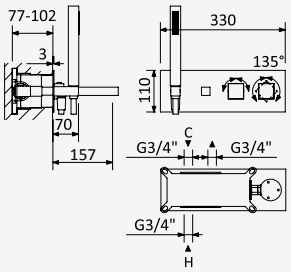

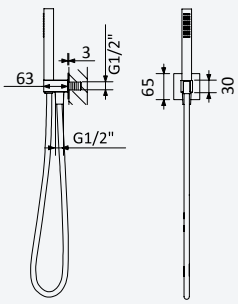

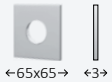

Sistema embutido de banheira, com chuveiro de tecto 250x250 mm, braço 100 mm, chuveiro mão Quadra e bica de banheira

Concealed bath-shower set, with shower head 250x250 mm, ceiling shower arm 100 mm, Quadra handshower and bath spout

Sistema de baño y ducha empotrado, con alcachofa de ducha 250x250 mm con brazo de techo 100 mm, ducha de mano Quadra y caño de bañera



Cromado • Chrome	102 341 2CR
Night Sky	102 341 2NS
Pure White	102 341 2PW
Morning Mist	102 341 2MM
Gunmetal	102 341 2MG
Sunrise	102 341 2SR
Sunset	102 341 2SS

200 300 2NO

Opção: Manípulo 2

Option: Lever 2

Opción: Mando 2



Cromado • Chrome	102 341 1CR
Night Sky	102 341 1NS
Pure White	102 341 1PW
Morning Mist	102 341 1MM
Gunmetal	102 341 1MG
Sunrise	102 341 1SR
Sunset	102 341 1SS

200 300 2NO

Opção: Misturadora termostática Celsius

Option: Thermostatic mixer Celsius

Opcíon: Mezclador termostático Celsius



Cromado • Chrome	185 341 2CR
Night Sky	185 341 2NS
Pure White	185 341 2PW
Morning Mist	185 341 2MM
Gunmetal	185 341 2MG
Sunrise	185 341 2SR
Sunset	185 341 2SS



INT 640 2NO

Conjunto de duche com curva de saída, bicha Lux 175cm e chuveiro de mão em ABS - Quadra

Shower set with outlet elbow, Lux hose 175cm and ABS handshower- Quadra

Conjunto de ducha con codo de salida, flexo Lux 175cm y ducha de mano en ABS - Quadra

Cromado • Chrome	145 592 4CR

Opção: Chuveiro de mão Quadra em latão

Option: Brass Quadra handshower

Opcíon: Ducha de mano Quadra en latón

Cromado • Chrome	145 592 5CR
Night Sky	145 592 5NS
Pure White	145 592 5PW
Morning Mist	145 592 5MM
Gunmetal	145 592 5MG
Sunrise	145 592 5SR
Sunset	145 592 5SS

ES



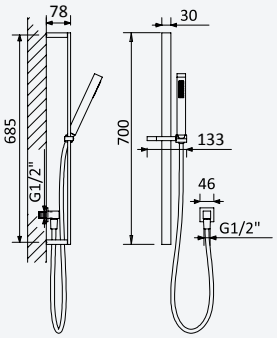

Conjunto de duche com curva de saída, rampa Flat, bicha Lux 175cm e chuveiro de mão Quadra em ABS

Shower set with outlet elbow, Flat shower rail, Lux hose 175cm and ABS Quadra handshower

Conjunto de ducha con codo de salida, barra de ducha Flat, flexo Lux 175cm y ducha de mano Quadra en ABS

Cromado/Chrome	145 574 0CR

Opção: Chuveiro de mão Quadra em latão

Option: Brass Quadra handshower

Opcíon: Ducha de mano Quadra en latón

Cromado • Chrome	145 574 4CR
Night Sky	145 574 4NS
Pure White	145 574 4PW
Morning Mist	145 574 4MM
Gunmetal	145 574 4MG
Sunrise	145 574 4SR
Sunset	145 574 4SS



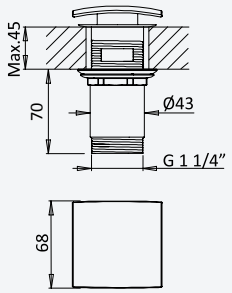

Válvula Clic-clac em latão 1 1/4" - Quadra

Brass Push-open waste set 1 1/4" - Quadra

Válvula de desagüe clic-clac, en latón 1 1/4"- Quadra

Cromado • Chrome	139 590 0CR
Night Sky	139 590 0NS
Pure White	139 590 0PW
Morning Mist	139 590 0MM
Gunmetal	139 590 0MG
Sunrise	139 590 0SR
Sunset	139 590 0SS



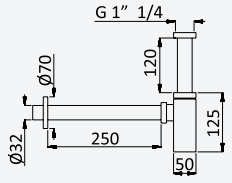

Sifão de 1 1/4" - Quadra

Bottle trap, 1 1/4" - Quadra

Sifón de lavabo 1 1/4" - Quadra

Cromado • Chrome	137 000 2CR
Night Sky	137 000 2NS
Pure White	137 000 2PW
Morning Mist	137 000 2MM
Gunmetal	137 000 2MG
Sunrise	137 000 2SR
Sunset	137 000 2SS

BRUMA



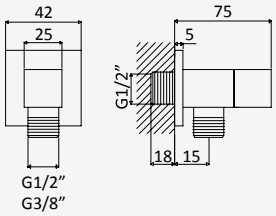

Torneira de esquadria 3/8" - Quadra

3/8" angle tap with connection - Quadra

Llave de corte 3/8" - Quadra

Cromado • Chrome	126 280 2CR
Night Sky	126 280 2NS
Pure White	126 280 2PW
Morning Mist	126 280 2MM
Gunmetal	126 280 2MG
Sunrise	126 280 2SR
Sunset	126 280 2SS

Torneira de esquadria 1/2" - Quadra

1/2" angle tap with connection - Quadra

Llave de corte 1/2" - Quadra

Cromado • Chrome	126 200 2CR
Night Sky	126 200 2NS
Pure White	126 200 2PW
Morning Mist	126 200 2MM
Gunmetal	126 200 2MG
Sunrise	126 200 2SR
Sunset	126 200 2SS



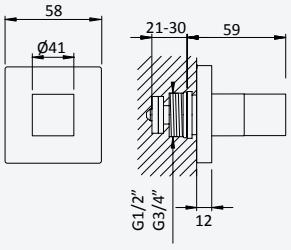

Torneira de passagem 1/2" - Quadra

Stop Valve 1/2" - Quadra

Llave de paso 1/2" - Quadra

Cromado • Chrome	139 590 3CR
Night Sky	139 590 3NS
Pure white	139 590 3PW
Morning Mist	139 590 3MM
Gunmetal	139 590 3MG
Sunrise	139 590 3SR
Sunset	139 590 3SS

Torneira de passagem 3/4" - Quadra

Stop Valve 3/4" - Quadra

Llave de paso 3/4" - Quadra

Cromado • Chrome	139 590 4CR
Night Sky	139 590 4NS
Pure white	139 590 4PW
Morning Mist	139 590 4MM
Gunmetal	139 590 4MG
Sunrise	139 590 4SR
Sunset	139 590 4SS

ES



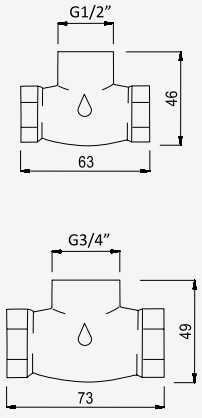

Caixa de passagem, para passador - 1/2"

Concealed body for stop valve - 1/2"

Elemento empotrado para llave de paso - 1/2"

156 745 0NO

Caixa de passagem, para passador - 3/4"

Concealed body for stop valve - 3/4"

Elemento empotrado para llave de paso - 3/4"

156 745 1NO

ES









BLUELINE

Lusa

LU

BRUMA



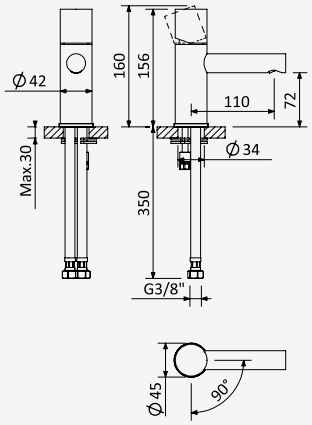

Monocomando de lavatório
Basin mixer
Monomando de lavabo

Cromado • Chrome	101 000 2CR
Satinox	101 000 2ST
Night Sky	101 000 2NS
Pure White	101 000 2PW
Morning Mist	101 000 2MM
Gunmetal	101 000 2MG
Sunrise	101 000 2SR
Sunset	101 000 2SS

Opção: Com válvula clic-clac 1 1/4" - Elo
Option: With push-open waste set 1 1/4" - Elo
Opción: Con desagüe clic-clac 1 1/4" - Elo

Cromado • Chrome	101 000 3CR
Satinox	101 000 3ST
Night Sky	101 000 3NS
Pure White	101 000 3PW
Morning Mist	101 000 3MM
Gunmetal	101 000 3MG
Sunrise	101 000 3SR
Sunset	101 000 3SS



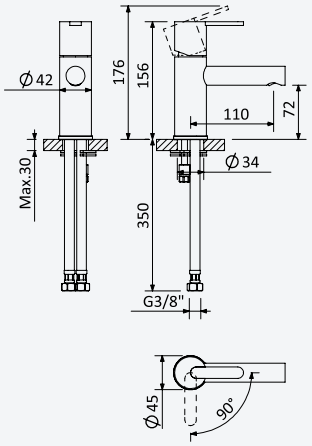

Monocomando de lavatório
Basin mixer
Monomando de lavabo

Cromado • Chrome	101 000 4CR
Satinox	101 000 4ST
Night Sky	101 000 4NS
Pure White	101 000 4PW
Morning Mist	101 000 4MM
Gunmetal	101 000 4MG
Sunrise	101 000 4SR
Sunset	101 000 4SS

Opção: Com válvula clic-clac 1 1/4" - Elo
Option: With push-open waste set 1 1/4" - Elo
Opción: Con desagüe clic-clac 1 1/4" - Elo

Cromado • Chrome	101 000 5CR
Satinox	101 000 5ST
Night Sky	101 000 5NS
Pure White	101 000 5PW
Morning Mist	101 000 5MM
Gunmetal	101 000 5MG
Sunrise	101 000 5SR
Sunset	101 000 5SS

LU



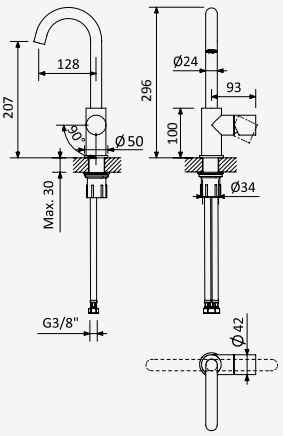

Monocomando de lavatório, bica giratória
Basin mixer, swivel spout
Monomando de lavabo, caño giratorio

Cromado • Chrome	101 710 2CR
Satinox	101 710 2ST
Night Sky	101 710 2NS
Pure White	101 710 2PW
Morning Mist	101 710 2MM
Gunmetal	101 710 2MG
Sunrise	101 710 2SR
Sunset	101 710 2SS

Opção: Manípulo 2
Option: Lever 2
Opción: Mando 2

Cromado • Chrome	101 710 1CR
Satinox	101 710 1ST
Night Sky	101 710 1NS
Pure White	101 710 1PW
Morning Mist	101 710 1MM
Gunmetal	101 710 1MG
Sunrise	101 710 1SR
Sunset	101 710 1SS



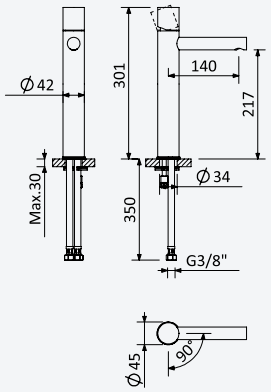

A

Monocomando de lavatório, para lavatórios altos

Basin mixer for free-standing basins

Monomando de lavabo con aumento

Cromado • Chrome	101 000 6CR
Satinox	101 000 6ST
Night Sky	101 000 6NS
Pure White	101 000 6PW
Morning Mist	101 000 6MM
Gunmetal	101 000 6MG
Sunrise	101 000 6SR
Sunset	101 000 6SS

Opção: Com válvula clic-clac 1 1/4" - Elo

Option: With push-open waste set 1 1/4" - Elo

Opción: Con desagüe clic-clac 1 1/4" - Elo

Cromado • Chrome	101 000 7CR
Satinox	101 000 7ST
Night Sky	101 000 7NS
Pure White	101 000 7PW
Morning Mist	101 000 7MM
Gunmetal	101 000 7MG
Sunrise	101 000 7SR
Sunset	101 000 7SS



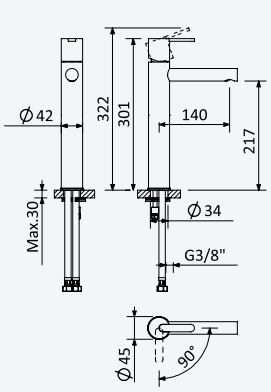

A

Monocomando de lavatório, para lavatórios altos

Basin mixer for free-standing basins

Monomando de lavabo con aumento

Cromado • Chrome	101 000 8CR
Satinox	101 000 8ST
Night Sky	101 000 8NS
Pure White	101 000 8PW
Morning Mist	101 000 8MM
Gunmetal	101 000 8MG
Sunrise	101 000 8SR
Sunset	101 000 8SS

Opção: Com válvula clic-clac 1 1/4" - Elo

Option: With push-open waste set 1 1/4" - Elo

Opción: Con desagüe clic-clac 1 1/4" - Elo

Cromado • Chrome	101 000 9CR
Satinox	101 000 9ST
Night Sky	101 000 9NS
Pure White	101 000 9PW
Morning Mist	101 000 9MM
Gunmetal	101 000 9MG
Sunrise	101 000 9SR
Sunset	101 000 9SS



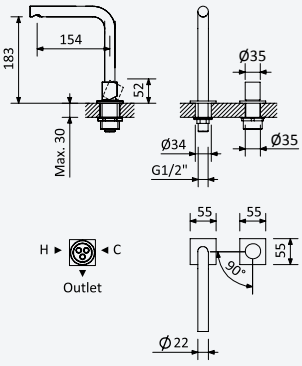

A

Monocomando de lavatório 2 furos, montagem à bancada

Deck-mounted, 2 hole basin mixer

Monomando de repisa para lavabo de 2 orificios

Cromado • Chrome	101 880 2CR
Satinox	101 880 2ST
Night Sky	101 880 2NS
Pure White	101 880 2PW
Morning Mist	101 880 2MM
Gunmetal	101 880 2MG
Sunrise	101 880 2SR
Sunset	101 880 2SS

Opção: Manípulo 2

Option: Lever 2

Opción: Mando 2

Cromado • Chrome	101 880 1CR
Satinox	101 880 1ST
Night Sky	101 880 1NS
Pure White	101 880 1PW
Morning Mist	101 880 1MM
Gunmetal	101 880 1MG
Sunrise	101 880 1SR
Sunset	101 880 1SS

BRUMA



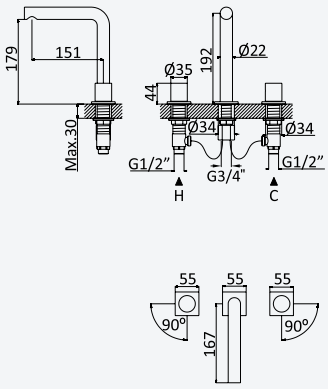

A

Misturadora de lavatório 3 furos, montagem à bancada

Deck-mounted, 3 hole basin mixer

Monomando de repisa para lavabo de 3 orificios

Cromado • Chrome	101 250 2CR
Satinox	101 250 2ST
Night Sky	101 250 2NS
Pure White	101 250 2PW
Morning Mist	101 250 2MM
Gunmetal	101 250 2MG
Sunrise	101 250 2SR
Sunset	101 250 2SS

Opção: Manípulo 2

Option: Lever 2

Opción: Mando 2

Cromado • Chrome	101 250 1CR
Satinox	101 250 1ST
Night Sky	101 250 1NS
Pure White	101 250 1PW
Morning Mist	101 250 1MM
Gunmetal	101 250 1MG
Sunrise	101 250 1SR
Sunset	101 250 1SS



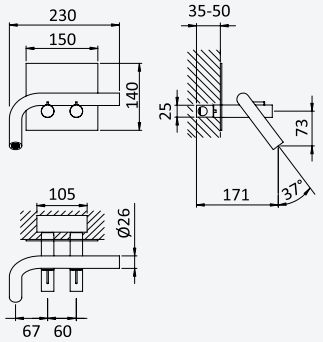

Monocomando de lavatório à parede

Wall basin mixer

Monomando de lavabo mural

Cromado • Chrome	101 230 3CR
Satinox	101 230 3ST
Night Sky	101 230 3NS
Pure White	101 230 3PW
Morning Mist	101 230 3MM
Gunmetal	101 230 3MG
Sunrise	101 230 3SR
Sunset	101 230 3SS

INT 130 1NO

LU



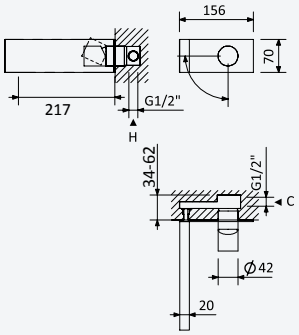

A

Monocomando de lavatório à parede

Wall basin mixer

Monomando de lavabo mural

Cromado • Chrome	101 220 2CR
Satinox	101 220 2ST
Night Sky	101 220 2NS
Pure White	101 220 2PW
Morning Mist	101 220 2MM
Gunmetal	101 220 2MG
Sunrise	101 220 2SR
Sunset	101 220 2SS

INT 120 1NO



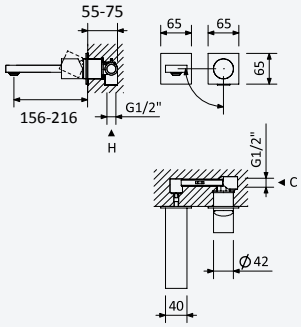

A

Monocomando de lavatório à parede, com 2 furos. Bica flat com 230mm

2 hole wall basin mixer. Flat spout with 230mm

Monomando de lavabo mural de 2 orifícios. Caño flat con 230mm

230

Cromado • Chrome	101 980 2CR
Satinox	101 980 2ST
Night Sky	101 980 2NS
Pure White	101 980 2PW
Morning Mist	101 980 2MM
Gunmetal	101 980 2MG
Sunrise	101 980 2SR
Sunset	101 980 2SS

200 100 1NO

Opção: Bica com 170mm

Option: Spout with 170mm

Opción: Caño con 170mm

170

Cromado • Chrome	101 992 2CR
Satinox	101 992 2ST
Night Sky	101 992 2NS
Pure White	101 992 2PW
Morning Mist	101 992 2MM
Gunmetal	101 992 2MG
Sunrise	101 992 2SR
Sunset	101 992 2SS

200 100 1NO



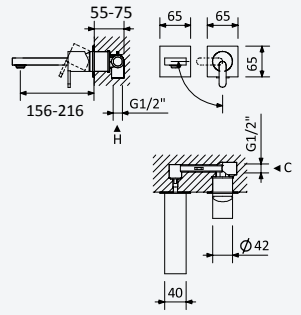

A

Monocomando de lavatório à parede, com 2 furos. Bica flat com 230mm

2 hole wall basin mixer. Flat spout with 230mm

Monomando de lavabo mural de 2 orifícios. Caño flat con 230mm

230

Cromado • Chrome	101 982 1CR
Satinox	101 982 1ST
Night Sky	101 982 1NS
Pure White	101 982 1PW
Morning Mist	101 982 1MM
Gunmetal	101 982 1MG
Sunrise	101 982 1SR
Sunset	101 982 1SS

200 100 1NO

Opção: Bica com 170mm

Option: Spout with 170mm

Opción: Caño con 170mm

170

Cromado • Chrome	101 990 1CR
Satinox	101 990 1ST
Night Sky	101 990 1NS
Pure White	101 990 1PW
Morning Mist	101 990 1MM
Gunmetal	101 990 1MG
Sunrise	101 990 1SR
Sunset	101 990 1SS

200 100 1NO

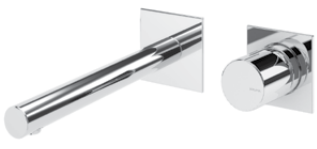

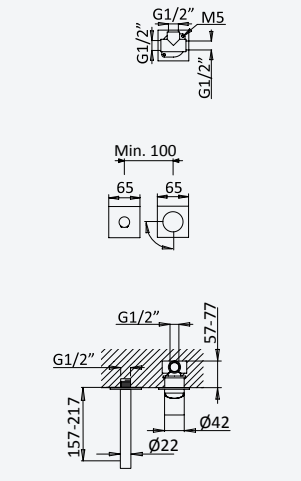

A

Monocomando de lavatório à parede, com 2 furos. Bica com 230mm

2 hole wall basin mixer. Spout with 230mm

Monomando de lavabo mural de 2 orifícios. Caño con 230mm

230

Cromado • Chrome	101 840 2CR
Satinox	101 840 2ST
Night Sky	101 840 2NS
Pure White	101 840 2PW
Morning Mist	101 840 2MM
Gunmetal	101 840 2MG
Sunrise	101 840 2SR
Sunset	101 840 2SS

200 140 1NO

Opção: Bica com 170mm

Option: Spout with 170mm

Opción: Caño con 170mm

170

Cromado • Chrome	101 850 2CR
Satinox	101 850 2ST
Night Sky	101 850 2NS
Pure White	101 850 2PW
Morning Mist	101 850 2MM
Gunmetal	101 850 2MG
Sunrise	101 850 2SR
Sunset	101 850 2SS

200 140 1NO

BRUMA



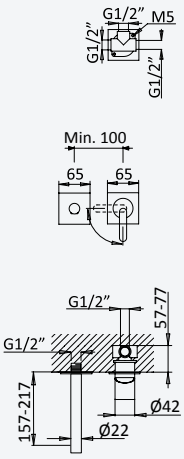

Monocomando de lavatório à parede, com 2 furos. Bica com 230mm

2 hole wall basin mixer. Spout with 230mm

Monomando de lavabo mural de 2 orifícios. Caño con 230mm

230

Cromado • Chrome	101 840 1CR
Satinox	101 840 1ST
Night Sky	101 840 1NS
Pure White	101 840 1PW
Morning Mist	101 840 1MM
Gunmetal	101 840 1MG
Sunrise	101 840 1SR
Sunset	101 840 1SS

200 140 1NO

Opção: Bica com 170mm

Option: Spout with 170mm

Opción: Caño con 170mm

170

Cromado • Chrome	101 850 1CR
Satinox	101 850 1ST
Night Sky	101 850 1NS
Pure White	101 850 1PW
Morning Mist	101 850 1MM
Gunmetal	101 850 1MG
Sunrise	101 850 1SR
Sunset	101 850 1SS

200 140 1NO



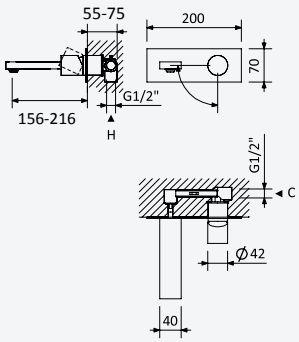

Monocomando de lavatório à parede, de espelho único. Bica flat com 230mm

Wall basin mixer with single escutcheon. Flat spout with 230mm

Monomando de lavabo mural de rosetón único. Caño flat con 230mm

230

Cromado • Chrome	101 960 2CR
Satinox	101 960 2ST
Night Sky	101 960 2NS
Pure White	101 960 2PW
Morning Mist	101 960 2MM
Gunmetal	101 960 2MG
Sunrise	101 960 2SR
Sunset	101 960 2SS

200 100 1NO

Opção: Bica com 170mm

Option: Spout with 170mm

Opción: Caño con 170mm

170

Cromado • Chrome	101 972 2CR
Satinox	101 972 2ST
Night Sky	101 972 2NS
Pure White	101 972 2PW
Morning Mist	101 972 2MM
Gunmetal	101 972 2MG
Sunrise	101 972 2SR
Sunset	101 972 2SS

200 100 1NO

LU



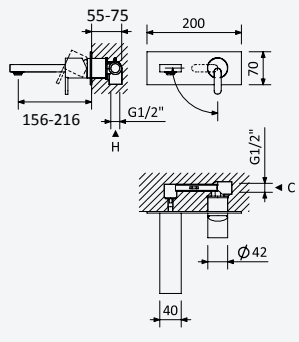

Monocomando de lavatório à parede, de espelho único. Bica flat com 230mm

Wall basin mixer with single escutcheon. Flat spout with 230mm

Monomando de lavabo mural de rosetón único. Caño flat con 230mm

230

Cromado • Chrome	101 962 1CR
Satinox	101 962 1ST
Night Sky	101 962 1NS
Pure White	101 962 1PW
Morning Mist	101 962 1MM
Gunmetal	101 962 1MG
Sunrise	101 962 1SR
Sunset	101 962 1SS

200 100 1NO

Opção: Bica com 170mm

Option: Spout with 170mm

Opción: Caño con 170mm

170

Cromado • Chrome	101 970 1CR
Satinox	101 970 1ST
Night Sky	101 970 1NS
Pure White	101 970 1PW
Morning Mist	101 970 1MM
Gunmetal	101 970 1MG
Sunrise	101 970 1SR
Sunset	101 970 1SS

200 100 1NO

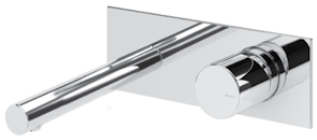

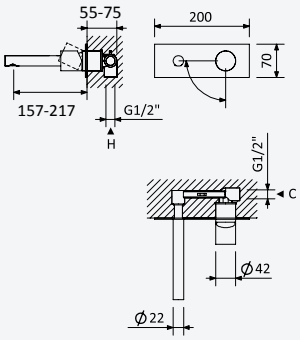

A

Monocomando de lavatório à parede, de espelho único. Bica com 230mm

Wall basin mixer with single escutcheon. Spout with 230mm

Monomando de lavabo mural de rosetón único. Caño con 230mm

230

Cromado • Chrome	101 820 2CR
Satinox	101 820 2ST
Night Sky	101 820 2NS
Pure White	101 820 2PW
Morning Mist	101 820 2MM
Gunmetal	101 820 2MG
Sunrise	101 820 2SR
Sunset	101 820 2SS

200 100 1NO

Opção: Bica com 170mm

Option: Spout with 170mm

Opción: Caño con 170mm

170

Cromado • Chrome	101 830 2CR
Satinox	101 830 2ST
Night Sky	101 830 2NS
Pure White	101 830 2PW
Morning Mist	101 830 2MM
Gunmetal	101 830 2MG
Sunrise	101 830 2SR
Sunset	101 830 2SS

200 100 1NO



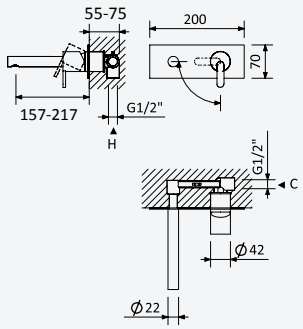

A

Monocomando de lavatório à parede, de espelho único. Bica com 230mm

Wall basin mixer with single escutcheon. Spout with 230mm

Monomando de lavabo mural de rosetón único. Caño con 230mm

230

Cromado • Chrome	101 820 1CR
Satinox	101 820 1ST
Night Sky	101 820 1NS
Pure White	101 820 1PW
Morning Mist	101 820 1MM
Gunmetal	101 820 1MG
Sunrise	101 820 1SR
Sunset	101 820 1SS

200 100 1NO

Opção: Bica com 170mm

Option: Spout with 170mm

Opción: Caño con 170mm

170

Cromado • Chrome	101 830 1CR
Satinox	101 830 1ST
Night Sky	101 830 1NS
Pure White	101 830 1PW
Morning Mist	101 830 1MM
Gunmetal	101 830 1MG
Sunrise	101 830 1SR
Sunset	101 830 1SS

200 100 1NO

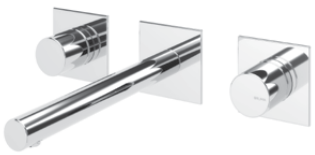

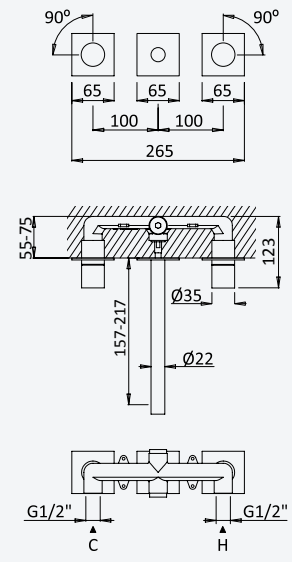

A

Misturadora de lavatório à parede, 3 furos. Bica com 230mm

3 hole, wall basin mixer. Spout with 230mm

Mezclador bimando empotrable de 3 orificios, para lavabo. Caño con 230mm

230

Cromado • Chrome	101 910 2CR
Satinox	101 910 2ST
Night Sky	101 910 2NS
Pure White	101 910 2PW
Morning Mist	101 910 2MM
Gunmetal	101 910 2MG
Sunrise	101 910 2SR
Sunset	101 910 2SS

200 150 1NO

Opção: Bica com 170mm

Option: Spout with 170mm

Opción: Caño con 170mm

170

Cromado • Chrome	101 920 2CR
Satinox	101 920 2ST
Night Sky	101 920 2NS
Pure White	101 920 2PW
Morning Mist	101 920 2MM
Gunmetal	101 920 2MG
Sunrise	101 920 2SR
Sunset	101 920 2SS

200 150 1NO

BRUMA

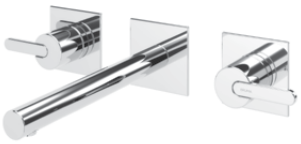

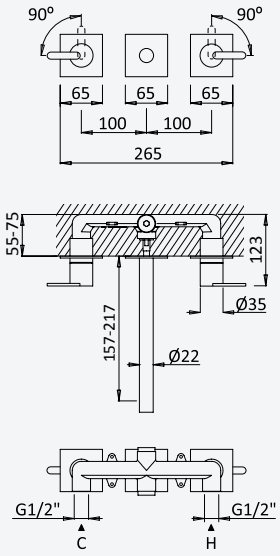

Misturadora de lavatório à parede, 3 furos. Bica com 230mm

3 hole, wall basin mixer. Spout with 230mm

Mezclador bimando empotrable de 3 orificios, para lavabo. Caño con 230mm

Cromado • Chrome	101 910 1CR
Satinox	101 910 1ST
Night Sky	101 910 1NS
Pure White	101 910 1PW
Morning Mist	101 910 1MM
Gunmetal	101 910 1MG
Sunrise	101 910 1SR
Sunset	101 910 1SS

200 150 1NO

Opção: Bica com 170mm

Option: Spout with 170mm

Opción: Caño con 170mm

Cromado • Chrome	101 920 1CR
Satinox	101 920 1ST
Night Sky	101 920 1NS
Pure White	101 920 1PW
Morning Mist	101 920 1MM
Gunmetal	101 920 1MG
Sunrise	101 920 1SR
Sunset	101 920 1SS

200 150 1NO

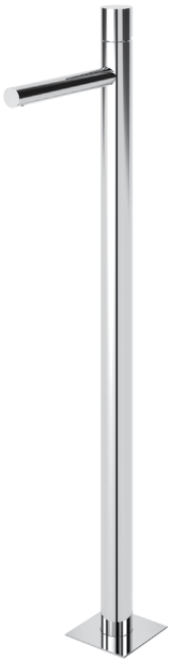

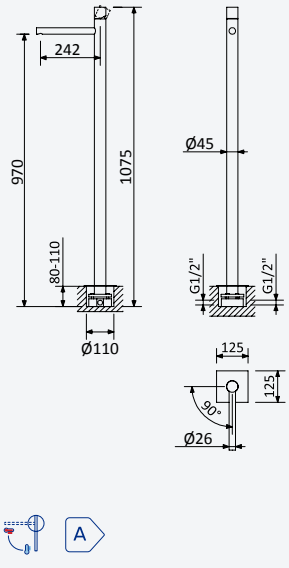

Monocomando de lavatório fixação ao chão

Free-standing single-lever basin mixer

Grifería de lavabo para fijación al suelo



Cromado • Chrome	101 790 2CR
Satinox	101 790 2ST
Night Sky	101 790 2NS
Pure White	101 790 2PW
Morning Mist	101 790 2MM
Gunmetal	101 790 2MG
Sunrise	101 790 2SR
Sunset	101 790 2SS

INT 320 1NO

Opção: Manípulo 2

Option: Lever 2

Opción: Mando 2



Cromado • Chrome	101 790 1CR
Satinox	101 790 1ST
Night Sky	101 790 1NS
Pure White	101 790 1PW
Morning Mist	101 790 1MM
Gunmetal	101 790 1MG
Sunrise	101 790 1SR
Sunset	101 790 1SS

INT 320 1NO

LU



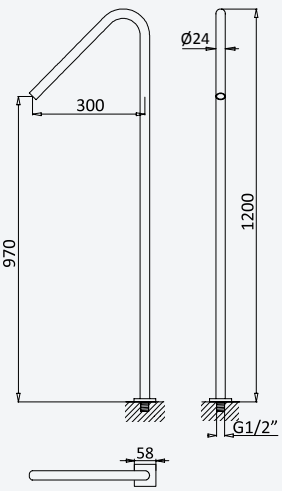

Bica de lavatório, montagem ao chão - EloR

Basin spout, floor-mounted - EloR

Caño de lavabo de pie - EloR

Cromado • Chrome	145 640 4CR
Satinox	145 640 4ST
Night Sky	145 640 4NS
Pure White	145 640 4PW
Morning Mist	145 640 4MM
Gunmetal	145 640 4MG
Sunrise	145 640 4SR
Sunset	145 640 4SS

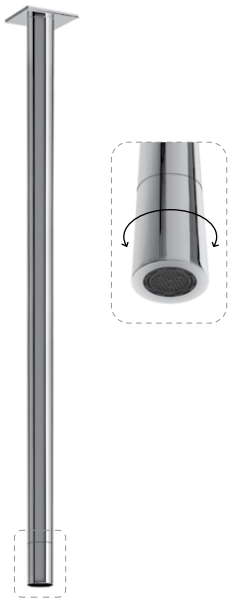

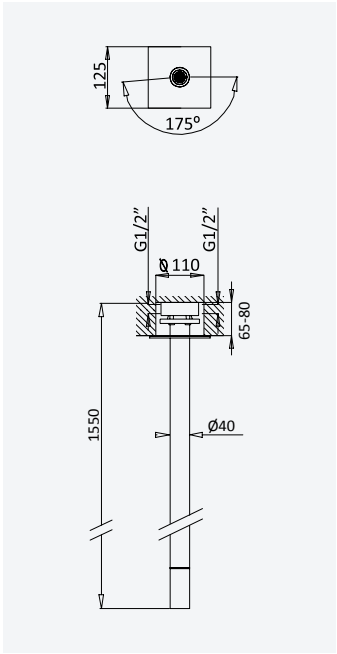

Misturadora progressiva de lavatório, montagem ao tecto - 1,5 mt - EloQ

Progressive basin mixer, ceiling-mounted - 1,5 mt - EloQ

Mezclador progresivo de lavabo de techo - 1,5 mt - EloQ

Cromado • Chrome	126 710 1CR
Satinox	126 710 1ST
Night Sky	126 710 1NS
Pure White	126 710 1PW
Morning Mist	126 710 1MM
Gunmetal	126 710 1MG
Sunrise	126 710 1SR
Sunset	126 710 1SS

INT 170 1NO

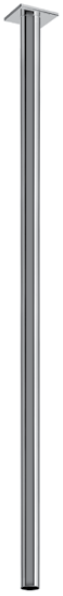

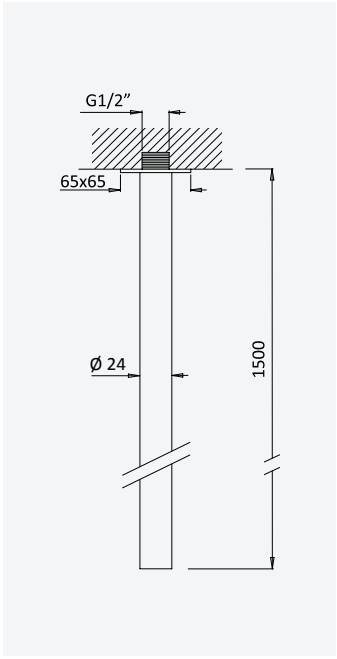

Bica de lavatório, montagem ao tecto - 1,5 mt - EloQ

Basin spout, ceiling-mounted - 1,5 mt - EloQ

Caño de lavabo de techo - 1,5 mt - EloQ

Cromado • Chrome	125 690 1CR
Satinox	125 690 1ST
Night Sky	125 690 1NS
Pure White	125 690 1PW
Morning Mist	125 690 1MM
Gunmetal	125 690 1MG
Sunrise	125 690 1SR
Sunset	125 690 1SS



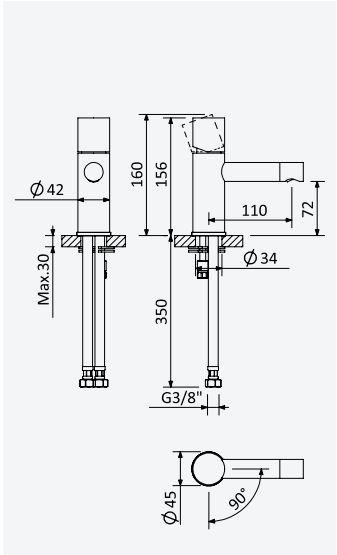

Monocomando de bidé

Bidet mixer

Monomando de bidé

Cromado • Chrome	101 100 0CR
Satinox	101 100 0ST
Night Sky	101 100 0NS
Pure White	101 100 0PW
Morning Mist	101 100 0MM
Gunmetal	101 100 0MG
Sunrise	101 100 0SR
Sunset	101 100 0SS

Opção: Com válvula clic-clac 1 1/4'' - Elo

Option: With push-open waste set 1 1/4'' - Elo

Opción: Con desagüe clic-clac 1 1/4'' - Elo

Cromado • Chrome	101 100 3CR
Satinox	101 100 3ST
Night Sky	101 100 3NS
Pure White	101 100 3PW
Morning Mist	101 100 3MM
Gunmetal	101 100 3MG
Sunrise	101 100 3SR
Sunset	101 100 3SS

BRUMA

Monocomando de bidé

Bidet mixer

Monomando de bidé



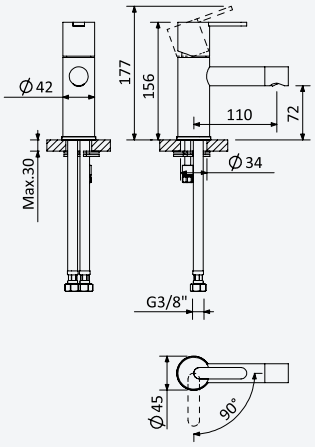

Cromado • Chrome	101 100 4CR
Satinox	101 100 4ST
Night Sky	101 100 4NS
Pure White	101 100 4PW
Morning Mist	101 100 4MM
Gunmetal	101 100 4MG
Sunrise	101 100 4SR
Sunset	101 100 4SS

Opção: Com válvula clic-clac 1 1/4" - Elo

Option: With push-open waste set 1 1/4" - Elo

Opción: Con desagüe clic-clac 1 1/4" - Elo

Cromado • Chrome	101 100 5CR
Satinox	101 100 5ST
Night Sky	101 100 5NS
Pure White	101 100 5PW
Morning Mist	101 100 5MM
Gunmetal	101 100 5MG
Sunrise	101 100 5SR
Sunset	101 100 5SS

Torneira para bidé WC, abertura 90°. Chuveiro em ABS - EloQ

Tap for bidet/toilets, 90° opening. ABS handshower - EloQ

Grifo para bidé WC, apertura 90°. Ducha en ABS - EloQ



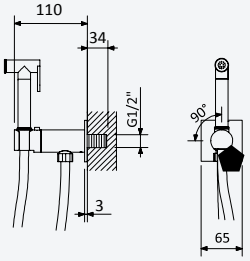

6 l/m
ABS

Cromado • Chrome	145 110 4CR

Opção: Chuveiro de mão em latão

Option: Brass handshower

Opción: Ducha de mano en latón

6 l/m
Latão • Brass • Latón

Cromado • Chrome	145 110 5CR
Satinox	145 110 5ST
Night Sky	145 110 5NS
Pure White	145 110 5PW
Morning Mist	145 110 5MM
Gunmetal	145 110 5MG
Sunrise	145 110 5SR
Sunset	145 110 5SS

LU

Misturadora para bidé WC, abertura progressiva 180°. Chuveiro em ABS - EloQ

Single lever mixer for bidet/toilets, 180° progressive opening. ABS hand-shower - EloQ

Mezclador de empotrar para bidé WC, apertura progresiva de 180°. Ducha en ABS - EloQ



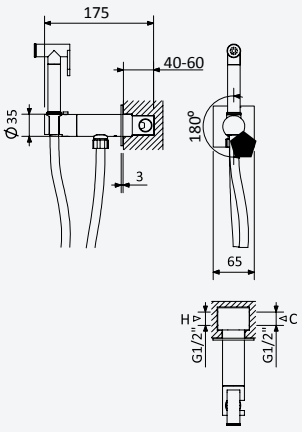

6 l/m
ABS

Cromado • Chrome	145 110 6CR
Night Sky	145 110 6NS

INT 500 2NO

Opção: Chuveiro de mão em latão

Option: Brass handshower

Opción: Ducha de mano en latón

6 l/m
Latão • Brass • Latón

Cromado • Chrome	145 110 7CR
Satinox	145 110 7ST
Night Sky	145 110 7NS
Pure White	145 110 7PW
Morning Mist	145 110 7MM
Gunmetal	145 110 7MG
Sunrise	145 110 7SR
Sunset	145 110 7SS

INT 500 2NO



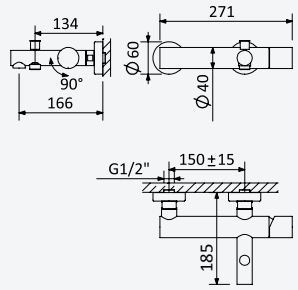





Monocomando de banheira

Single-lever bath/shower mixer

Monomando para baño y ducha

Cromado • Chrome	101 030 2CR
Satinox	101 030 2ST
Night Sky	101 030 2NS
Pure White	101 030 2PW
Morning Mist	101 030 2MM
Gunmetal	101 030 2MG
Sunrise	101 030 2SR
Sunset	101 030 2SS



Opção: Manípulo 2

Option: Lever 2

Opción: Mando 2

Cromado • Chrome	101 030 1CR
Satinox	101 030 1ST
Night Sky	101 030 1NS
Pure White	101 030 1PW
Morning Mist	101 030 1MM
Gunmetal	101 030 1MG
Sunrise	101 030 1SR
Sunset	101 030 1SS







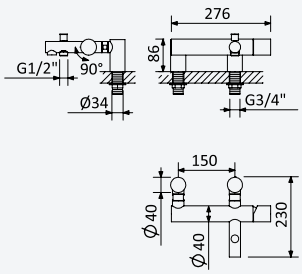



Monocomando de banheira, montagem em bancada

Rim mounted 2 hole Bath/shower mixer

Monomando para baño y ducha de encimera

Cromado • Chrome	101 720 2CR
Satinox	101 720 2ST
Night Sky	101 720 2NS
Pure White	101 720 2PW
Morning Mist	101 720 2MM
Gunmetal	101 720 2MG
Sunrise	101 720 2SR
Sunset	101 720 2SS



Opção: Manípulo 2

Option: Lever 2

Opción: Mando 2

Cromado • Chrome	101 720 1CR
Satinox	101 720 1ST
Night Sky	101 720 1NS
Pure White	101 720 1PW
Morning Mist	101 720 1MM
Gunmetal	101 720 1MG
Sunrise	101 720 1SR
Sunset	101 720 1SS





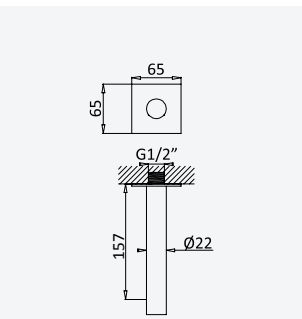

Bica de banheira, montagem à parede - EloinQ

Bath wall spout - EloinQ

Caño de bañera mural - EloinQ

Cromado • Chrome	145 640 6CR
Satinox	145 640 6ST
Night Sky	145 640 6NS
Pure White	145 640 6PW
Morning Mist	145 640 6MM
Gunmetal	145 640 6MG
Sunrise	145 640 6SR
Sunset	145 640 6SS

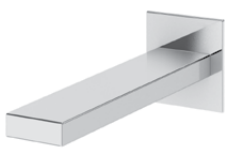

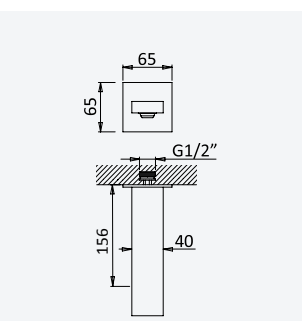

Bica de banheira, montagem à parede - FlatQ

Bath wall spout - FlatQ

Caño de bañera mural - FlatQ

Cromado • Chrome	145 641 6CR
Satinox	145 641 6ST
Night Sky	145 641 6NS
Pure White	145 641 6PW
Morning Mist	145 641 6MM
Gunmetal	145 641 6MG
Sunrise	145 641 6SR
Sunset	145 641 6SS

BRUMA



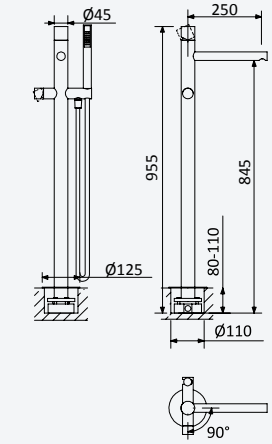



Monocomando de banheira e duche, montagem ao chão

Single-lever bath/shower mixer, floor-mounted

Monomando para baño y ducha de pie



Cromado • Chrome	101 800 2CR
Satinox	101 800 2ST
Night Sky	101 800 2NS
Pure White	101 800 2PW
Morning Mist	101 800 2MM
Gunmetal	101 800 2MG
Sunrise	101 800 2SR
Sunset	101 800 2SS



INT 320 1NO

Opção: Manípulo 2

Option: Lever 2

Opción: Mando 2



Cromado • Chrome	101 800 1CR
Satinox	101 800 1ST
Night Sky	101 800 1NS
Pure White	101 800 1PW
Morning Mist	101 800 1MM
Gunmetal	101 800 1MG
Sunrise	101 800 1SR
Sunset	101 800 1SS



INT 320 1NO



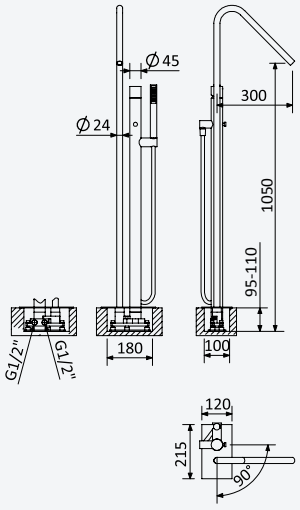



Monocomando de banheira e duche, montagem ao chão

Single-lever bath/shower mixer, floor-mounted

Monomando para baño y ducha de pie



Cromado • Chrome	101 070 2CR
Satinox	101 070 2ST
Night Sky	101 070 2NS
Pure White	101 070 2PW
Morning Mist	101 070 2MM
Gunmetal	101 070 2MG
Sunrise	101 070 2SR
Sunset	101 070 2SS



INT 330 1NO

Opção: Manípulo 2

Option: Lever 2

Opción: Mando 2



Cromado • Chrome	101 070 1CR
Satinox	101 070 1ST
Night Sky	101 070 1NS
Pure White	101 070 1PW
Morning Mist	101 070 1MM
Gunmetal	101 070 1MG
Sunrise	101 070 1SR
Sunset	101 070 1SS



INT 330 1NO

LU



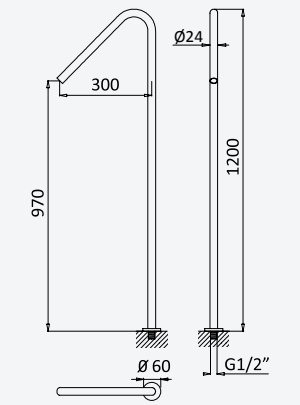

Bica de banheira, montagem ao chão

Bath spout, floor-mounted

Caño de bañera de pie

Cromado • Chrome	145 641 3CR
Satinox	145 641 3ST
Night Sky	145 641 3NS
Pure White	145 641 3PW
Morning Mist	145 641 3MM
Gunmetal	145 641 3MG
Sunrise	145 641 3SR
Sunset	145 641 3SS



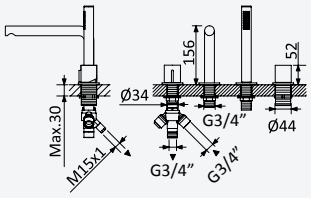

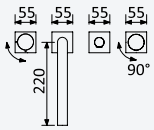

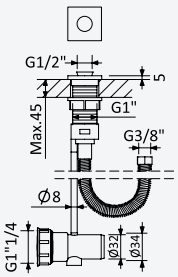



Monocomando de 4 furos para banheira, montagem à bancada

Deck-mounted 4-hole single-lever bath/shower mixer

Monomando para baño y ducha de repisa



Cromado • Chrome	101 200 3CR
Satinox	101 200 3ST
Night Sky	101 200 3NS
Pure White	101 200 3PW
Morning Mist	101 200 3MM
Gunmetal	101 200 3MG
Sunrise	101 200 3SR
Sunset	101 200 3SS

Opção: Manípulo 2

Option: Lever 2

Opción: Mando 2



Cromado • Chrome	101 200 4CR
Satinox	101 200 4ST
Night Sky	101 200 4NS
Pure White	101 200 4PW
Morning Mist	101 200 4MM
Gunmetal	101 200 4MG
Sunrise	101 200 4SR
Sunset	101 200 4SS

Sistema de escoamento com descarga, bicha Lux cinzenta e terminais à cor - Quadra

Integrated outlet for splash water, grey Lux shower hose with colored fittings - Quadra

Sumidero y conexión al desagüe, flexo Lux gris con accesorios de color - Quadra



Cromado • Chrome	161 003 1CR
Satinox	161 003 1ST
Night Sky	161 003 1NS
Pure White	161 003 1PW
Morning Mist	161 003 1MM
Gunmetal	161 003 1MG
Sunrise	161 003 1SR
Sunset	161 003 1SS



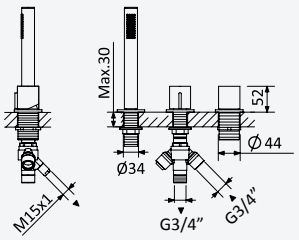

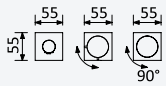

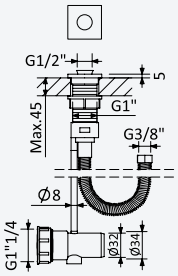



Monocomando de duche montagem à bancada, com chuveiro de mão Elo - 2 saídas

Deck mounted single lever shower mixer, with handshower set Elo - 2 outlets

Monomando para ducha de repisa con set de ducha de mano Elo - 2 salidas



Cromado • Chrome	101 300 3CR
Satinox	101 300 3ST
Night Sky	101 300 3NS
Pure White	101 300 3PW
Morning Mist	101 300 3MM
Gunmetal	101 300 3MG
Sunrise	101 300 3SR
Sunset	101 300 3SS

Opção: Manípulo 2

Option: Lever 2

Opción: Mando 2



Cromado • Chrome	101 300 4CR
Satinox	101 300 4ST
Night Sky	101 300 4NS
Pure White	101 300 4PW
Morning Mist	101 300 4MM
Gunmetal	101 300 4MG
Sunrise	101 300 4SR
Sunset	101 300 4SS

Sistema de escoamento com descarga, bicha Lux cinzenta e terminais à cor - Quadra

Integrated outlet for splash water, grey Lux shower hose with colored fittings - Quadra

Sumidero y conexión al desagüe, flexo Lux gris con accesorios de color - Quadra

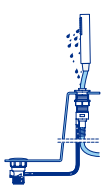

Cromado • Chrome	161 003 1CR
Satinox	161 003 1ST
Night Sky	161 003 1NS
Pure White	161 003 1PW
Morning Mist	161 003 1MM
Gunmetal	161 003 1MG
Sunrise	161 003 1SR
Sunset	161 003 1SS

BRUMA





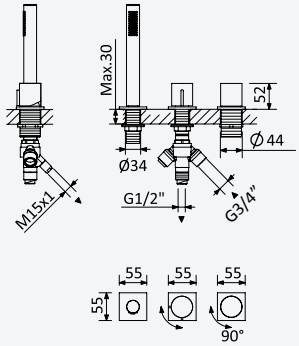

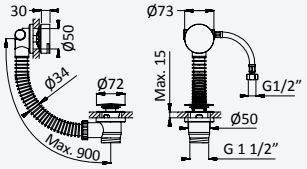

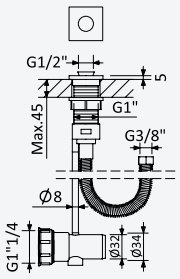



Sistema de banheira, montagem à bancada, com chuveiro mão Elo e válvula com bica de enchimento para banheira

Deck-mounted bath-shower set with Elo handshower and bath filler with waste and overflow

Sistema para baño y ducha de repisa con ducha de mano Elo y sistema de llenado y vaciado para bañeras



Cromado • Chrome	101 200 5CR
Satinox	101 200 5ST
Night Sky	101 200 5NS
Pure White	101 200 5PW
Morning Mist	101 200 5MM
Gunmetal	101 200 5MG
Sunrise	101 200 5SR
Sunset	101 200 5SS

Opção: Manípulo 2

Option: Lever 2

Opción: Mando 2



Cromado • Chrome	101 520 1CR
Satinox	101 520 1ST
Night Sky	101 520 1NS
Pure White	101 520 1PW
Morning Mist	101 520 1MM
Gunmetal	101 520 1MG
Sunrise	101 520 1SR
Sunset	101 520 1SS

Sistema de escoamento com descarga, bicha Lux cinzenta e terminais à cor - Quadra

Integrated outlet for splash water, grey Lux shower hose with colored fittings - Quadra

Sumidero y conexión al desagüe, flexo Lux gris con accesorios de color - Quadra

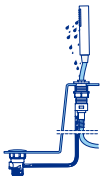

Cromado • Chrome	161 003 1CR
Satinox	161 003 1ST
Night Sky	161 003 1NS
Pure White	161 003 1PW
Morning Mist	161 003 1MM
Gunmetal	161 003 1MG
Sunrise	161 003 1SR
Sunset	161 003 1SS

LU





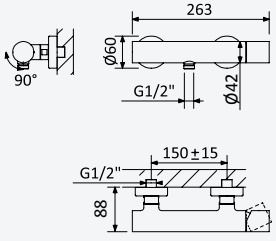



Monocomando de duche

Single-lever shower mixer

Monomando de ducha



Cromado • Chrome	101 310 3CR
Satinox	101 310 3ST
Night Sky	101 310 3NS
Pure White	101 310 3PW
Morning Mist	101 310 3MM
Gunmetal	101 310 3MG
Sunrise	101 310 3SR
Sunset	101 310 3SS

Opção: Manípulo 2

Option: Lever 2

Opción: Mando 2



Cromado • Chrome	101 310 4CR
Satinox	101 310 4ST
Night Sky	101 310 4NS
Pure White	101 310 4PW
Morning Mist	101 310 4MM
Gunmetal	101 310 4MG
Sunrise	101 310 4SR
Sunset	101 310 4SS

BRUMA AirEcoDrop



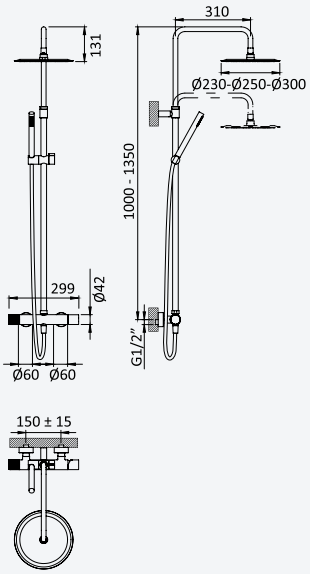



Sistema de duche com braço ajustável, chuveiro de Ø230mm em ABS e rampa de duche

Shower system for wall mounting with adjustable ABS head shower Ø230mm and shower rail

Sistema de ducha, con brazo para ducha de Ø230mm en ABS, ajustable en altura y barra de ducha



Cromado • Chrome	101 651 2CR
Night Sky	101 651 2NS
Pure White	101 651 2PW



Opção: Manípulo 2

Option: Lever 2

Opción: Mando 2



Cromado • Chrome	101 651 1CR
Night Sky	101 651 1NS
Pure White	101 651 1PW

Sistema de duche com braço ajustável, chuveiro de Ø250mm em Inox e rampa de duche

Shower system for wall mounting with adjustable Inox head shower Ø250mm and shower rail

Sistema de ducha, con brazo para ducha de Ø250mm en Inox, ajustable en altura y barra de ducha



Cromado • Chrome	101 652 2CR
Satinox	101 652 2ST
Night Sky	101 652 2NS
Pure White	101 652 2PW
Morning Mist	101 652 2MM
Gunmetal	101 652 2MG
Sunrise	101 652 2SR
Sunset	101 652 2SS



Opção: Manípulo 2

Option: Lever 2

Opción: Mando 2



Cromado • Chrome	101 652 1CR
Satinox	101 652 1ST
Night Sky	101 652 1NS
Pure White	101 652 1PW
Morning Mist	101 652 1MM
Gunmetal	101 652 1MG
Sunrise	101 652 1SR
Sunset	101 652 1SS

Sistema de duche com braço ajustável, chuveiro de Ø300mm em Inox e rampa de duche

Shower system for wall mounting with adjustable Inox head shower Ø300mm and shower rail

Sistema de ducha, con brazo para ducha de Ø300mm en Inox, ajustable en altura y barra de ducha



Cromado • Chrome	101 653 2CR
Satinox	101 653 2ST
Night Sky	101 653 2NS
Pure White	101 653 2PW
Morning Mist	101 653 2MM
Gunmetal	101 653 2MG
Sunrise	101 653 2SR
Sunset	101 653 2SS



Opção: Manípulo 2

Option: Lever 2

Opción: Mando 2



Cromado • Chrome	101 653 1CR
Satinox	101 653 1ST
Night Sky	101 653 1NS
Pure White	101 653 1PW
Morning Mist	101 653 1MM
Gunmetal	101 653 1MG
Sunrise	101 653 1SR
Sunset	101 653 1SS

BRUMA

BRUMA AirEcoDrop



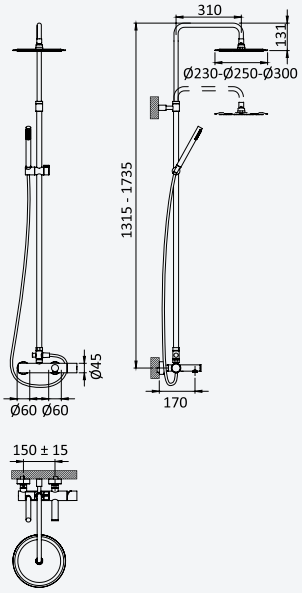

Sistema de banheira, com braço ajustável, chuveiro de Ø230mm em ABS e rampa de duche

Bath-shower system for wall mounting, with adjustable ABS head shower Ø230mm and shower rail

Sistema de Baño-ducha, con brazo para ducha de Ø230mm en ABS, ajustable en altura y barra de ducha





Cromado • Chrome	101 262 2CR
Night Sky	101 262 2NS
Pure White	101 262 2PW

Opção: Manípulo 2

Option: Lever 2

Opción: Mando 2



Cromado • Chrome	101 262 1CR
Night Sky	101 262 1NS
Pure White	101 262 1PW

Sistema de banheira, com braço ajustável, chuveiro de Ø250mm em inox e rampa de duche

Bath-shower system for wall mounting, with adjustable Inox head shower Ø250mm and shower rail

Sistema de Baño-ducha, con brazo para ducha de Ø250mm en Inox, ajustable en altura y barra de ducha





Cromado • Chrome	101 260 2CR
Satinox	101 260 2ST
Night Sky	101 260 2NS
Pure White	101 260 2PW
Morning Mist	101 260 2MM
Gunmetal	101 260 2MG
Sunrise	101 260 2SR
Sunset	101 260 2SS

Opção: Manípulo 2

Option: Lever 2

Opción: Mando 2



Cromado • Chrome	101 260 1CR
Satinox	101 260 1ST
Night Sky	101 260 1NS
Pure White	101 260 1PW
Morning Mist	101 260 1MM
Gunmetal	101 260 1MG
Sunrise	101 260 1SR
Sunset	101 260 1SS

Sistema de banheira com braço ajustável, chuveiro de Ø300mm em inox e rampa de duche

Bath-shower system, for wall mounting, with adjustable Inox head shower Ø300mm and shower rail

Sistema de Baño-ducha, con brazo para ducha de Ø300mm en Inox, ajustable en altura y barra de ducha





Cromado • Chrome	101 261 2CR
Satinox	101 261 2ST
Night Sky	101 261 2NS
Pure White	101 261 2PW
Morning Mist	101 261 2MM
Gunmetal	101 261 2MG
Sunrise	101 261 2SR
Sunset	101 261 2SS

Opção: Manípulo 2

Option: Lever 2

Opción: Mando 2



Cromado • Chrome	101 261 1CR
Satinox	101 261 1ST
Night Sky	101 261 1NS
Pure White	101 261 1PW
Morning Mist	101 261 1MM
Gunmetal	101 261 1MG
Sunrise	101 261 1SR
Sunset	101 261 1SS



LU



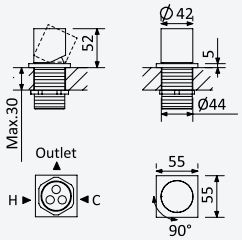

Monocomando de montagem à bancada, com 1 saída, para banheira

Deck-mounted single lever mixer, with 1 outlet for bathtub

Mezclador monomando sobre encimera, con 1 salida para baño y ducha

Cromado • Chrome	101 930 2CR
Satinox	101 930 2ST
Night Sky	101 930 2NS
Pure White	101 930 2PW
Morning Mist	101 930 2MM
Gunmetal	101 930 2MG
Sunrise	101 930 2SR
Sunset	101 930 2SS

Opção: Manípulo 2

Option: Lever 2

Opción: Mando 2

Cromado • Chrome	101 930 1CR
Satinox	101 930 1ST
Night Sky	101 930 1NS
Pure White	101 930 1PW
Morning Mist	101 930 1MM
Gunmetal	101 930 1MG
Sunrise	101 930 1SR
Sunset	101 930 1SS

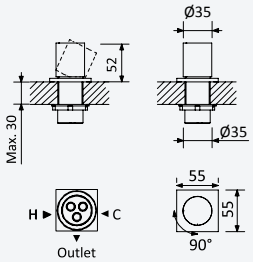

Monocomando de montagem à bancada, com 1 saída, para lavatório

Deck-mounted single lever mixer, with 1 outlet, for basin

Mezclador monomando sobre encimera, con 1 salida, para lavabo

Cromado • Chrome	101 000 0CR
Satinox	101 000 0ST
Night Sky	101 000 0NS
Pure White	101 000 0PW
Morning Mist	101 000 0MM
Gunmetal	101 000 0MG
Sunrise	101 000 0SR
Sunset	101 000 0SS

Opção: Manípulo 2

Option: Lever 2

Opción: Mando 2

Cromado • Chrome	101 000 1CR
Satinox	101 000 1ST
Night Sky	101 000 1NS
Pure White	101 000 1PW
Morning Mist	101 000 1MM
Gunmetal	101 000 1MG
Sunrise	101 000 1SR
Sunset	101 000 1SS





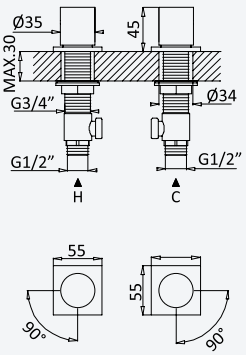

Misturadora de 2 furos, montagem à bancada, com 1 saída

2 hole deck-mounted mixer, with 1 outlet

Mezclador bimando de repisa de 2 orificios, con 1 salida

Cromado • Chrome	101 940 2CR
Satinox	101 940 2ST
Night Sky	101 940 2NS
Pure White	101 940 2PW
Morning Mist	101 940 2MM
Gunmetal	101 940 2MG
Sunrise	101 940 2SR
Sunset	101 940 2SS

Opção: Manípulo 2

Option: Lever 2

Opción: Mando 2

Cromado • Chrome	101 940 1CR
Satinox	101 940 1ST
Night Sky	101 940 1NS
Pure White	101 940 1PW
Morning Mist	101 940 1MM
Gunmetal	101 940 1MG
Sunrise	101 940 1SR
Sunset	101 940 1SS

BRUMA





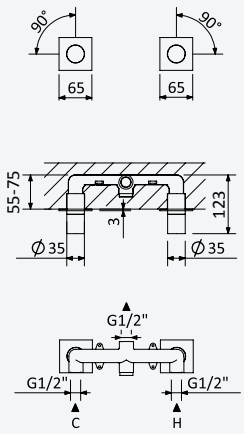

Misturadora embutida de 2 furos, com 1 saída

2 hole concealed mixer, with 1 outlet

Mezclador bimando empotrable de 2 orificios, con 1 salida

Cromado • Chrome	101 950 2CR
Satinox	101 950 2ST
Night Sky	101 950 2NS
Pure White	101 950 2PW
Morning Mist	101 950 2MM
Gunmetal	101 950 2MG
Sunrise	101 950 2SR
Sunset	101 950 2SS

200 150 2NO

Opção: Manípulo 2

Option: Lever 2

Opcíon: Mando 2

Cromado • Chrome	101 950 1CR
Satinox	101 950 1ST
Night Sky	101 950 1NS
Pure White	101 950 1PW
Morning Mist	101 950 1MM
Gunmetal	101 950 1MG
Sunrise	101 950 1SR
Sunset	101 950 1SS

200 150 2NO



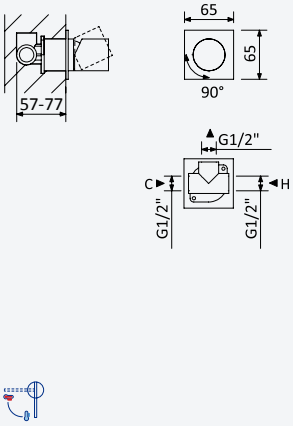

Monocomando embutido com 1 saída

Concealed single lever mixer with 1 outlet

Monomando empotrable con 1 salida

Cromado • Chrome	101 120 2CR
Satinox	101 120 2ST
Night Sky	101 120 2NS
Pure White	101 120 2PW
Morning Mist	101 120 2MM
Gunmetal	101 120 2MG
Sunrise	101 120 2SR
Sunset	101 120 2SS

200 140 1NO

Opção: Manípulo 2

Option: Lever 2

Opcíon: Mando 2

Cromado • Chrome	101 120 1CR
Satinox	101 120 1ST
Night Sky	101 120 1NS
Pure White	101 120 1PW
Morning Mist	101 120 1MM
Gunmetal	101 120 1MG
Sunrise	101 120 1SR
Sunset	101 120 1SS

200 140 1NO

LU



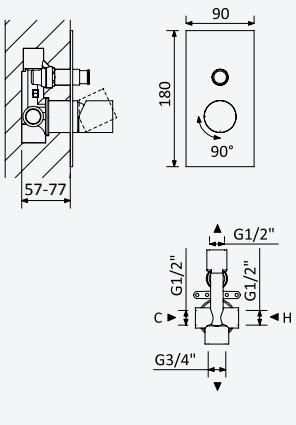

Monocomando embutido com 2 saídas

Concealed single lever mixer with 2 outlets

Monomando empotrable con 2 salidas

Cromado • Chrome	101 130 2CR
Satinox	101 130 2ST
Night Sky	101 130 2NS
Pure White	101 130 2PW
Morning Mist	101 130 2MM
Gunmetal	101 130 2MG
Sunrise	101 130 2SR
Sunset	101 130 2SS

200 210 1NO

Opção: Manípulo 2

Option: Lever 2

Opcíon: Mando 2

Cromado • Chrome	101 130 1CR
Satinox	101 130 1ST
Night Sky	101 130 1NS
Pure White	101 130 1PW
Morning Mist	101 130 1MM
Gunmetal	101 130 1MG
Sunrise	101 130 1SR
Sunset	101 130 1SS

200 210 1NO

Monocomando embutido horizontal, com 2 saídas

Concealed horizontal single lever mixer, with 2 outlets

Monomando empotrable horizontal, con 2 salidas



Cromado • Chrome	101 162 2CR
Satinox	101 162 2ST
Night Sky	101 162 2NS
Pure White	101 162 2PW
Morning Mist	101 162 2MM
Gunmetal	101 162 2MG
Sunrise	101 162 2SR
Sunset	101 162 2SS

200 220 1NO

Opção: Manípulo 2

Option: Lever 2

Opción: Mando 2



Cromado • Chrome	101 162 1CR
Satinox	101 162 1ST
Night Sky	101 162 1NS
Pure White	101 162 1PW
Morning Mist	101 162 1MM
Gunmetal	101 162 1MG
Sunrise	101 162 1SR
Sunset	101 162 1SS

200 220 1NO

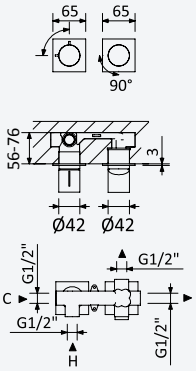

Monocomando embutido horizontal, com 3 saídas

Concealed horizontal single lever mixer, with 3 outlets

Monomando empotrable horizontal, con 3 salidas



Cromado • Chrome	101 142 2CR
Satinox	101 142 2ST
Night Sky	101 142 2NS
Pure White	101 142 2PW
Morning Mist	101 142 2MM
Gunmetal	101 142 2MG
Sunrise	101 142 2SR
Sunset	101 142 2SS

200 220 2NO

Opção: Manípulo 2

Option: Lever 2

Opción: Mando 2



Cromado • Chrome	101 142 1CR
Satinox	101 142 1ST
Night Sky	101 142 1NS
Pure White	101 142 1PW
Morning Mist	101 142 1MM
Gunmetal	101 142 1MG
Sunrise	101 142 1SR
Sunset	101 142 1SS

200 220 2NO

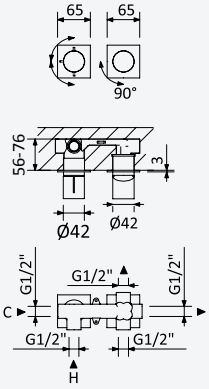



BRUMA

Monocomando embutido de 2 saídas, com chuveiro de mão

Concealed single lever 2 outlets mixer, with handshower set

Monomando empotrable de 2 salidas, con set de ducha de mano



Cromado • Chrome	101 280 2CR
Satinox	101 280 2ST
Night Sky	101 280 2NS
Pure White	101 280 2PW
Morning Mist	101 280 2MM
Gunmetal	101 280 2MG
Sunrise	101 280 2SR
Sunset	101 280 2SS

200 240 1NO

Opção: Manípulo 2

Option: Lever 2

Opción: Mando 2

Cromado • Chrome	101 280 1CR
Satinox	101 280 1ST
Night Sky	101 280 1NS
Pure White	101 280 1PW
Morning Mist	101 280 1MM
Gunmetal	101 280 1MG
Sunrise	101 280 1SR
Sunset	101 280 1SS

200 240 1NO

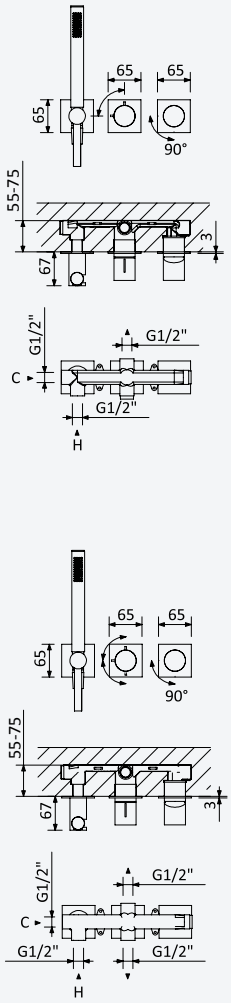

Monocomando embutido de 3 saídas, com chuveiro de mão

Concealed single lever 3 outlets mixer, with handshower set

Monomando empotrable de 3 salidas, con set de ducha de mano

Cromado • Chrome	101 200 2CR
Satinox	101 200 2ST
Night Sky	101 200 2NS
Pure White	101 200 2PW
Morning Mist	101 200 2MM
Gunmetal	101 200 2MG
Sunrise	101 200 2SR
Sunset	101 200 2SS

200 240 2NO

Opção: Manípulo 2

Option: Lever 2

Opción: Mando 2

Cromado • Chrome	101 200 1CR
Satinox	101 200 1ST
Night Sky	101 200 1NS
Pure White	101 200 1PW
Morning Mist	101 200 1MM
Gunmetal	101 200 1MG
Sunrise	101 200 1SR
Sunset	101 200 1SS

200 240 2NO

A

6l/m

LU

Misturadora termostática embutida de 2 saídas, com chuveiro de mão - VenusQ

Thermostatic concealed 2 outlets mixer, with handshower set - VenusQ

Mezclador termostático empotrable de 2 salidas, con set de ducha de mano - VenusQ

Cromado • Chrome	187 200 1CR
Satinox	187 200 1ST
Night Sky	187 200 1NS
Pure White	187 200 1PW
Morning Mist	187 200 1MM
Gunmetal	187 200 1MG
Sunrise	187 200 1SR
Sunset	187 200 1SS

INT 630 1NO

Misturadora termostática embutida de 3 saídas, com chuveiro de mão - VenusQ

Thermostatic concealed 3 outlets mixer, with handshower set - VenusQ

Mezclador termostático empotrable de 3 salidas, con set de ducha de mano - VenusQ

Cromado • Chrome	187 280 1CR
Satinox	187 280 1ST
Night Sky	187 280 1NS
Pure White	187 280 1PW
Morning Mist	187 280 1MM
Gunmetal	187 280 1MG
Sunrise	187 280 1SR
Sunset	187 280 1SS

INT 630 2NO



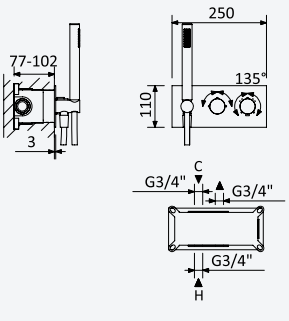

A+

6l/m

38°

VERNET

Monocomando embutido com bica de banheira e chuveiro de mão Elo

Concealed single lever mixer, with bath spout and handshower set Elo

Monomando empotrable con caño de bañera y set de ducha de mano Elo

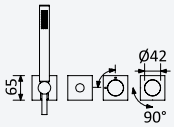

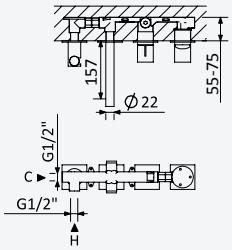

Cromado • Chrome	101 100 2CR
Satinox	101 100 2ST
Night Sky	101 100 2NS
Pure White	101 100 2PW
Morning Mist	101 100 2MM
Gunmetal	101 100 2MG
Sunrise	101 100 2SR
Sunset	101 100 2SS

200 300 1NO

Opção: Manípulo 2

Option: Lever 2

Opción: Mando 2

Cromado • Chrome	101 100 1CR
Satinox	101 100 1ST
Night Sky	101 100 1NS
Pure White	101 100 1PW
Morning Mist	101 100 1MM
Gunmetal	101 100 1MG
Sunrise	101 100 1SR
Sunset	101 100 1SS

200 300 1NO



Monocomando embutido de 3 saídas, com bica de banheira e chuveiro de mão Elo

Concealed single lever 3 outlets mixer, with bath spout and handshower set Elo

Monomando empotrable de 3 salidas con caño de bañera y set de ducha de mano Elo

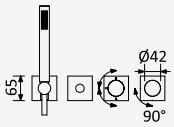

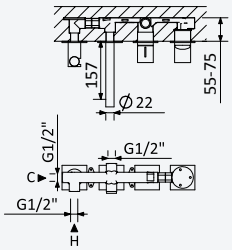

Cromado • Chrome	101 090 2CR
Satinox	101 090 2ST
Night Sky	101 090 2NS
Pure White	101 090 2PW
Morning Mist	101 090 2MM
Gunmetal	101 090 2MG
Sunrise	101 090 2SR
Sunset	101 090 2SS

200 300 2NO

Opção: Manípulo 2

Option: Lever 2

Opción: Mando 2

Cromado • Chrome	101 090 1CR
Satinox	101 090 1ST
Night Sky	101 090 1NS
Pure White	101 090 1PW
Morning Mist	101 090 1MM
Gunmetal	101 090 1MG
Sunrise	101 090 1SR
Sunset	101 090 1SS

200 300 2NO

BRUMA



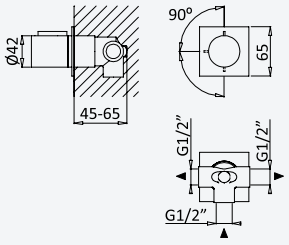

Inversor com 2 saídas
Diverter with 2 outlets
Inversor con 2 salidas

Cromado • Chrome	101 310 0CR
Satinox	101 310 0ST
Night Sky	101 310 0NS
Pure White	101 310 0PW
Morning Mist	101 310 0MM
Gunmetal	101 310 0MG
Sunrise	101 310 0SR
Sunset	101 310 0SS

INT 400 1NO

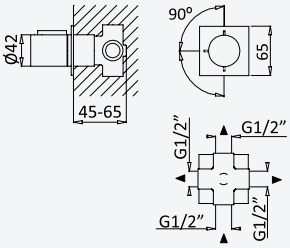

Inversor com 3 saídas
Diverter with 3 outlets
Inversor con 3 salidas

Cromado • Chrome	101 310 1CR
Satinox	101 310 1ST
Night Sky	101 310 1NS
Pure White	101 310 1PW
Morning Mist	101 310 1MM
Gunmetal	101 310 1MG
Sunrise	101 310 1SR
Sunset	101 310 1SS

INT 400 2NO

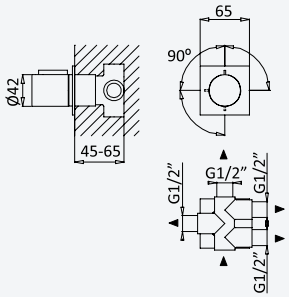

Inversor com 4 saídas
Diverter with 4 outlets
Inversor con 4 salidas

Cromado • Chrome	101 310 2CR
Satinox	101 310 2ST
Night Sky	101 310 2NS
Pure White	101 310 2PW
Morning Mist	101 310 2MM
Gunmetal	101 310 2MG
Sunrise	101 310 2SR
Sunset	101 310 2SS

INT 400 3NO

BRUMA AirEcoDrop



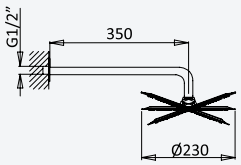

Sistema embutido de duche com chuveiro de parede em ABS Ø230 mm
Concealed shower set with ABS shower head Ø230 mm
Sistema de ducha empotrado con alcachofa de ducha en ABS Ø230 mm



Cromado • Chrome	101 762 2CR
Night Sky	101 762 2NS
Pure White	101 762 2PW

200 140 1NO

LU

Opção: Manípulo 2
Option: Lever 2
Opción: Mando 2



Cromado • Chrome	101 762 1CR
Night Sky	101 762 1NS
Pure White	101 762 1PW

200 140 1NO



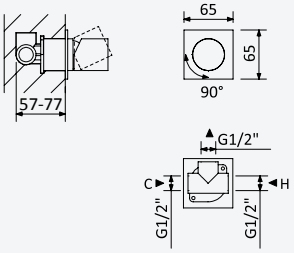



BRUMA AirEcoDrop





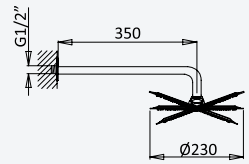

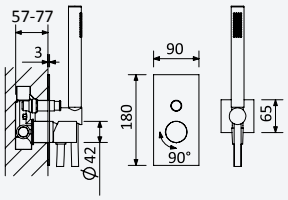

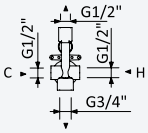



Sistema embutido de duche com chuveiro de parede em ABS Ø230 mm e kit de chuveiro mão Elo

Concealed shower set with ABS shower head Ø230 mm and Elo hand-shower set

Sistema de ducha empotrado con alcachofa de ducha en ABS Ø230 mm y set de ducha de mano Elo







Cromado • Chrome	101 764 2CR
Night Sky	101 764 2NS
Pure White	101 764 2PW

200 210 1NO

Opção: Manípulo 2

Option: Lever 2

Opción: Mando 2

Cromado • Chrome	101 764 1CR
Night Sky	101 764 1NS
Pure White	101 764 1PW

200 210 1NO

BRUMA AirEcoDrop





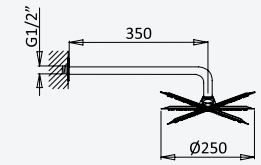

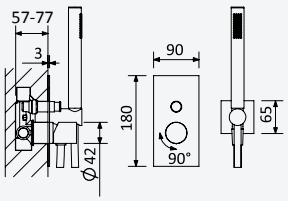

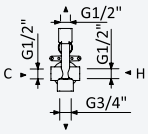

Sistema embutido de duche com chuveiro de parede Ø250 mm em Inox e kit de chuveiro mão Elo

Concealed shower set with Inox shower head Ø250 mm and Elo hand-shower set

Sistema de ducha empotrado con alcachofa de ducha Ø250 mm en Inox y set de ducha de mano Elo







Cromado • Chrome	101 765 2CR
Satinox	101 765 2ST
Night Sky	101 765 2NS
Pure White	101 765 2PW
Morning Mist	101 765 2MM
Gunmetal	101 765 2MG
Sunrise	101 765 2SR
Sunset	101 765 2SS

200 210 1NO

Opção: Manípulo 2

Option: Lever 2

Opción: Mando 2

Cromado • Chrome	101 765 1CR
Satinox	101 765 1ST
Night Sky	101 765 1NS
Pure White	101 765 1PW
Morning Mist	101 765 1MM
Gunmetal	101 765 1MG
Sunrise	101 765 1SR
Sunset	101 765 1SS

200 210 1NO

BRUMA

BRUMA AirEcoDrop





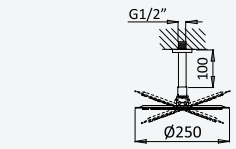

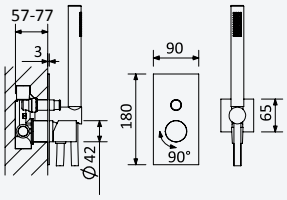

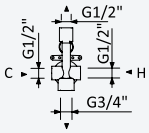



Sistema embutido de duche com chuveiro de tecto Ø250 mm em inox e braço 100 mm, kit de chuveiro mão Elo

Concealed shower set with inox shower head Ø250 mm with ceiling shower arm 100 mm, Elo handshower set

Sistema de ducha empotrado con alcachofa de ducha Ø250 mm en inox, brazo de techo 100 mm y set de ducha de mano Elo



Cromado • Chrome	101 561 2CR
Satinox	101 561 2ST
Night Sky	101 561 2NS
Pure White	101 561 2PW
Morning Mist	101 561 2MM
Gunmetal	101 561 2MG
Sunrise	101 561 2SR
Sunset	101 561 2SS

200 210 1NO

Opção: Manípulo 2

Option: Lever 2

Opción: Mando 2



Cromado • Chrome	101 561 1CR
Satinox	101 561 1ST
Night Sky	101 561 1NS
Pure White	101 561 1PW
Morning Mist	101 561 1MM
Gunmetal	101 561 1MG
Sunrise	101 561 1SR
Sunset	101 561 1SS

200 210 1NO

BRUMA AirEcoDrop







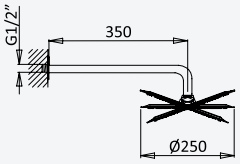

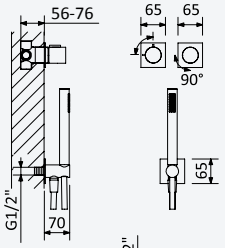

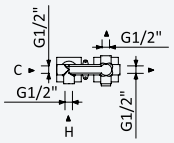



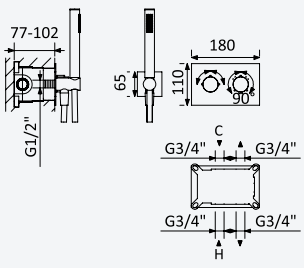

Sistema embutido de duche horizontal, com chuveiro de parede Ø250 mm em Inox e kit de chuveiro mão separado Elo

Concealed horizontal shower set with Inox shower head Ø250 mm and separate handshower set Elo

Sistema de ducha empotrado horizontal, con alcachofa de ducha Ø250 mm en Inox y set de ducha de mano separado Elo



Cromado • Chrome	101 753 2CR
Satinox	101 753 2ST
Night Sky	101 753 2NS
Pure White	101 753 2PW
Morning Mist	101 753 2MM
Gunmetal	101 753 2MG
Sunrise	101 753 2SR
Sunset	101 753 2SS

200 220 1NO

Opção: Manípulo 2

Option: Lever 2

Opción: Mando 2



Cromado • Chrome	101 753 1CR
Satinox	101 753 1ST
Night Sky	101 753 1NS
Pure White	101 753 1PW
Morning Mist	101 753 1MM
Gunmetal	101 753 1MG
Sunrise	101 753 1SR
Sunset	101 753 1SS

200 220 1NO

Opção: Misturadora termostática - VenusQ

Option: Thermostatic mixer - VenusQ

Opcíon: Mezclador termostático - VenusQ



Cromado • Chrome	187 783 1CR
Satinox	187 783 1ST
Night Sky	187 783 1NS
Pure White	187 783 1PW
Morning Mist	187 783 1MM
Gunmetal	187 783 1MG
Sunrise	187 783 1SR
Sunset	187 783 1SS

INT 610 1NO



BRUMA AirEcoDrop







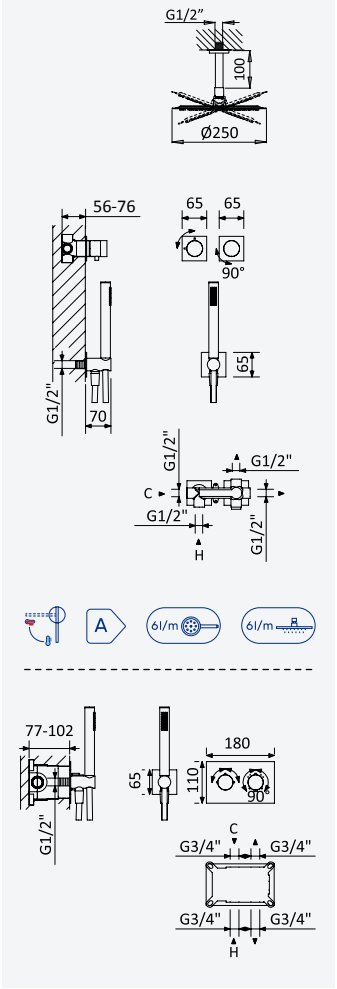

Sistema embutido de duche horizontal, com chuveiro de tecto Ø250 mm em Inox e kit de chuveiro mão separado Elo

Concealed horizontal shower set with Inox shower head Ø250 mm, ceiling shower arm 100 mm and separate handshower set Elo

Sistema de ducha empotrado horizontal, con alcachofa de ducha Ø250 mm en Inox, brazo de techo 100 mm y set de ducha de mano separado Elo



Cromado • Chrome	101 663 2CR
Satinox	101 663 2ST
Night Sky	101 663 2NS
Pure White	101 663 2PW
Morning Mist	101 663 2MM
Gunmetal	101 663 2MG
Sunrise	101 663 2SR
Sunset	101 663 2SS

200 220 1NO

Opção: Manípulo 2

Option: Lever 2

Opción: Mando 2



Cromado • Chrome	101 663 1CR
Satinox	101 663 1ST
Night Sky	101 663 1NS
Pure White	101 663 1PW
Morning Mist	101 663 1MM
Gunmetal	101 663 1MG
Sunrise	101 663 1SR
Sunset	101 663 1SS

200 220 1NO

Opção: Misturadora termostática - VenusQ

Option: Thermostatic mixer - VenusQ

Opcíon: Mezclador termostático - VenusQ



Cromado • Chrome	187 563 1CR
Satinox	187 563 1ST
Night Sky	187 563 1NS
Pure White	187 563 1PW
Morning Mist	187 563 1MM
Gunmetal	187 563 1MG
Sunrise	187 563 1SR
Sunset	187 563 1SS

38° VERNET A+

INT 610 1NO

BRUMA AirEcoDrop





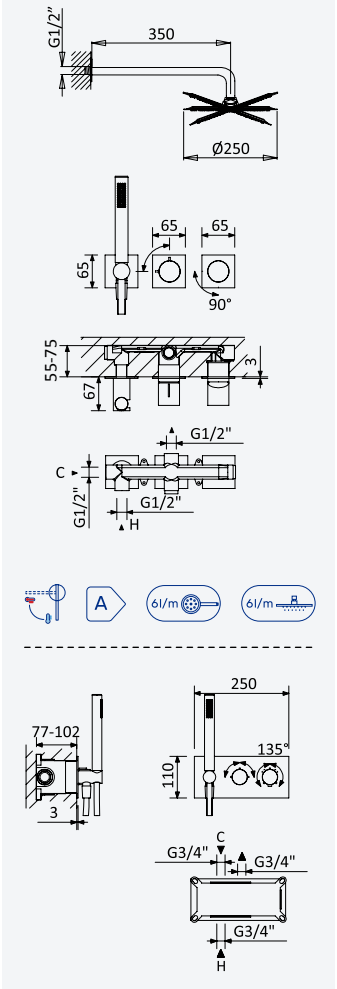

Sistema embutido de duche com chuveiro de parede Ø250 mm em inox e kit de chuveiro mão Elo

Concealed shower set with inox shower head Ø250 mm and Elo handshower set

Sistema de ducha empotrado con alcachofa de ducha Ø250 mm en inox y set de ducha de mano Elo



Cromado • Chrome	101 583 2CR
Satinox	101 583 2ST
Night Sky	101 583 2NS
Pure White	101 583 2PW
Morning Mist	101 583 2MM
Gunmetal	101 583 2MG
Sunrise	101 583 2SR
Sunset	101 583 2SS

200 240 1NO

Opção: Manípulo 2

Option: Lever 2

Opción: Mando 2



Cromado • Chrome	101 583 1CR
Satinox	101 583 1ST
Night Sky	101 583 1NS
Pure White	101 583 1PW
Morning Mist	101 583 1MM
Gunmetal	101 583 1MG
Sunrise	101 583 1SR
Sunset	101 583 1SS

200 240 1NO

Opção: Misturadora termostática - VenusQ

Option: Thermostatic mixer - VenusQ

Opcíon: Mezclador termostático - VenusQ



Cromado • Chrome	187 483 1CR
Satinox	187 483 1ST
Night Sky	187 483 1NS
Pure White	187 483 1PW
Morning Mist	187 483 1MM
Gunmetal	187 483 1MG
Sunrise	187 483 1SR
Sunset	187 483 1SS

38° VERNET A+

INT 630 1NO

BRUMA

BRUMA AirEcoDrop





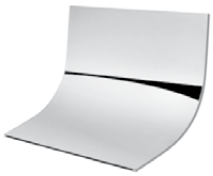



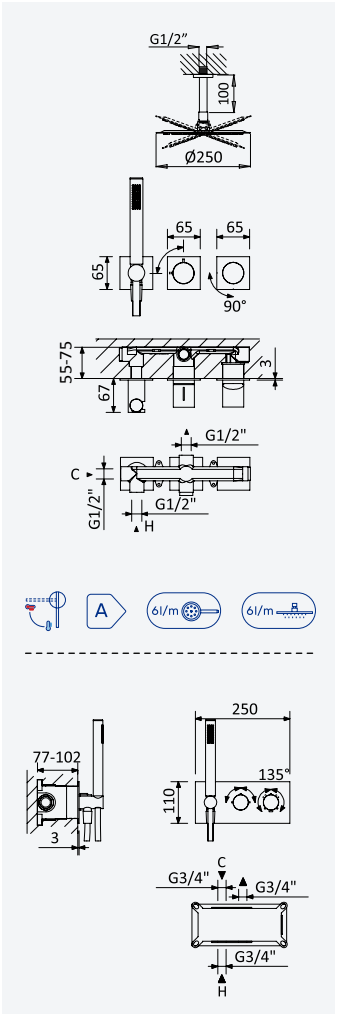

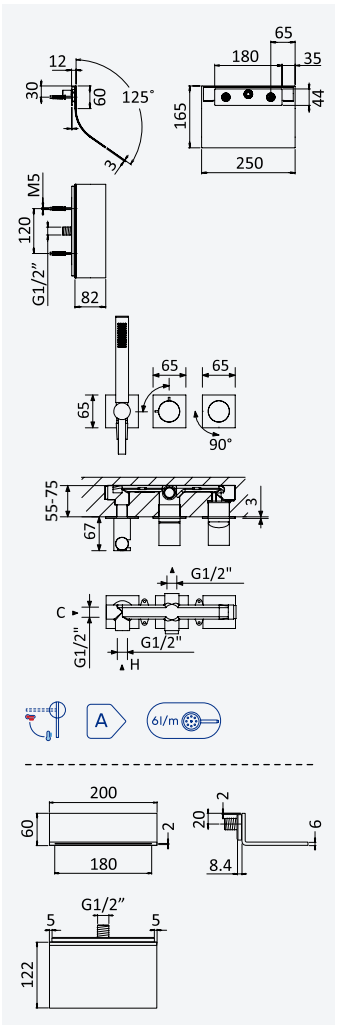

Sistema embutido de duche com chuveiro de tecto Ø250 mm em inox e braço 100 mm, kit de chuveiro mão Elo

Concealed shower set with inox shower head Ø250 mm with ceiling shower arm 100 mm, Elo handshower set

Sistema de ducha empotrado con alcachofa de ducha Ø250 mm en inox, brazo de techo 100 mm, set de ducha de mano Elo

Cromado • Chrome	101 581 2CR
Satinox	101 581 2ST
Night Sky	101 581 2NS
Pure White	101 581 2PW
Morning Mist	101 581 2MM
Gunmetal	101 581 2MG
Sunrise	101 581 2SR
Sunset	101 581 2SS

200 240 1NO

Opção: Manípulo 2

Option: Lever 2

Opción: Mando 2

Cromado • Chrome	101 581 1CR
Satinox	101 581 1ST
Night Sky	101 581 1NS
Pure White	101 581 1PW
Morning Mist	101 581 1MM
Gunmetal	101 581 1MG
Sunrise	101 581 1SR
Sunset	101 581 1SS

200 240 1NO

Opção: Misturadora termostática - VenusQ

Option: Thermostatic mixer - VenusQ

Opcíon: Mezclador termostático - VenusQ

Cromado • Chrome	187 490 1CR
Satinox	187 490 1ST
Night Sky	187 490 1NS
Pure White	187 490 1PW
Morning Mist	187 490 1MM
Gunmetal	187 490 1MG
Sunrise	187 490 1SR
Sunset	187 490 1SS

38° VERNET A+

INT 630 1NO

Sistema embutido de duche com chuveiro de cascata Luna em inox 250 mm e kit de chuveiro mão

Concealed shower set with Luna inox cascade shower 250 mm and handshower set

Sistema de ducha empotrado con alcachofa Luna de cascada 250 mm, en inox y set de ducha de mano

Cromado • Chrome	101 589 2CR
Night Sky	101 589 2NS
Pure White	101 589 2PW
Morning Mist	101 589 2MM

200 240 1NO

Opção: Manípulo 2

Option: Lever 2

Opción: Mando 2

Cromado • Chrome	101 589 1CR
Night Sky	101 589 1NS
Pure White	101 589 1PW
Morning Mist	101 589 1MM

200 240 1NO

Sistema embutido de duche com chuveiro de cascata Flat em inox 200 mm e kit de chuveiro mão

Concealed shower set with Flat inox cascade shower 200 mm and handshower set

Sistema de ducha empotrado con alcachofa Flat de cascada 200 mm, en inox y set de ducha de mano

Cromado • Chrome	101 588 2CR
Night Sky	101 588 2NS
Pure White	101 588 2PW
Morning Mist	101 588 2MM

200 240 1NO

Opção: Manípulo 2

Option: Lever 2

Opción: Mando 2

Cromado • Chrome	101 588 1CR
Night Sky	101 588 1NS
Pure White	101 588 1PW
Morning Mist	101 588 1MM

200 240 1NO

LU



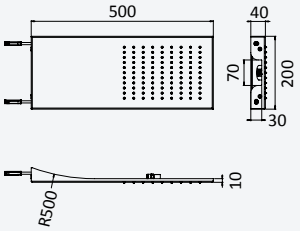

Sistema embutido de duche com chuveiro Line (Chuva) e chuveiro de mão separado Elo

Concealed shower set with Line shower (Rain) and separate handshower set Elo

Sistema de ducha empotrado con ducha Line (Lluvia) y set de ducha de mano separado Elo



Cromado • Chrome	101 415 2CR
Satinox	101 415 2ST
Night Sky	101 415 2NS
Pure White	101 415 2PW
Morning Mist	101 415 2MM

200 220 1NO



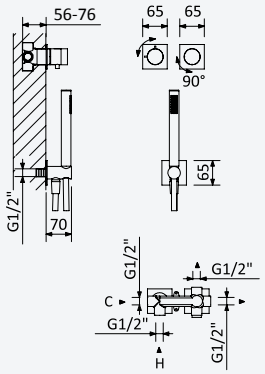

Opção: Manípulo 2

Option: Lever 2

Opción: Mando 2



Cromado • Chrome	101 415 1CR
Satinox	101 415 1ST
Night Sky	101 415 1NS
Pure White	101 415 1PW
Morning Mist	101 415 1MM

200 220 1NO







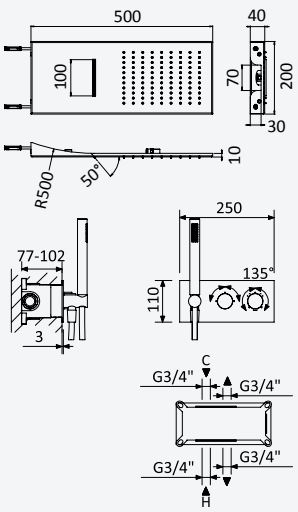

Sistema termostático embutido de duche com chuveiro Line Cascade (Chuva/Cascata) e chuveiro mão - VenusQ

Thermostatic concealed shower set with Line Cascade shower (Rain/Cascade) and handshower set - VenusQ

Sistema de ducha termostático empotrado con ducha Line Cascade (Lluvia/Cascada) y set de ducha de mano - VenusQ



Cromado • Chrome	187 485 2CR
Night Sky	187 485 2NS
Pure White	187 485 2PW
Morning Mist	187 485 2MM

INT 630 2NO



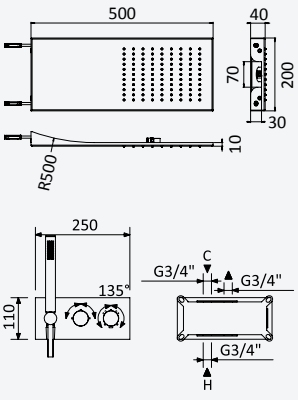

Opção: Chuveiro fixo Line (Chuva)

Option: Shower head Line (Rain)

Opcíon: Alcachofa de ducha Line (Lluvia)



Cromado • Chrome	187 484 2CR
Satinox	187 484 2ST
Night Sky	187 484 2NS
Pure White	187 484 2PW
Morning Mist	187 484 2MM

INT 630 1NO

BRUMA





LU

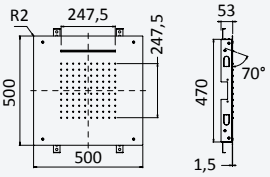

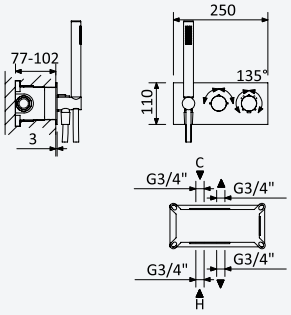

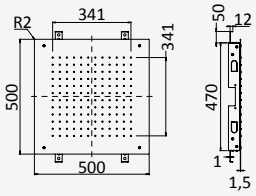

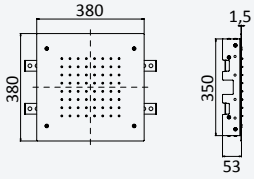

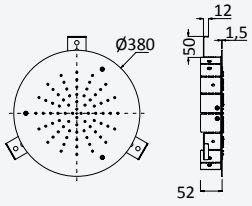

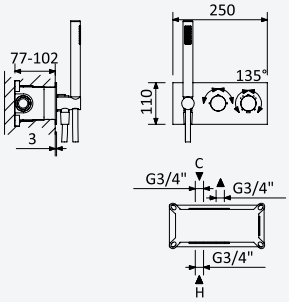



A+ 6l/m

Sistema termostático embutido de duche com chuveiro de tecto (Chuva/Cascata) e chuveiro mão - VenusQ

Thermostatic concealed shower set with overhead shower (Rain/Cascade) and handshower set - VenusQ

Sistema de ducha termostático empotrado con ducha instalación en el techo (Lluvia/Cascada) y set de ducha de mano - VenusQ



Cromado • Chrome	187 488 2CR
Night Sky	187 488 2NS
Pure White	187 488 2PW
Morning Mist	187 488 2MM

INT 630 2NO

Opção: Chuveiro em INOX, de embutir no tecto 500x500 mm (Chuva)

Option: Steel shower head for ceiling installation, 500x500 mm (Rain)

Opcíon: Rociador de ducha, en INOX, a techo 500x500 mm (Lluvia)



Cromado • Chrome	187 487 2CR
Night Sky	187 487 2NS
Pure White	187 487 2PW
Morning Mist	187 487 2MM

INT 630 1NO

Opção: Chuveiro em INOX, de embutir no tecto 380x380 mm (Chuva)

Option: Steel shower head for ceiling installation, 380x380 mm (Rain)

Opcíon: Rociador de ducha, en INOX, a techo 380x380 mm (Lluvia)



Cromado • Chrome	187 486 2CR
Night Sky	187 486 2NS
Pure White	187 486 2PW
Morning Mist	187 486 2MM

INT 630 1NO

Opção: Chuveiro em INOX, de embutir no tecto Ø380 mm (Chuva)

Option: Steel shower head for ceiling installation, Ø380 mm (Rain)

Opcíon: Rociador de ducha, en INOX, a techo Ø380 mm (Lluvia)



Cromado • Chrome	187 489 2CR
Night Sky	187 489 2NS
Pure White	187 489 2PW
Morning Mist	187 489 2MM

INT 630 1NO

BRUMA AirEcoDrop





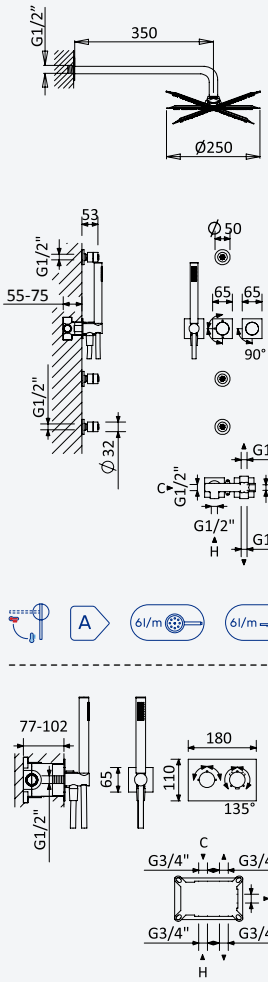

Sistema embutido de duche, com chuveiro de parede Ø250 mm em inox, 3 jets e kit de chuveiro mão separado Elo

Concealed shower set, with inox shower head Ø250 mm, 3 jets and separate handshower set Elo

Sistema de ducha empotrado, con alcachofa de ducha Ø250 mm en inox, 3 jets y set de ducha de mano separado Elo



Cromado • Chrome	101 783 2CR
Satinox	101 783 2ST
Night Sky	101 783 2NS
Pure White	101 783 2PW
Morning Mist	101 783 2MM
Gunmetal	101 783 2MG
Sunrise	101 783 2SR
Sunset	101 783 2SS

200 220 2NO

Opção: Manípulo 2

Option: Lever 2

Opción: Mando 2



Cromado • Chrome	101 783 1CR
Satinox	101 783 1ST
Night Sky	101 783 1NS
Pure White	101 783 1PW
Morning Mist	101 783 1MM
Gunmetal	101 783 1MG
Sunrise	101 783 1SR
Sunset	101 783 1SS

200 220 2NO

Opção: Misturadora termostática - VenusQ

Option: Thermostatic mixer - VenusQ

Opcíon: Mezclador termostático - VenusQ



Cromado • Chrome	187 633 1CR
Satinox	187 633 1ST
Night Sky	187 633 1NS
Pure White	187 633 1PW
Morning Mist	187 633 1MM
Gunmetal	187 633 1MG
Sunrise	187 633 1SR
Sunset	187 633 1SS

38° VERNET A+

INT 610 2NO

BRUMA AirEcoDrop







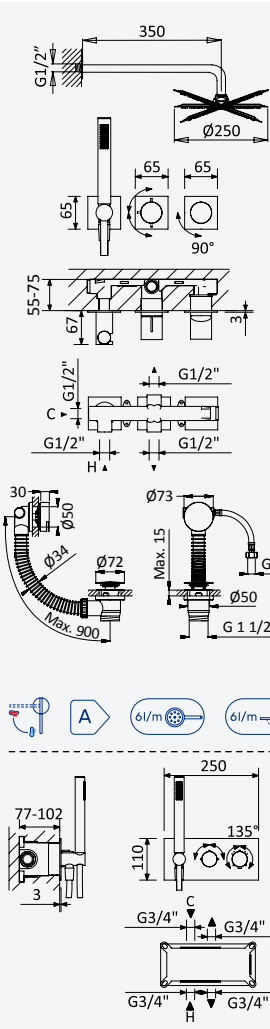

Sistema embutido de banheira com chuveiro de parede Ø250 mm, kit de chuveiro mão Elo e válvula com bica de enchimento para banheira

Concealed bath-shower set with shower head Ø250 mm, Elo hand-shower set and bath filler with waste and overflow

Sistema de baño y ducha empotrado con alcachofa de ducha Ø250 mm, set de ducha de mano Elo y sistema de llenado y vaciado para bañeras



Cromado/Chrome	101 363 2CR
Satinox	101 363 2ST
Night Sky	101 363 2NS
Pure White	101 363 2PW
Morning Mist	101 363 2MM
Gunmetal	101 363 2MG
Sunrise	101 363 2SR
Sunset	101 363 2SS

200 240 2NO

Opção: Manípulo 2

Option: Lever 2

Opción: Mando 2



Cromado/Chrome	101 363 1CR
Satinox	101 363 1ST
Night Sky	101 363 1NS
Pure White	101 363 1PW
Morning Mist	101 363 1MM
Gunmetal	101 363 1MG
Sunrise	101 363 1SR
Sunset	101 363 1SS

200 240 2NO

Opção: Misturadora termostática - VenusQ

Option: Thermostatic mixer - VenusQ

Opcíon: Mezclador termostático - VenusQ



Cromado/Chrome	187 433 1CR
Satinox	187 433 1ST
Night Sky	187 433 1NS
Pure White	187 433 1PW
Morning Mist	187 433 1MM
Gunmetal	187 433 1MG
Sunrise	187 433 1SR
Sunset	187 433 1SS

38° VERNET A+

INT 630 2NO

BRUMA

BRUMA AirEcoDrop







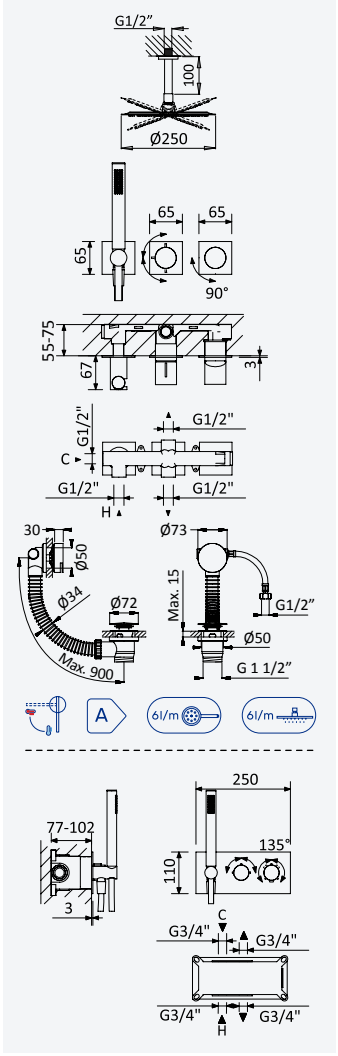

Sistema embutido de banheira com chuveiro de tecto Ø250 mm e braço 100 mm, kit de chuveiro mão Elo e válvula com bica de enchimento para banheira

Concealed bath-shower set with shower head Ø250 mm, ceiling shower arm 100 mm, Elo handshower set and bath filler with waste and overflow

Sistema de baño y ducha empotrado con alcachofa de ducha Ø250 mm con brazo de techo 100 mm, set de ducha de mano Elo y sistema de llenado y vaciado para bañeras



Cromado • Chrome	101 360 2CR
Satinox	101 360 2ST
Night Sky	101 360 2NS
Pure White	101 360 2PW
Morning Mist	101 360 2MM
Gunmetal	101 360 2MG
Sunrise	101 360 2SR
Sunset	101 360 2SS

200 240 2NO

Opção: Manípulo 2

Option: Lever 2

Opción: Mando 2



Cromado • Chrome	101 360 1CR
Satinox	101 360 1ST
Night Sky	101 360 1NS
Pure White	101 360 1PW
Morning Mist	101 360 1MM
Gunmetal	101 360 1MG
Sunrise	101 360 1SR
Sunset	101 360 1SS

200 240 2NO

Opção: Misturadora termostática - VenusQ

Option: Thermostatic mixer - VenusQ

Opcíon: Mezclador termostático - VenusQ



Cromado • Chrome	187 340 1CR
Satinox	187 340 1ST
Night Sky	187 340 1NS
Pure White	187 340 1PW
Morning Mist	187 340 1MM
Gunmetal	187 340 1MG
Sunrise	187 340 1SR
Sunset	187 340 1SS

38° VERNET A+

INT 630 2NO

BRUMA AirEcoDrop





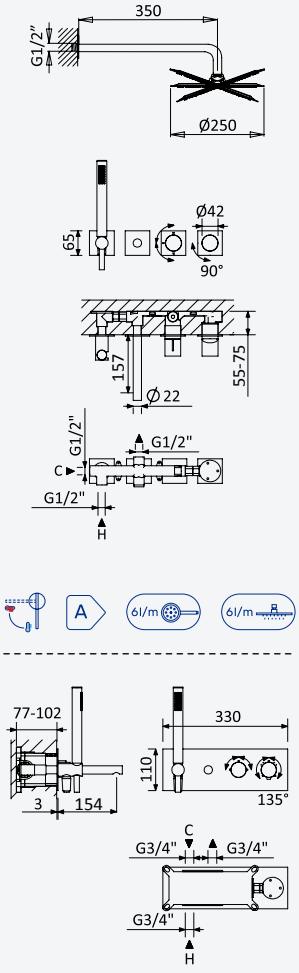

Sistema embutido de banheira, com chuveiro de parede Ø250 mm, chuveiro mão Elo e bica de banheira

Concealed bath-shower set, with shower head Ø250 mm, Elo handshower and bath spout

Sistema de baño y ducha empotrado, con alcachofa de ducha Ø250 mm, ducha de mano Elo y caño de bañera



Cromado • Chrome	101 311 2CR
Satinox	101 311 2ST
Night Sky	101 311 2NS
Pure White	101 311 2PW
Morning Mist	101 311 2MM
Gunmetal	101 311 2MG
Sunrise	101 311 2SR
Sunset	101 311 2SS

200 300 2NO

Opção: Manípulo 2

Option: Lever 2

Opción: Mando 2



Cromado • Chrome	101 311 1CR
Satinox	101 311 1ST
Night Sky	101 311 1NS
Pure White	101 311 1PW
Morning Mist	101 311 1MM
Gunmetal	101 311 1MG
Sunrise	101 311 1SR
Sunset	101 311 1SS

200 300 2NO

Opção: Misturadora termostática - VenusQ

Option: Thermostatic mixer - VenusQ

Opcíon: Mezclador termostático - VenusQ



Cromado • Chrome	187 373 1CR
Satinox	187 373 1ST
Night Sky	187 373 1NS
Pure White	187 373 1PW
Morning Mist	187 373 1MM
Gunmetal	187 373 1MG
Sunrise	187 373 1SR
Sunset	187 373 1SS

38° VERNET A+

INT 640 2NO

LU

BRUMA AirEcoDrop







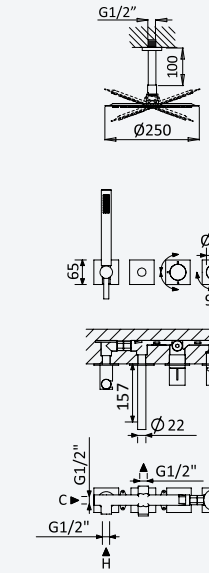

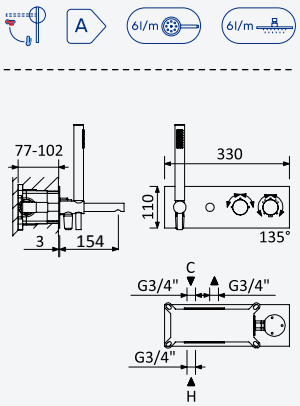

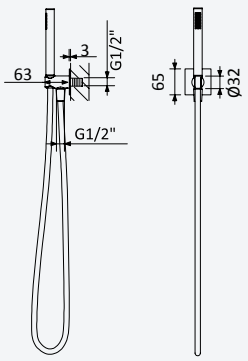

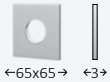

Sistema embutido de banheira, com chuveiro de tecto Ø250 mm, braço 100 mm, chuveiro mão Elo e bica de banheira

Concealed bath-shower set, with shower head Ø250 mm, ceiling shower arm 100 mm, Elo handshower and bath spout

Sistema de baño y ducha empotrado, con alcachofa de ducha Ø250 mm con brazo de techo 100 mm, ducha de mano Elo y caño de bañera



Cromado • Chrome	101 341 2CR
Satinox	101 341 2ST
Night Sky	101 341 2NS
Pure White	101 341 2PW
Morning Mist	101 341 2MM
Gunmetal	101 341 2MG
Sunrise	101 341 2SR
Sunset	101 341 2SS

200 300 2NO

Opção: Manípulo 2

Option: Lever 2

Opción: Mando 2



Cromado • Chrome	101 341 1CR
Satinox	101 341 1ST
Night Sky	101 341 1NS
Pure White	101 341 1PW
Morning Mist	101 341 1MM
Gunmetal	101 341 1MG
Sunrise	101 341 1SR
Sunset	101 341 1SS

200 300 2NO

Opção: Misturadora termostática - VenusQ

Option: Thermostatic mixer - VenusQ

Opcíon: Mezclador termostático - VenusQ



Cromado • Chrome	187 380 1CR
Satinox	187 380 1ST
Night Sky	187 380 1NS
Pure White	187 380 1PW
Morning Mist	187 380 1MM
Gunmetal	187 380 1MG
Sunrise	187 380 1SR
Sunset	187 380 1SS



INT 640 2NO

Conjunto de duche com curva de saída, bicha Lux 175cm e chuveiro de mão Elo em ABS - FlowQ

Shower set with outlet elbow, Lux hose 175cm and ABS Elo handshower - FlowQ

Conjunto de ducha con codo de salida, flexo Lux 175cm y ducha de mano Elo en ABS - FlowQ

Cromado • Chrome	145 593 6CR
Night Sky	145 593 6NS

Opção: Chuveiro de mão Elo em latão

Option: Brass Elo handshower

Opcíon: Ducha de mano Elo en latón



Cromado • Chrome	145 593 7CR
Night Sky	145 593 7NS
Pure White	145 593 7PW
Morning Mist	145 593 7MM
Gunmetal	145 593 7MG
Sunrise	145 593 7SR
Sunset	145 593 7SS

Opção: Chuveiro de mão Body&Soul

Option: Body&Soul handshower

Opcíon: Ducha de mano Body&Soul



Cromado / Pure White 145 593 8CR



BRUMA



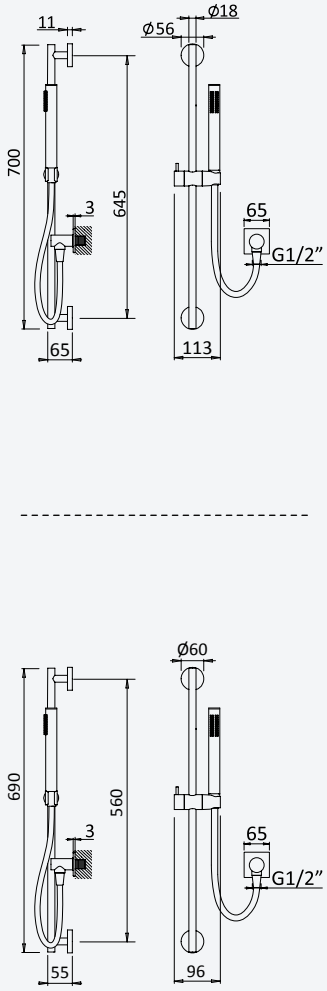

Conjunto de duche com curva de saída, rampa EloX, bicha Lux 175cm e chuveiro de mão Elo em ABS - FlowQ

Shower set with outlet elbow, EloX Shower rail, Lux hose 175cm and Elo ABS handshower - FlowQ

Conjunto de ducha con codo de salida, barra de ducha EloX, flexo Lux 175cm y ducha de mano Elo en ABS - FlowQ

Cromado • Chrome	145 579 1CR
Night Sky	145 579 1NS

Conjunto de duche com curva de saída, rampa em latão EloX, bicha Lux 175cm e chuveiro de mão Elo em latão - FlowQ

Shower set with outlet elbow, EloX brass shower rail, Lux hose 175cm and Elo brass handshower - FlowQ

Conjunto de ducha con codo de salida, barra de ducha EloX en latón, flexo Lux 175cm y ducha de mano Elo en latón - FlowQ

Cromado • Chrome	145 575 2CR
Satinox	145 575 2ST
Night Sky	145 575 2NS
Pure White	145 575 2PW
Morning Mist	145 575 2MM
Gunmetal	145 575 2MG
Sunrise	145 575 2SR
Sunset	145 575 2SS



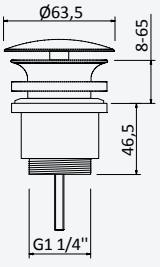

Válvula Clic-clac 1 1/4" com e sem respiro

Push-open waste set 1 1/4" with or without overflow

Válvula de desagüe clic-clac 1 1/4" con o sin rebosadero

Cromado • Chrome	150 590 2CR
Satinox	150 590 2ST
Night Sky	150 590 2NS
Pure White	150 590 2PW
Morning Mist	150 590 2MM
Gunmetal	150 590 2MG
Sunrise	150 590 2SR
Sunset	150 590 2SS

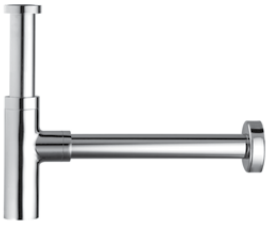

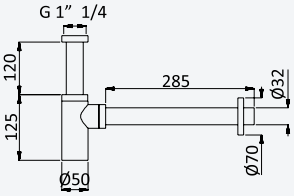

Sifão de 1 1/4" - Elo

Bottle trap, 1 1/4" - Elo

Sifón de lavabo 1 1/4" - Elo

Cromado • Chrome	137 000 1CR
Satinox	137 000 1ST
Night Sky	137 000 1NS
Pure White	137 000 1PW
Morning Mist	137 000 1MM
Gunmetal	137 000 1MG
Sunrise	137 000 1SR
Sunset	137 000 1SS

LU



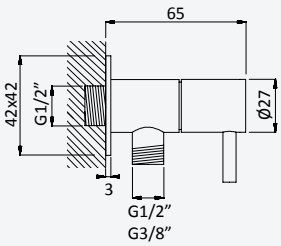

Torneira de esquadria 3/8" - EloQ

3/8" angle tap with connection - EloQ

Llave de corte 3/8" - EloQ

Cromado • Chrome	125 280 2CR
Satinox	125 280 2ST
Night Sky	125 280 2NS
Pure White	125 280 2PW
Morning Mist	125 280 2MM
Gunmetal	125 280 2MG
Sunrise	125 280 2SR
Sunset	125 280 2SS

Torneira de esquadria 1/2" - EloQ

1/2" angle tap with connection - EloQ

Llave de corte 1/2" - EloQ

Cromado • Chrome	125 200 2CR
Satinox	125 200 2ST
Night Sky	125 200 2NS
Pure White	125 200 2PW
Morning Mist	125 200 2MM
Gunmetal	125 200 2MG
Sunrise	125 200 2SR
Sunset	125 200 2SS



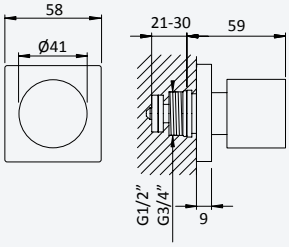

Torneira de passagem 1/2" - EliteQ

Stop Valve 1/2" - EliteQ

Llave de paso 1/2" - EliteQ

Cromado • Chrome	180 590 1CR
Satinox	180 590 1ST
Night Sky	180 590 1NS
Pure White	180 590 1PW
Morning Mist	180 590 1MM
Gunmetal	180 590 1MG
Sunrise	180 590 1SR
Sunset	180 590 1SS

Torneira de passagem 3/4" - EliteQ

Stop Valve 3/4" - EliteQ

Llave de paso 3/4" - EliteQ

Cromado • Chrome	180 590 2CR
Satinox	180 590 2ST
Night Sky	180 590 2NS
Pure White	180 590 2PW
Morning Mist	180 590 2MM
Gunmetal	180 590 2MG
Sunrise	180 590 2SR
Sunset	180 590 2SS



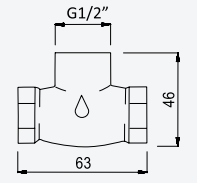

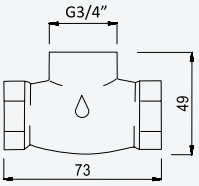

Caixa de passagem, para passador - 1/2"

Concealed body for stop valve - 1/2"

Elemento empotrado para llave de paso - 1/2"

156 745 0NO

Caixa de passagem, para passador - 3/4"

Concealed body for stop valve - 3/4"

Elemento empotrado para llave de paso - 3/4"

156 745 1NO





BLUELINE

Leaf

LF

BRUMA



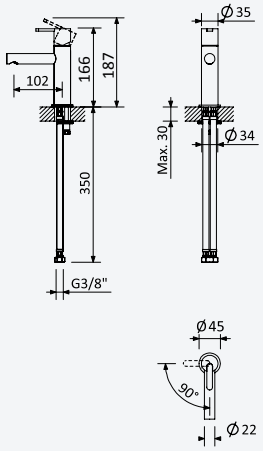

Monocomando de lavatório

Basin mixer

Monomando de lavabo

	1	2
Cromado • Chrome	167 000 7CR	167 000 8CR
Satinox	167 000 7ST	167 000 8ST
● Night Sky	167 000 7NS	167 000 8NS
Pure White	167 000 7PW	167 000 8PW
Morning Mist	167 000 7MM	167 000 8MM
Gunmetal	167 000 7MG	167 000 8MG
● Sunrise	167 000 7SR	167 000 8SR
Sunset	167 000 7SS	167 000 8SS
Latão Envelhecido • Old Brass • Latón Viejo	167 000 7LE	167 000 8LE
Gunmetal PVD	167 000 7GM	167 000 8GM
Sunrise PVD	167 000 7PR	167 000 8PR
Sunset PVD	167 000 7PS	167 000 8PS
Gold PVD	167 000 7PO	167 000 8PO

	3	4
Cromado • Chrome	167 000 9CR	167 001 0CR
Satinox	167 000 9ST	167 001 0ST
Night Sky	167 000 9NS	167 001 0NS
Pure White	167 000 9PW	167 001 0PW
Morning Mist	167 000 9MM	167 001 0MM
Gunmetal	167 000 9MG	167 001 0MG
Sunrise	167 000 9SR	167 001 0SR
Sunset	167 000 9SS	167 001 0SS
Gunmetal PVD	167 000 9GM	167 001 0GM
Sunrise PVD	167 000 9PR	167 001 0PR
Sunset PVD	167 000 9PS	167 001 0PS
Gold PVD	167 000 9PO	167 001 0PO



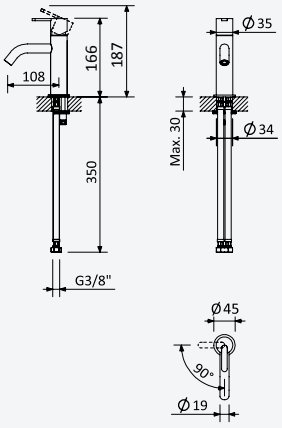

Monocomando de lavatório

Basin mixer

Monomando de lavabo

	1	2
Cromado • Chrome	167 001 1CR	167 001 2CR
Satinox	167 001 1ST	167 001 2ST
● Night Sky	167 001 1NS	167 001 2NS
Pure White	167 001 1PW	167 001 2PW
Morning Mist	167 001 1MM	167 001 2MM
Gunmetal	167 001 1MG	167 001 2MG
● Sunrise	167 001 1SR	167 001 2SR
Sunset	167 001 1SS	167 001 2SS
Latão Envelhecido • Old Brass • Latón Viejo	167 001 1LE	167 001 2LE
Gunmetal PVD	167 001 1GM	167 001 2GM
Sunrise PVD	167 001 1PR	167 001 2PR
Sunset PVD	167 001 1PS	167 001 2PS
Gold PVD	167 001 1PO	167 001 2PO

	3	4
Cromado • Chrome	167 001 3CR	167 001 4CR
Satinox	167 001 3ST	167 001 4ST
Night Sky	167 001 3NS	167 001 4NS
Pure White	167 001 3PW	167 001 4PW
Morning Mist	167 001 3MM	167 001 4MM
Gunmetal	167 001 3MG	167 001 4MG
Sunrise	167 001 3SR	167 001 4SR
Sunset	167 001 3SS	167 001 4SS
Gunmetal PVD	167 001 3GM	167 001 4GM
Sunrise PVD	167 001 3PR	167 001 4PR
Sunset PVD	167 001 3PS	167 001 4PS
Gold PVD	167 001 3PO	167 001 4PO

LF



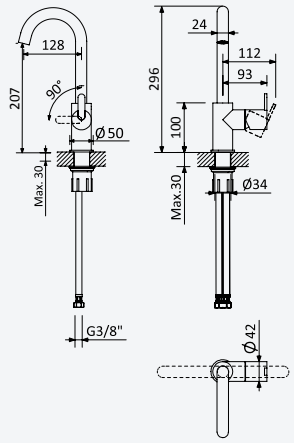

Monocomando de lavatório, bica giratória

Basin mixer, swivel spout

Monomando de lavabo, caño giratorio

	1	2
Cromado • Chrome	167 710 1CR	167 710 2CR
Satinox	167 710 1ST	167 710 2ST
Night Sky	167 710 1NS	167 710 2NS
Pure White	167 710 1PW	167 710 2PW
Morning Mist	167 710 1MM	167 710 2MM
Gunmetal	167 710 1MG	167 710 2MG
Sunrise	167 710 1SR	167 710 2SR
Sunset	167 710 1SS	167 710 2SS

	3	4
Cromado • Chrome	167 001 5CR	167 001 6CR
Satinox	167 001 5ST	167 001 6ST
Night Sky	167 001 5NS	167 001 6NS
Pure White	167 001 5PW	167 001 6PW
Morning Mist	167 001 5MM	167 001 6MM
Gunmetal	167 001 5MG	167 001 6MG
Sunrise	167 001 5SR	167 001 6SR
Sunset	167 001 5SS	167 001 6SS



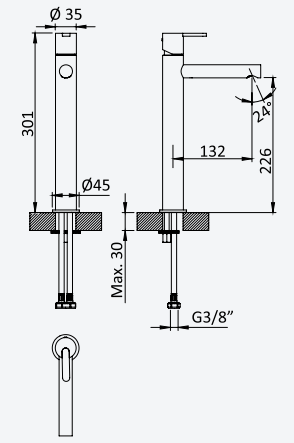

Monocomando de lavatório, para lavatórios altos

Basin mixer for free-standing basins

Monomando alto para lavabo

		1	2
	Cromado • Chrome	167 001 7CR	167 000 4CR
	Satinox	167 001 7ST	167 000 4ST
●	Night Sky	167 001 7NS	167 000 4NS
	Pure White	167 001 7PW	167 000 4PW
	Morning Mist	167 001 7MM	167 000 4MM
	Gunmetal	167 001 7MG	167 000 4MG
●	Sunrise	167 001 7SR	167 000 4SR
	Sunset	167 001 7SS	167 000 4SS
	Latão Envelhecido • Old Brass • Latón Viejo	167 001 7LE	167 000 4LE
	Gunmetal PVD	167 001 7GM	167 000 4GM
	Sunrise PVD	167 001 7PR	167 000 4PR
	Sunset PVD	167 001 7PS	167 000 4PS
	Gold PVD	167 001 7PO	167 000 4PO

	3	4
Cromado • Chrome	167 001 8CR	167 001 9CR
Satinox	167 001 8ST	167 001 9ST
Night Sky	167 001 8NS	167 001 9NS
Pure White	167 001 8PW	167 001 9PW
Morning Mist	167 001 8MM	167 001 9MM
Gunmetal	167 001 8MG	167 001 9MG
Sunrise	167 001 8SR	167 001 9SR
Sunset	167 001 8SS	167 001 9SS
Gunmetal PVD	167 001 8GM	167 001 9GM
Sunrise PVD	167 001 8PR	167 001 9PR
Sunset PVD	167 001 8PS	167 001 9PS
Gold PVD	167 001 8PO	167 001 9PO

BRUMA



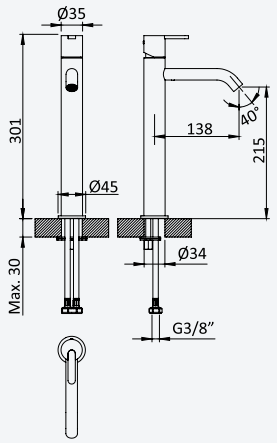

A

Monocomando de lavatório, para lavatórios altos

Basin mixer for free-standing basins

Monomando alto para lavabo

	1	2
Cromado • Chrome	167 002 0CR	167 002 1CR
Satinox	167 002 0ST	167 002 1ST
● Night Sky	167 002 0NS	167 002 1NS
Pure White	167 002 0PW	167 002 1PW
Morning Mist	167 002 0MM	167 002 1MM
Gunmetal	167 002 0MG	167 002 1MG
● Sunrise	167 002 0SR	167 002 1SR
Sunset	167 002 0SS	167 002 1SS
Latão Envelhecido • Old Brass • Latón Viejo	167 002 0LE	167 002 1LE
Gunmetal PVD	167 002 0GM	167 002 1GM
Sunrise PVD	167 002 0PR	167 002 1PR
Sunset PVD	167 002 0PS	167 002 1PS
Gold PVD	167 002 0PO	167 002 1PO

	3	4
Cromado • Chrome	167 002 2CR	167 002 3CR
Satinox	167 002 2ST	167 002 3ST
Night Sky	167 002 2NS	167 002 3NS
Pure White	167 002 2PW	167 002 3PW
Morning Mist	167 002 2MM	167 002 3MM
Gunmetal	167 002 2MG	167 002 3MG
Sunrise	167 002 2SR	167 002 3SR
Sunset	167 002 2SS	167 002 3SS
Gunmetal PVD	167 002 2GM	167 002 3GM
Sunrise PVD	167 002 2PR	167 002 3PR
Sunset PVD	167 002 2PS	167 002 3PS
Gold PVD	167 002 2PO	167 002 3PO



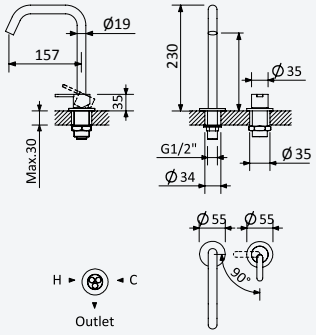

A

Monocomando de lavatório 2 furos, montagem à bancada

Deck-mounted, 2 hole basin mixer

Monomando de repisa para lavabo de 2 orificios

	1	2
Cromado • Chrome	167 002 4CR	167 002 5CR
Satinox	167 002 4ST	167 002 5ST
Night Sky	167 002 4NS	167 002 5NS
Pure White	167 002 4PW	167 002 5PW
Morning Mist	167 002 4MM	167 002 5MM
Gunmetal	167 002 4MG	167 002 5MG
Sunrise	167 002 4SR	167 002 5SR
Sunset	167 002 4SS	167 002 5SS
Latão Envelhecido • Old Brass • Latón Viejo	167 002 4LE	167 002 5LE

	3	4
Cromado • Chrome	167 002 6CR	167 002 7CR
Satinox	167 002 6ST	167 002 7ST
Night Sky	167 002 6NS	167 002 7NS
Pure White	167 002 6PW	167 002 7PW
Morning Mist	167 002 6MM	167 002 7MM
Gunmetal	167 002 6MG	167 002 7MG
Sunrise	167 002 6SR	167 002 7SR
Sunset	167 002 6SS	167 002 7SS

LF



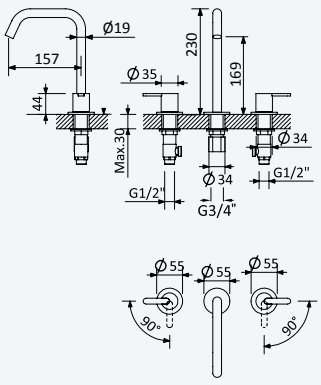

A

Misturadora de lavatório 3 furos, montagem à bancada

Deck-mounted, 3 hole basin mixer

Monomando de repisa para lavabo de 3 orificios

	1	2
Cromado • Chrome	167 002 8CR	167 002 9CR
Satinox	167 002 8ST	167 002 9ST
Night Sky	167 002 8NS	167 002 9NS
Pure White	167 002 8PW	167 002 9PW
Morning Mist	167 002 8MM	167 002 9MM
Gunmetal	167 002 8MG	167 002 9MG
Sunrise	167 002 8SR	167 002 9SR
Sunset	167 002 8SS	167 002 9SS
Latão Envelhecido • Old Brass • Latón Viejo	167 002 8LE	167 002 9LE

	3	4
Cromado • Chrome	167 003 0CR	167 003 1CR
Satinox	167 003 0ST	167 003 1ST
Night Sky	167 003 0NS	167 003 1NS
Pure White	167 003 0PW	167 003 1PW
Morning Mist	167 003 0MM	167 003 1MM
Gunmetal	167 003 0MG	167 003 1MG
Sunrise	167 003 0SR	167 003 1SR
Sunset	167 003 0SS	167 003 1SS



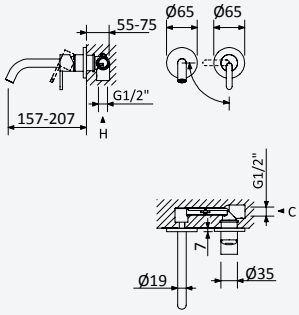

A

Monocomando de lavatório à parede, com 2 furos. Bica com 200mm

2 hole wall basin mixer. Spout with 200mm

Monomando de lavabo mural de 2 orifícios. Caño con 200mm

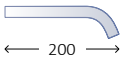

	Cromado • Chrome	167 011 9CR
	Satinox	167 011 9ST
●	Night Sky	167 011 9NS
	Pure White	167 011 9PW
	Morning Mist	167 011 9MM
	Gunmetal	167 011 9MG
●	Sunrise	167 011 9SR
	Sunset	167 011 9SS
	Latão Envelhecido • Old Brass • Latón Viejo	167 011 9LE
	Gunmetal PVD	167 011 9GM
	Sunrise PVD	167 011 9PR
	Sunset PVD	167 011 9PS
	Gold PVD	167 011 9PO

200 100 2NO

Opção: Bica com 150mm

Option: Spout with 150mm

Opción: Caño con 150mm

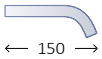

	Cromado • Chrome	167 012 0CR
	Satinox	167 012 0ST
	Night Sky	167 012 0NS
	Pure White	167 012 0PW
	Morning Mist	167 012 0MM
	Gunmetal	167 012 0MG
	Sunrise	167 012 0SR
	Sunset	167 012 0SS
	Latão Envelhecido • Old Brass • Latón Viejo	167 012 0LE
	Gunmetal PVD	167 012 0GM
	Sunrise PVD	167 012 0PR
	Sunset PVD	167 012 0PS
	Gold PVD	167 012 0PO

200 100 2NO



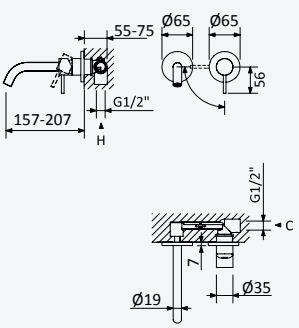

A

Monocomando de lavatório à parede, com 2 furos. Bica com 200mm

2 hole wall basin mixer. Spout with 200mm

Monomando de lavabo mural de 2 orifícios. Caño con 200mm

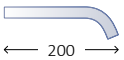

	Cromado • Chrome	167 012 1CR
	Satinox	167 012 1ST
●	Night Sky	167 012 1NS
	Pure White	167 012 1PW
	Morning Mist	167 012 1MM
	Gunmetal	167 012 1MG
●	Sunrise	167 012 1SR
	Sunset	167 012 1SS
	Latão Envelhecido • Old Brass • Latón Viejo	167 012 1LE
	Gunmetal PVD	167 012 1GM
	Sunrise PVD	167 012 1PR
	Sunset PVD	167 012 1PS
	Gold PVD	167 012 1PO

200 100 2NO

Opção: Bica com 150mm

Option: Spout with 150mm

Opción: Caño con 150mm

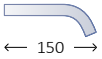

	Cromado • Chrome	167 012 2CR
	Satinox	167 012 2ST
	Night Sky	167 012 2NS
	Pure White	167 012 2PW
	Morning Mist	167 012 2MM
	Gunmetal	167 012 2MG
	Sunrise	167 012 2SR
	Sunset	167 012 2SS
	Latão Envelhecido • Old Brass • Latón Viejo	167 012 2LE
	Gunmetal PVD	167 012 2GM
	Sunrise PVD	167 012 2PR
	Sunset PVD	167 012 2PS
	Gold PVD	167 012 2PO

200 100 2NO

BRUMA



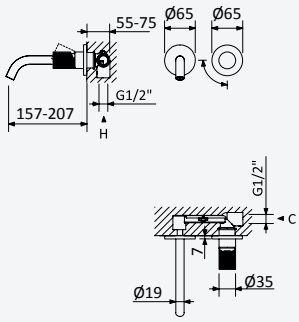



A

Monocomando de lavatório à parede, com 2 furos. Bica com 200mm
2 hole wall basin mixer. Spout with 200mm
Monomando de lavabo mural de 2 orifícios. Caño con 200mm



Cromado • Chrome	167 012 3CR
Satinox	167 012 3ST
Night Sky	167 012 3NS
Pure White	167 012 3PW
Morning Mist	167 012 3MM
Gunmetal	167 012 3MG
Sunrise	167 012 3SR
Sunset	167 012 3SS
Gunmetal PVD	167 012 3GM
Sunrise PVD	167 012 3PR
Sunset PVD	167 012 3PS
Gold PVD	167 012 3PO

200 100 2NO

Opção: Bica com 150mm
Option: Spout with 150mm
Opción: Caño con 150mm

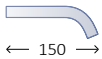

Cromado • Chrome	167 012 4CR
Satinox	167 012 4ST
Night Sky	167 012 4NS
Pure White	167 012 4PW
Morning Mist	167 012 4MM
Gunmetal	167 012 4MG
Sunrise	167 012 4SR
Sunset	167 012 4SS
Gunmetal PVD	167 012 4GM
Sunrise PVD	167 012 4PR
Sunset PVD	167 012 4PS
Gold PVD	167 012 4PO

200 100 2NO



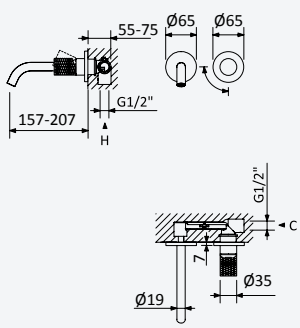



A

Monocomando de lavatório à parede, com 2 furos. Bica com 200mm
2 hole wall basin mixer. Spout with 200mm
Monomando de lavabo mural de 2 orifícios. Caño con 200mm



Cromado • Chrome	167 012 5CR
Satinox	167 012 5ST
Night Sky	167 012 5NS
Pure White	167 012 5PW
Morning Mist	167 012 5MM
Gunmetal	167 012 5MG
Sunrise	167 012 5SR
Sunset	167 012 5SS
Gunmetal PVD	167 012 5GM
Sunrise PVD	167 012 5PR
Sunset PVD	167 012 5PS
Gold PVD	167 012 5PO

200 100 2NO

Opção: Bica com 150mm
Option: Spout with 150mm
Opción: Caño con 150mm

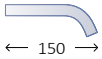

Cromado • Chrome	167 012 6CR
Satinox	167 012 6ST
Night Sky	167 012 6NS
Pure White	167 012 6PW
Morning Mist	167 012 6MM
Gunmetal	167 012 6MG
Sunrise	167 012 6SR
Sunset	167 012 6SS
Gunmetal PVD	167 012 6GM
Sunrise PVD	167 012 6PR
Sunset PVD	167 012 6PS
Gold PVD	167 012 6PO

200 100 2NO

LF



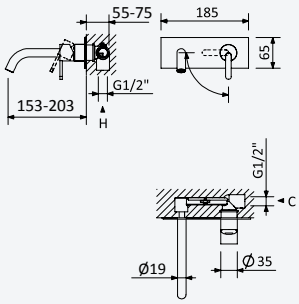

A

Monocomando de lavatório à parede, de espelho único. Bica com 200mm

Wall basin mixer with single escutcheon. Spout with 200mm

Monomando de lavabo mural de rosetón único. Caño con 200mm



	Cromado • Chrome	167 012 7CR
	Satinox	167 012 7ST
•	Night Sky	167 012 7NS
	Pure White	167 012 7PW
	Morning Mist	167 012 7MM
	Gunmetal	167 012 7MG
	Sunrise	167 012 7SR
	Sunset	167 012 7SS
	Latão Envelhecido • Old Brass • Latón Viejo	167 012 7LE
	Gunmetal PVD	167 012 7GM
	Sunrise PVD	167 012 7PR
	Sunset PVD	167 012 7PS
	Gold PVD	167 012 7PO

200 100 2NO

Opção: Bica com 150mm

Option: Spout with 150mm

Opción: Caño con 150mm



	Cromado • Chrome	167 012 8CR
	Satinox	167 012 8ST
	Night Sky	167 012 8NS
	Pure White	167 012 8PW
	Morning Mist	167 012 8MM
	Gunmetal	167 012 8MG
	Sunrise	167 012 8SR
	Sunset	167 012 8SS
	Latão Envelhecido • Old Brass • Latón Viejo	167 012 8LE
	Gunmetal PVD	167 012 8GM
	Sunrise PVD	167 012 8PR
	Sunset PVD	167 012 8PS
	Gold PVD	167 012 8PO

200 100 2NO



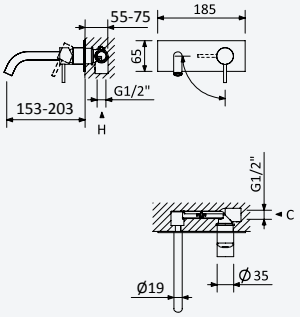

A

Monocomando de lavatório à parede, de espelho único. Bica com 200mm

Wall basin mixer with single escutcheon. Spout with 200mm

Monomando de lavabo mural de rosetón único. Caño con 200mm

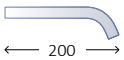

	Cromado • Chrome	167 012 9CR
	Satinox	167 012 9ST
•	Night Sky	167 012 9NS
	Pure White	167 012 9PW
	Morning Mist	167 012 9MM
	Gunmetal	167 012 9MG
	Sunrise	167 012 9SR
	Sunset	167 012 9SS
	Latão Envelhecido • Old Brass • Latón Viejo	167 012 9LE
	Gunmetal PVD	167 012 9GM
	Sunrise PVD	167 012 9PR
	Sunset PVD	167 012 9PS
	Gold PVD	167 012 9PO

200 100 2NO

Opção: Bica com 150mm

Option: Spout with 150mm

Opción: Caño con 150mm



	Cromado • Chrome	167 013 0CR
	Satinox	167 013 0ST
	Night Sky	167 013 0NS
	Pure White	167 013 0PW
	Morning Mist	167 013 0MM
	Gunmetal	167 013 0MG
	Sunrise	167 013 0SR
	Sunset	167 013 0SS
	Latão Envelhecido • Old Brass • Latón Viejo	167 013 0LE
	Gunmetal PVD	167 013 0GM
	Sunrise PVD	167 013 0PR
	Sunset PVD	167 013 0PS
	Gold PVD	167 013 0PO

200 100 2NO

BRUMA

Monocomando de lavatório à parede, de espelho único. Bica com 200mm

Wall basin mixer with single escutcheon. Spout with 200mm

Monomando de lavabo mural de rosetón único. Caño con 200mm



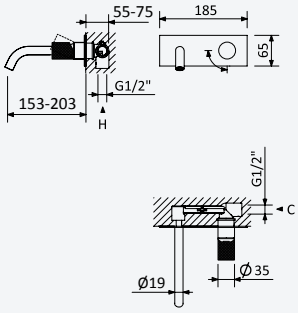







Cromado • Chrome	167 013 2CR
Satinox	167 013 2ST
Night Sky	167 013 2NS
Pure White	167 013 2PW
Morning Mist	167 013 2MM
Gunmetal	167 013 2MG
Sunrise	167 013 2SR
Sunset	167 013 2SS
Gunmetal PVD	167 013 2GM
Sunrise PVD	167 013 2PR
Sunset PVD	167 013 2PS
Gold PVD	167 013 2PO

200 100 2NO

Opção: Bica com 150mm

Option: Spout with 150mm

Opción: Caño con 150mm

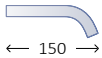

Cromado • Chrome	167 013 3CR
Satinox	167 013 3ST
Night Sky	167 013 3NS
Pure White	167 013 3PW
Morning Mist	167 013 3MM
Gunmetal	167 013 3MG
Sunrise	167 013 3SR
Sunset	167 013 3SS
Gunmetal PVD	167 013 3GM
Sunrise PVD	167 013 3PR
Sunset PVD	167 013 3PS
Gold PVD	167 013 3PO

200 100 2NO

Monocomando de lavatório à parede, de espelho único. Bica com 200mm

Wall basin mixer with single escutcheon. Spout with 200mm

Monomando de lavabo mural de rosetón único. Caño con 200mm



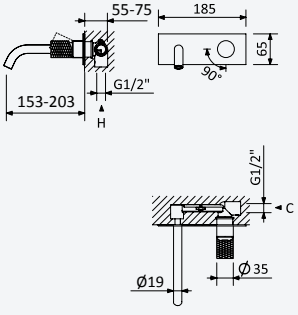





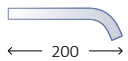

Cromado • Chrome	167 013 4CR
Satinox	167 013 4ST
Night Sky	167 013 4NS
Pure White	167 013 4PW
Morning Mist	167 013 4MM
Gunmetal	167 013 4MG
Sunrise	167 013 4SR
Sunset	167 013 4SS
Gunmetal PVD	167 013 4GM
Sunrise PVD	167 013 4PR
Sunset PVD	167 013 4PS
Gold PVD	167 013 4PO

200 100 2NO

Opção: Bica com 150mm

Option: Spout with 150mm

Opción: Caño con 150mm



Cromado • Chrome	167 013 5CR
Satinox	167 013 5ST
Night Sky	167 013 5NS
Pure White	167 013 5PW
Morning Mist	167 013 5MM
Gunmetal	167 013 5MG
Sunrise	167 013 5SR
Sunset	167 013 5SS
Gunmetal PVD	167 013 5GM
Sunrise PVD	167 013 5PR
Sunset PVD	167 013 5PS
Gold PVD	167 013 5PO

200 100 2NO

LF



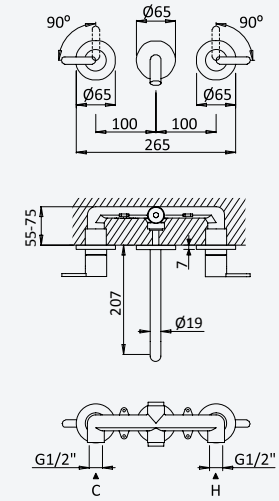

A

Misturadora de lavatório à parede, 3 furos. Bica com 200mm

3 hole, wall basin mixer. Spout with 200mm

Mezclador bimando empotrable de 3 orificios, para lavabo. Caño con 200mm



Cromado • Chrome	167 011 7CR
Satinox	167 011 7ST
Night Sky	167 011 7NS
Pure White	167 011 7PW
Morning Mist	167 011 7MM
Gunmetal	167 011 7MG
Sunrise	167 011 7SR
Sunset	167 011 7SS
Latão Envelhecido • Old Brass • Latón Viejo	167 011 7LE

200 150 1NO



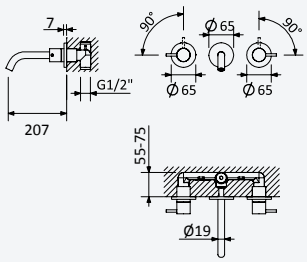

A

Misturadora de lavatório à parede, 3 furos. Bica com 200mm

3 hole, wall basin mixer. Spout with 200mm

Mezclador bimando empotrable de 3 orificios, para lavabo. Caño con 200mm



Cromado • Chrome	167 011 8CR
Satinox	167 011 8ST
Night Sky	167 011 8NS
Pure White	167 011 8PW
Morning Mist	167 011 8MM
Gunmetal	167 011 8MG
Sunrise	167 011 8SR
Sunset	167 011 8SS
Latão Envelhecido • Old Brass • Latón Viejo	167 011 8LE

200 150 1NO



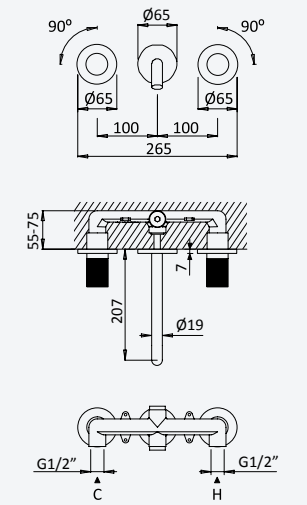

A

Misturadora de lavatório à parede, 3 furos. Bica com 200mm

3 hole, wall basin mixer. Spout with 200mm

Mezclador bimando empotrable de 3 orificios, para lavabo. Caño con 200mm

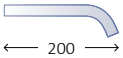

Cromado • Chrome	167 011 5CR
Satinox	167 011 5ST
Night Sky	167 011 5NS
Pure White	167 011 5PW
Morning Mist	167 011 5MM
Gunmetal	167 011 5MG
Sunrise	167 011 5SR
Sunset	167 011 5SS

200 150 1NO



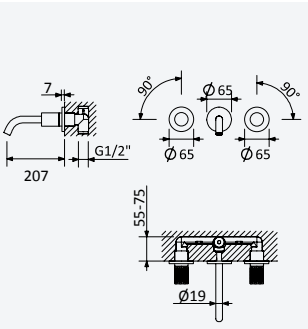

A

Misturadora de lavatório à parede, 3 furos. Bica com 200mm

3 hole, wall basin mixer. Spout with 200mm

Mezclador bimando empotrable de 3 orificios, para lavabo. Caño con 200mm



Cromado • Chrome	167 011 6CR
Satinox	167 011 6ST
Night Sky	167 011 6NS
Pure White	167 011 6PW
Morning Mist	167 011 6MM
Gunmetal	167 011 6MG
Sunrise	167 011 6SR
Sunset	167 011 6SS

200 150 1NO

BRUMA

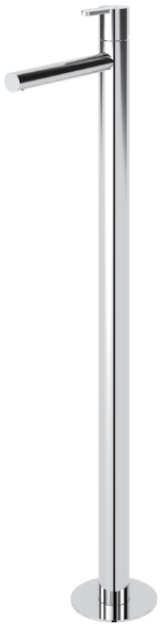

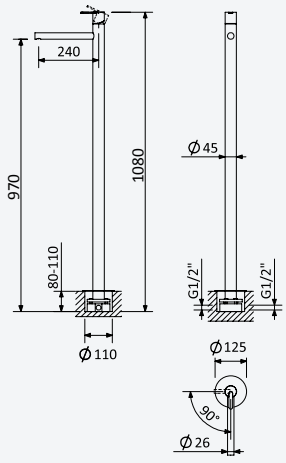

Monocomando de lavatório fixação ao chão

Free-standing single-lever basin mixer

Grifería de lavabo para fijación al suelo

	1	2
Cromado • Chrome	167 940 1CR	167 940 2CR
Satinox	167 940 1ST	167 940 2ST
Night Sky	167 940 1NS	167 940 2NS
Pure White	167 940 1PW	167 940 2PW
Morning Mist	167 940 1MM	167 940 2MM
Gunmetal	167 940 1MG	167 940 2MG
Sunrise	167 940 1SR	167 940 2SR
Sunset	167 940 1SS	167 940 2SS
Latão Envelhecido • Old Brass • Latón Viejo	167 940 1LE	167 940 2LE

INT 320 1NO

	3	4
Cromado • Chrome	167 020 0CR	167 020 3CR
Satinox	167 020 0ST	167 020 3ST
Night Sky	167 020 0NS	167 020 3NS
Pure White	167 020 0PW	167 020 3PW
Morning Mist	167 020 0MM	167 020 3MM
Gunmetal	167 020 0MG	167 020 3MG
Sunrise	167 020 0SR	167 020 3SR
Sunset	167 020 0SS	167 020 3SS

INT 320 1NO



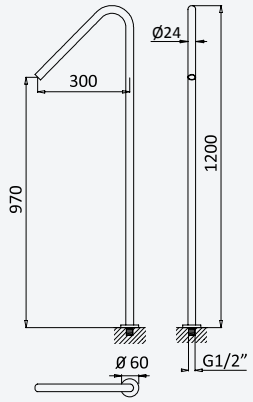

Bica de lavatório, montagem ao chão - EloR

Basin spout, floor-mounted - EloR

Caño de lavabo de pie - EloR

Cromado • Chrome	145 650 2CR
Satinox	145 650 2ST
Night Sky	145 650 2NS
Pure White	145 650 2PW
Morning Mist	145 650 2MM
Gunmetal	145 650 2MG
Sunrise	145 650 2SR
Sunset	145 650 2SS

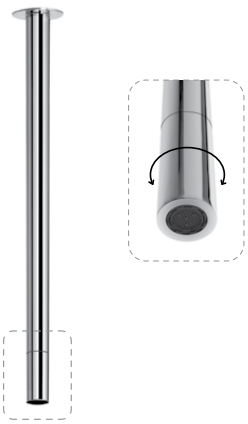

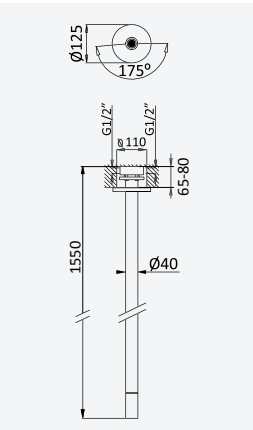

Misturadora progressiva de lavatório, montagem ao tecto - 1,5 mt - EloR

Progressive basin mixer, ceiling-mounted - 1,5 mt - EloR

Mezclador progresivo de lavabo de techo - 1,5 mt - EloR

Cromado • Chrome	126 720 1CR
Satinox	126 720 1ST
Night Sky	126 720 1NS
Pure White	126 720 1PW
Morning Mist	126 720 1MM
Gunmetal	126 720 1MG
Sunrise	126 720 1SR
Sunset	126 720 1SS

INT 170 1NO

LF



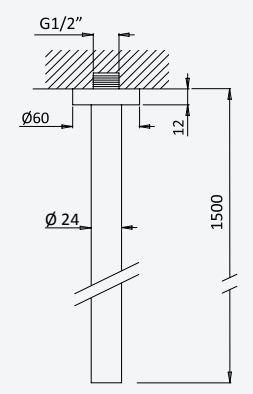

Bica de lavatório, montagem ao tecto - 1,5 mt - EloR

Basin spout, ceiling-mounted - 1,5 mt - EloR

Caño de lavabo de techo - 1,5 mt - EloR

Cromado • Chrome	125 700 1CR
Satinox	125 700 1ST
Night Sky	125 700 1NS
Pure White	125 700 1PW
Morning Mist	125 700 1MM
Gunmetal	125 700 1MG
Sunrise	125 700 1SR
Sunset	125 700 1SS



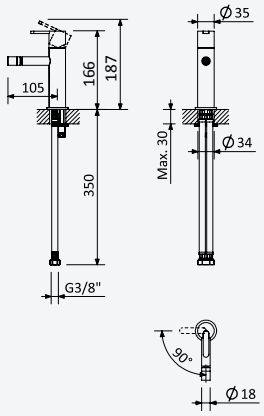

A

Monocomando de bidé

Bidet mixer

Monomando de bidé

	1	2
Cromado • Chrome	167 100 6CR	167 100 3CR
Satinox	167 100 6ST	167 100 3ST
● Night Sky	167 100 6NS	167 100 3NS
Pure White	167 100 6PW	167 100 3PW
Morning Mist	167 100 6MM	167 100 3MM
Gunmetal	167 100 6MG	167 100 3MG
● Sunrise	167 100 6SR	167 100 3SR
Sunset	167 100 6SS	167 100 3SS
Latão Envelhecido • Old Brass • Latón Viejo	167 100 6LE	167 100 3LE
Gunmetal PVD	167 100 6GM	167 100 3GM
Sunrise PVD	167 100 6PR	167 100 3PR
Sunset PVD	167 100 6PS	167 100 3PS
Gold PVD	167 100 6PO	167 100 3PO

	3	4
Cromado • Chrome	167 100 4CR	167 100 5CR
Satinox	167 100 4ST	167 100 5ST
Night Sky	167 100 4NS	167 100 5NS
Pure White	167 100 4PW	167 100 5PW
Morning Mist	167 100 4MM	167 100 5MM
Gunmetal	167 100 4MG	167 100 5MG
Sunrise	167 100 4SR	167 100 5SR
Sunset	167 100 4SS	167 100 5SS
Gunmetal PVD	167 100 4GM	167 100 5GM
Sunrise PVD	167 100 4PR	167 100 5PR
Sunset PVD	167 100 4PS	167 100 5PS
Gold PVD	167 100 4PO	167 100 5PO



OFF ON



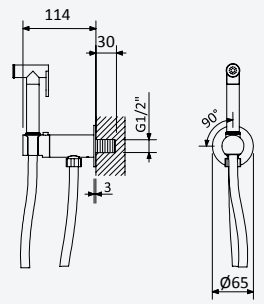

A

Torneira para bidé WC, abertura 90°. Chuveiro em ABS - Elo

Tap for bidet/toilets, 90° opening. ABS handshower - Elo

Grifo para bidé WC, apertura 90°. Ducha en ABS - Elo

6 l/m
ABS



Cromado • Chrome	145 110 0CR
Night Sky	145 110 0NS

Opção: Chuveiro de mão em latão

Option: Brass handshower

Opción: Ducha de mano en latón

6 l/m
Latão • Brass • Latón



Cromado • Chrome	145 110 1CR
Satinox	145 110 1ST
Night Sky	145 110 1NS
Pure White	145 110 1PW
Morning Mist	145 110 1MM
Gunmetal	145 110 1MG
Sunrise	145 110 1SR
Sunset	145 110 1SS
Latão Envelhecido • Old Brass • Latón Viejo	145 110 1LE



OFF ON



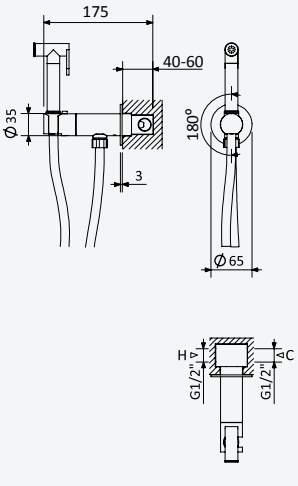

A

Misturadora para bidé WC, abertura progressiva 180°. Chuveiro em ABS - Elo

Single lever mixer for bidet/toilets, 180° progressive opening. ABS hand-shower - Elo

Mezclador de empotrar para bidé WC, apertura progresiva de 180°. Ducha en ABS - Elo

6 l/m
ABS



Cromado • Chrome	145 110 2CR
Night Sky	145 110 2NS

INT 500 2NO

Opção: Chuveiro de mão em latão

Option: Brass handshower

Opción: Ducha de mano en latón

6 l/m
Latão • Brass • Latón



Cromado • Chrome	145 110 3CR
Satinox	145 110 3ST
● Night Sky	145 110 3NS
Pure White	145 110 3PW
Morning Mist	145 110 3MM
Gunmetal	145 110 3MG
● Sunrise	145 110 3SR
Sunset	145 110 3SS
Latão Envelhecido • Old Brass • Latón Viejo	145 110 3LE
Gunmetal PVD	145 110 3GM
Sunrise PVD	145 110 3PR
Sunset PVD	145 110 3PS
Gold PVD	145 110 3PO

INT 500 2NO

BRUMA



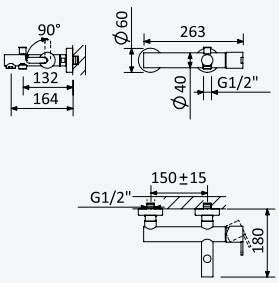



A 6l/m

Monocomando de banheira

Single-lever bath/shower mixer

Monomando para baño y ducha

	1	2
Cromado • Chrome	167 030 1CR	167 030 2CR
Satinox	167 030 1ST	167 030 2ST
● Night Sky	167 030 1NS	167 030 2NS
Pure White	167 030 1PW	167 030 2PW
Morning Mist	167 030 1MM	167 030 2MM
Gunmetal	167 030 1MG	167 030 2MG
● Sunrise	167 030 1SR	167 030 2SR
Sunset	167 030 1SS	167 030 2SS
Latão Envelhecido • Old Brass • Latón Viejo	167 030 1LE	167 030 2LE
Gunmetal PVD	167 030 1GM	167 030 2GM
Sunrise PVD	167 030 1PR	167 030 2PR
Sunset PVD	167 030 1PS	167 030 2PS
Gold PVD	167 030 1PO	167 030 2PO

	3	4
Cromado • Chrome	167 210 0CR	167 210 3CR
Satinox	167 210 0ST	167 210 3ST
Night Sky	167 210 0NS	167 210 3NS
Pure White	167 210 0PW	167 210 3PW
Morning Mist	167 210 0MM	167 210 3MM
Gunmetal	167 210 0MG	167 210 3MG
Sunrise	167 210 0SR	167 210 3SR
Sunset	167 210 0SS	167 210 3SS
Gunmetal PVD	167 210 0GM	167 210 3GM
Sunrise PVD	167 210 0PR	167 210 3PR
Sunset PVD	167 210 0PS	167 210 3PS
Gold PVD	167 210 0PO	167 210 3PO



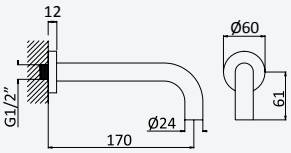

Bica de banheira, montagem à parede - EloR

Bath wall spout - EloR

Caño de bañera mural - EloR

Cromado • Chrome	145 640 3CR
Satinox	145 640 3ST
Night Sky	145 640 3NS
Pure White	145 640 3PW
Morning Mist	145 640 3MM
Gunmetal	145 640 3MG
Sunrise	145 640 3SR
Sunset	145 640 3SS
Latão Envelhecido • Old Brass • Latón Viejo	145 640 3LE



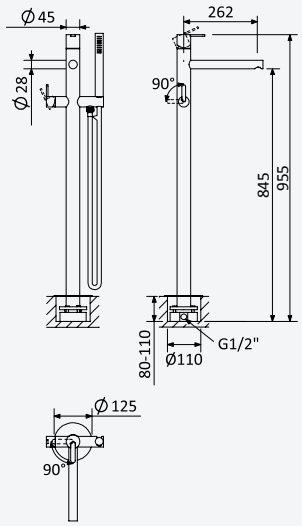

A 6l/m

Monocomando de banheira e duche, montagem ao chão

Single-lever bath/shower mixer, floor-mounted

Monomando para baño y ducha de pie

	1	2
Cromado • Chrome	167 980 1CR	167 980 2CR
Satinox	167 980 1ST	167 980 2ST
Night Sky	167 980 1NS	167 980 2NS
Pure White	167 980 1PW	167 980 2PW
Morning Mist	167 980 1MM	167 980 2MM
Gunmetal	167 980 1MG	167 980 2MG
Sunrise	167 980 1SR	167 980 2SR
Sunset	167 980 1SS	167 980 2SS
Latão Envelhecido • Old Brass • Latón Viejo	167 980 1LE	167 980 2LE

INT 320 1NO

	3	4
Cromado • Chrome	167 220 0CR	167 220 3CR
Satinox	167 220 0ST	167 220 3ST
Night Sky	167 220 0NS	167 220 3NS
Pure White	167 220 0PW	167 220 3PW
Morning Mist	167 220 0MM	167 220 3MM
Gunmetal	167 220 0MG	167 220 3MG
Sunrise	167 220 0SR	167 220 3SR
Sunset	167 220 0SS	167 220 3SS

INT 320 1NO



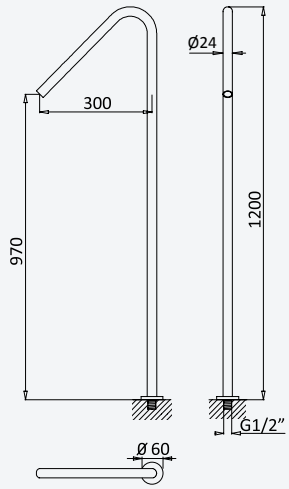

Bica de banheira, montagem ao chão

Bath spout, floor-mounted

Caño de bañera de pie

Cromado • Chrome	145 641 3CR
Satinox	145 641 3ST
Night Sky	145 641 3NS
Pure White	145 641 3PW
Morning Mist	145 641 3MM
Gunmetal	145 641 3MG
Sunrise	145 641 3SR
Sunset	145 641 3SS



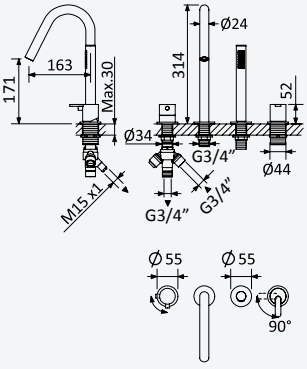

Monocomando de 4 furos para banheira, montagem à bancada

Deck-mounted 4-hole single-lever bath/shower mixer

Monomando para baño y ducha de repisa

	1 	2 
Cromado • Chrome	167 990 1CR	167 990 2CR
Satinox	167 990 1ST	167 990 2ST
Night Sky	167 990 1NS	167 990 2NS
Pure White	167 990 1PW	167 990 2PW
Morning Mist	167 990 1MM	167 990 2MM
Gunmetal	167 990 1MG	167 990 2MG
Sunrise	167 990 1SR	167 990 2SR
Sunset	167 990 1SS	167 990 2SS
Latão Envelhecido • Old Brass • Latón Viejo	167 990 1LE	167 990 2LE

	3 	4 
Cromado • Chrome	167 200 0CR	167 200 1CR
Satinox	167 200 0ST	167 200 1ST
Night Sky	167 200 0NS	167 200 1NS
Pure White	167 200 0PW	167 200 1PW
Morning Mist	167 200 0MM	167 200 1MM
Gunmetal	167 200 0MG	167 200 1MG
Sunrise	167 200 0SR	167 200 1SR
Sunset	167 200 0SS	167 200 1SS

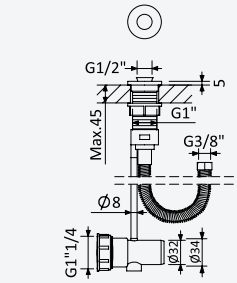

Sistema de escoamento com descarga, bicha Lux cinzenta e terminais à cor - Elo

Integrated outlet for splash water, grey Lux shower hose with colored fittings - Elo

Sumidero y conexión al desagüe, flexo Lux gris con accesorios de color - Elo

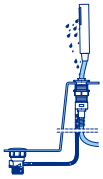

Cromado • Chrome	161 003 0CR
Satinox	161 003 0ST
Night Sky	161 003 0NS
Pure White	161 003 0PW
Morning Mist	161 003 0MM
Gunmetal	161 003 0MG
Sunrise	161 003 0SR
Sunset	161 003 0SS
Latão Envelhecido • Old Brass • Latón Viejo	161 003 0LE



BRUMA

Monocomando de duche montagem à bancada, com chuveiro de mão Elo - 2 saídas

Deck-mounted single lever shower mixer, with handshower set Elo - 2 outlets

Monomando para ducha de repisa con set de ducha de mano Elo - 2 salidas



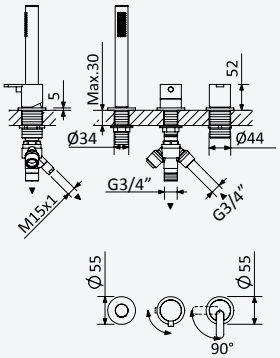

	1	2
Cromado • Chrome	167 501 1CR	167 501 2CR
Satinox	167 501 1ST	167 501 2ST
Night Sky	167 501 1NS	167 501 2NS
Pure White	167 501 1PW	167 501 2PW
Morning Mist	167 501 1MM	167 501 2MM
Gunmetal	167 501 1MG	167 501 2MG
Sunrise	167 501 1SR	167 501 2SR
Sunset	167 501 1SS	167 501 2SS
Latão Envelhecido • Old Brass • Latón Viejo	167 501 1LE	167 501 2LE

	3	4
Cromado • Chrome	167 300 0CR	167 300 1CR
Satinox	167 300 0ST	167 300 1ST
Night Sky	167 300 0NS	167 300 1NS
Pure White	167 300 0PW	167 300 1PW
Morning Mist	167 300 0MM	167 300 1MM
Gunmetal	167 300 0MG	167 300 1MG
Sunrise	167 300 0SR	167 300 1SR
Sunset	167 300 0SS	167 300 1SS

Sistema de escoamento com descarga, bicha Lux cinzenta e terminais à cor - Elo

Integrated outlet for splash water, grey Lux shower hose with colored fittings - Elo

Sumidero y conexión al desagüe, flexo Lux gris con accesorios de color - Elo

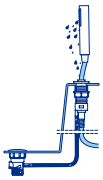

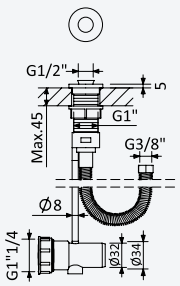

Cromado • Chrome	161 003 0CR
Satinox	161 003 0ST
Night Sky	161 003 0NS
Pure White	161 003 0PW
Morning Mist	161 003 0MM
Gunmetal	161 003 0MG
Sunrise	161 003 0SR
Sunset	161 003 0SS
Latão Envelhecido • Old Brass • Latón Viejo	161 003 0LE



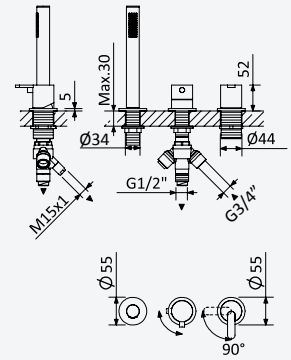

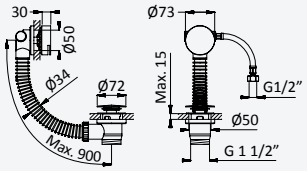

Sistema de banheira, montagem à bancada, com chuveiro mão Elo e válvula com bica de enchimento para banheira

Deck-mounted bath-shower set with Elo handshower and bath filler with waste and overflow

Sistema para baño y ducha de repisa con ducha de mano Elo y sistema de llenado y vaciado para bañeras

	1	2
Cromado • Chrome	167 521 1CR	167 521 2CR
Satinox	167 521 1ST	167 521 2ST
Night Sky	167 521 1NS	167 521 2NS
Pure White	167 521 1PW	167 521 2PW
Morning Mist	167 521 1MM	167 521 2MM
Gunmetal	167 521 1MG	167 521 2MG
Sunrise	167 521 1SR	167 521 2SR
Sunset	167 521 1SS	167 521 2SS
Latão Envelhecido • Old Brass • Latón Viejo	167 521 1LE	167 521 2LE

	3	4
Cromado • Chrome	167 200 2CR	167 200 3CR
Satinox	167 200 2ST	167 200 3ST
Night Sky	167 200 2NS	167 200 3NS
Pure White	167 200 2PW	167 200 3PW
Morning Mist	167 200 2MM	167 200 3MM
Gunmetal	167 200 2MG	167 200 3MG
Sunrise	167 200 2SR	167 200 3SR
Sunset	167 200 2SS	167 200 3SS



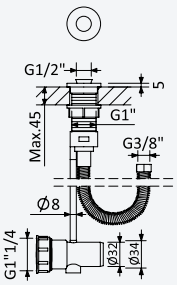

Sistema de escoamento com descarga, bicha Lux cinzenta e terminais à cor - Elo

Integrated outlet for splash water, grey Lux shower hose with colored fittings - Elo

Sumidero y conexión al desagüe, flexo Lux gris con accesorios de color - Elo

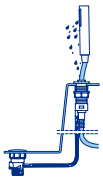

Cromado • Chrome	161 003 0CR
Satinox	161 003 0ST
Night Sky	161 003 0NS
Pure White	161 003 0PW
Morning Mist	161 003 0MM
Gunmetal	161 003 0MG
Sunrise	161 003 0SR
Sunset	161 003 0SS
Latão Envelhecido • Old Brass • Latón Viejo	161 003 0LE



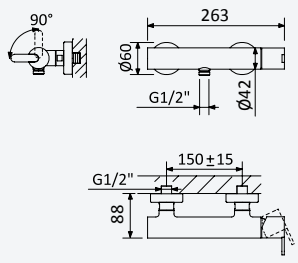

Monocomando de duche

Single-lever shower mixer

Monomando de ducha

	1	2
Cromado • Chrome	167 310 0CR	167 310 1CR
Satinox	167 310 0ST	167 310 1ST
● Night Sky	167 310 0NS	167 310 1NS
Pure White	167 310 0PW	167 310 1PW
Morning Mist	167 310 0MM	167 310 1MM
Gunmetal	167 310 0MG	167 310 1MG
● Sunrise	167 310 0SR	167 310 1SR
Sunset	167 310 0SS	167 310 1SS
Latão Envelhecido • Old Brass • Latón Viejo	167 310 0LE	167 310 1LE
Gunmetal PVD	167 310 0GM	167 310 1GM
Sunrise PVD	167 310 0PR	167 310 1PR
Sunset PVD	167 310 0PS	167 310 1PS
Gold PVD	167 310 0PO	167 310 1PO

	3	4
Cromado • Chrome	167 312 2CR	167 312 5CR
Satinox	167 312 2ST	167 312 5ST
Night Sky	167 312 2NS	167 312 5NS
Pure White	167 312 2PW	167 312 5PW
Morning Mist	167 312 2MM	167 312 5MM
Gunmetal	167 312 2MG	167 312 5MG
Sunrise	167 312 2SR	167 312 5SR
Sunset	167 312 2SS	167 312 5SS
Gunmetal PVD	167 312 2GM	167 312 5GM
Sunrise PVD	167 312 2PR	167 312 5PR
Sunset PVD	167 312 2PS	167 312 5PS
Gold PVD	167 312 2PO	167 312 5PO



LF

BRUMA

BRUMA AirEcoDrop



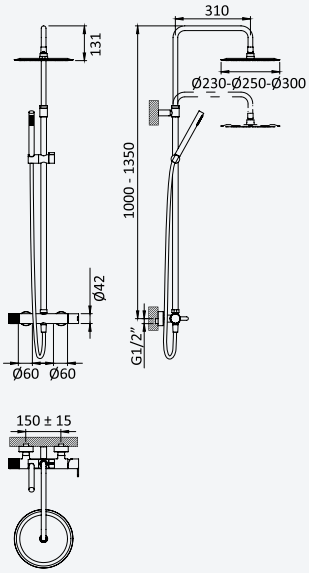





Sistema de duche com braço ajustável, chuveiro de Ø230mm em ABS e rampa de duche

Shower system for wall mounting with adjustable ABS head shower Ø230mm and shower rail

Sistema de ducha con brazo para ducha de Ø230mm en ABS, ajustable en altura y barra de ducha

	1	2
Cromado • Chrome	167 650 1CR	167 650 2CR
● Night Sky	167 650 1NS	167 650 2NS
Pure White	167 650 1PW	167 650 2PW



Sistema de duche com braço ajustável, chuveiro de Ø250mm em Inox e rampa de duche

Shower system for wall mounting with adjustable inox head shower Ø250mm and shower rail

Sistema de ducha con brazo para ducha de Ø250mm en inox, ajustable en altura y barra de ducha

	1	2
Cromado • Chrome	167 652 1CR	167 652 2CR
Satinox	167 652 1ST	167 652 2ST
● Night Sky	167 652 1NS	167 652 2NS
Pure White	167 652 1PW	167 652 2PW
Morning Mist	167 652 1MM	167 652 2MM
Gunmetal	167 652 1MG	167 652 2MG
● Sunrise	167 652 1SR	167 652 2SR
Sunset	167 652 1SS	167 652 2SS
Latão Envelhecido • Old Brass • Latón Viejo	167 652 1LE	167 652 2LE

	3	4
Cromado • Chrome	167 340 0CR	167 340 1CR
Satinox	167 340 0ST	167 340 1ST
Night Sky	167 340 0NS	167 340 1NS
Pure White	167 340 0PW	167 340 1PW
Morning Mist	167 340 0MM	167 340 1MM
Gunmetal	167 340 0MG	167 340 1MG
Sunrise	167 340 0SR	167 340 1SR
Sunset	167 340 0SS	167 340 1SS



Sistema de duche com braço ajustável, chuveiro de Ø300mm em Inox e rampa de duche

Shower system for wall mounting with adjustable inox head shower Ø300mm and shower rail

Sistema de ducha con brazo para ducha de Ø300mm en inox, ajustable en altura y barra de ducha

	1	2
Cromado • Chrome	167 653 1CR	167 653 2CR
Satinox	167 653 1ST	167 653 2ST
Night Sky	167 653 1NS	167 653 2NS
Pure White	167 653 1PW	167 653 2PW
Morning Mist	167 653 1MM	167 653 2MM
Gunmetal	167 653 1MG	167 653 2MG
Sunrise	167 653 1SR	167 653 2SR
Sunset	167 653 1SS	167 653 2SS
Latão Envelhecido • Old Brass • Latón Viejo	167 653 1LE	167 653 2LE

	3	4
Cromado • Chrome	167 340 2CR	167 340 3CR
Satinox	167 340 2ST	167 340 3ST
Night Sky	167 340 2NS	167 340 3NS
Pure White	167 340 2PW	167 340 3PW
Morning Mist	167 340 2MM	167 340 3MM
Gunmetal	167 340 2MG	167 340 3MG
Sunrise	167 340 2SR	167 340 3SR
Sunset	167 340 2SS	167 340 3SS

LF

BRUMA AirEcoDrop



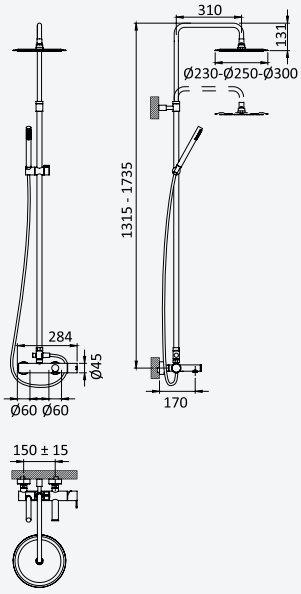



←Ø230→

Sistema de banheira com braço ajustável, chuveiro de Ø230mm em ABS e rampa de duche

Shower system for wall mounting with adjustable ABS head shower Ø230mm and shower rail

Sistema de baño-ducha con brazo para ducha de Ø230mm en ABS, ajustable en altura y barra de ducha

	1	2
Cromado • Chrome	167 280 1CR	167 280 2CR
Night Sky	167 280 1NS	167 280 2NS
Pure White	167 280 1PW	167 280 2PW

←Ø250→

Sistema de banheira com braço ajustável, chuveiro de Ø250mm em inox e rampa de duche

Bath-shower system for wall mounting with adjustable ionx head shower Ø250mm and shower rail

Sistema de Baño-ducha con brazo para ducha de Ø250mm en ionx, ajustable en altura y barra de ducha

	1	2
Cromado • Chrome	167 282 1CR	167 282 2CR
Satinox	167 282 1ST	167 282 2ST
Night Sky	167 282 1NS	167 282 2NS
Pure White	167 282 1PW	167 282 2PW
Morning Mist	167 282 1MM	167 282 2MM
Gunmetal	167 282 1MG	167 282 2MG
Sunrise	167 282 1SR	167 282 2SR
Sunset	167 282 1SS	167 282 2SS
Latão Envelhecido • Old Brass • Latón Viejo	167 282 1LE	167 282 2LE

	3	4
Cromado • Chrome	167 230 0CR	167 230 3CR
Satinox	167 230 0ST	167 230 3ST
Night Sky	167 230 0NS	167 230 3NS
Pure White	167 230 0PW	167 230 3PW
Morning Mist	167 230 0MM	167 230 3MM
Gunmetal	167 230 0MG	167 230 3MG
Sunrise	167 230 0SR	167 230 3SR
Sunset	167 230 0SS	167 230 3SS

←Ø300→

Sistema de banheira com braço ajustável, chuveiro de Ø300mm em inox e rampa de duche

Bath-shower system for wall mounting with adjustable inox head shower Ø300mm and shower rail

Sistema de Baño-ducha con brazo para ducha de Ø300mm en inox, ajustable en altura y barra de ducha

	1	2
Cromado • Chrome	167 283 1CR	167 283 2CR
Satinox	167 283 1ST	167 283 2ST
Night Sky	167 283 1NS	167 283 2NS
Pure White	167 283 1PW	167 283 2PW
Morning Mist	167 283 1MM	167 283 2MM
Gunmetal	167 283 1MG	167 283 2MG
Sunrise	167 283 1SR	167 283 2SR
Sunset	167 283 1SS	167 283 2SS
Latão Envelhecido • Old Brass • Latón Viejo	167 283 1LE	167 283 2LE

	3	4
Cromado • Chrome	167 230 4CR	167 230 5CR
Satinox	167 230 4ST	167 230 5ST
Night Sky	167 230 4NS	167 230 5NS
Pure White	167 230 4PW	167 230 5PW
Morning Mist	167 230 4MM	167 230 5MM
Gunmetal	167 230 4MG	167 230 5MG
Sunrise	167 230 4SR	167 230 5SR
Sunset	167 230 4SS	167 230 5SS

BRUMA



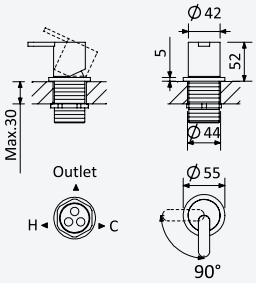

Monocomando de montagem à bancada, com 1 saída, para banheira

Deck-mounted single lever mixer, with 1 outlet for bathtub

Mezclador monomando sobre encimera, con 1 salida para baño y ducha

	1	2
Cromado • Chrome	167 950 1CR	167 950 2CR
Satinox	167 950 1ST	167 950 2ST
Night Sky	167 950 1NS	167 950 2NS
Pure White	167 950 1PW	167 950 2PW
Morning Mist	167 950 1MM	167 950 2MM
Gunmetal	167 950 1MG	167 950 2MG
Sunrise	167 950 1SR	167 950 2SR
Sunset	167 950 1SS	167 950 2SS
Latão Envelhecido • Old Brass • Latón Viejo	167 950 1LE	167 950 2LE

	3	4
Cromado • Chrome	167 200 4CR	167 200 5CR
Satinox	167 200 4ST	167 200 5ST
Night Sky	167 200 4NS	167 200 5NS
Pure White	167 200 4PW	167 200 5PW
Morning Mist	167 200 4MM	167 200 5MM
Gunmetal	167 200 4MG	167 200 5MG
Sunrise	167 200 4SR	167 200 5SR
Sunset	167 200 4SS	167 200 5SS

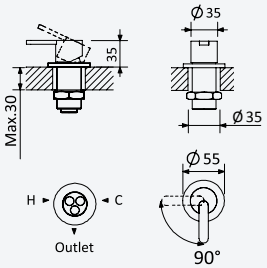

Monocomando de montagem à bancada, com 1 saída, para lavatório

Deck-mounted single lever mixer, with 1 outlet, for basin

Mezclador monomando sobre encimera, con 1 salida, para lavabo

	1	2
Cromado • Chrome	167 003 2CR	167 003 3CR
Satinox	167 003 2ST	167 003 3ST
Night Sky	167 003 2NS	167 003 3NS
Pure White	167 003 2PW	167 003 3PW
Morning Mist	167 003 2MM	167 003 3MM
Gunmetal	167 003 2MG	167 003 3MG
Sunrise	167 003 2SR	167 003 3SR
Sunset	167 003 2SS	167 003 3SS
Latão Envelhecido • Old Brass • Latón Viejo	167 003 2LE	167 003 3LE

	3	4
Cromado • Chrome	167 003 4CR	167 003 5CR
Satinox	167 003 4ST	167 003 5ST
Night Sky	167 003 4NS	167 003 5NS
Pure White	167 003 4PW	167 003 5PW
Morning Mist	167 003 4MM	167 003 5MM
Gunmetal	167 003 4MG	167 003 5MG
Sunrise	167 003 4SR	167 003 5SR
Sunset	167 003 4SS	167 003 5SS

LF



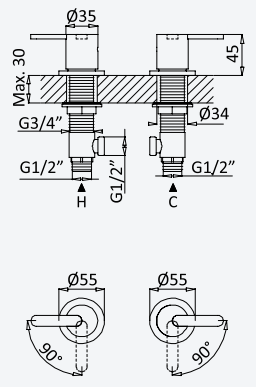

Misturadora de 2 furos, montagem à bancada, com 1 saída

2 hole deck-mounted mixer, with 1 outlet

Mezclador bimando de repisa de 2 orificios, con 1 salida

	1	2
Cromado • Chrome	167 960 1CR	167 960 2CR
Satinox	167 960 1ST	167 960 2ST
Night Sky	167 960 1NS	167 960 2NS
Pure White	167 960 1PW	167 960 2PW
Morning Mist	167 960 1MM	167 960 2MM
Gunmetal	167 960 1MG	167 960 2MG
Sunrise	167 960 1SR	167 960 2SR
Sunset	167 960 1SS	167 960 2SS
Latão Envelhecido • Old Brass • Latón Viejo	167 960 1LE	167 960 2LE

	3	4
Cromado • Chrome	167 003 6CR	167 003 7CR
Satinox	167 003 6ST	167 003 7ST
Night Sky	167 003 6NS	167 003 7NS
Pure White	167 003 6PW	167 003 7PW
Morning Mist	167 003 6MM	167 003 7MM
Gunmetal	167 003 6MG	167 003 7MG
Sunrise	167 003 6SR	167 003 7SR
Sunset	167 003 6SS	167 003 7SS



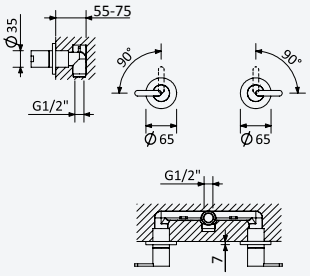

Misturadora embutida de 2 furos, com 1 saída

2 hole concealed mixer, with 1 outlet

Mezclador bimando empotrable de 2 orificios, con 1 salida

	1	2
Cromado • Chrome	167 010 6CR	167 010 7CR
Satinox	167 010 6ST	167 010 7ST
Night Sky	167 010 6NS	167 010 7NS
Pure White	167 010 6PW	167 010 7PW
Morning Mist	167 010 6MM	167 010 7MM
Gunmetal	167 010 6MG	167 010 7MG
Sunrise	167 010 6SR	167 010 7SR
Sunset	167 010 6SS	167 010 7SS
Latão Envelhecido • Old Brass • Latón Viejo	167 010 6LE	167 010 7LE

200 150 2NO

	3	4
Cromado • Chrome	167 310 2CR	167 310 3CR
Satinox	167 310 2ST	167 310 3ST
Night Sky	167 310 2NS	167 310 3NS
Pure White	167 310 2PW	167 310 3PW
Morning Mist	167 310 2MM	167 310 3MM
Gunmetal	167 310 2MG	167 310 3MG
Sunrise	167 310 2SR	167 310 3SR
Sunset	167 310 2SS	167 310 3SS

200 150 2NO



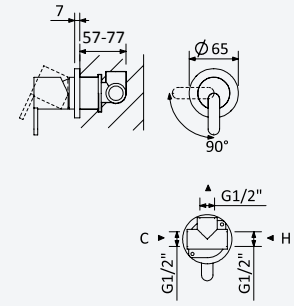

Monocomando embutido com 1 saída

Concealed single lever mixer with 1 outlet

Monomando empotrable con 1 salida

	1	2
Cromado • Chrome	167 120 1CR	167 120 2CR
Satinox	167 120 1ST	167 120 2ST
Night Sky	167 120 1NS	167 120 2NS
Pure White	167 120 1PW	167 120 2PW
Morning Mist	167 120 1MM	167 120 2MM
Gunmetal	167 120 1MG	167 120 2MG
Sunrise	167 120 1SR	167 120 2SR
Sunset	167 120 1SS	167 120 2SS
Latão Envelhecido • Old Brass • Latón Viejo	167 120 1LE	167 120 2LE

200 140 1NO

	3	4
Cromado • Chrome	167 310 4CR	167 310 5CR
Satinox	167 310 4ST	167 310 5ST
Night Sky	167 310 4NS	167 310 5NS
Pure White	167 310 4PW	167 310 5PW
Morning Mist	167 310 4MM	167 310 5MM
Gunmetal	167 310 4MG	167 310 5MG
Sunrise	167 310 4SR	167 310 5SR
Sunset	167 310 4SS	167 310 5SS

200 140 1NO



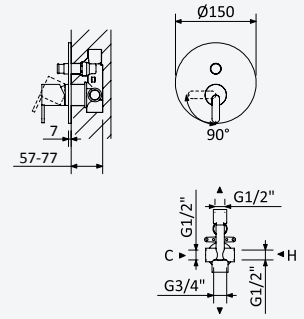

Monocomando embutido com 2 saídas

Concealed single lever mixer with 2 outlets

Monomando empotrable con 2 salidas

	1	2
Cromado • Chrome	167 130 1CR	167 130 2CR
Satinox	167 130 1ST	167 130 2ST
● Night Sky	167 130 1NS	167 130 2NS
Pure White	167 130 1PW	167 130 2PW
Morning Mist	167 130 1MM	167 130 2MM
Gunmetal	167 130 1MG	167 130 2MG
● Sunrise	167 130 1SR	167 130 2SR
Sunset	167 130 1SS	167 130 2SS
Latão Envelhecido • Old Brass • Latón Viejo	167 130 1LE	167 130 2LE

200 210 1NO

BRUMA



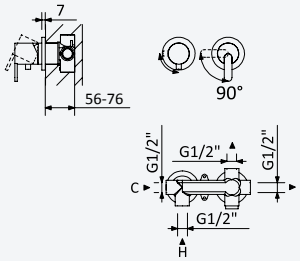

Monocomando embutido horizontal, com 2 saídas

Concealed horizontal single lever mixer, with 2 outlets

Monomando empotrable horizontal, con 2 salidas

	1	2
Cromado • Chrome	167 311 9CR	167 312 0CR
Satinox	167 311 9ST	167 312 0ST
Night Sky	167 311 9NS	167 312 0NS
Pure White	167 311 9PW	167 312 0PW
Morning Mist	167 311 9MM	167 312 0MM
Gunmetal	167 311 9MG	167 312 0MG
Sunrise	167 311 9SR	167 312 0SR
Sunset	167 311 9SS	167 312 0SS
Latão Envelhecido • Old Brass • Latón Viejo	167 311 9LE	167 312 0LE
Gunmetal PVD	167 311 9GM	167 312 0GM
Sunrise PVD	167 311 9PR	167 312 0PR
Sunset PVD	167 311 9PS	167 312 0PS
Gold PVD	167 311 9PO	167 312 0PO

200 220 1NO

	3	4
Cromado • Chrome	167 310 6CR	167 310 7CR
Satinox	167 310 6ST	167 310 7ST
Night Sky	167 310 6NS	167 310 7NS
Pure White	167 310 6PW	167 310 7PW
Morning Mist	167 310 6MM	167 310 7MM
Gunmetal	167 310 6MG	167 310 7MG
Sunrise	167 310 6SR	167 310 7SR
Sunset	167 310 6SS	167 310 7SS
Gunmetal PVD	167 310 6GM	167 310 7GM
Sunrise PVD	167 310 6PR	167 310 7PR
Sunset PVD	167 310 6PS	167 310 7PS
Gold PVD	167 310 6PO	167 310 7PO

200 220 1NO

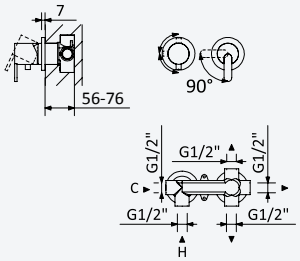

Monocomando embutido horizontal, com 3 saídas

Concealed horizontal single lever mixer, with 3 outlets

Monomando empotrable horizontal, con 3 salidas

	1	2
Cromado • Chrome	167 312 3CR	167 312 4CR
Satinox	167 312 3ST	167 312 4ST
Night Sky	167 312 3NS	167 312 4NS
Pure White	167 312 3PW	167 312 4PW
Morning Mist	167 312 3MM	167 312 4MM
Gunmetal	167 312 3MG	167 312 4MG
Sunrise	167 312 3SR	167 312 4SR
Sunset	167 312 3SS	167 312 4SS
Latão Envelhecido • Old Brass • Latón Viejo	167 312 3LE	167 312 4LE
Gunmetal PVD	167 312 3GM	167 312 4GM
Sunrise PVD	167 312 3PR	167 312 4PR
Sunset PVD	167 312 3PS	167 312 4PS
Gold PVD	167 312 3PO	167 312 4PO

200 220 2NO

	3	4
Cromado • Chrome	167 310 8CR	167 310 9CR
Satinox	167 310 8ST	167 310 9ST
Night Sky	167 310 8NS	167 310 9NS
Pure White	167 310 8PW	167 310 9PW
Morning Mist	167 310 8MM	167 310 9MM
Gunmetal	167 310 8MG	167 310 9MG
Sunrise	167 310 8SR	167 310 9SR
Sunset	167 310 8SS	167 310 9SS
Gunmetal PVD	167 310 8GM	167 310 9GM
Sunrise PVD	167 310 8PR	167 310 9PR
Sunset PVD	167 310 8PS	167 310 9PS
Gold PVD	167 310 8PO	167 310 9PO

200 220 2NO



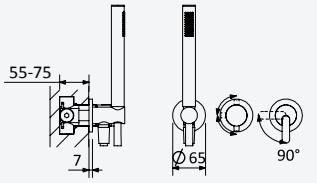

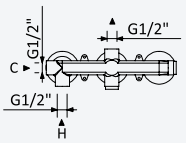

Monocomando embutido de 2 saídas, com chuveiro de mão Elo

Concealed single lever 2 outlets mixer, with Elo handshower set

Monomando empotrable de 2 salidas, con set de ducha de mano Elo

	1	2
Cromado • Chrome	167 311 5CR	167 311 6CR
Satinox	167 311 5ST	167 311 6ST
● Night Sky	167 311 5NS	167 311 6NS
Pure White	167 311 5PW	167 311 6PW
Morning Mist	167 311 5MM	167 311 6MM
Gunmetal	167 311 5MG	167 311 6MG
● Sunrise	167 311 5SR	167 311 6SR
Sunset	167 311 5SS	167 311 6SS
Latão Envelhecido • Old Brass • Latón Viejo	167 311 5LE	167 311 6LE
Gunmetal PVD	167 311 5GM	167 311 6GM
Sunrise PVD	167 311 5PR	167 311 6PR
Sunset PVD	167 311 5PS	167 311 6PS
Gold PVD	167 311 5PO	167 311 6PO

200 240 1NO

	3	4
Cromado • Chrome	167 311 0CR	167 311 2CR
Satinox	167 311 0ST	167 311 2ST
Night Sky	167 311 0NS	167 311 2NS
Pure White	167 311 0PW	167 311 2PW
Morning Mist	167 311 0MM	167 311 2MM
Gunmetal	167 311 0MG	167 311 2MG
Sunrise	167 311 0SR	167 311 2SR
Sunset	167 311 0SS	167 311 2SS
Gunmetal PVD	167 311 0GM	167 311 2GM
Sunrise PVD	167 311 0PR	167 311 2PR
Sunset PVD	167 311 0PS	167 311 2PS
Gold PVD	167 311 0PO	167 311 2PO

200 240 1NO

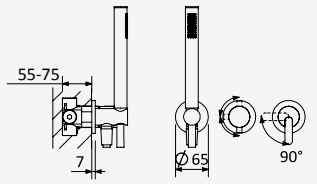

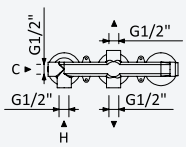

Monocomando embutido de 3 saídas, com chuveiro de mão Elo

Concealed single lever 3 outlets mixer, with Elo handshower set

Monomando empotrable de 3 salidas, con set de ducha de mano Elo

	1	2
Cromado • Chrome	167 311 7CR	167 311 8CR
Satinox	167 311 7ST	167 311 8ST
● Night Sky	167 311 7NS	167 311 8NS
Pure White	167 311 7PW	167 311 8PW
Morning Mist	167 311 7MM	167 311 8MM
Gunmetal	167 311 7MG	167 311 8MG
Sunrise	167 311 7SR	167 311 8SR
Sunset	167 311 7SS	167 311 8SS
Latão Envelhecido • Old Brass • Latón Viejo	167 311 7LE	167 311 8LE
Gunmetal PVD	167 311 7GM	167 311 8GM
Sunrise PVD	167 311 7PR	167 311 8PR
Sunset PVD	167 311 7PS	167 311 8PS
Gold PVD	167 311 7PO	167 311 8PO

200 240 2NO

	3	4
Cromado • Chrome	167 311 3CR	167 311 4CR
Satinox	167 311 3ST	167 311 4ST
Night Sky	167 311 3NS	167 311 4NS
Pure White	167 311 3PW	167 311 4PW
Morning Mist	167 311 3MM	167 311 4MM
Gunmetal	167 311 3MG	167 311 4MG
Sunrise	167 311 3SR	167 311 4SR
Sunset	167 311 3SS	167 311 4SS
Gunmetal PVD	167 311 3GM	167 311 4GM
Sunrise PVD	167 311 3PR	167 311 4PR
Sunset PVD	167 311 3PS	167 311 4PS
Gold PVD	167 311 3PO	167 311 4PO

200 240 2NO



BRUMA

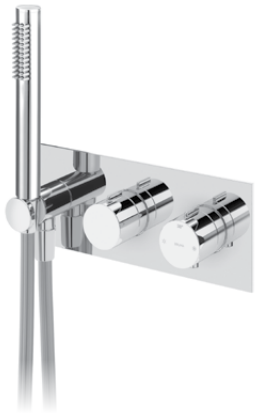

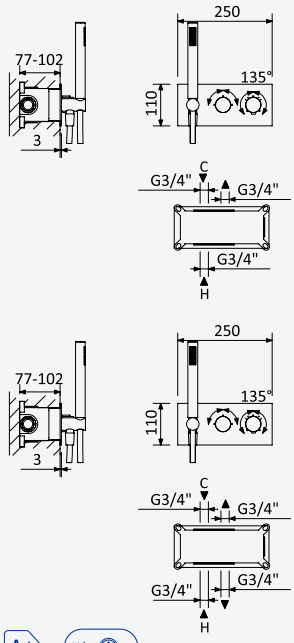

38° VERNET

A+ 6l/m

Misturadora termostática embutida de 2 saídas, com chuveiro de mão - VenusQ

Thermostatic concealed 2 outlets mixer, with handshower set - VenusQ

Mezclador termostático empotrable de 2 salidas, con set de ducha de mano - VenusQ

Chrome • Chromé	187 200 1CR	539,50 €
Satinox	187 200 1ST	701,40 €
● Night Sky	187 200 1NS	701,40 €
Pure White	187 200 1PW	701,40 €
Morning Mist	187 200 1MM	809,30 €
Gunmetal	187 200 1MG	809,30 €
Sunrise	187 200 1SR	809,30 €
Sunset	187 200 1SS	809,30 €
Latão Envelhecido • Old Brass • Latón Viejo	187 200 1LE	917,20 €
	INT 630 1NO	*370,00 €*

Misturadora termostática embutida de 3 saídas, com chuveiro de mão - VenusQ

Thermostatic concealed 3 outlets mixer, with handshower set - VenusQ

Mezclador termostático empotrable de 3 salidas, con set de ducha de mano - VenusQ

Chrome • Chromé	187 280 1CR	554,50 €
Satinox	187 280 1ST	720,90 €
● Night Sky	187 280 1NS	720,90 €
Pure White	187 280 1PW	720,90 €
Morning Mist	187 280 1MM	831,80 €
Gunmetal	187 280 1MG	831,80 €
Sunrise	187 280 1SR	831,80 €
Sunset	187 280 1SS	831,80 €
Latão Envelhecido • Old Brass • Latón Viejo	187 280 1LE	942,70 €
	INT 630 2NO	*385,00 €*



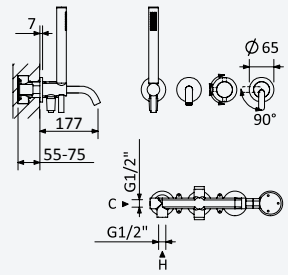

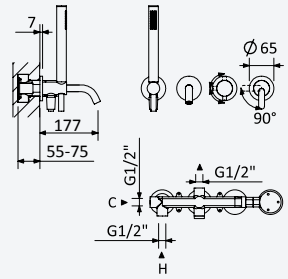

A 6l/m

Monocomando embutido com bica curva de banheira e chuveiro de mão Elo

Concealed single lever mixer, with bath spout and handshower set Elo

Monomando empotrable con caño de bañera y set de ducha de mano Elo

	1	2	
Cromado • Chrome	167 210 8CR	167 211 0CR	374,60 €
Satinox	167 210 8ST	167 211 0ST	487,00 €
Night Sky	167 210 8NS	167 211 0NS	487,00 €
Pure White	167 210 8PW	167 211 0PW	487,00 €
Morning Mist	167 210 8MM	167 211 0MM	561,90 €
Gunmetal	167 210 8MG	167 211 0MG	561,90 €
Sunrise	167 210 8SR	167 211 0SR	561,90 €
Sunset	167 210 8SS	167 211 0SS	561,90 €
Latão Envelhecido • Old Brass • Latón Viejo	167 210 8LE	167 211 0LE	636,80 €
	200 300 1NO		*193,60 €*

	3	4	
Cromado • Chrome	167 210 4CR	167 210 5CR	409,60 €
Satinox	167 210 4ST	167 210 5ST	532,50 €
Night Sky	167 210 4NS	167 210 5NS	532,50 €
Pure White	167 210 4PW	167 210 5PW	532,50 €
Morning Mist	167 210 4MM	167 210 5MM	614,40 €
Gunmetal	167 210 4MG	167 210 5MG	614,40 €
Sunrise	167 210 4SR	167 210 5SR	614,40 €
Sunset	167 210 4SS	167 210 5SS	614,40 €
	200 300 1NO		*193,60 €*

Monocomando embutido de 3 saídas, com bica curva de banheira e chuveiro de mão Elo

Concealed single lever 3 outlets mixer, with bath spout and handshower set Elo

Monomando empotrable de 3 salidas con caño de bañera y set de ducha de mano Elo

	1	2	
Cromado • Chrome	167 211 1CR	167 211 2CR	389,60 €
Satinox	167 211 1ST	167 211 2ST	506,50 €
Night Sky	167 211 1NS	167 211 2NS	506,50 €
Pure White	167 211 1PW	167 211 2PW	506,50 €
Morning Mist	167 211 1MM	167 211 2MM	584,40 €
Gunmetal	167 211 1MG	167 211 2MG	584,40 €
Sunrise	167 211 1SR	167 211 2SR	584,40 €
Sunset	167 211 1SS	167 211 2SS	584,40 €
Latão Envelhecido • Old Brass • Latón Viejo	167 211 1LE	167 211 2LE	662,30 €
	200 300 2NO		*201,10 €*

	3	4	
Cromado • Chrome	167 210 6CR	167 210 7CR	424,60 €
Satinox	167 210 6ST	167 210 7ST	552,00 €
Night Sky	167 210 6NS	167 210 7NS	552,00 €
Pure White	167 210 6PW	167 210 7PW	552,00 €
Morning Mist	167 210 6MM	167 210 7MM	636,90 €
Gunmetal	167 210 6MG	167 210 7MG	636,90 €
Sunrise	167 210 6SR	167 210 7SR	636,90 €
Sunset	167 210 6SS	167 210 7SS	636,90 €
	200 300 2NO		*201,10 €*

BRUMA AirEcoDrop



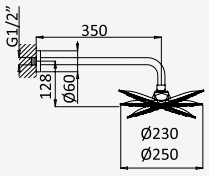

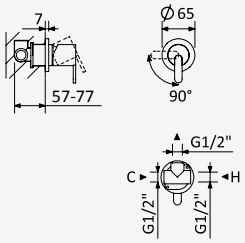



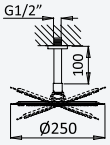



Sistema embutido de duche com chuveiro de parede Ø230 mm, em ABS

Concealed shower set with ABS shower head Ø230 mm

Sistema de ducha empotrado con alcachofa de ducha Ø230 mm en ABS

	1	2
Cromado • Chrome	167 700 1CR	167 700 2CR
Night Sky	167 700 1NS	167 700 2NS
Pure White	167 700 1PW	167 700 2PW

200 140 1NO



Sistema embutido de duche com chuveiro de parede Ø250 mm em inox

Concealed shower set with inox shower head Ø250 mm

Sistema de ducha empotrado con alcachofa de ducha Ø250 mm en inox

	1	2
Cromado • Chrome	167 702 1CR	167 702 2CR
Satinox	167 702 1ST	167 702 2ST
Night Sky	167 702 1NS	167 702 2NS
Pure White	167 702 1PW	167 702 2PW
Morning Mist	167 702 1MM	167 702 2MM
Gunmetal	167 702 1MG	167 702 2MG
Sunrise	167 702 1SR	167 702 2SR
Sunset	167 702 1SS	167 702 2SS
Latão Envelhecido • Old Brass • Latón Viejo	167 702 1LE	167 702 2LE

200 140 1NO

	3	4
Cromado • Chrome	167 360 0CR	167 360 1CR
Satinox	167 360 0ST	167 360 1ST
Night Sky	167 360 0NS	167 360 1NS
Pure White	167 360 0PW	167 360 1PW
Morning Mist	167 360 0MM	167 360 1MM
Gunmetal	167 360 0MG	167 360 1MG
Sunrise	167 360 0SR	167 360 1SR
Sunset	167 360 0SS	167 360 1SS

200 140 1NO



Sistema embutido de duche com chuveiro de tecto Ø250 mm em inox e braço 100 mm

Concealed shower set with Inox shower head Ø250 mm with ceiling shower arm 100 mm

Sistema de ducha empotrado con alcachofa de ducha Ø250 mm en Inox, brazo de techo 100 mm

	1	2
Cromado • Chrome	167 562 1CR	167 562 2CR
Satinox	167 562 1ST	167 562 2ST
Night Sky	167 562 1NS	167 562 2NS
Pure White	167 562 1PW	167 562 2PW
Morning Mist	167 562 1MM	167 562 2MM
Gunmetal	167 562 1MG	167 562 2MG
Sunrise	167 562 1SR	167 562 2SR
Sunset	167 562 1SS	167 562 2SS
Latão Envelhecido • Old Brass • Latón Viejo	167 562 1LE	167 562 2LE

200 140 1NO

	3	4
Cromado • Chrome	167 370 0CR	167 370 1CR
Satinox	167 370 0ST	167 370 1ST
Night Sky	167 370 0NS	167 370 1NS
Pure White	167 370 0PW	167 370 1PW
Morning Mist	167 370 0MM	167 370 1MM
Gunmetal	167 370 0MG	167 370 1MG
Sunrise	167 370 0SR	167 370 1SR
Sunset	167 370 0SS	167 370 1SS

200 140 1NO

BRUMA

BRUMA AirEcoDrop





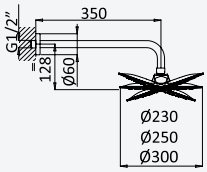

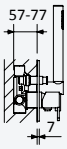

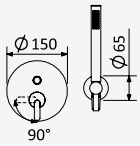

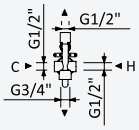





Sistema embutido de duche com chuveiro de parede Ø230 mm em ABS e kit de chuveiro mão Elo

Concealed shower set with ABS shower head Ø230 mm and Elo hand-shower set

Sistema de ducha empotrado con alcachofa de ducha Ø230 mm en ABS y set de ducha de mano Elo

	1	2
Cromado • Chrome	167 720 1CR	167 720 2CR
● Night Sky	167 720 1NS	167 720 2NS
Pure White	167 720 1PW	167 720 2PW

200 210 1NO



Sistema embutido de duche com chuveiro de parede Ø250 mm em inox e kit de chuveiro mão Elo

Concealed shower set with Inox shower head Ø250 mm and Elo hand-shower set

Sistema de ducha empotrado con alcachofa de ducha Ø250 mm en inox y set de ducha de mano Elo

	1	2
Cromado • Chrome	167 722 1CR	167 722 2CR
Satinox	167 722 1ST	167 722 2ST
● Night Sky	167 722 1NS	167 722 2NS
Pure White	167 722 1PW	167 722 2PW
Morning Mist	167 722 1MM	167 722 2MM
Gunmetal	167 722 1MG	167 722 2MG
● Sunrise	167 722 1SR	167 722 2SR
Sunset	167 722 1SS	167 722 2SS
Latão Envelhecido • Old Brass • Latón Viejo	167 722 1LE	167 722 2LE

200 210 1NO



Sistema embutido de duche com chuveiro de parede Ø300 mm em inox e kit de chuveiro mão Elo

Concealed shower set with Inox shower head Ø300 mm and Elo hand-shower set

Sistema de ducha empotrado con alcachofa de ducha Ø300 mm en inox y set de ducha de mano Elo

	1	2
Cromado • Chrome	167 723 1CR	167 723 2CR
Satinox	167 723 1ST	167 723 2ST
Night Sky	167 723 1NS	167 723 2NS
Pure White	167 723 1PW	167 723 2PW
Morning Mist	167 723 1MM	167 723 2MM
Gunmetal	167 723 1MG	167 723 2MG
Sunrise	167 723 1SR	167 723 2SR
Sunset	167 723 1SS	167 723 2SS
Latão Envelhecido • Old Brass • Latón Viejo	167 723 1LE	167 723 2LE

200 210 1NO

BRUMA AirEcoDrop



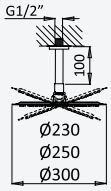

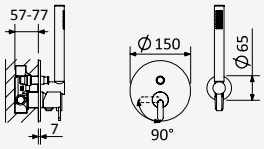



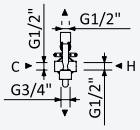





Sistema embutido de duche com chuveiro de tecto Ø230 mm em ABS, braço 100 mm e kit de chuveiro mão Elo

Concealed shower set with ABS shower head Ø230 mm with ceiling shower arm 100 mm and Elo handshower set

Sistema de ducha empotrado con alcachofa de ducha Ø230 mm en ABS, brazo de techo 100 mm y set de ducha de mano Elo

	1	2
Cromado • Chrome	167 540 1CR	167 540 2CR
Night Sky	167 540 1NS	167 540 2NS
Pure White	167 540 1PW	167 540 2PW

200 210 1NO



Sistema embutido de duche com chuveiro de tecto Ø250 mm em Inox, braço 100 mm e kit de chuveiro mão Elo

Concealed shower set with Inox shower head Ø250 mm with ceiling shower arm 100 mm and Elo handshower set

Sistema de ducha empotrado con alcachofa de ducha Ø250 mm en Inox, brazo de techo 100 mm y set de ducha de mano Elo

	1	2
Cromado • Chrome	167 542 1CR	167 542 2CR
Satinox	167 542 1ST	167 542 2ST
Night Sky	167 542 1NS	167 542 2NS
Pure White	167 542 1PW	167 542 2PW
Morning Mist	167 542 1MM	167 542 2MM
Gunmetal	167 542 1MG	167 542 2MG
Sunrise	167 542 1SR	167 542 2SR
Sunset	167 542 1SS	167 542 2SS
Latão Envelhecido • Old Brass • Latón Viejo	167 542 1LE	167 542 2LE

200 210 1NO



Sistema embutido de duche com chuveiro de tecto Ø300 mm em Inox, braço 100 mm e kit de chuveiro mão Elo

Concealed shower set with Inox shower head Ø300 mm with ceiling shower arm 100 mm and Elo handshower set

Sistema de ducha empotrado con alcachofa de ducha Ø300 mm en Inox, brazo de techo 100 mm y set de ducha de mano Elo

	1	2
Cromado • Chrome	167 543 1CR	167 543 2CR
Satinox	167 543 1ST	167 543 2ST
Night Sky	167 543 1NS	167 543 2NS
Pure White	167 543 1PW	167 543 2PW
Morning Mist	167 543 1MM	167 543 2MM
Gunmetal	167 543 1MG	167 543 2MG
Sunrise	167 543 1SR	167 543 2SR
Sunset	167 543 1SS	167 543 2SS
Latão Envelhecido • Old Brass • Latón Viejo	167 543 1LE	167 543 2LE

200 210 1NO

BRUMA

BRUMA AirEcoDrop





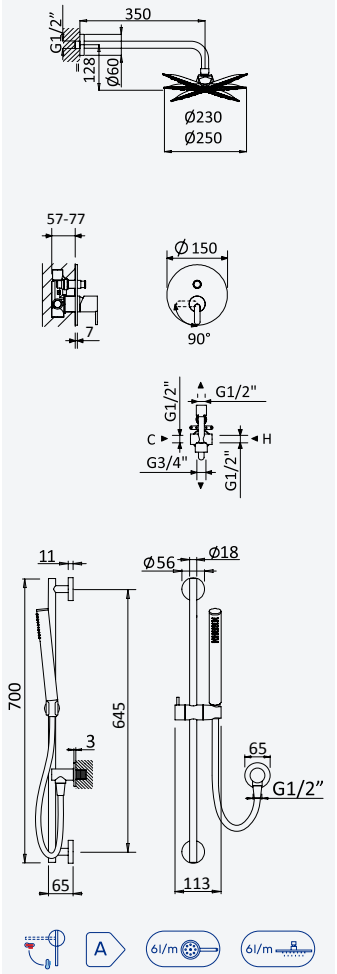

Sistema embutido de duche com chuveiro de parede Ø230 mm em ABS, rampa EloX e chuveiro mão Elo

Concealed shower set with ABS shower head Ø230 mm, EloX Shower rail and Elo handshower

Sistema de ducha empotrado con alcachofa de ducha Ø230 mm en ABS, barra de ducha EloX y de ducha de mano Elo

	1	2
Cromado • Chrome	167 363 8CR	167 363 9CR
Night Sky	167 363 8NS	167 363 9NS
Pure White	167 363 8PW	167 363 9PW

200 210 1NO



Sistema embutido de duche com chuveiro de parede Ø250 mm, rampa EloX e chuveiro mão Elo

Concealed shower set with shower head Ø250 mm, EloX Shower rail and Elo handshower

Sistema de ducha empotrado con alcachofa de ducha Ø250 mm, barra de ducha EloX y de ducha de mano Elo

	1	2
Cromado • Chrome	167 374 1CR	167 374 2CR
Satinox	167 374 1ST	167 374 2ST
Night Sky	167 374 1NS	167 374 2NS
Pure White	167 374 1PW	167 374 2PW
Morning Mist	167 374 1MM	167 374 2MM
Gunmetal	167 374 1MG	167 374 2MG
Sunrise	167 374 1SR	167 374 2SR
Sunset	167 374 1SS	167 374 2SS
Latão Envelhecido • Old Brass • Latón Viejo	167 374 1LE	167 374 2LE

200 210 1NO

BRUMA AirEcoDrop





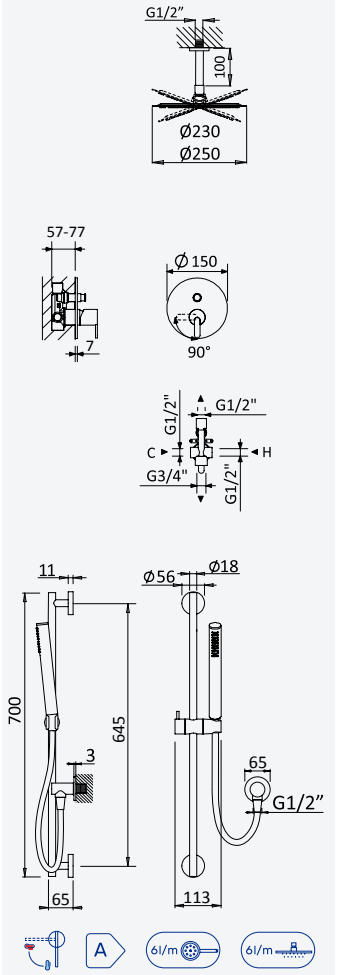



Sistema embutido de duche com chuveiro de tecto Ø230 mm em ABS e braço 100mm, rampa EloX e chuveiro mão Elo

Concealed shower set with ABS shower head Ø230 mm and ceiling arm 100 mm, EloX Shower rail and Elo handshower

Sistema de ducha empotrado con alcachofa de ducha Ø230 mm en ABS y brazo de techo 100 mm, barra de ducha EloX y de ducha de mano Elo

	1	2
Cromado • Chrome	167 374 3CR	167 374 4CR
Night Sky	167 374 3NS	167 374 4NS
Pure White	167 374 3PW	167 374 4PW

200 210 1NO



Sistema embutido de duche com chuveiro de tecto Ø250 mm, rampa EloX e chuveiro mão Elo

Concealed shower set with shower head Ø250 mm and ceiling arm 100 mm, EloX Shower rail and Elo handshower

Sistema de ducha empotrado con alcachofa de ducha Ø250 mm y brazo de techo 100 mm, barra de ducha EloX y de ducha de mano Elo

	1	2
Cromado • Chrome	167 374 5CR	167 374 6CR
Satinox	167 374 5ST	167 374 6ST
Night Sky	167 374 5NS	167 374 6NS
Pure White	167 374 5PW	167 374 6PW
Morning Mist	167 374 5MM	167 374 6MM
Gunmetal	167 374 5MG	167 374 6MG
Sunrise	167 374 5SR	167 374 6SR
Sunset	167 374 5SS	167 374 6SS
Latão Envelhecido • Old Brass • Latón Viejo	167 374 5LE	167 374 6LE

200 210 1NO

LF

BRUMA AirEcoDrop







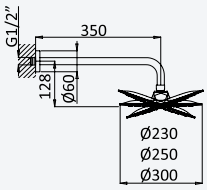

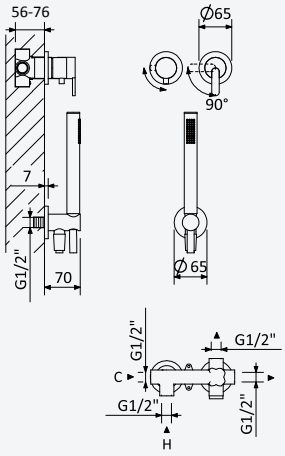





Sistema embutido de duche horizontal, com chuveiro de parede Ø230 mm em ABS e kit de chuveiro mão separado Elo

Concealed horizontal shower set with ABS shower head Ø230 mm and separate handshower set Elo

Sistema de ducha empotrado horizontal, con alcachofa de ducha Ø230 mm en ABS y set de ducha de mano separado Elo

	1	2
Cromado • Chrome	167 360 2CR	167 360 3CR
Night Sky	167 360 2NS	167 360 3NS
Pure White	167 360 2PW	167 360 3PW

200 220 1NO



Sistema embutido de duche horizontal, com chuveiro de parede Ø250 mm em Inox e kit de chuveiro mão separado Elo

Concealed horizontal shower set with Inox shower head Ø250 mm and separate handshower set Elo

Sistema de ducha empotrado horizontal, con alcachofa de ducha Ø250 mm en Inox y set de ducha de mano separado Elo

	1	2
Cromado • Chrome	167 360 4CR	167 360 5CR
Satinox	167 360 4ST	167 360 5ST
Night Sky	167 360 4NS	167 360 5NS
Pure White	167 360 4PW	167 360 5PW
Morning Mist	167 360 4MM	167 360 5MM
Gunmetal	167 360 4MG	167 360 5MG
Sunrise	167 360 4SR	167 360 5SR
Sunset	167 360 4SS	167 360 5SS
Latão Envelhecido • Old Brass • Latón Viejo	167 360 4LE	167 360 5LE

200 220 1NO

	3	4
Cromado • Chrome	167 360 6CR	167 360 7CR
Satinox	167 360 6ST	167 360 7ST
Night Sky	167 360 6NS	167 360 7NS
Pure White	167 360 6PW	167 360 7PW
Morning Mist	167 360 6MM	167 360 7MM
Gunmetal	167 360 6MG	167 360 7MG
Sunrise	167 360 6SR	167 360 7SR
Sunset	167 360 6SS	167 360 7SS

200 220 1NO



Sistema embutido de duche horizontal, com chuveiro de parede Ø300 mm em Inox e kit de chuveiro mão separado Elo

Concealed horizontal shower set with Inox shower head Ø300 mm and separate handshower set Elo

Sistema de ducha empotrado horizontal, con alcachofa de ducha Ø300 mm en Inox y set de ducha de mano separado Elo

	1	2
Cromado • Chrome	167 360 8CR	167 360 9CR
Satinox	167 360 8ST	167 360 9ST
Night Sky	167 360 8NS	167 360 9NS
Pure White	167 360 8PW	167 360 9PW
Morning Mist	167 360 8MM	167 360 9MM
Gunmetal	167 360 8MG	167 360 9MG
Sunrise	167 360 8SR	167 360 9SR
Sunset	167 360 8SS	167 360 9SS
Latão Envelhecido • Old Brass • Latón Viejo	167 360 8LE	167 360 9LE

200 220 1NO

	3	4
Cromado • Chrome	167 361 0CR	167 361 2CR
Satinox	167 361 0ST	167 361 2ST
Night Sky	167 361 0NS	167 361 2NS
Pure White	167 361 0PW	167 361 2PW
Morning Mist	167 361 0MM	167 361 2MM
Gunmetal	167 361 0MG	167 361 2MG
Sunrise	167 361 0SR	167 361 2SR
Sunset	167 361 0SS	167 361 2SS

200 220 1NO

BRUMA AirEcoDrop

BRUMA



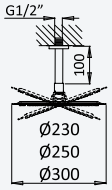



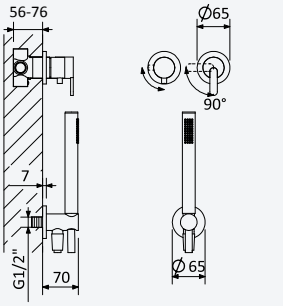





⟵Ø230⟶

Sistema embutido de duche horizontal, com chuveiro de tecto Ø230 mm em ABS, braço 100 mm e kit de chuveiro mão separado Elo

Concealed horizontal shower set with ABS shower head Ø230 mm, ceiling shower arm 100 mm and separate handshower set Elo

Sistema de ducha empotrado horizontal, con alcachofa de ducha Ø230 mm en ABS, brazo de techo 100 mm y set de ducha de mano separado Elo

	1	2
Cromado • Chrome	167 370 2CR	167 370 3CR
Night Sky	167 370 2NS	167 370 3NS
Pure White	167 370 2PW	167 370 3PW

200 220 1NO



⟵Ø250⟶

Sistema embutido de duche horizontal, com chuveiro de tecto Ø250 mm em Inox, braço 100 mm e kit de chuveiro mão separado Elo

Concealed horizontal shower set with Inox shower head Ø250 mm, ceiling shower arm 100 mm and separate handshower set Elo

Sistema de ducha empotrado horizontal, con alcachofa de ducha Ø250 mm en Inox, brazo de techo 100 mm y set de ducha de mano separado Elo

	1	2
Cromado • Chrome	167 370 4CR	167 370 5CR
Satinox	167 370 4ST	167 370 5ST
Night Sky	167 370 4NS	167 370 5NS
Pure White	167 370 4PW	167 370 5PW
Morning Mist	167 370 4MM	167 370 5MM
Gunmetal	167 370 4MG	167 370 5MG
Sunrise	167 370 4SR	167 370 5SR
Sunset	167 370 4SS	167 370 5SS
Latão Envelhecido • Old Brass • Latón Viejo	167 370 4LE	167 370 5LE

200 220 1NO

	3	4
Cromado • Chrome	167 370 6CR	167 370 7CR
Satinox	167 370 6ST	167 370 7ST
Night Sky	167 370 6NS	167 370 7NS
Pure White	167 370 6PW	167 370 7PW
Morning Mist	167 370 6MM	167 370 7MM
Gunmetal	167 370 6MG	167 370 7MG
Sunrise	167 370 6SR	167 370 7SR
Sunset	167 370 6SS	167 370 7SS

200 220 1NO



⟵Ø300⟶

Sistema embutido de duche horizontal, com chuveiro de tecto Ø300 mm em Inox, braço 100 mm e kit de chuveiro mão separado Elo

Concealed horizontal shower set with Inox shower head Ø300 mm, ceiling shower arm 100 mm and separate handshower set Elo

Sistema de ducha empotrado horizontal, con alcachofa de ducha Ø300 mm en Inox, brazo de techo 100 mm y set de ducha de mano separado Elo

	1	2
Cromado • Chrome	167 370 8CR	167 370 9CR
Satinox	167 370 8ST	167 370 9ST
Night Sky	167 370 8NS	167 370 9NS
Pure White	167 370 8PW	167 370 9PW
Morning Mist	167 370 8MM	167 370 9MM
Gunmetal	167 370 8MG	167 370 9MG
Sunrise	167 370 8SR	167 370 9SR
Sunset	167 370 8SS	167 370 9SS
Latão Envelhecido • Old Brass • Latón Viejo	167 370 8LE	167 370 9LE

200 220 1NO

	3	4
Cromado • Chrome	167 371 0CR	167 371 2CR
Satinox	167 371 0ST	167 371 2ST
Night Sky	167 371 0NS	167 371 2NS
Pure White	167 371 0PW	167 371 2PW
Morning Mist	167 371 0MM	167 371 2MM
Gunmetal	167 371 0MG	167 371 2MG
Sunrise	167 371 0SR	167 371 2SR
Sunset	167 371 0SS	167 371 2SS

200 220 1NO



LF

BRUMA AirEcoDrop





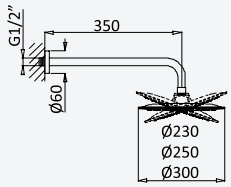

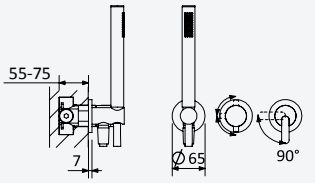

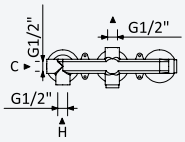





Sistema embutido de duche com chuveiro de parede Ø230 mm em ABS e kit de chuveiro mão Elo

Concealed shower set with ABS shower head Ø230 mm and Elo handshower set

Sistema de ducha empotrado con alcachofa de ducha Ø230 mm en ABS y set de ducha de mano Elo

	1	2
Cromado • Chrome	167 361 3CR	167 361 4CR
● Night Sky	167 361 3NS	167 361 4NS
Pure White	167 361 3PW	167 361 4PW

200 240 1NO



Sistema embutido de duche com chuveiro de parede Ø250 mm em Inox e kit de chuveiro mão Elo

Concealed shower set with Inox shower head Ø250 mm and Elo handshower set

Sistema de ducha empotrado con alcachofa de ducha Ø250 mm en Inox y set de ducha de mano Elo

	1	2
Cromado • Chrome	167 361 5CR	167 361 6CR
Satinox	167 361 5ST	167 361 6ST
● Night Sky	167 361 5NS	167 361 6NS
Pure White	167 361 5PW	167 361 6PW
Morning Mist	167 361 5MM	167 361 6MM
Gunmetal	167 361 5MG	167 361 6MG
● Sunrise	167 361 5SR	167 361 6SR
Sunset	167 361 5SS	167 361 6SS
Latão Envelhecido • Old Brass • Latón Viejo	167 361 5LE	167 361 6LE
Gunmetal PVD	167 361 5GM	167 361 6GM
Sunrise PVD	167 361 5PR	167 361 6PR
Sunset PVD	167 361 5PS	167 361 6PS
Gold PVD	167 361 5PO	167 361 6PO

200 240 1NO

	3	4
Cromado • Chrome	167 361 7CR	167 361 8CR
Satinox	167 361 7ST	167 361 8ST
Night Sky	167 361 7NS	167 361 8NS
Pure White	167 361 7PW	167 361 8PW
Morning Mist	167 361 7MM	167 361 8MM
Gunmetal	167 361 7MG	167 361 8MG
Sunrise	167 361 7SR	167 361 8SR
Sunset	167 361 7SS	167 361 8SS
Gunmetal PVD	167 361 7GM	167 361 8GM
Sunrise PVD	167 361 7PR	167 361 8PR
Sunset PVD	167 361 7PS	167 361 8PS
Gold PVD	167 361 7PO	167 361 8PO

200 240 1NO



Sistema embutido de duche com chuveiro de parede Ø300 mm em Inox e kit de chuveiro mão Elo

Concealed shower set with Inox shower head Ø300 mm and Elo handshower set

Sistema de ducha empotrado con alcachofa de ducha Ø300 mm en Inox y set de ducha de mano Elo

	1	2
Cromado • Chrome	167 361 9CR	167 362 0CR
Satinox	167 361 9ST	167 362 0ST
Night Sky	167 361 9NS	167 362 0NS
Pure White	167 361 9PW	167 362 0PW
Morning Mist	167 361 9MM	167 362 0MM
Gunmetal	167 361 9MG	167 362 0MG
Sunrise	167 361 9SR	167 362 0SR
Sunset	167 361 9SS	167 362 0SS
Latão Envelhecido • Old Brass • Latón Viejo	167 361 9LE	167 362 0LE

200 240 1NO

	3	4
Cromado • Chrome	167 362 3CR	167 362 4CR
Satinox	167 362 3ST	167 362 4ST
Night Sky	167 362 3NS	167 362 4NS
Pure White	167 362 3PW	167 362 4PW
Morning Mist	167 362 3MM	167 362 4MM
Gunmetal	167 362 3MG	167 362 4MG
Sunrise	167 362 3SR	167 362 4SR
Sunset	167 362 3SS	167 362 4SS

200 240 1NO

BRUMA AirEcoDrop

BRUMA



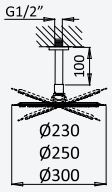



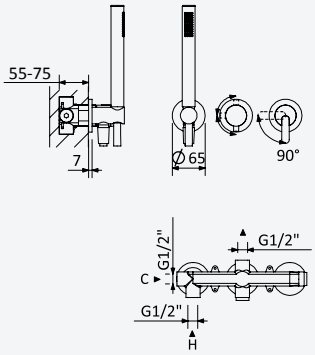



Sistema embutido de duche com chuveiro de tecto Ø230 mm em ABS e braço 100 mm, kit de chuveiro mão Elo

Concealed shower set with ABS shower head Ø230 mm with ceiling shower arm 100 mm, Elo handshower set

Sistema de ducha empotrado con alcachofa de ducha Ø230 mm en ABS, brazo de techo 100 mm, set de ducha de mano Elo

	1	2
Cromado • Chrome	167 371 3CR	167 371 4CR
Night Sky	167 371 3NS	167 371 4NS
Pure White	167 371 3PW	167 371 4PW

200 240 1NO



Sistema embutido de duche com chuveiro de tecto Ø250 mm em Inox e braço 100 mm, kit de chuveiro mão Elo

Concealed shower set with Inox shower head Ø250 mm with ceiling shower arm 100 mm, Elo handshower set

Sistema de ducha empotrado con alcachofa de ducha Ø250 mm en Inox, brazo de techo 100 mm, set de ducha de mano Elo

	1	2
Cromado • Chrome	167 371 5CR	167 371 6CR
Satinox	167 371 5ST	167 371 6ST
Night Sky	167 371 5NS	167 371 6NS
Pure White	167 371 5PW	167 371 6PW
Morning Mist	167 371 5MM	167 371 6MM
Gunmetal	167 371 5MG	167 371 6MG
Sunrise	167 371 5SR	167 371 6SR
Sunset	167 371 5SS	167 371 6SS
Latão Envelhecido • Old Brass • Latón Viejo	167 371 5LE	167 371 6LE

200 240 1NO

	3	4
Cromado • Chrome	167 371 7CR	167 371 8CR
Satinox	167 371 7ST	167 371 8ST
Night Sky	167 371 7NS	167 371 8NS
Pure White	167 371 7PW	167 371 8PW
Morning Mist	167 371 7MM	167 371 8MM
Gunmetal	167 371 7MG	167 371 8MG
Sunrise	167 371 7SR	167 371 8SR
Sunset	167 371 7SS	167 371 8SS

200 240 1NO



Sistema embutido de duche com chuveiro de tecto Ø300 mm em Inox e braço 100 mm, kit de chuveiro mão Elo

Concealed shower set with Inox shower head Ø300 mm with ceiling shower arm 100 mm, Elo handshower set

Sistema de ducha empotrado con alcachofa de ducha Ø300 mm en Inox, brazo de techo 100 mm, set de ducha de mano Elo

	1	2
Cromado • Chrome	167 371 9CR	167 372 0CR
Satinox	167 371 9ST	167 372 0ST
Night Sky	167 371 9NS	167 372 0NS
Pure White	167 371 9PW	167 372 0PW
Morning Mist	167 371 9MM	167 372 0MM
Gunmetal	167 371 9MG	167 372 0MG
Sunrise	167 371 9SR	167 372 0SR
Sunset	167 371 9SS	167 372 0SS
Latão Envelhecido • Old Brass • Latón Viejo	167 371 9LE	167 372 0LE

200 240 1NO

	3	4
Cromado • Chrome	167 372 2CR	167 372 3CR
Satinox	167 372 2ST	167 372 3ST
Night Sky	167 372 2NS	167 372 3NS
Pure White	167 372 2PW	167 372 3PW
Morning Mist	167 372 2MM	167 372 3MM
Gunmetal	167 372 2MG	167 372 3MG
Sunrise	167 372 2SR	167 372 3SR
Sunset	167 372 2SS	167 372 3SS

200 240 1NO

BRUMA AirEcoDrop





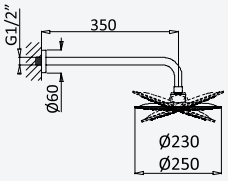

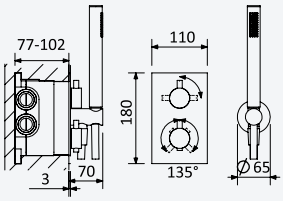

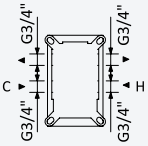

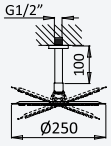



Sistema termostático embutido de duche com chuveiro de parede Ø230 mm em ABS e kit de chuveiro mão Elo

Thermostatic concealed shower set with ABS shower head Ø230 mm and Elo handshower set

Sistema de ducha termostático empotrado con alcachofa de ducha Ø230 mm en ABS y set de ducha de mano Elo

Cromado • Chrome	138 780 2CR
Night Sky	138 780 2NS
Pure White	138 780 2PW

INT 600 2NO



Opção: Chuveiro fixo UltraThin com Ø250 mm, em inox

Option: UltraThin Inox shower head Ø250 mm

Opcíon: Alcachofa de ducha UltraThin Ø250 mm, en inox

Cromado • Chrome	138 780 4CR
Satinox	138 780 4ST
Night Sky	138 780 4NS
Pure White	138 780 4PW
Morning Mist	138 780 4MM
Gunmetal	138 780 4MG
Sunrise	138 780 4SR
Sunset	138 780 4SS

INT 600 2NO



Sistema termostático embutido de duche com chuveiro de tecto Ø250 mm em inox e braço 100 mm, kit de chuveiro mão Elo

Thermostatic concealed shower set with inox shower head Ø250 mm with ceiling shower arm 100 mm, Elo handshower set

Sistema de ducha termostático empotrado con alcachofa de ducha Ø250 mm en inox, brazo de techo 100 mm, set de ducha de mano Elo

Cromado • Chrome	138 560 4CR
Satinox	138 560 4ST
Night Sky	138 560 4NS
Pure White	138 560 4PW
Morning Mist	138 560 4MM
Gunmetal	138 560 4MG
Sunrise	138 560 4SR
Sunset	138 560 4SS

INT 600 2NO

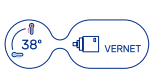



BRUMA

BRUMA AirEcoDrop





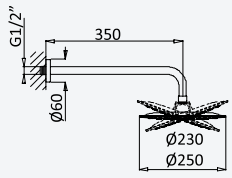

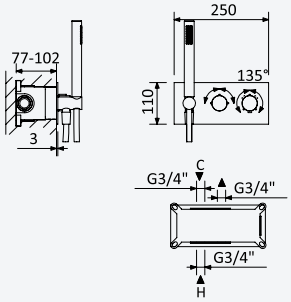

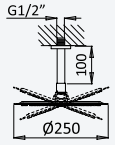



Sistema termostático embutido de duche com chuveiro de parede Ø230 mm em ABS e kit de chuveiro mão Elo - VenusQ

Thermostatic concealed shower set with ABS shower head Ø230 mm and Elo handshower set - VenusQ

Sistema de ducha termostático empotrado con alcachofa de ducha Ø230 mm en ABS y set de ducha de mano Elo - VenusQ

Cromado • Chrome	187 591 1CR
● Night Sky	187 591 1NS
Pure White	187 591 1PW

INT 630 1NO



Opção: Chuveiro fixo UltraThin com Ø250 mm, em inox

Option: UltraThin Inox shower head Ø250 mm

Opcíon: Alcachofa de ducha UltraThin Ø250 mm, en inox

Cromado • Chrome	187 593 1CR
Satinox	187 593 1ST
● Night Sky	187 593 1NS
Pure White	187 593 1PW
Morning Mist	187 593 1MM
Gunmetal	187 593 1MG
Sunrise	187 593 1SR
Sunset	187 593 1SS
Latão Envelhecido • Old Brass • Latón Viejo	187 593 1LE

INT 630 1NO



Sistema termostático embutido de duche com chuveiro de tecto Ø250 mm em inox e braço 100 mm, kit de chuveiro mão Elo - VenusQ

Thermostatic concealed shower set with inox shower head Ø250 mm with ceiling shower arm 100 mm, Elo handshower set - VenusQ

Sistema de ducha termostático empotrado con alcachofa de ducha Ø250 mm en inox, brazo de techo 100 mm, set de ducha de mano Elo - VenusQ

Cromado • Chrome	187 403 1CR
Satinox	187 403 1ST
● Night Sky	187 403 1NS
Pure White	187 403 1PW
Morning Mist	187 403 1MM
Gunmetal	187 403 1MG
Sunrise	187 403 1SR
Sunset	187 403 1SS
Latão Envelhecido • Old Brass • Latón Viejo	187 403 1LE

INT 630 1NO

LF







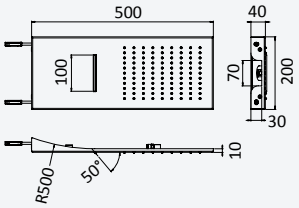

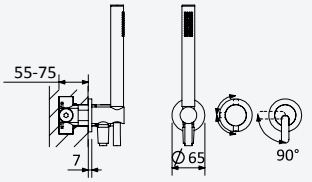

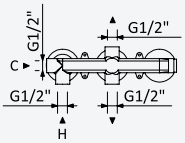







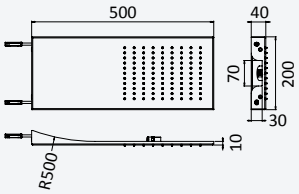

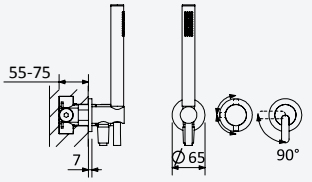

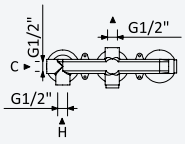





Sistema embutido de duche com chuveiro Line Cascade (Chuva/ Cascata) e chuveiro mão

Concealed shower set with Line Cascade shower (Rain/Cascade) and handshower set

Sistema de ducha empotrado con ducha Line Cascade (Lluvia/Cascada) y set de ducha de mano

	1	2
Cromado • Chrome	167 362 5CR	167 362 6CR
Night Sky	167 362 5NS	167 362 6NS
Pure White	167 362 5PW	167 362 6PW
Morning Mist	167 362 5MM	167 362 6MM

200 240 2NO

	3	4
Cromado • Chrome	167 362 7CR	167 362 8CR
Night Sky	167 362 7NS	167 362 8NS
Pure White	167 362 7PW	167 362 8PW
Morning Mist	167 362 7MM	167 362 8MM

200 240 2NO



Sistema embutido de duche com chuveiro Line (Chuva) e chuveiro mão

Concealed shower set with Line shower (Rain) and handshower set

Sistema de ducha empotrado con ducha Line (Lluvia) y set de ducha de mano

	1	2
Cromado • Chrome	167 362 9CR	167 363 0CR
Satinox	167 362 9ST	167 363 0ST
Night Sky	167 362 9NS	167 363 0NS
Pure White	167 362 9PW	167 363 0PW
Morning Mist	167 362 9MM	167 363 0MM

200 240 1NO

	3	4
Cromado • Chrome	167 363 2CR	167 363 3CR
Satinox	167 363 2ST	167 363 3ST
Night Sky	167 363 2NS	167 363 3NS
Pure White	167 363 2PW	167 363 3PW
Morning Mist	167 363 2MM	167 363 3MM

200 240 1NO

BRUMA



←300x300→

Sistema embutido de duche com chuveiro de tecto EasyFix 300 x 300 mm (Chuva) e chuveiro de mão separado Elo

Concealed shower set with EasyFix overhead shower 300 x 300 mm (Rain) and separate handshower set Elo

Sistema de ducha empotrado con ducha instalación en el techo EasyFix 300 x 300 mm (Lluvia) y set de ducha de mano separado Elo

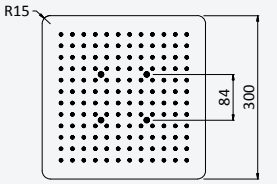

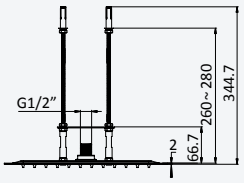



	1	2
Cromado • Chrome	167 372 4CR	167 372 5CR
	200 220 1NO	

	3	4
Cromado • Chrome	167 372 6CR	167 372 7CR
	200 220 1NO	

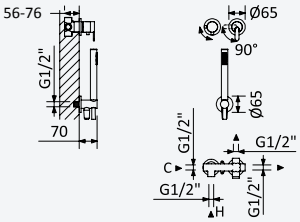



← Ø300 →

Sistema embutido de duche com chuveiro de tecto EasyFix Ø300 mm (Chuva) e chuveiro de mão separado Elo

Concealed shower set with EasyFix overhead shower Ø300 mm (Rain) and separate handshower set Elo

Sistema de ducha empotrado con ducha instalación en el techo EasyFix Ø300 mm (Lluvia) y set de ducha de mano separado Elo





	1	2
Cromado • Chrome	167 372 8CR	167 372 9CR
	200 220 1NO	

	3	4
Cromado • Chrome	167 373 0CR	167 373 2CR
	200 220 1NO	

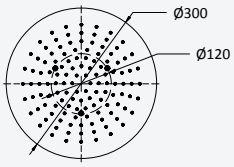

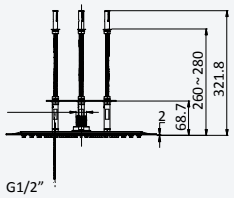

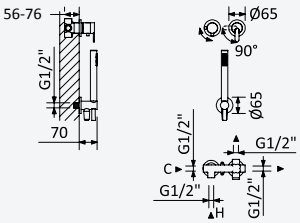





LF







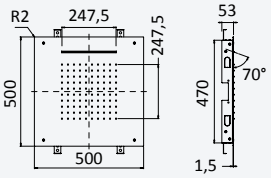

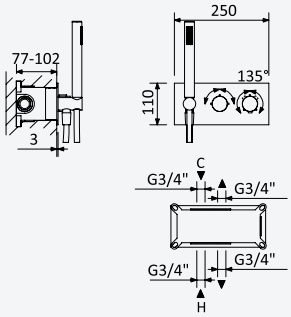

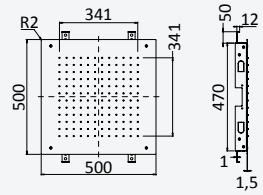

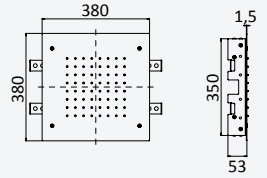

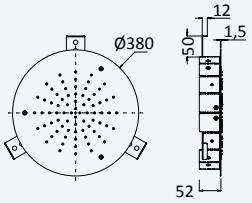

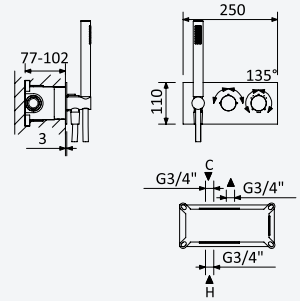







← 500x500 →

Sistema termostático embutido de duche com chuveiro de tecto (Chuva/Cascata) e chuveiro mão - VenusQ

Thermostatic concealed shower set with overhead shower (Rain/Cascade) and handshower set - VenusQ

Sistema de ducha termostático empotrado con ducha instalación en el techo (Lluvia/Cascada) y set de ducha de mano - VenusQ

Cromado • Chrome	187 488 2CR
Satinox	187 488 2ST
Night Sky	187 488 2NS
Pure White	187 488 2PW
Morning Mist	187 488 2MM

INT 630 2NO



← 500x500 →

Opção: Chuveiro em INOX, de embutir no tecto 500x500 mm (Chuva)

Option: Steel shower head for ceiling installation, 500x500 mm (Rain)

Opcíon: Rociador de ducha, en INOX, a techo 500x500 mm (Lluvia)

Cromado • Chrome	187 487 2CR
Satinox	187 487 2ST
Night Sky	187 487 2NS
Pure White	187 487 2PW
Morning Mist	187 487 2MM

INT 630 1NO



← 380x380 →

Opção: Chuveiro em INOX, de embutir no tecto 380x380 mm (Chuva)

Option: Steel shower head for ceiling installation, 380x380 mm (Rain)

Opcíon: Rociador de ducha, en INOX, a techo 380x380 mm (Lluvia)

Cromado • Chrome	187 486 2CR
Satinox	187 486 2ST
Night Sky	187 486 2NS
Pure White	187 486 2PW
Morning Mist	187 486 2MM

INT 630 1NO



⟵ Ø380 ⟶

Opção: Chuveiro em INOX, de embutir no tecto Ø380 mm (Chuva)

Option: Steel shower head for ceiling installation, Ø380 mm (Rain)

Opcíon: Rociador de ducha, en INOX, a techo Ø380 mm (Lluvia)

Cromado • Chrome	187 489 2CR
Satinox	187 489 2ST
Night Sky	187 489 2NS
Pure White	187 489 2PW
Morning Mist	187 489 2MM

INT 630 1NO

BRUMA

BRUMA AirEcoDrop





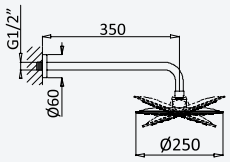

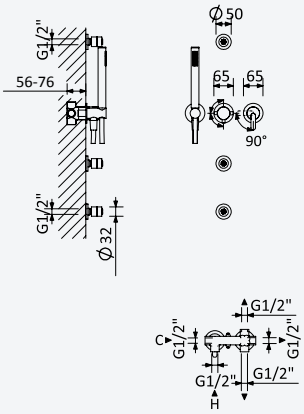

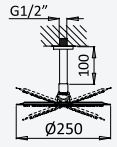





Sistema embutido de duche com chuveiro de parede Ø250 mm em inox, 3 jets e kit de chuveiro mão separado Elo

Concealed shower set with inox shower head Ø250 mm, 3 jets and separate handshower set Elo

Sistema de ducha empotrado con alcachofa de ducha Ø250 mm en inox, 3 jets y set de ducha de mano separado Elo

	1	2
Cromado • Chrome	167 363 4CR	167 363 5CR
Satinox	167 363 4ST	167 363 5ST
Night Sky	167 363 4NS	167 363 5NS
Pure White	167 363 4PW	167 363 5PW
Morning Mist	167 363 4MM	167 363 5MM
Gunmetal	167 363 4MG	167 363 5MG
Sunrise	167 363 4SR	167 363 5SR
Sunset	167 363 4SS	167 363 5SS

200 220 2NO

	3	4
Cromado • Chrome	167 363 6CR	167 363 7CR
Satinox	167 363 6ST	167 363 7ST
Night Sky	167 363 6NS	167 363 7NS
Pure White	167 363 6PW	167 363 7PW
Morning Mist	167 363 6MM	167 363 7MM
Gunmetal	167 363 6MG	167 363 7MG
Sunrise	167 363 6SR	167 363 7SR
Sunset	167 363 6SS	167 363 7SS

200 220 2NO



Sistema embutido de duche com chuveiro fixo de tecto Ø250 mm em inox e braço 100 mm, 3 jets e kit de chuveiro mão separado Elo

Concealed shower set with inox shower head Ø250 mm with ceiling shower arm 100 mm, 3 jets and separate handshower set Elo

Sistema de ducha empotrado con alcachofa de ducha Ø250 mm en inox con brazo de techo 100 mm, 3 jets y set de ducha de mano separado Elo

	1	2
Cromado • Chrome	167 373 3CR	167 373 4CR
Satinox	167 373 3ST	167 373 4ST
Night Sky	167 373 3NS	167 373 4NS
Pure White	167 373 3PW	167 373 4PW
Morning Mist	167 373 3MM	167 373 4MM
Gunmetal	167 373 3MG	167 373 4MG
Sunrise	167 373 3SR	167 373 4SR
Sunset	167 373 3SS	167 373 4SS

200 220 2NO

	3	4
Cromado • Chrome	167 373 5CR	167 373 6CR
Satinox	167 373 5ST	167 373 6ST
Night Sky	167 373 5NS	167 373 6NS
Pure White	167 373 5PW	167 373 6PW
Morning Mist	167 373 5MM	167 373 6MM
Gunmetal	167 373 5MG	167 373 6MG
Sunrise	167 373 5SR	167 373 6SR
Sunset	167 373 5SS	167 373 6SS

200 220 2NO

LF

BRUMA AirEcoDrop







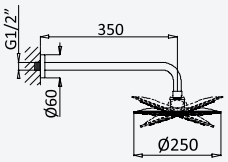

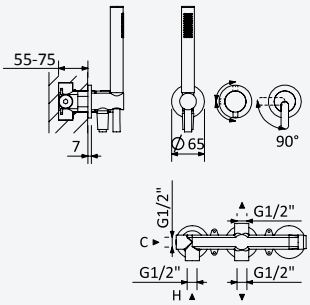

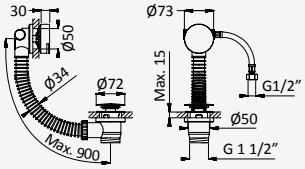

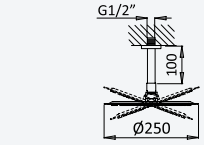



Sistema embutido de banheira com chuveiro de parede Ø250 mm em Inox, kit de chuveiro mão Elo e válvula com bica de enchimento para banheira

Concealed bath-shower set with Inox shower head Ø250 mm, Elo hand-shower set and bath filler with waste and overflow

Sistema de baño y ducha empotrado con alcachofa de ducha Ø250 mm en Inox, set de ducha de mano Elo y sistema de llenado y vaciado para bañeras

	1	2
Cromado • Chrome	167 364 2CR	167 364 3CR
Satinox	167 364 2ST	167 364 3ST
Night Sky	167 364 2NS	167 364 3NS
Pure White	167 364 2PW	167 364 3PW
Morning Mist	167 364 2MM	167 364 3MM
Gunmetal	167 364 2MG	167 364 3MG
Sunrise	167 364 2SR	167 364 3SR
Sunset	167 364 2SS	167 364 3SS
Latão Envelhecido • Old Brass • Latón Viejo	167 364 2LE	167 364 3LE

200 240 2NO

	3	4
Cromado • Chrome	167 364 4CR	167 364 5CR
Satinox	167 364 4ST	167 364 5ST
Night Sky	167 364 4NS	167 364 5NS
Pure White	167 364 4PW	167 364 5PW
Morning Mist	167 364 4MM	167 364 5MM
Gunmetal	167 364 4MG	167 364 5MG
Sunrise	167 364 4SR	167 364 5SR
Sunset	167 364 4SS	167 364 5SS

200 240 2NO



Sistema embutido de banheira com chuveiro de tecto Ø250 mm em inox e braço 100 mm, kit de chuveiro mão Elo e válvula com bica de enchimento para banheira

Concealed bath-shower set with Inox shower head Ø250 mm with ceiling shower arm 100 mm, Elo handshower set and bath filler with waste and overflow

Sistema de baño y ducha empotrado con alcachofa de ducha Ø250 mm en inox con brazo de techo 100 mm, set de ducha de mano Elo y sistema de llenado y vaciado para bañeras

	1	2
Cromado • Chrome	167 373 7CR	167 373 8CR
Satinox	167 373 7ST	167 373 8ST
Night Sky	167 373 7NS	167 373 8NS
Pure White	167 373 7PW	167 373 8PW
Morning Mist	167 373 7MM	167 373 8MM
Gunmetal	167 373 7MG	167 373 8MG
Sunrise	167 373 7SR	167 373 8SR
Sunset	167 373 7SS	167 373 8SS
Latão Envelhecido • Old Brass • Latón Viejo	167 373 7LE	167 373 8LE

200 240 2NO

	3	4
Cromado • Chrome	167 373 9CR	167 374 0CR
Satinox	167 373 9ST	167 374 0ST
Night Sky	167 373 9NS	167 374 0NS
Pure White	167 373 9PW	167 374 0PW
Morning Mist	167 373 9MM	167 374 0MM
Gunmetal	167 373 9MG	167 374 0MG
Sunrise	167 373 9SR	167 374 0SR
Sunset	167 373 9SS	167 374 0SS

200 240 2NO

BRUMA

BRUMA AirEcoDrop







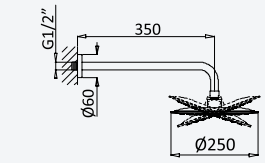

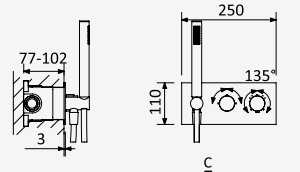

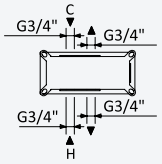

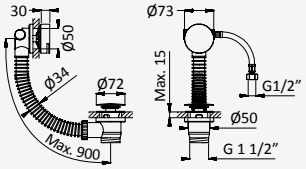

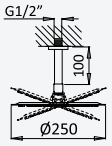





Sistema termostático embutido de banheira com chuveiro de parede Ø250 mm em Inox, kit de chuveiro mão Elo e válvula com bica de enchimento para banheira - VenusQ

Thermostatic concealed bath-shower set with Inox shower head Ø250 mm, Elo handshower set and bath filler with waste and overflow - VenusQ

Sistema de baño y ducha termostático empotrado con alcachofa de ducha Ø250 mm en Inox, set de ducha de mano Elo y sistema de llenado y vaciado para bañeras - VenusQ

Cromado • Chrome	187 413 1CR
Satinox	187 413 1ST
Night Sky	187 413 1NS
Pure White	187 413 1PW
Morning Mist	187 413 1MM
Gunmetal	187 413 1MG
Sunrise	187 413 1SR
Sunset	187 413 1SS
Latão Envelhecido • Old Brass • Latón Viejo	187 413 1LE

INT 630 2NO



Opção: Chuveiro fixo de tecto Ø250 mm em inox e braço 100 mm

Option: Inox shower head Ø250 mm with ceiling shower arm 100 mm

Opción: Alcachofa de ducha Ø250 mm en inox con brazo de techo 100 mm

Cromado • Chrome	187 423 1CR
Satinox	187 423 1ST
Night Sky	187 423 1NS
Pure White	187 423 1PW
Morning Mist	187 423 1MM
Gunmetal	187 423 1MG
Sunrise	187 423 1SR
Sunset	187 423 1SS
Latão Envelhecido • Old Brass • Latón Viejo	187 423 1LE

INT 630 2NO

BRUMA AirEcoDrop





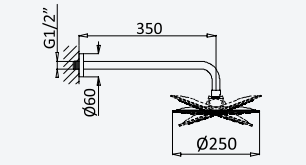

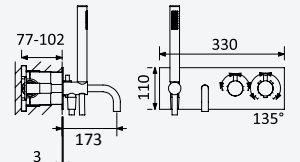

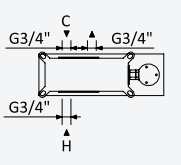

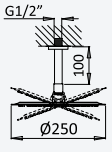





Sistema termostático embutido de banheira com chuveiro de parede Ø250 mm em Inox, chuveiro mão Elo e bica curva de banheira - VenusQ

Thermostatic concealed bath-shower set with Inox shower head Ø250 mm, Elo handshower and bath spout - VenusQ

Sistema de baño y ducha termostático empotrado con alcachofa de ducha Ø250 mm, en Inox, ducha de mano Elo y caño de bañera - VenusQ

Cromado • Chrome	187 663 1CR
Satinox	187 663 1ST
Night Sky	187 663 1NS
Pure White	187 663 1PW
Morning Mist	187 663 1MM
Gunmetal	187 663 1MG
Sunrise	187 663 1SR
Sunset	187 663 1SS

INT 640 2NO



Opção: Chuveiro fixo de tecto Ø250 mm em inox e braço 100 mm

Option: Inox shower head Ø250 mm with ceiling shower arm 100 mm

Opción: Alcachofa de ducha Ø250 mm en inox con brazo de techo 100 mm

Cromado • Chrome	187 393 1CR
Satinox	187 393 1ST
Night Sky	187 393 1NS
Pure White	187 393 1PW
Morning Mist	187 393 1MM
Gunmetal	187 393 1MG
Sunrise	187 393 1SR
Sunset	187 393 1SS

INT 640 2NO

LF

BRUMA AirEcoDrop





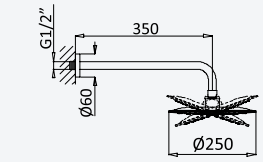

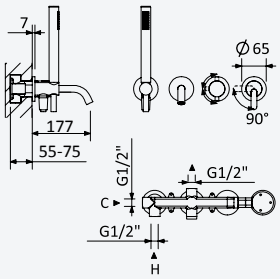





Sistema embutido de banheira, com chuveiro de parede Ø250 mm, chuveiro mão Elo e bica curva de banheira

Concealed bath-shower set, with shower head Ø250 mm, Elo handshower and bath spout

Sistema de baño y ducha empotrado, con alcachofa de ducha Ø250 mm, ducha de mano Elo y caño de bañera

	1	2
Cromado • Chrome	167 240 0CR	167 240 3CR
Satinox	167 240 0ST	167 240 3ST
Night Sky	167 240 0NS	167 240 3NS
Pure White	167 240 0PW	167 240 3PW
Morning Mist	167 240 0MM	167 240 3MM
Gunmetal	167 240 0MG	167 240 3MG
Sunrise	167 240 0SR	167 240 3SR
Sunset	167 240 0SS	167 240 3SS
Latão Envelhecido • Old Brass • Latón Viejo	167 240 0LE	167 240 3LE

200 300 2NO

	3	4
Cromado • Chrome	167 240 4CR	167 240 5CR
Satinox	167 240 4ST	167 240 5ST
Night Sky	167 240 4NS	167 240 5NS
Pure White	167 240 4PW	167 240 5PW
Morning Mist	167 240 4MM	167 240 5MM
Gunmetal	167 240 4MG	167 240 5MG
Sunrise	167 240 4SR	167 240 5SR
Sunset	167 240 4SS	167 240 5SS

200 300 2NO

BRUMA AirEcoDrop





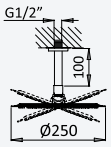

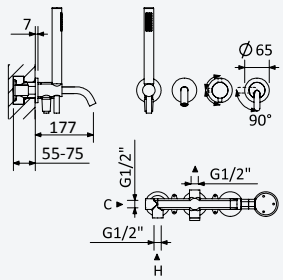





Sistema embutido de banheira, com chuveiro de tecto Ø250 mm, braço 100 mm, chuveiro mão Elo e bica curva de banheira

Concealed bath-shower set, with shower head Ø250 mm, ceiling shower arm 100 mm, Elo handshower and bath spout

Sistema de baño y ducha empotrado, con alcachofa de ducha Ø250 mm con brazo de techo 100 mm, ducha de mano Elo y caño de bañera

	1	2
Cromado • Chrome	167 250 0CR	167 250 3CR
Satinox	167 250 0ST	167 250 3ST
Night Sky	167 250 0NS	167 250 3NS
Pure White	167 250 0PW	167 250 3PW
Morning Mist	167 250 0MM	167 250 3MM
Gunmetal	167 250 0MG	167 250 3MG
Sunrise	167 250 0SR	167 250 3SR
Sunset	167 250 0SS	167 250 3SS
Latão Envelhecido • Old Brass • Latón Viejo	167 250 0LE	167 250 3LE

200 300 2NO

	3	4
Cromado • Chrome	167 250 4CR	167 250 5CR
Satinox	167 250 4ST	167 250 5ST
Night Sky	167 250 4NS	167 250 5NS
Pure White	167 250 4PW	167 250 5PW
Morning Mist	167 250 4MM	167 250 5MM
Gunmetal	167 250 4MG	167 250 5MG
Sunrise	167 250 4SR	167 250 5SR
Sunset	167 250 4SS	167 250 5SS

200 300 2NO

BRUMA



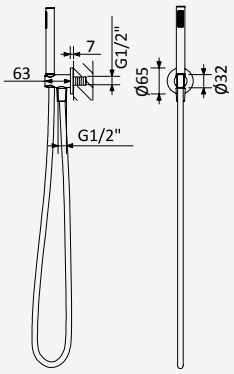

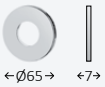

Conjunto de duche com curva de saída, bicha metal 160cm e chuveiro de mão Elo em ABS - BlueR

Shower set with outlet elbow, metal hose 160cm and ABS Elo handshower - BlueR

Conjunto de ducha con codo de salida, flexo en metal 160cm y ducha de mano Elo en ABS - BlueR

Cromado • Chrome	145 591 7CR
● Night Sky	145 591 7NS

Opção: Bicha Lux 175cm e chuveiro de mão Elo em latão

Option: Lux hose 175cm and brass Elo handshower

Opcíon: Flexo Lux 175cm y ducha de mano Elo en latón



Cromado • Chrome	145 591 4CR
Satinox	145 591 4ST
● Night Sky	145 591 4NS
Pure White	145 591 4PW
Morning Mist	145 591 4MM
Gunmetal	145 591 4MG
● Sunrise	145 591 4SR
Sunset	145 591 4SS
Latão Envelhecido • Old Brass • Latón Viejo	145 591 4LE
Gunmetal PVD	145 591 4GM
Sunrise PVD	145 591 4PR
Sunset PVD	145 591 4PS
Gold PVD	145 591 4PO

Opção: Chuveiro de mão Body&Soul

Option: Body&Soul handshower

Opcíon: Ducha de mano Body&Soul



Cromado / Pure White 145 592 0CR

3x



Conjunto de duche com curva de saída, rampa EloX, bicha em metal 160cm e chuveiro de mão em ABS Elo

Shower set with outlet elbow, EloX Shower rail, metal hose 160cm and ABS Elo handshower

Conjunto de ducha con codo de salida, barra de ducha EloX, flexo en metal 160cm y ducha de mano en ABS Elo

Cromado • Chrome	145 573 2CR
Satinox	145 573 2ST
Night Sky	145 573 2NS

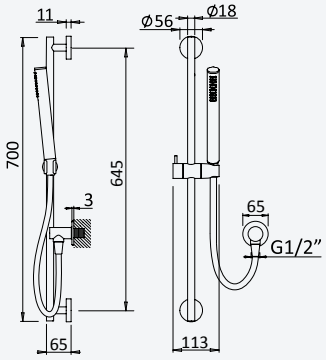

Conjunto de duche com curva de saída, rampa em latão EloX, bicha Lux 175cm e chuveiro de mão Elo em latão

Shower set with outlet elbow, EloX brass shower rail, Lux hose 175cm and Elo brass handshower

Conjunto de ducha con codo de salida, barra de ducha EloX en latón, flexo Lux 175cm y ducha de mano Elo en latón

Cromado • Chrome	145 575 3CR
Night Sky	145 575 3NS
Pure White	145 575 3PW
Morning Mist	145 575 3MM
Gunmetal	145 575 3MG
Sunrise	145 575 3SR
Sunset	145 575 3SS
Latão Envelhecido • Old Brass • Latón Viejo	145 575 3LE

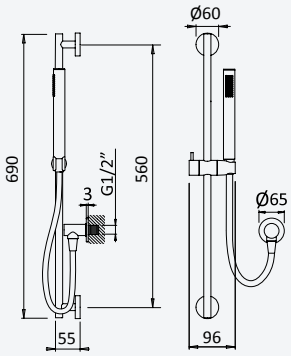

LF



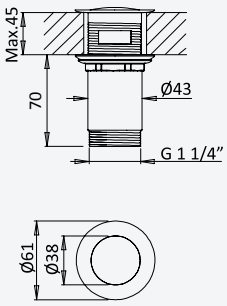

Válvula Clic-clac em latão 1 1/4" - Liz

Brass Push-open waste set 1 1/4" - Liz

Válvula de desagüe clic-clac, en latón 1 1/4"- Liz

Cromado • Chrome	195 590 0CR



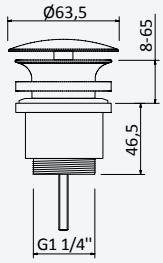

Válvula Clic-clac 1 1/4" com e sem respiro

Push-open waste set 1 1/4" with or without overflow

Válvula de desagüe clic-clac 1 1/4" con o sin rebosadero

Cromado • Chrome	150 590 2CR
Satinox	150 590 2ST
● Night Sky	150 590 2NS
Pure White	150 590 2PW
Morning Mist	150 590 2MM
Gunmetal	150 590 2MG
● Sunrise	150 590 2SR
Sunset	150 590 2SS
Gunmetal PVD	150 590 2GM
Sunrise PVD	150 590 2PR
Sunset PVD	150 590 2PS
Gold PVD	150 590 2PO
Latão Envelhecido • Old Brass • Latón Viejo	150 590 2LE

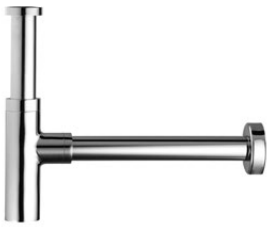

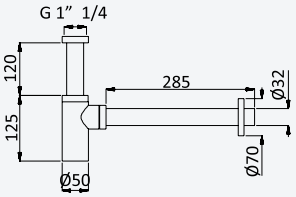

Sifão de 1 1/4" - Elo

Bottle trap, 1 1/4" - Elo

Sifón de lavabo 1 1/4" - Elo

Cromado • Chrome	137 000 1CR
Satinox	137 000 1ST
● Night Sky	137 000 1NS
Pure White	137 000 1PW
Morning Mist	137 000 1MM
Gunmetal	137 000 1MG
● Sunrise	137 000 1SR
Sunset	137 000 1SS
Latão Envelhecido • Old Brass • Latón Viejo	137 000 1LE
Gunmetal PVD	137 000 1GM
Sunrise PVD	137 000 1PR
Sunset PVD	137 000 1PS
Gold PVD	137 000 1PO



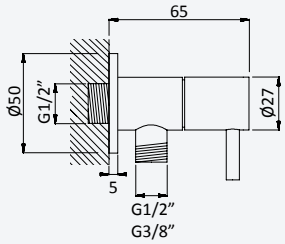

Torneira de esquadria 3/8" - Elo

3/8" angle tap with connection - Elo

Llave de corte 3/8" - Elo

Cromado • Chrome	125 280 1CR
Satinox	125 280 1ST
● Night Sky	125 280 1NS
Pure White	125 280 1PW
Morning Mist	125 280 1MM
Gunmetal	125 280 1MG
● Sunrise	125 280 1SR
Sunset	125 280 1SS

Torneira de esquadria 1/2" - Elo

1/2" angle tap with connection - Elo

Llave de corte 1/2" - Elo

Cromado • Chrome	125 200 1CR
Satinox	125 200 1ST
Night Sky	125 200 1NS
Pure White	125 200 1PW
Morning Mist	125 200 1MM
Gunmetal	125 200 1MG
Sunrise	125 200 1SR
Sunset	125 200 1SS

BRUMA



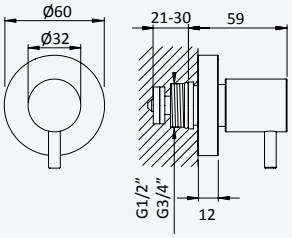

Torneira de passagem 1/2" - Elo

Stop Valve 1/2" - Elo

Llave de paso 1/2" - Elo

Cromado • Chrome	138 590 4CR
Satinox	138 590 4ST
Night Sky	138 590 4NS
Pure White	138 590 4PW
Morning Mist	138 590 4MM
Gunmetal	138 590 4MG
Sunrise	138 590 4SR
Sunset	138 590 4SS

Torneira de passagem 3/4" - Elo

Stop Valve 3/4" - Elo

Llave de paso 3/4" - Elo

Cromado • Chrome	138 590 5CR
Satinox	138 590 5ST
Night Sky	138 590 5NS
Pure White	138 590 5PW
Morning Mist	138 590 5MM
Gunmetal	138 590 5MG
Sunrise	138 590 5SR
Sunset	138 590 5SS



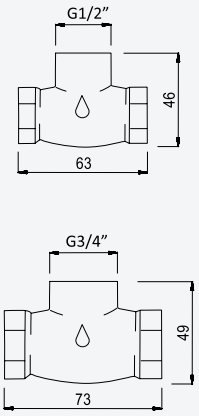

Caixa de passagem, para passador - 1/2"

Concealed body for stop valve - 1/2"

Elemento empotrado para llave de paso - 1/2"

156 745 0NO

Caixa de passagem, para passador - 3/4"

Concealed body for stop valve - 3/4"

Elemento empotrado para llave de paso - 3/4"

156 745 1NO


LF



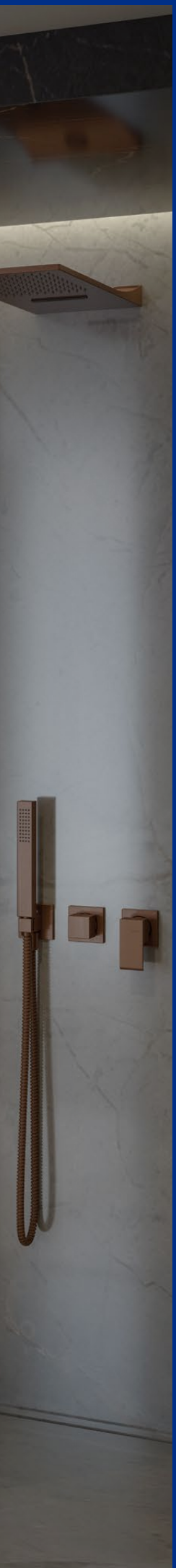

BLUELINE

Linea

BRUMA



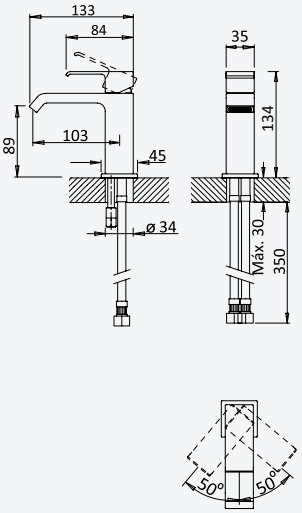

Monocomando de lavatório

Basin mixer

Monomando de lavabo

	Cromado • Chrome	182 010 1CR
●	Night Sky	182 010 1NS
	Pure White	182 010 1PW
	Morning Mist	182 010 1MM
	Gunmetal	182 010 1MG
	Sunrise	182 010 1SR
	Sunset	182 010 1SS

Opção: Com válvula clic-clac 1 1/4" - Quadra

Option: With push-open waste set 1 1/4'' - Quadra

Opción: Con desagüe clic-clac 1 1/4" - Quadra

	Cromado • Chrome	182 014 1CR
●	Night Sky	182 014 1NS
	Pure White	182 014 1PW
	Morning Mist	182 014 1MM
	Gunmetal	182 014 1MG
	Sunrise	182 014 1SR
	Sunset	182 014 1SS



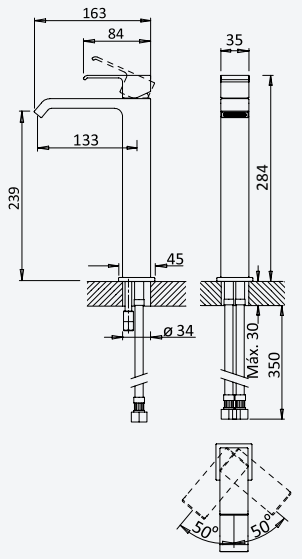

Monocomando de lavatório, para lavatórios altos

Basin mixer for free-standing basins

Monomando alto para lavabo

	Cromado • Chrome	182 210 1CR
●	Night Sky	182 210 1NS
	Pure White	182 210 1PW
	Morning Mist	182 210 1MM
	Gunmetal	182 210 1MG
	Sunrise	182 210 1SR
	Sunset	182 210 1SS

Opção: Com válvula clic-clac 1 1/4" - Quadra

Option: With push-open waste set 1 1/4'' - Quadra

Opción: Con desagüe clic-clac 1 1/4" - Quadra

	Cromado • Chrome	182 214 1CR
●	Night Sky	182 214 1NS
	Pure White	182 214 1PW
	Morning Mist	182 214 1MM
	Gunmetal	182 214 1MG
	Sunrise	182 214 1SR
	Sunset	182 214 1SS



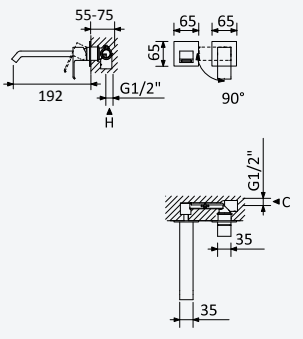

Monocomando de lavatório à parede, com 2 furos

2 hole wall basin mixer

Monomando de lavabo mural de 2 orifícios

	Cromado • Chrome	182 010 2CR
●	Night Sky	182 010 2NS
	Pure White	182 010 2PW
	Morning Mist	182 010 2MM
	Gunmetal	182 010 2MG
	Sunrise	182 010 2SR
	Sunset	182 010 2SS

200 100 2NO

Opção: Com válvula clic-clac 1 1/4" - Quadra

Option: With push-open waste set 1 1/4'' - Quadra

Opción: Con desagüe clic-clac 1 1/4" - Quadra

	Cromado • Chrome	182 010 3CR
●	Night Sky	182 010 3NS
	Pure White	182 010 3PW
	Morning Mist	182 010 3MM
	Gunmetal	182 010 3MG
	Sunrise	182 010 3SR
	Sunset	182 010 3SS

200 100 2NO



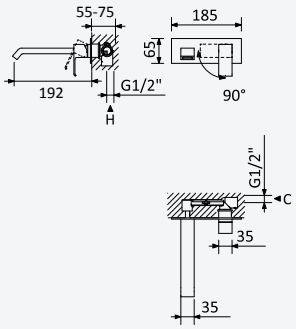

Monocomando de lavatório à parede, de espelho único

Wall basin mixer with single escutcheon

Monomando de lavabo mural de rosetón único

	Cromado • Chrome	182 820 1CR
•	Night Sky	182 820 1NS
	Pure White	182 820 1PW
	Morning Mist	182 820 1MM
	Gunmetal	182 820 1MG
	Sunrise	182 820 1SR
	Sunset	182 820 1SS

200 100 2NO

Opção: Com válvula clic-clac 1 1/4" - Quadra

Option: With push-open waste set 1 1/4'' - Quadra

Opción: Con desagüe clic-clac 1 1/4" - Quadra



	Cromado • Chrome	182 824 1CR
•	Night Sky	182 824 1NS
	Pure White	182 824 1PW
	Morning Mist	182 824 1MM
	Gunmetal	182 824 1MG
	Sunrise	182 824 1SR
	Sunset	182 824 1SS

200 100 2NO



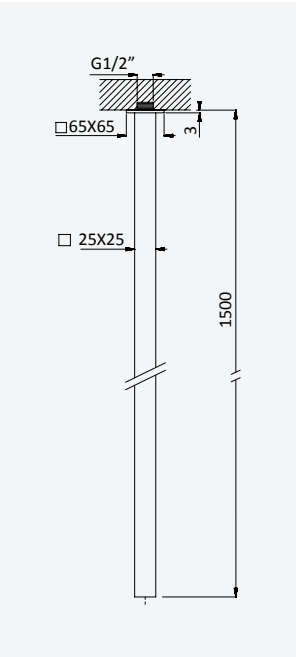

Bica de lavatório, montagem ao tecto - 1,5 mt - Quadra

Basin spout, ceiling-mounted - 1,5 mt - Quadra

Caño de lavabo de techo - 1,5 mt - Quadra

	Cromado • Chrome	126 690 1CR
	Night Sky	126 690 1NS
	Pure White	126 690 1PW
	Morning Mist	126 690 1MM
	Gunmetal	126 690 1MG
	Sunrise	126 690 1SR
	Sunset	126 690 1SS



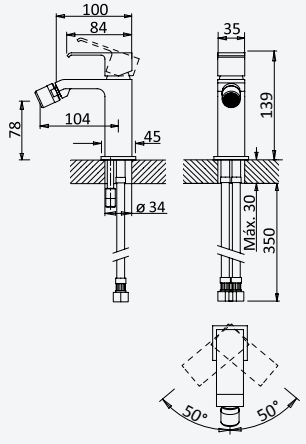

Monocomando de bidé

Bidet mixer

Monomando de bidé

	Cromado • Chrome	182 020 1CR
•	Night Sky	182 020 1NS
	Pure White	182 020 1PW
	Morning Mist	182 020 1MM
	Gunmetal	182 020 1MG
	Sunrise	182 020 1SR
	Sunset	182 020 1SS

Opção: Com válvula clic-clac 1 1/4" - Quadra

Option: With push-open waste set 1 1/4'' - Quadra

Opción: Con desagüe clic-clac 1 1/4" - Quadra



	Cromado • Chrome	182 024 1CR
•	Night Sky	182 024 1NS
	Pure White	182 024 1PW
	Morning Mist	182 024 1MM
	Gunmetal	182 024 1MG
	Sunrise	182 024 1SR
	Sunset	182 024 1SS

BRUMA



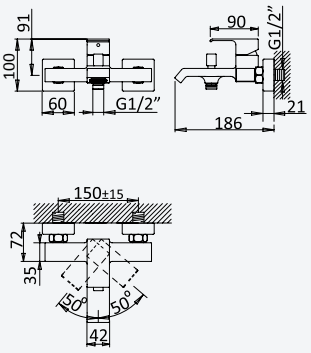

Monocomando de banheira

Single-lever bath/shower mixer

Monomando para baño y ducha

Cromado • Chrome	182 030 1CR
• Night Sky	182 030 1NS
Pure White	182 030 1PW
Morning Mist	182 030 1MM
Gunmetal	182 030 1MG
Sunrise	182 030 1SR
Sunset	182 030 1SS



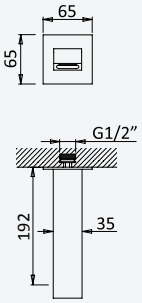

Bica de banheira, montagem à parede

Bath wall spout

Caño de bañera mural

Cromado • Chrome	145 641 5CR
Night Sky	145 641 5NS
Pure White	145 641 5PW
Morning Mist	145 641 5MM
Gunmetal	145 641 5MG
Sunrise	145 641 5SR
Sunset	145 641 5SS



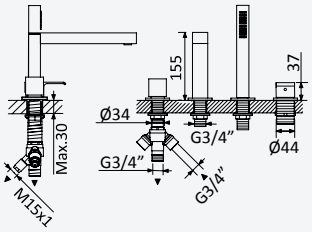

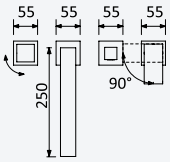

Monocomando de 4 furos para banheira, montagem à bancada

Deck-mounted 4-hole single-lever bath/shower mixer

Monomando para baño y ducha de repisa

Cromado • Chrome	182 330 1CR
Night Sky	182 330 1NS
Pure White	182 330 1PW
Morning Mist	182 330 1MM
Gunmetal	182 330 1MG
Sunrise	182 330 1SR
Sunset	182 330 1SS

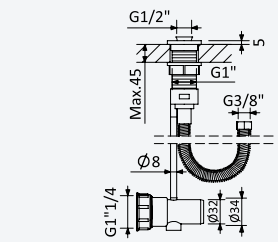

Sistema de escoamento com descarga, bicha Lux cinzenta e terminais à cor - Quadra

Integrated outlet for splash water, grey Lux shower hose with colored fittings - Quadra

Sumidero y conexión al desagüe, flexo Lux gris con accesorios de color - Quadra

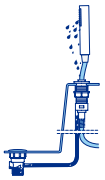

Cromado • Chrome	161 003 1CR
Night Sky	161 003 1NS
Pure White	161 003 1PW
Morning Mist	161 003 1MM
Gunmetal	161 003 1MG
Sunrise	161 003 1SR
Sunset	161 003 1SS



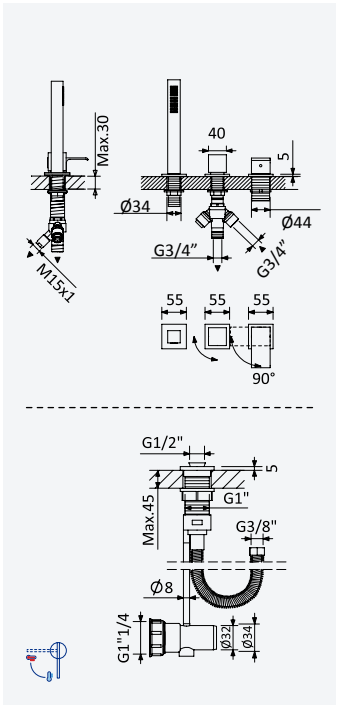

Monocomando de duche montagem à bancada, com chuveiro de mão Quadra - 2 saídas

Deck mounted single lever shower mixer, with handshower set Quadra - 2 outlets

Monomando para ducha de repisa con set de ducha de mano Quadra - 2 salidas

Cromado • Chrome	182 501 1CR
Night Sky	182 501 1NS
Pure White	182 501 1PW
Morning Mist	182 501 1MM
Gunmetal	182 501 1MG
Sunrise	182 501 1SR
Sunset	182 501 1SS

Sistema de escoamento com descarga, bicha Lux cinzenta e terminais à cor - Quadra

Integrated outlet for splash water, grey Lux shower hose with colored fittings - Quadra

Sumidero y conexión al desagüe, flexo Lux gris con accesorios de color - Quadra

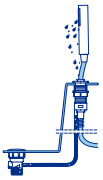

Cromado • Chrome	161 003 1CR
Night Sky	161 003 1NS
Pure White	161 003 1PW
Morning Mist	161 003 1MM
Gunmetal	161 003 1MG
Sunrise	161 003 1SR
Sunset	161 003 1SS



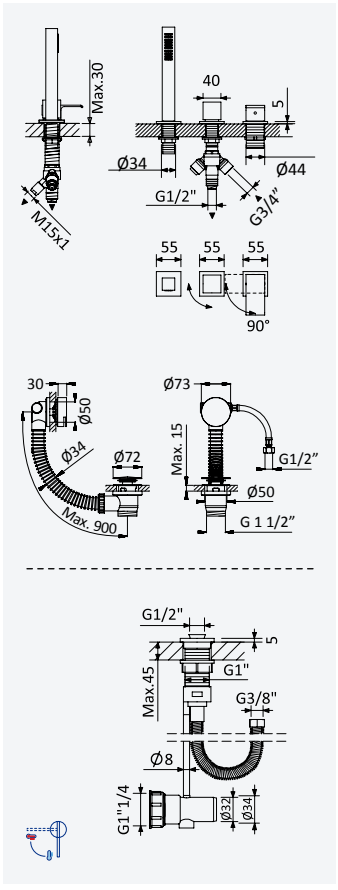

Sistema de banheira, montagem à bancada, com chuveiro mão Quadra e válvula com bica de enchimento para banheira

Deck-mounted bath-shower set with Quadra handshower and bath filler with waste and overflow

Sistema para baño y ducha de repisa con ducha de mano Quadra y sistema de llenado y vaciado para bañeras

Cromado • Chrome	182 521 1CR
Night Sky	182 521 1NS
Pure White	182 521 1PW
Morning Mist	182 521 1MM
Gunmetal	182 521 1MG
Sunrise	182 521 1SR
Sunset	182 521 1SS

Sistema de escoamento com descarga, bicha Lux cinzenta e terminais à cor - Quadra

Integrated outlet for splash water, grey Lux shower hose with colored fittings - Quadra

Sumidero y conexión al desagüe, flexo Lux gris con accesorios de color - Quadra

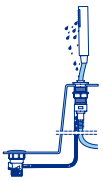

Cromado • Chrome	161 003 1CR
Night Sky	161 003 1NS
Pure White	161 003 1PW
Morning Mist	161 003 1MM
Gunmetal	161 003 1MG
Sunrise	161 003 1SR
Sunset	161 003 1SS



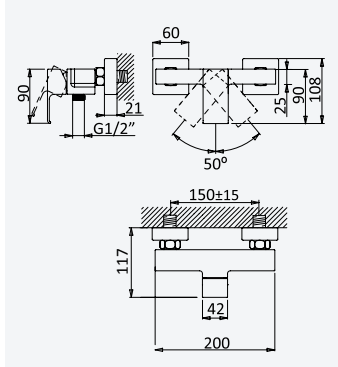

Monocomando de duche

Single-lever shower mixer

Monomando de ducha

Cromado • Chrome	182 040 1CR
• Night Sky	182 040 1NS
Pure White	182 040 1PW
Morning Mist	182 040 1MM
Gunmetal	182 040 1MG
Sunrise	182 040 1SR
Sunset	182 040 1SS

BRUMA

BRUMA AirEcoDrop



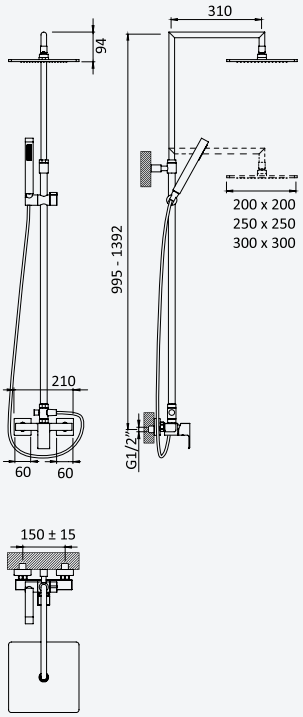

Sistema de duche com braço ajustável, chuveiro de 200x200mm em ABS e rampa de duche

Shower system for wall mounting with adjustable ABS head shower 200x200mm and shower rail

Sistema de ducha con brazo para ducha de 200x200mm en ABS, ajustable en altura y barra de ducha



Cromado • Chrome	182 271 1CR
Night Sky	182 271 1NS
Pure White	182 271 1PW
Morning Mist	182 271 1MM
Gunmetal	182 271 1MG
Sunrise	182 271 1SR
Sunset	182 271 1SS

Opção: Chuveiro fixo UltraThin com 250x250 mm em inox

Option: UltraThin Inox shower head 250x250 mm

Opcíon: Alcachofa de ducha UltraThin 250x250 mm en inox



Cromado • Chrome	182 271 2CR
Night Sky	182 271 2NS
Pure White	182 271 2PW
Morning Mist	182 271 2MM
Gunmetal	182 271 2MG
Sunrise	182 271 2SR
Sunset	182 271 2SS

Opção: Chuveiro fixo UltraThin com 300x300 mm em inox

Option: UltraThin Inox shower head 300x300 mm

Opcíon: Alcachofa de ducha UltraThin 300x300 mm en inox



Cromado • Chrome	182 271 3CR
Night Sky	182 271 3NS
Pure White	182 271 3PW
Morning Mist	182 271 3MM
Gunmetal	182 271 3MG
Sunrise	182 271 3SR
Sunset	182 271 3SS

BRUMA AirEcoDrop



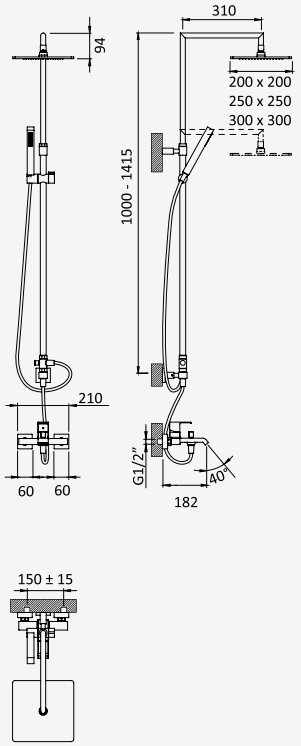

Sistema de banheira com braço ajustável, chuveiro de 200x200 mm em ABS e rampa de duche

Bath-shower system for wall mounting with adjustable ABS head shower 200x200mm and shower rail

Sistema de baño-ducha con brazo para ducha de 200x200mm en ABS, ajustable en altura y barra de ducha



Cromado • Chrome	182 260 1CR
Night Sky	182 260 1NS
Pure White	182 260 1PW
Morning Mist	182 260 1MM
Gunmetal	182 260 1MG
Sunrise	182 260 1SR
Sunset	182 260 1SS

Opção: Chuveiro fixo UltraThin com 250x250 mm em inox

Option: UltraThin Inox shower head 250x250 mm

Opcíon: Alcachofa de ducha UltraThin 250x250 mm en inox



Cromado • Chrome	182 260 2CR
Night Sky	182 260 2NS
Pure White	182 260 2PW
Morning Mist	182 260 2MM
Gunmetal	182 260 2MG
Sunrise	182 260 2SR
Sunset	182 260 2SS

Opção: Chuveiro fixo UltraThin com 300x300 mm em inox

Option: UltraThin Inox shower head 300x300 mm

Opcíon: Alcachofa de ducha UltraThin 300x300 mm en inox



Cromado • Chrome	182 260 3CR
Night Sky	182 260 3NS
Pure White	182 260 3PW
Morning Mist	182 260 3MM
Gunmetal	182 260 3MG
Sunrise	182 260 3SR
Sunset	182 260 3SS



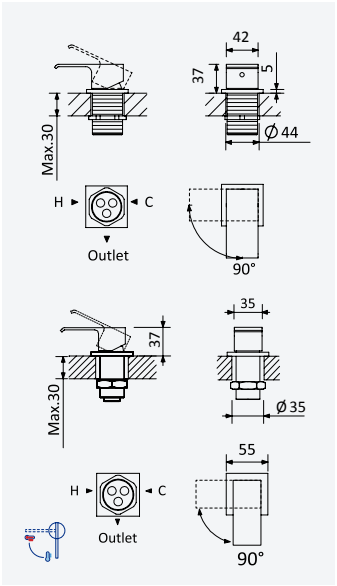

Monocomando de montagem à bancada, com 1 saída, para banheira

Deck-mounted single lever mixer, with 1 outlet for bathtub

Mezclador monomando sobre encimera, con 1 salida para baño y ducha

Cromado • Chrome	182 930 1CR
Night Sky	182 930 1NS
Pure White	182 930 1PW
Morning Mist	182 930 1MM
Gunmetal	182 930 1MG
Sunrise	182 930 1SR
Sunset	182 930 1SS

Monocomando de montagem à bancada, com 1 saída, para lavatório

Deck-mounted single lever mixer, with 1 outlet, for basin

Mezclador monomando sobre encimera, con 1 salida, para lavabo

Cromado • Chrome	182 000 0CR
Night Sky	182 000 0NS
Pure White	182 000 0PW
Morning Mist	182 000 0MM
Gunmetal	182 000 0MG
Sunrise	182 000 0SR
Sunset	182 000 0SS



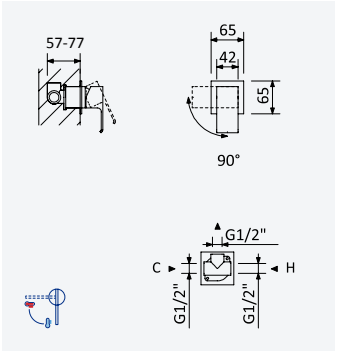

Monocomando embutido com 1 saída

Concealed single lever mixer with 1 outlet

Monomando empotrable con 1 salida

Cromado • Chrome	182 120 1CR
Night Sky	182 120 1NS
Pure White	182 120 1PW
Morning Mist	182 120 1MM
Gunmetal	182 120 1MG
Sunrise	182 120 1SR
Sunset	182 120 1SS

200 140 1NO



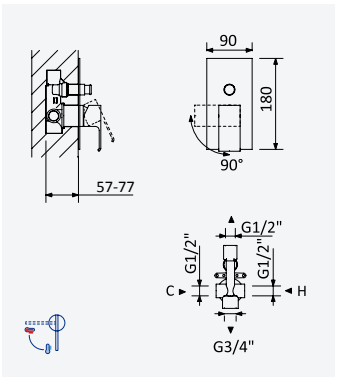

Monocomando embutido com 2 saídas

Concealed single lever mixer with 2 outlets

Monomando empotrable con 2 salidas

Cromado • Chrome	182 130 1CR
• Night Sky	182 130 1NS
Pure White	182 130 1PW
Morning Mist	182 130 1MM
Gunmetal	182 130 1MG
Sunrise	182 130 1SR
Sunset	182 130 1SS

200 210 1NO



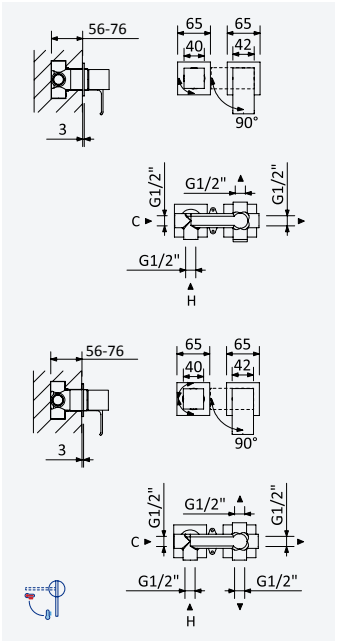

Monocomando embutido horizontal, com 2 saídas

Concealed horizontal single lever mixer, with 2 outlets

Monomando empotrable horizontal, con 2 salidas

Cromado • Chrome	182 160 1CR
Night Sky	182 160 1NS
Pure White	182 160 1PW
Morning Mist	182 160 1MM
Gunmetal	182 160 1MG
Sunrise	182 160 1SR
Sunset	182 160 1SS

200 220 1NO

Monocomando embutido horizontal, com 3 saídas

Concealed horizontal single lever mixer, with 3 outlets

Monomando empotrable horizontal, con 3 salidas

Cromado • Chrome	182 140 1CR
Night Sky	182 140 1NS
Pure White	182 140 1PW
Morning Mist	182 140 1MM
Gunmetal	182 140 1MG
Sunrise	182 140 1SR
Sunset	182 140 1SS

200 220 2NO

BRUMA



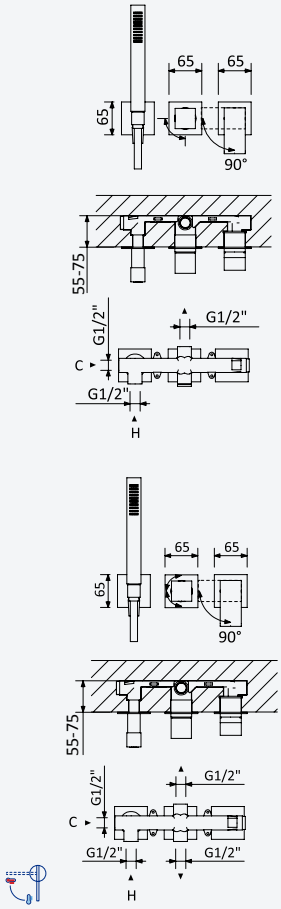

Monocomando embutido de 2 saídas, com chuveiro de mão Quadra

Concealed single lever 2 outlets mixer, with Quadra handshower set

Monomando empotrable de 2 salidas, con set de ducha de mano Quadra

Cromado • Chrome	182 280 1CR
● Night Sky	182 280 1NS
Pure White	182 280 1PW
Morning Mist	182 280 1MM
Gunmetal	182 280 1MG
Sunrise	182 280 1SR
Sunset	182 280 1SS

200 240 1NO

Monocomando embutido de 3 saídas, com chuveiro de mão Quadra

Concealed single lever 3 outlets mixer, with Quadra handshower set

Monomando empotrable de 3 salidas, con set de ducha de mano Quadra

Cromado • Chrome	182 200 1CR
● Night Sky	182 200 1NS
Pure White	182 200 1PW
Morning Mist	182 200 1MM
Gunmetal	182 200 1MG
Sunrise	182 200 1SR
Sunset	182 200 1SS

200 240 2NO

BRUMA AirEcoDrop



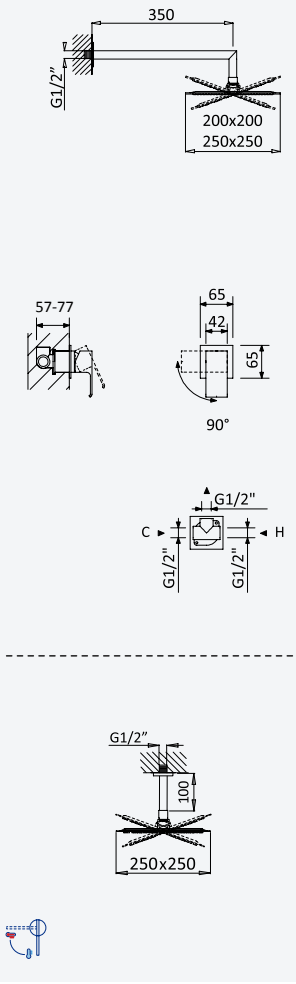

Sistema embutido de duche com chuveiro de parede 200x200 mm em ABS

Concealed shower set with ABS shower head 200x200 mm

Sistema de ducha empotrado con alcachofa de ducha 200x200 mm, en ABS



Cromado • Chrome	182 760 1CR
Night Sky	182 760 1NS
Pure White	182 760 1PW
Morning Mist	182 760 1MM
Gunmetal	182 760 1MG
Sunrise	182 760 1SR
Sunset	182 760 1SS

200 140 1NO

Opção: Chuveiro fixo UltraThin com 250x250 mm em inox

Option: UltraThin Inox shower head 250x250 mm

Opcíon: Alcachofa de ducha UltraThin 250x250 mm en inox



Cromado • Chrome	182 760 3CR
Night Sky	182 760 3NS
Pure White	182 760 3PW
Morning Mist	182 760 3MM
Gunmetal	182 760 3MG
Sunrise	182 760 3SR
Sunset	182 760 3SS

200 140 1NO

Opção: Chuveiro fixo de tecto 250x250 mm em inox e braço 100 mm

Option: Inox shower head 250x250 mm with ceiling shower arm 100 mm

Opcíon: Alcachofa de ducha 250x250 mm en inox con brazo de techo 100 mm



Cromado • Chrome	182 562 1CR
Night Sky	182 562 1NS
Pure White	182 562 1PW
Morning Mist	182 562 1MM
Gunmetal	182 562 1MG
Sunrise	182 562 1SR
Sunset	182 562 1SS

200 140 1NO

BRUMA AirEcoDrop





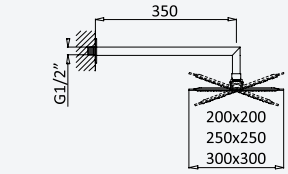

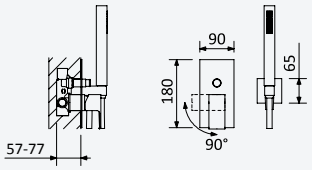

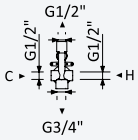

Sistema embutido de duche com chuveiro de parede 200x200 mm em ABS e kit de chuveiro mão Quadra

Concealed shower set with ABS shower head 200x200 mm and Quadra handshower set

Sistema de ducha empotrado con alcachofa de ducha 200x200 mm en ABS y set de ducha de mano Quadra



← 200x200 →

Cromado • Chrome	182 760 6CR
Night Sky	182 760 6NS
Pure White	182 760 6PW
Morning Mist	182 760 6MM
Gunmetal	182 760 6MG
Sunrise	182 760 6SR
Sunset	182 760 6SS

200 210 1NO

Opção: Chuveiro fixo UltraThin com 250x250 mm em inox

Option: UltraThin Inox shower head 250x250 mm

Opción: Alcachofa de ducha UltraThin 250x250 mm en inox



← 250x250 →

Cromado • Chrome	182 760 8CR
• Night Sky	182 760 8NS
Pure White	182 760 8PW
Morning Mist	182 760 8MM
Gunmetal	182 760 8MG
Sunrise	182 760 8SR
Sunset	182 760 8SS

200 210 1NO

Opção: Chuveiro fixo UltraThin com 300x300 mm em inox

Option: UltraThin Inox shower head 300x300 mm

Opción: Alcachofa de ducha UltraThin 300x300 mm en inox



← 300x300 →

Cromado • Chrome	182 760 9CR
Night Sky	182 760 9NS
Pure White	182 760 9PW
Morning Mist	182 760 9MM
Gunmetal	182 760 9MG
Sunrise	182 760 9SR
Sunset	182 760 9SS

200 210 1NO

BRUMA AirEcoDrop





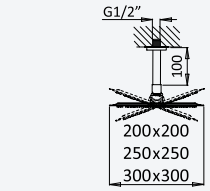

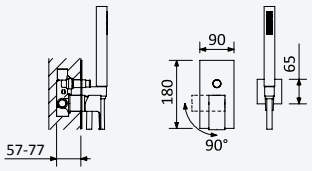

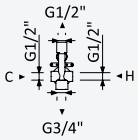

Sistema embutido de duche com chuveiro de tecto 200x200 mm em ABS e braço 100 mm e kit de chuveiro mão Quadra

Concealed shower set with ABS shower head 200x200 mm with ceiling shower arm 100 mm and Quadra handshower set

Sistema de ducha empotrado con alcachofa de ducha 200x200 mm en ABS, brazo de techo 100 mm y set de ducha de mano Quadra



← 200x200 →

Cromado • Chrome	182 564 1CR
Night Sky	182 564 1NS
Pure White	182 564 1PW
Morning Mist	182 564 1MM
Gunmetal	182 564 1MG
Sunrise	182 564 1SR
Sunset	182 564 1SS

200 210 1NO

Opção: Chuveiro fixo UltraThin com 250x250 mm em inox

Option: UltraThin Inox shower head 250x250 mm

Opción: Alcachofa de ducha UltraThin 250x250 mm en inox



← 250x250 →

Cromado • Chrome	182 565 1CR
• Night Sky	182 565 1NS
Pure White	182 565 1PW
Morning Mist	182 565 1MM
Gunmetal	182 565 1MG
Sunrise	182 565 1SR
Sunset	182 565 1SS

200 210 1NO

Opção: Chuveiro fixo UltraThin com 300x300 mm em inox

Option: UltraThin Inox shower head 300x300 mm

Opción: Alcachofa de ducha UltraThin 300x300 mm en inox



← 300x300 →

Cromado • Chrome	182 566 1CR
Night Sky	182 566 1NS
Pure White	182 566 1PW
Morning Mist	182 566 1MM
Gunmetal	182 566 1MG
Sunrise	182 566 1SR
Sunset	182 566 1SS

200 210 1NO

BRUMA

BRUMA AirEcoDrop







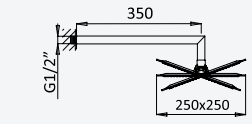

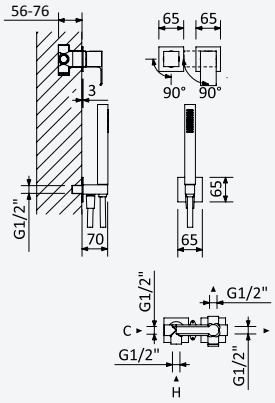

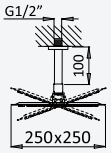

Sistema embutido de duche horizontal, com chuveiro de parede 250x250 mm em inox e kit de chuveiro mão separado Quadra

Concealed horizontal shower set, with Inox shower head 250x250 mm and separate handshower set Quadra

Sistema de ducha empotrado horizontal, con alcachofa de ducha 250x250 mm en Inox y set de ducha de mano separado Quadra



← 250x250 →

Cromado • Chrome	182 750 3CR
Night Sky	182 750 3NS
Pure White	182 750 3PW
Morning Mist	182 750 3MM
Gunmetal	182 750 3MG
Sunrise	182 750 3SR
Sunset	182 750 3SS

200 220 1NO

Opção: Chuveiro fixo de tecto 250x250 mm em inox e braço 100 mm

Option: Inox shower head 250x250 mm with ceiling shower arm 100 mm

Opción: Alcachofa de ducha 250x250 mm en inox con brazo de techo 100 mm



← 250x250 →

Cromado • Chrome	182 650 1CR
Night Sky	182 650 1NS
Pure White	182 650 1PW
Morning Mist	182 650 1MM
Gunmetal	182 650 1MG
Sunrise	182 650 1SR
Sunset	182 650 1SS

200 220 1NO

BRUMA AirEcoDrop





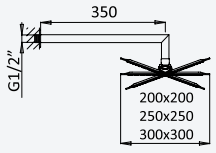

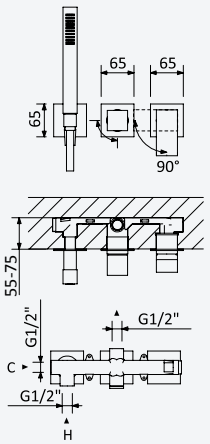

Sistema embutido de duche com chuveiro de parede 200x200 mm em ABS e kit de chuveiro mão Quadra

Concealed shower set with ABS shower head 200x200 mm and Quadra handshower set

Sistema de ducha empotrado con alcachofa de ducha 200x200 mm en ABS y set de ducha de mano Quadra



← 200x200 →

Cromado • Chrome	182 571 2CR
Night Sky	182 571 2NS
Pure White	182 571 2PW
Morning Mist	182 571 2MM
Gunmetal	182 571 2MG
Sunrise	182 571 2SR
Sunset	182 571 2SS

200 240 1NO

Opção: Chuveiro fixo UltraThin com 250x250 mm em inox

Option: UltraThin Inox shower head 250x250 mm

Opción: Alcachofa de ducha UltraThin 250x250 mm en inox



← 250x250 →

Cromado • Chrome	182 572 2CR
• Night Sky	182 572 2NS
Pure White	182 572 2PW
Morning Mist	182 572 2MM
Gunmetal	182 572 2MG
Sunrise	182 572 2SR
Sunset	182 572 2SS

200 240 1NO

Opção: Chuveiro fixo UltraThin com 300x300 mm em inox

Option: UltraThin Inox shower head 300x300 mm

Opción: Alcachofa de ducha UltraThin 300x300 mm en inox



← 300x300 →

Cromado • Chrome	182 573 2CR
Night Sky	182 573 2NS
Pure White	182 573 2PW
Morning Mist	182 573 2MM
Gunmetal	182 573 2MG
Sunrise	182 573 2SR
Sunset	182 573 2SS

200 240 1NO

BRUMA AirEcoDrop









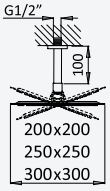

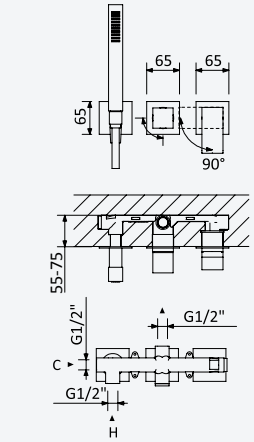

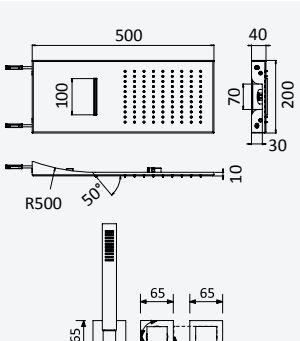

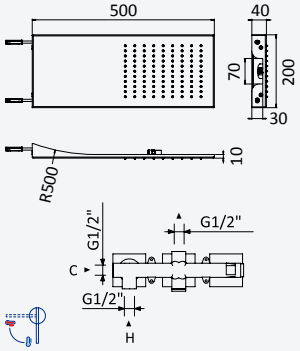

Sistema embutido de duche com chuveiro de tecto 200x200 mm em ABS e braço 100 mm, kit de chuveiro mão Quadra

Concealed shower set with ABS shower head 200x200 mm with ceiling shower arm 100 mm, Quadra handshower set

Sistema de ducha empotrado con alcachofa de ducha 200x200 mm en ABS con brazo de techo 100 mm, set de ducha de mano Quadra



← 200x200 →

Cromado • Chrome	182 584 2CR
Night Sky	182 584 2NS
Pure White	182 584 2PW
Morning Mist	182 584 2MM
Gunmetal	182 584 2MG
Sunrise	182 584 2SR
Sunset	182 584 2SS

200 240 1NO

Opção: Chuveiro fixo UltraThin com 250x250 mm em inox

Option: UltraThin Inox shower head 250x250 mm

Opcíon: Alcachofa de ducha UltraThin 250x250 mm en inox



← 250x250 →

	Cromado • Chrome	182 585 2CR
•	Night Sky	182 585 2NS
	Pure White	182 585 2PW
	Morning Mist	182 585 2MM
	Gunmetal	182 585 2MG
	Sunrise	182 585 2SR
	Sunset	182 585 2SS

200 240 1NO

Opção: Chuveiro fixo UltraThin com 300x300 mm em inox

Option: UltraThin Inox shower head 300x300 mm

Opcíon: Alcachofa de ducha UltraThin 300x300 mm en inox



← 300x300 →

Cromado • Chrome	182 586 2CR
Night Sky	182 586 2NS
Pure White	182 586 2PW
Morning Mist	182 586 2MM
Gunmetal	182 586 2MG
Sunrise	182 586 2SR
Sunset	182 586 2SS

200 240 1NO

Sistema embutido de duche com chuveiro Line Cascade (Chuva/Cascata) e chuveiro mão

Concealed shower set with Line Cascade shower (Rain/Cascade) and handshower set

Sistema de ducha empotrado con ducha Line Cascade (Lluvia/Cascada) y set de ducha de mano



Cromado • Chrome	182 410 1CR
Night Sky	182 410 1NS
Pure White	182 410 1PW
Morning Mist	182 410 1MM

200 240 2NO

Opção: Chuveiro fixo Line (Chuva)

Option: Shower head Line (Rain)

Opcíon: Alcachofa de ducha Line (Lluvia)



Cromado • Chrome	182 411 1CR
Night Sky	182 411 1NS
Pure White	182 411 1PW
Morning Mist	182 411 1MM

200 240 1NO

BRUMA







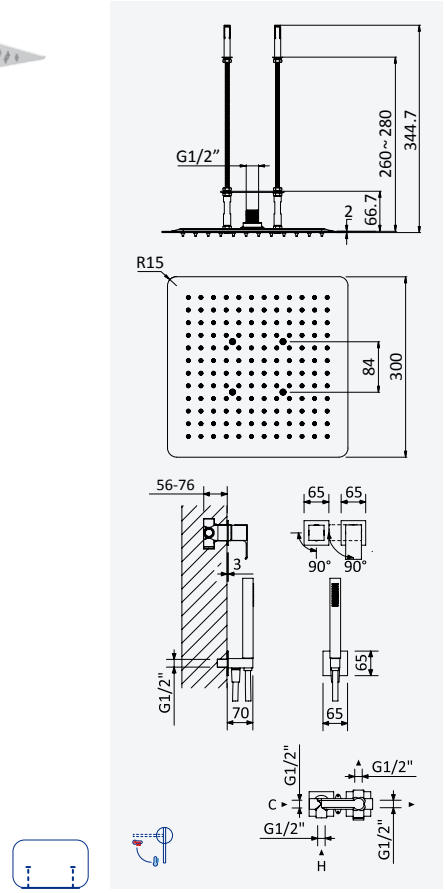

Sistema embutido de duche com chuveiro de tecto EasyFix 300 x 300 mm (Chuva) e chuveiro de mão separado Quadra

Concealed shower set with EasyFix overhead shower 300 x 300 mm (Rain) and separate handshower set Quadra

Sistema de ducha empotrado con ducha instalación en el techo EasyFix 300 x 300 mm (Lluvia) y set de ducha de mano separado Quadra

Cromado • Chrome	182 421 1CR

200 220 1NO





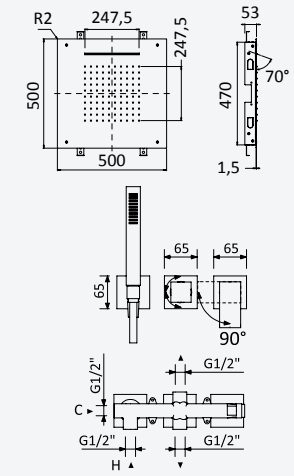

Sistema embutido de duche com chuveiro de tecto (Chuva/Cascata) e chuveiro mão

Concealed shower set with overhead shower (Rain/Cascade) and hand-shower set

Sistema de ducha empotrado con ducha instalación en el techo (Lluvia/Cascada) y set de ducha de mano



← 500x500 →

Cromado • Chrome	182 426 1CR
Night Sky	182 426 1NS
Pure White	182 426 1PW
Morning Mist	182 426 1MM

200 240 2NO

Opção: Chuveiro em INOX, de embutir no tecto 500x500 mm (Chuva)

Option: Steel shower head for ceiling installation, 500x500 mm (Rain)

Opcíon: Rociador de ducha, en INOX, a techo 500x500 mm (Lluvia)



← 500x500 →

Cromado • Chrome	182 427 1CR
Night Sky	182 427 1NS
Pure White	182 427 1PW
Morning Mist	182 427 1MM

200 240 1NO

Opção: Chuveiro em INOX, de embutir no tecto 380x380 mm (Chuva)

Option: Steel shower head for ceiling installation, 380x380 mm (Rain)

Opcíon: Rociador de ducha, en INOX, a techo 380x380 mm (Lluvia)



← 380x380 →

Cromado • Chrome	182 428 1CR
Night Sky	182 428 1NS
Pure White	182 428 1PW
Morning Mist	182 428 1MM

200 240 1NO

BRUMA AirEcoDrop





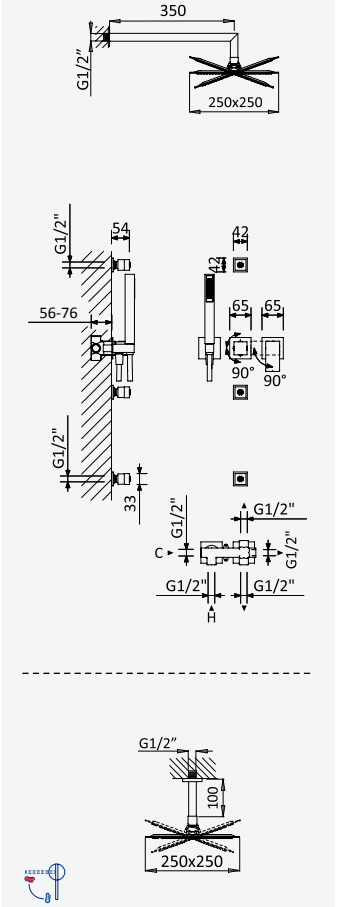

Sistema embutido de duche, com chuveiro de parede 250x250 mm em inox, 3 jets e kit de chuveiro mão separado Quadra

Concealed shower set, with inox shower head 250x250 mm, 3 jets and separate handshower set Quadra

Sistema de ducha empotrado, con alcachofa de ducha 250x250 mm en inox, 3 jets y set de ducha de mano separado Quadra



← 250x250 →

Cromado • Chrome	182 783 1CR
Night Sky	182 783 1NS
Pure White	182 783 1PW
Morning Mist	182 783 1MM
Gunmetal	182 783 1MG
Sunrise	182 783 1SR
Sunset	182 783 1SS

200 220 2NO

Opção: Chuveiro fixo de tecto 250x250 mm em inox e braço 100 mm

Option: Inox shower head 250x250 mm with ceiling shower arm 100 mm

Opción: Alcachofa de ducha 250x250 mm en inox con brazo de techo 100 mm



← 250x250 →

Cromado • Chrome	182 683 1CR
Night Sky	182 683 1NS
Pure White	182 683 1PW
Morning Mist	182 683 1MM
Gunmetal	182 683 1MG
Sunrise	182 683 1SR
Sunset	182 683 1SS

200 220 2NO

BRUMA AirEcoDrop







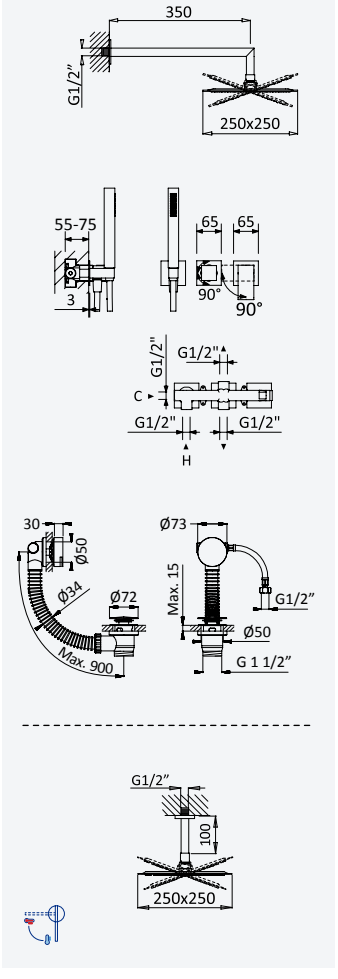

Sistema embutido de banheira com chuveiro de parede 250x250 mm em Inox, kit de chuveiro mão Quadra e válvula com bica de enchimento para banheira

Concealed bath-shower set with Inox shower head 250x250 mm, Quadra handshower set and bath filler with waste and overflow

Sistema de baño y ducha empotrado con alcachofa de ducha 250x250 mm en Inox, set de ducha de mano Quadra y sistema de llenado y vaciado para bañeras



← 250x250 →

Cromado • Chrome	182 352 1CR
Night Sky	182 352 1NS
Pure White	182 352 1PW
Morning Mist	182 352 1MM
Gunmetal	182 352 1MG
Sunrise	182 352 1SR
Sunset	182 352 1SS

200 240 2NO

Opção: Chuveiro fixo de tecto 250x250 mm em inox e braço 100 mm

Option: Inox shower head 250x250 mm with ceiling shower arm 100 mm

Opción: Alcachofa de ducha 250x250 mm en inox con brazo de techo 100 mm



← 250x250 →

Cromado • Chrome	182 362 1CR
Night Sky	182 362 1NS
Pure White	182 362 1PW
Morning Mist	182 362 1MM
Gunmetal	182 362 1MG
Sunrise	182 362 1SR
Sunset	182 362 1SS

200 240 2NO

BRUMA



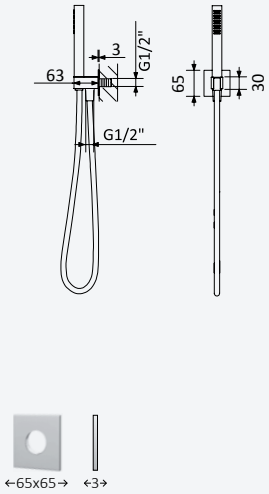

Conjunto de duche com curva de saída, bicha em metal 160cm e chuveiro de mão em ABS - Quadra

Shower set with outlet elbow, metal hose 160cm and ABS handshower - Quadra

Conjunto de ducha con codo de salida, flexo en metal 160cm y ducha de mano en ABS - Quadra

Cromado • Chrome	145 592 6CR

Opção: Bicha Lux e chuveiro de mão Quadra em latão

Option: Lux hose and brass Quadra handshower

Opcíon: Flexo Lux y ducha de mano Quadra en latón

Cromado • Chrome	145 592 5CR
● Night Sky	145 592 5NS
Pure White	145 592 5PW
Morning Mist	145 592 5MM
Gunmetal	145 592 5MG
Sunrise	145 592 5SR
Sunset	145 592 5SS



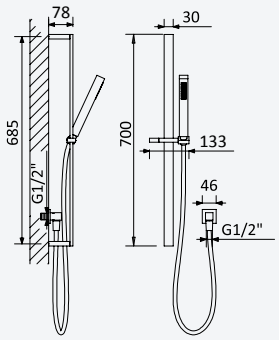

Conjunto de duche com curva de saída, rampa Flat, bicha Lux 175cm e chuveiro de mão Quadra em ABS

Shower set with outlet elbow, Flat shower rail, Lux hose 175cm and ABS Quadra handshower

Conjunto de ducha con codo de salida, barra de ducha Flat, flexo Lux 175cm y ducha de mano Quadra en ABS

Cromado • Chrome	145 574 0CR

Opção: Chuveiro de mão Quadra em latão

Option: Brass Quadra handshower

Opcíon: Ducha de mano Quadra en latón

Cromado • Chrome	145 574 4CR
Night Sky	145 574 4NS
Pure White	145 574 4PW
Morning Mist	145 574 4MM
Gunmetal	145 574 4MG
Sunrise	145 574 4SR
Sunset	145 574 4SS



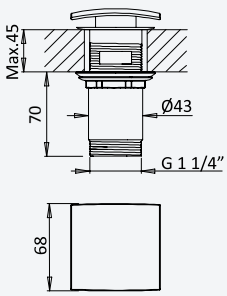

Válvula Clic-clac em latão 1 1/4" - Quadra

Brass Push-open waste set 1 1/4" - Quadra

Válvula de desagüe clic-clac, en latón 1 1/4"- Quadra

Cromado • Chrome	139 590 0CR
● Night Sky	139 590 0NS
Pure White	139 590 0PW
Morning Mist	139 590 0MM
Gunmetal	139 590 0MG
Sunrise	139 590 0SR
Sunset	139 590 0SS



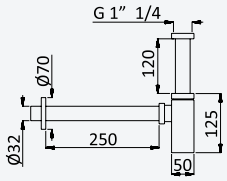

Sifão de 1 1/4" - Quadra

Bottle trap, 1 1/4" - Quadra

Sifón de lavabo 1 1/4" - Quadra

Cromado • Chrome	137 000 2CR
• Night Sky	137 000 2NS
Pure White	137 000 2PW
Morning Mist	137 000 2MM
Gunmetal	137 000 2MG
Sunrise	137 000 2SR
Sunset	137 000 2SS



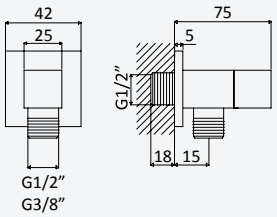

Torneira de esquadria 3/8" - Quadra

3/8" angle tap with connection - Quadra

Llave de corte 3/8" - Quadra

Cromado • Chrome	126 280 2CR
Night Sky	126 280 2NS
Pure White	126 280 2PW
Morning Mist	126 280 2MM
Gunmetal	126 280 2MG
Sunrise	126 280 2SR
Sunset	126 280 2SS

Torneira de esquadria 1/2" - Quadra

1/2" angle tap with connection - Quadra

Llave de corte 1/2" - Quadra

Cromado • Chrome	126 200 2CR
Night Sky	126 200 2NS
Pure White	126 200 2PW
Morning Mist	126 200 2MM
Gunmetal	126 200 2MG
Sunrise	126 200 2SR
Sunset	126 200 2SS



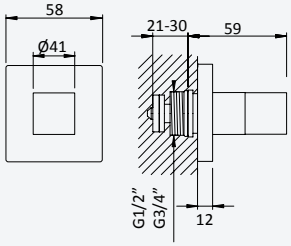

Torneira de passagem 1/2" - Quadra

Stop Valve 1/2" - Quadra

Llave de paso 1/2" - Quadra

Cromado • Chrome	139 590 3CR
Night Sky	139 590 3NS
Pure White	139 590 3PW
Morning Mist	139 590 3MM
Gunmetal	139 590 3MG
Sunrise	139 590 3SR
Sunset	139 590 3SS

Torneira de passagem 3/4" - Quadra

Stop Valve 3/4" - Quadra

Llave de paso 3/4" - Quadra

Cromado • Chrome	139 590 4CR
Night Sky	139 590 4NS
Pure White	139 590 4PW
Morning Mist	139 590 4MM
Gunmetal	139 590 4MG
Sunrise	139 590 4SR
Sunset	139 590 4SS



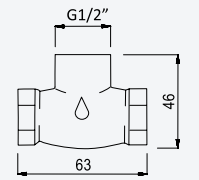

Caixa de passagem, para passador - 1/2"

Concealed body for stop valve - 1/2"

Elemento empotrado para llave de paso - 1/2"

156 745 0NO

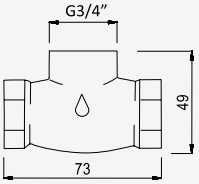

Caixa de passagem, para passador - 3/4"

Concealed body for stop valve - 3/4"

Elemento empotrado para llave de paso - 3/4"

156 745 1NO





BLUELINE

Lusitano

LN

BRUMA



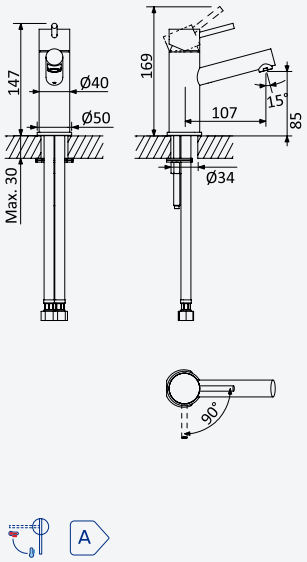

Monocomando de lavatório
Basin mixer
Monomando de lavabo

Cromado • Chrome	107 000 0CR
Satinox	107 000 0ST
● Night Sky	107 000 0NS
Pure White	107 000 0PW
Morning Mist	107 000 0MM
Gunmetal	107 000 0MG
Sunrise	107 000 0SR
Sunset	107 000 0SS

Opção: Com válvula clic-clac 1 1/4"
Option: With push-open waste set 1 1/4"
Opción: Con desagüe clic-clac 1 1/4"

Cromado • Chrome	107 000 1CR
Satinox	107 000 1ST
● Night Sky	107 000 1NS
Pure White	107 000 1PW
Morning Mist	107 000 1MM
Gunmetal	107 000 1MG
Sunrise	107 000 1SR
Sunset	107 000 1SS



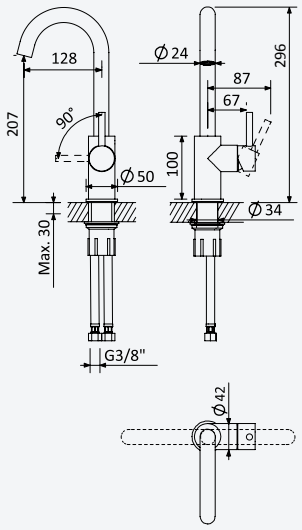

Monocomando de lavatório, bica giratória
Basin mixer, swivel spout
Monomando de lavabo, caño giratorio

Cromado • Chrome	107 710 1CR
Satinox	107 710 1ST
Night Sky	107 710 1NS
Pure White	107 710 1PW
Morning Mist	107 710 1MM
Gunmetal	107 710 1MG
Sunrise	107 710 1SR
Sunset	107 710 1SS

Opção: Com válvula clic-clac 1 1/4"
Option: With push-open waste set 1 1/4"
Opción: Con desagüe clic-clac 1 1/4"

Cromado • Chrome	107 711 1CR
Satinox	107 711 1ST
Night Sky	107 711 1NS
Pure White	107 711 1PW
Morning Mist	107 711 1MM
Gunmetal	107 711 1MG
Sunrise	107 711 1SR
Sunset	107 711 1SS



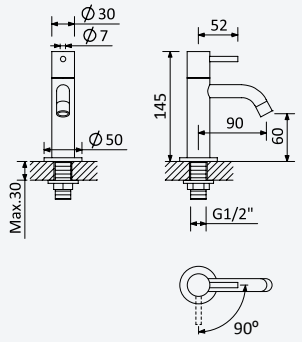

Torneira de lavatório - Água Fria
Basin pilar tap - Cold water
Grifo de una agua - Fría

Cromado • Chrome	107 380 1CR
Satinox	107 380 1ST
Night Sky	107 380 1NS
Pure White	107 380 1PW
Morning Mist	107 380 1MM
Gunmetal	107 380 1MG
Sunrise	107 380 1SR
Sunset	107 380 1SS

Opção: Com válvula clic-clac 1 1/4"
Option: With push-open waste set 1 1/4"
Opción: Con desagüe clic-clac 1 1/4"

Cromado • Chrome	107 383 1CR
Satinox	107 383 1ST
Night Sky	107 383 1NS
Pure White	107 383 1PW
Morning Mist	107 383 1MM
Gunmetal	107 383 1MG
Sunrise	107 383 1SR
Sunset	107 383 1SS



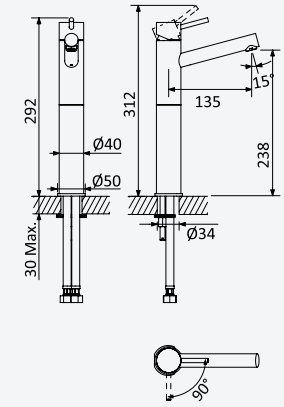

A

Monocomando de lavatório, para lavatórios altos

Basin mixer for free-standing basins

Monomando de lavabo con aumento

Cromado • Chrome	107 000 2CR
Satinox	107 000 2ST
• Night Sky	107 000 2NS
Pure White	107 000 2PW
Morning Mist	107 000 2MM
Gunmetal	107 000 2MG
Sunrise	107 000 2SR
Sunset	107 000 2SS

Opção: Com válvula clic-clac 1 1/4"

Option: With push-open waste set 1 1/4"

Opción: Con desagüe clic-clac 1 1/4"





Cromado • Chrome	107 000 3CR
Satinox	107 000 3ST
• Night Sky	107 000 3NS
Pure White	107 000 3PW
Morning Mist	107 000 3MM
Gunmetal	107 000 3MG
Sunrise	107 000 3SR
Sunset	107 000 3SS



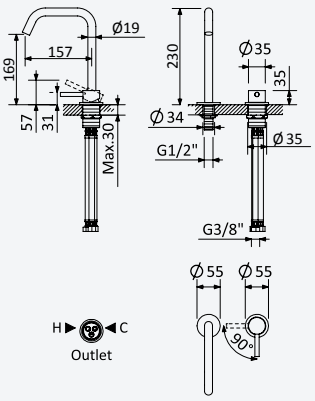

A

Monocomando de lavatório 2 furos, montagem à bancada

Deck-mounted, 2 hole basin mixer

Monomando de repisa para lavabo de 2 orificios

Cromado • Chrome	107 000 4CR
Satinox	107 000 4ST
Night Sky	107 000 4NS
Pure White	107 000 4PW
Morning Mist	107 000 4MM
Gunmetal	107 000 4MG
Sunrise	107 000 4SR
Sunset	107 000 4SS

Opção: Com válvula clic-clac 1 1/4"

Option: With push-open waste set 1 1/4"

Opción: Con desagüe clic-clac 1 1/4"





Cromado • Chrome	107 000 5CR
Satinox	107 000 5ST
Night Sky	107 000 5NS
Pure White	107 000 5PW
Morning Mist	107 000 5MM
Gunmetal	107 000 5MG
Sunrise	107 000 5SR
Sunset	107 000 5SS



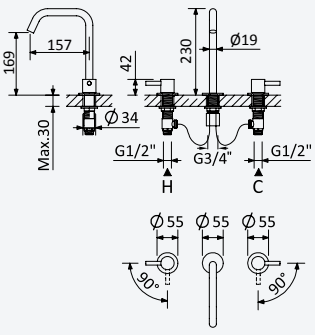

A

Misturadora de lavatório 3 furos, montagem à bancada

Deck-mounted, 3 hole basin mixer

Monomando de repisa para lavabo de 3 orificios

Cromado • Chrome	107 000 6CR
Satinox	107 000 6ST
Night Sky	107 000 6NS
Pure White	107 000 6PW
Morning Mist	107 000 6MM
Gunmetal	107 000 6MG
Sunrise	107 000 6SR
Sunset	107 000 6SS

Opção: Com válvula clic-clac 1 1/4"

Option: With push-open waste set 1 1/4"

Opción: Con desagüe clic-clac 1 1/4"





Cromado • Chrome	107 000 7CR
Satinox	107 000 7ST
Night Sky	107 000 7NS
Pure White	107 000 7PW
Morning Mist	107 000 7MM
Gunmetal	107 000 7MG
Sunrise	107 000 7SR
Sunset	107 000 7SS

BRUMA



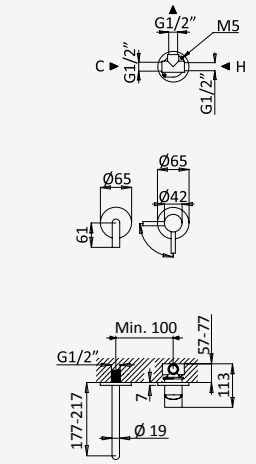

Monocomando de lavatório à parede, com 2 furos. Bica com 210mm

2 hole wall basin mixer. Spout with 210mm

Monomando de lavabo mural de 2 orifícios. Caño con 210mm



Cromado • Chrome	107 010 0CR
Satinox	107 010 0ST
● Night Sky	107 010 0NS
Pure White	107 010 0PW
Morning Mist	107 010 0MM
Gunmetal	107 010 0MG
Sunrise	107 010 0SR
Sunset	107 010 0SS

200 140 1NO

Opção: Bica com 170mm

Option: Spout with 170mm

Opción: Caño con 170mm

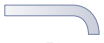

Cromado • Chrome	107 850 1CR
Satinox	107 850 1ST
Night Sky	107 850 1NS
Pure White	107 850 1PW
Morning Mist	107 850 1MM
Gunmetal	107 850 1MG
Sunrise	107 850 1SR
Sunset	107 850 1SS

200 140 1NO



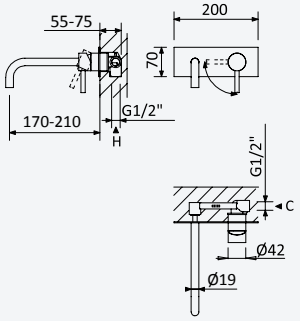

Monocomando de lavatório à parede, de espelho único. Bica com 210mm

Wall basin mixer with single escutcheon. Spout with 210mm

Monomando de lavabo mural de rosetón único. Caño con 210mm



Cromado • Chrome	107 010 2CR
Satinox	107 010 2ST
● Night Sky	107 010 2NS
Pure White	107 010 2PW
Morning Mist	107 010 2MM
Gunmetal	107 010 2MG
Sunrise	107 010 2SR
Sunset	107 010 2SS

200 100 1NO

Opção: Bica com 170mm

Option: Spout with 170mm

Opción: Caño con 170mm



Cromado • Chrome	107 830 1CR
Satinox	107 830 1ST
Night Sky	107 830 1NS
Pure White	107 830 1PW
Morning Mist	107 830 1MM
Gunmetal	107 830 1MG
Sunrise	107 830 1SR
Sunset	107 830 1SS

200 100 1NO



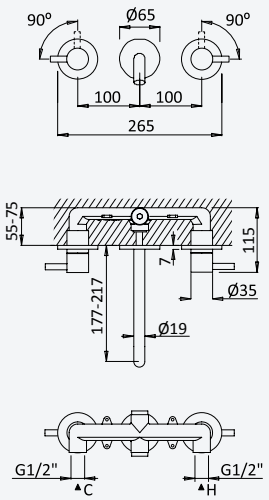

Misturadora de lavatório à parede, 3 furos. Bica com 210mm

3 hole, wall basin mixer. Spout with 210mm

Mezclador bimando empotrable de 3 orificios, para lavabo. Caño con 210mm



Cromado • Chrome	107 010 3CR
Satinox	107 010 3ST
Night Sky	107 010 3NS
Pure White	107 010 3PW
Morning Mist	107 010 3MM
Gunmetal	107 010 3MG
Sunrise	107 010 3SR
Sunset	107 010 3SS

200 150 1NO

Opção: Bica com 170mm

Option: Spout with 170mm

Opción: Caño con 170mm

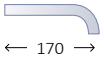

Cromado • Chrome	107 010 5CR
Satinox	107 010 5ST
Night Sky	107 010 5NS
Pure White	107 010 5PW
Morning Mist	107 010 5MM
Gunmetal	107 010 5MG
Sunrise	107 010 5SR
Sunset	107 010 5SS

200 150 1NO

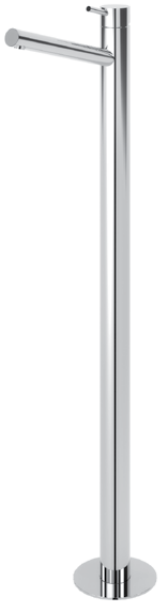

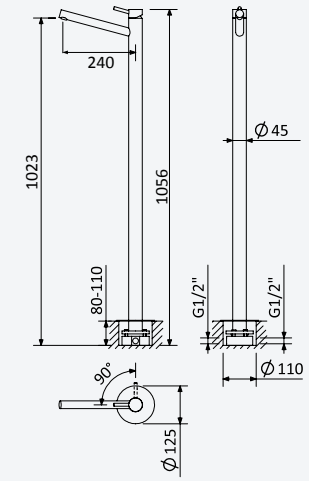

A

Monocomando de lavatório fixação ao chão

Free-standing single-lever basin mixer

Grifería de lavabo para fijación al suelo

Cromado • Chrome	107 790 1CR
Satinox	107 790 1ST
Night Sky	107 790 1NS
Pure White	107 790 1PW
Morning Mist	107 790 1MM
Gunmetal	107 790 1MG
Sunrise	107 790 1SR
Sunset	107 790 1SS

INT 320 1NO

Opção: Com válvula clic-clac 1 1/4"

Option: With push-open waste set 1 1/4"

Opción: Con desagüe clic-clac 1 1/4"

Cromado • Chrome	107 791 1CR
Satinox	107 791 1ST
Night Sky	107 791 1NS
Pure White	107 791 1PW
Morning Mist	107 791 1MM
Gunmetal	107 791 1MG
Sunrise	107 791 1SR
Sunset	107 791 1SS

INT 320 1NO

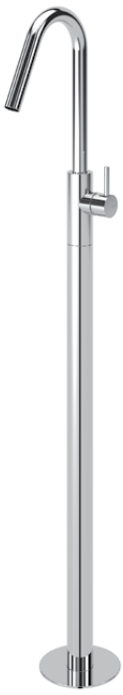

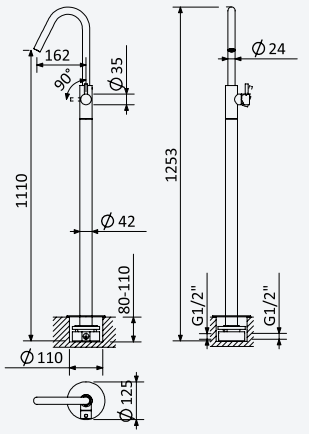

A

Monocomando de lavatório fixação ao chão, bica superior

Free-standing single-lever basin mixer, upper spout

Grifería de lavabo para fijación al suelo, caño superior

Cromado • Chrome	107 780 1CR
Satinox	107 780 1ST
Night Sky	107 780 1NS
Pure White	107 780 1PW
Morning Mist	107 780 1MM
Gunmetal	107 780 1MG
Sunrise	107 780 1SR
Sunset	107 780 1SS

INT 320 1NO

Opção: Com válvula clic-clac 1 1/4"

Option: With push-open waste set 1 1/4"

Opción: Con desagüe clic-clac 1 1/4"

Cromado • Chrome	107 781 1CR
Satinox	107 781 1ST
Night Sky	107 781 1NS
Pure White	107 781 1PW
Morning Mist	107 781 1MM
Gunmetal	107 781 1MG
Sunrise	107 781 1SR
Sunset	107 781 1SS

INT 320 1NO



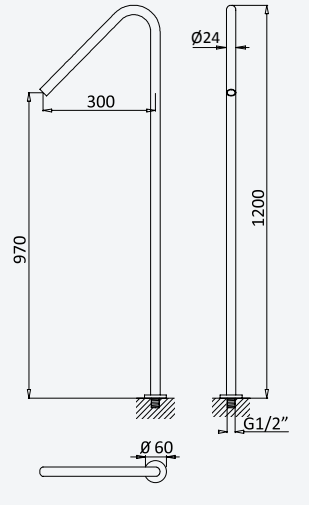

Bica de lavatório, montagem ao chão - EloR

Basin spout, floor-mounted - EloR

Caño de lavabo de pie - EloR

Cromado • Chrome	145 650 2CR
Satinox	145 650 2ST
Night Sky	145 650 2NS
Pure White	145 650 2PW
Morning Mist	145 650 2MM
Gunmetal	145 650 2MG
Sunrise	145 650 2SR
Sunset	145 650 2SS

BRUMA

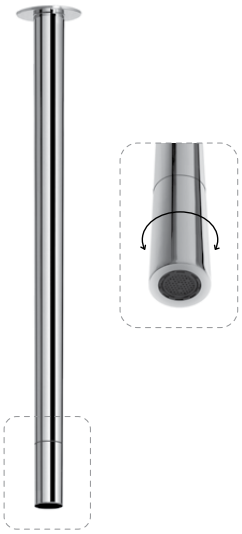

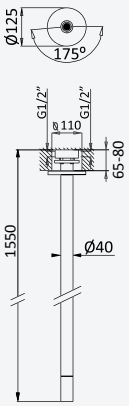

Misturadora progressiva de lavatório, montagem ao tecto - 1,5 mt - EloR

Progressive basin mixer, ceiling-mounted - 1,5 mt - EloR

Mezclador progresivo de lavabo de techo - 1,5 mt - EloR

Cromado • Chrome	126 720 1CR
Satinox	126 720 1ST
Night Sky	126 720 1NS
Pure White	126 720 1PW
Morning Mist	126 720 1MM
Gunmetal	126 720 1MG
Sunrise	126 720 1SR
Sunset	126 720 1SS

INT 170 1NO



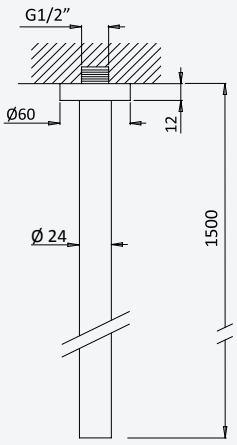

Bica de lavatório, montagem ao tecto - 1,5 mt - EloR

Basin spout, ceiling-mounted - 1,5 mt - EloR

Caño de lavabo de techo - 1,5 mt - EloR

Cromado • Chrome	125 700 1CR
Satinox	125 700 1ST
Night Sky	125 700 1NS
Pure White	125 700 1PW
Morning Mist	125 700 1MM
Gunmetal	125 700 1MG
Sunrise	125 700 1SR
Sunset	125 700 1SS



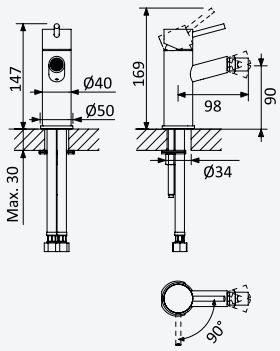

Monocomando de bidé

Bidet mixer

Monomando de bidé

Cromado • Chrome	107 100 0CR
Satinox	107 100 0ST
● Night Sky	107 100 0NS
Pure White	107 100 0PW
Morning Mist	107 100 0MM
Gunmetal	107 100 0MG
Sunrise	107 100 0SR
Sunset	107 100 0SS

Opção: Com válvula clic-clac 1 1/4''

Option: With push-open waste set 1 1/4''

Opción: Con desagüe clic-clac 1 1/4''

Cromado • Chrome	107 100 2CR
Satinox	107 100 2ST
● Night Sky	107 100 2NS
Pure White	107 100 2PW
Morning Mist	107 100 2MM
Gunmetal	107 100 2MG
Sunrise	107 100 2SR
Sunset	107 100 2SS

A



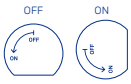



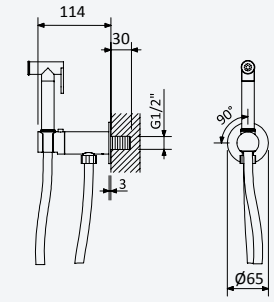



Torneira para bidé/WC, abertura 90°. Chuveiro em ABS - Elo

Tap for bidet/toilets, 90° opening. ABS handshower - Elo

Grifo para bidé/WC, apertura 90°. Ducha en ABS - Elo

6 l/m
ABS



Cromado • Chrome	145 110 0CR
Night Sky	145 110 0NS

Opção: Chuveiro de mão em latão

Option: Brass handshower

Opción: Ducha de mano en latón

6 l/m
Latão • Brass • Latón



Cromado • Chrome	145 110 1CR
Satinox	145 110 1ST
Night Sky	145 110 1NS
Pure White	145 110 1PW
Morning Mist	145 110 1MM
Gunmetal	145 110 1MG
Sunrise	145 110 1SR
Sunset	145 110 1SS







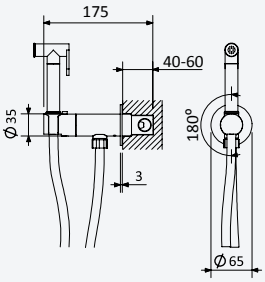

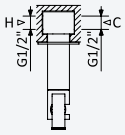

Misturadora para bidé WC, abertura progressiva 180°. Chuveiro em ABS - Elo

Single lever mixer for bidet/toilets, 180° progressive opening. ABS hand-shower - Elo

Mezclador de empotrar para bidé WC, apertura progresiva de 180°. Ducha en ABS - Elo

6 l/m
ABS



Cromado • Chrome	145 110 2CR
Night Sky	145 110 2NS

INT 500 2NO

Opção: Chuveiro de mão em latão

Option: Brass handshower

Opción: Ducha de mano en latón

6 l/m
Latão • Brass • Latón



Cromado • Chrome	145 110 3CR
Satinox	145 110 3ST
• Night Sky	145 110 3NS
Pure White	145 110 3PW
Morning Mist	145 110 3MM
Gunmetal	145 110 3MG
Sunrise	145 110 3SR
Sunset	145 110 3SS

INT 500 2NO

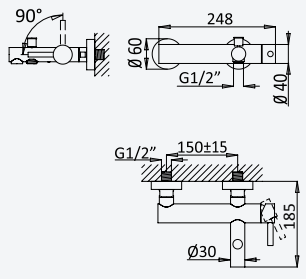

Monocomando de banheira

Single-lever bath/shower mixer

Monomando para baño y ducha





Cromado • Chrome	107 030 1CR
• Night Sky	107 030 1NS
Pure White	107 030 1PW
Satinox	107 030 1ST
Morning Mist	107 030 1MM
Gunmetal	107 030 1MG
Sunrise	107 030 1SR
Sunset	107 030 1SS

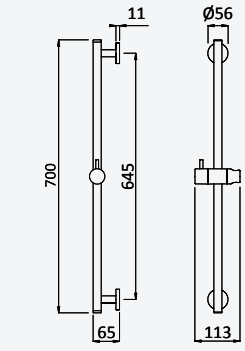

Opção: Com rampa de duche - EloX

Option: With shower rail - EloX

Opción: Con barra de ducha - EloX





Cromado • Chrome	107 036 1CR
Night Sky	107 036 1NS
Pure White	107 036 1PW
Satinox	107 036 1ST
Morning Mist	107 036 1MM
Gunmetal	107 036 1MG
Sunrise	107 036 1SR
Sunset	107 036 1SS





BRUMA



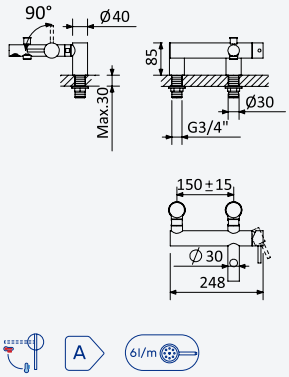

Monocomando de banheira, montagem em bancada

Rim mounted 2 hole Bath/shower mixer

Monomando para baño y ducha de encimera

Cromado • Chrome	107 720 1CR
Night Sky	107 720 1NS
Pure White	107 720 1PW
Satinox	107 720 1ST
Morning Mist	107 720 1MM
Gunmetal	107 720 1MG
Sunrise	107 720 1SR
Sunset	107 720 1SS



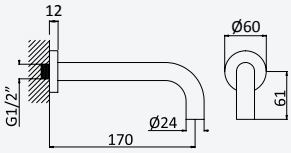

Bica de banheira, montagem à parede - EloR

Bath wall spout - EloR

Caño de bañera mural - EloR

Cromado • Chrome	145 640 3CR
Satinox	145 640 3ST
Night Sky	145 640 3NS
Pure White	145 640 3PW
Morning Mist	145 640 3MM
Gunmetal	145 640 3MG
Sunrise	145 640 3SR
Sunset	145 640 3SS



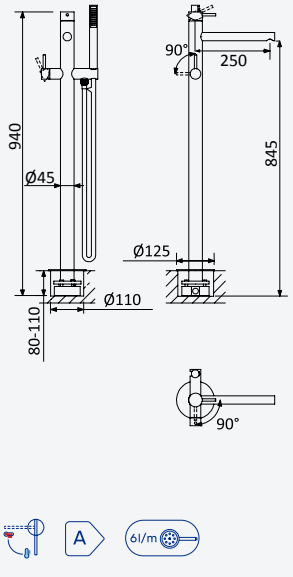

Monocomando de banheira e duche, montagem ao chão

Single-lever bath/shower mixer, floor-mounted

Monomando para baño y ducha de pie

Cromado • Chrome	107 800 1CR
Satinox	107 800 1ST
Night Sky	107 800 1NS
Pure White	107 800 1PW
Morning Mist	107 800 1MM
Gunmetal	107 800 1MG
Sunrise	107 800 1SR
Sunset	107 800 1SS

INT 320 1NO



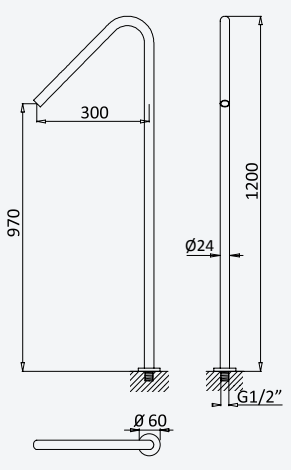

Bica de banheira, montagem ao chão

Bath spout, floor-mounted

Caño de bañera de pie

Cromado • Chrome	145 641 3CR
Satinox	145 641 3ST
Night Sky	145 641 3NS
Pure White	145 641 3PW
Morning Mist	145 641 3MM
Gunmetal	145 641 3MG
Sunrise	145 641 3SR
Sunset	145 641 3SS



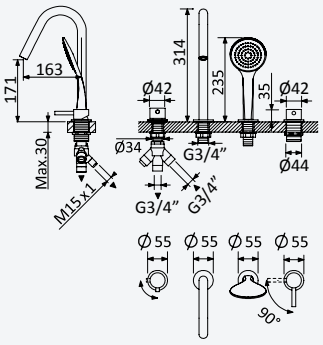

Monocomando de 4 furos para banheira, montagem à bancada

Deck-mounted 4-hole single-lever bath/shower mixer

Monomando para baño y ducha de repisa



Cromado • Chrome	107 330 1CR
Night Sky	107 330 1NS
Pure White	107 330 1PW
Satinox	107 330 1ST
Morning Mist	107 330 1MM
Gunmetal	107 330 1MG
Sunrise	107 330 1SR
Sunset	107 330 1SS

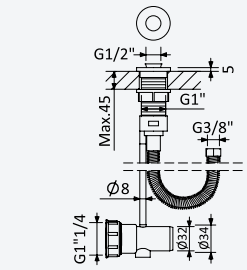

Sistema de escoamento com descarga, bicha Lux cinzenta e terminais à cor - Elo

Integrated outlet for splash water, grey Lux shower hose with colored fittings - Elo

Sumidero y conexión al desagüe, flexo Lux gris con accesorios de color - Elo

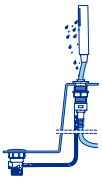

Cromado • Chrome	161 003 0CR
Satinox	161 003 0ST
Night Sky	161 003 0NS
Pure White	161 003 0PW
Morning Mist	161 003 0MM
Gunmetal	161 003 0MG
Sunrise	161 003 0SR
Sunset	161 003 0SS



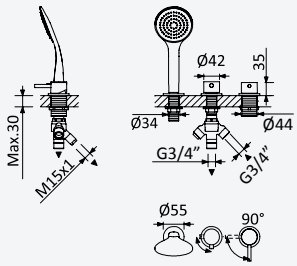

Monocomando de duche montagem à bancada, com chuveiro de mão Emotion - 2 saídas

Deck mounted single lever shower mixer, with handshower set Emotion - 2 outlets

Monomando para ducha de repisa con set de ducha de mano Emotion - 2 salidas



Cromado • Chrome	107 500 1CR
Night Sky	107 500 1NS
Pure White	107 500 1PW
Satinox	107 500 1ST
Morning Mist	107 500 1MM
Gunmetal	107 500 1MG
Sunrise	107 500 1SR
Sunset	107 500 1SS

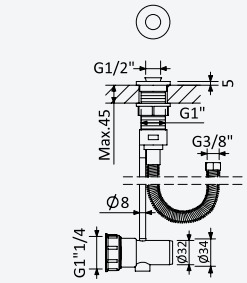

Sistema de escoamento com descarga, bicha Lux cinzenta e terminais à cor - Elo

Integrated outlet for splash water, grey Lux shower hose with colored fittings - Elo

Sumidero y conexión al desagüe, flexo Lux gris con accesorios de color - Elo

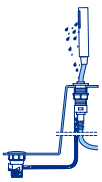

Cromado • Chrome	161 003 0CR
Satinox	161 003 0ST
Night Sky	161 003 0NS
Pure White	161 003 0PW
Morning Mist	161 003 0MM
Gunmetal	161 003 0MG
Sunrise	161 003 0SR
Sunset	161 003 0SS

BRUMA

Sistema de banheira, montagem à bancada, com chuveiro mão Emotion e válvula com bica de enchimento para banheira

Deck-mounted bath-shower set with Emotion handshower and bath filler with waste and overflow

Sistema para baño y ducha de repisa con ducha de mano Emotion y sistema de llenado y vaciado para bañeras



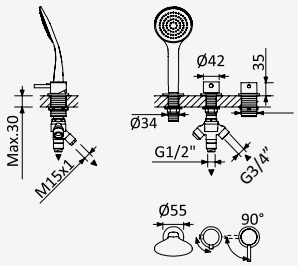

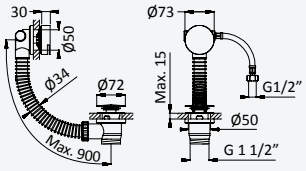

Cromado • Chrome	107 520 1CR
Night Sky	107 520 1NS
Pure White	107 520 1PW
Satinox	107 520 1ST
Morning Mist	107 520 1MM
Gunmetal	107 520 1MG
Sunrise	107 520 1SR
Sunset	107 520 1SS





Sistema de escoamento com descarga, bicha Lux cinzenta e terminais à cor - Elo

Integrated outlet for splash water, grey Lux shower hose with colored fittings - Elo

Sumidero y conexión al desagüe, flexo Lux gris con accesorios de color - Elo

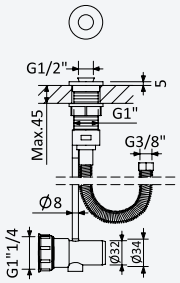

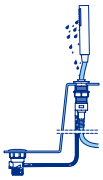

Cromado • Chrome	161 003 0CR
Satinox	161 003 0ST
Night Sky	161 003 0NS
Pure White	161 003 0PW
Morning Mist	161 003 0MM
Gunmetal	161 003 0MG
Sunrise	161 003 0SR
Sunset	161 003 0SS

Monocomando de duche

Single-lever shower mixer

Monomando de ducha



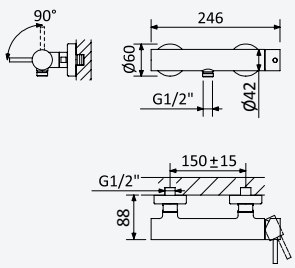

Cromado • Chrome	107 310 0CR
• Night Sky	107 310 0NS
Pure White	107 310 0PW
Satinox	107 310 0ST
Morning Mist	107 310 0MM
Gunmetal	107 310 0MG
Sunrise	107 310 0SR
Sunset	107 310 0SS



LN



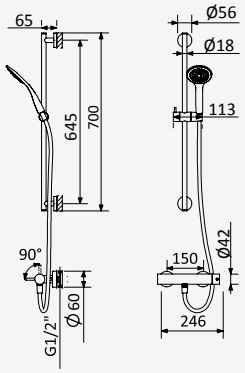

A 6l/m

Monocomando de duche, com rampa de duche - EloX

Single-lever shower mixer with shower rail - EloX

Monomando de ducha, con barra de ducha - EloX

Cromado • Chrome	107 310 2CR
Night Sky	107 310 2NS
Pure White	107 310 2PW
Satinox	107 310 2ST
Morning Mist	107 310 2MM
Gunmetal	107 310 2MG
Sunrise	107 310 2SR
Sunset	107 310 2SS

BRUMA AirEcoDrop



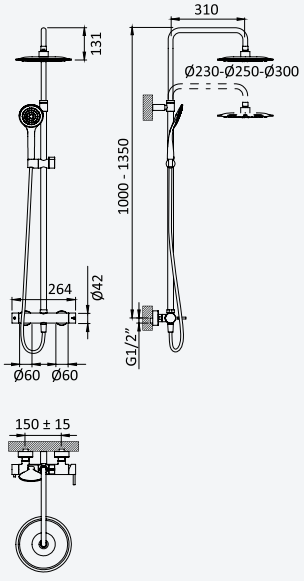

A 6l/m 6l/m

Sistema de duche com braço ajustável, chuveiro de Ø230mm em ABS e rampa de duche

Shower system for wall mounting with adjustable ABS head shower Ø230mm and shower rail

Sistema de ducha con brazo para ducha de Ø230mm en ABS, ajustable en altura y barra de ducha



Cromado • Chrome	107 281 1CR
• Night Sky	107 281 1NS
Pure White	107 281 1PW

Opção: Chuveiro fixo UltraThin com Ø250 mm em inox

Option: UltraThin Inox shower head Ø250 mm

Opcíon: Alcachofa de ducha UltraThin Ø250 mm en inox



Cromado • Chrome	107 282 1CR
• Night Sky	107 282 1NS
Pure White	107 282 1PW
Satinox	107 282 1ST
Morning Mist	107 282 1MM
Gunmetal	107 282 1MG
Sunrise	107 282 1SR
Sunset	107 282 1SS

Opção: Chuveiro fixo UltraThin com Ø300 mm em inox

Option: UltraThin Inox shower head Ø300 mm

Opcíon: Alcachofa de ducha UltraThin Ø300 mm en inox



Cromado • Chrome	107 283 1CR
Night Sky	107 283 1NS
Pure White	107 283 1PW
Satinox	107 283 1ST
Morning Mist	107 283 1MM
Gunmetal	107 283 1MG
Sunrise	107 283 1SR
Sunset	107 283 1SS

BRUMA

BRUMA AirEcoDrop



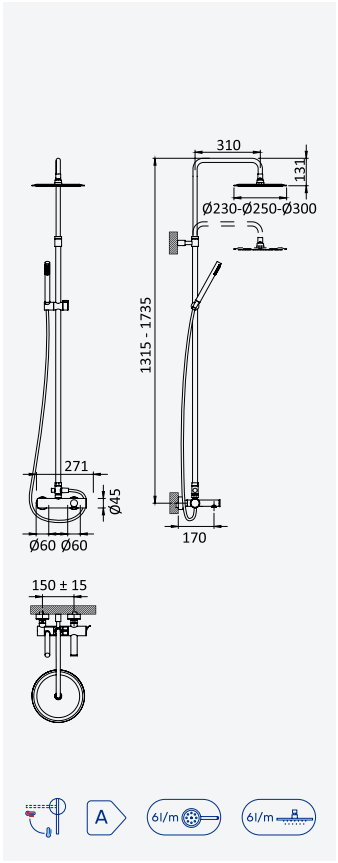

Sistema de banheira com braço ajustável, chuveiro de Ø230mm em ABS e rampa de duche

Bath-shower system for wall mounting with adjustable ABS head shower Ø230mm and shower rail

Sistema de baño-ducha con brazo para ducha de Ø230mm en ABS, ajustable en altura y barra de ducha



Cromado • Chrome	107 260 6CR
Night Sky	107 260 6NS
Pure White	107 260 6PW

Opção: Chuveiro fixo UltraThin com Ø250 mm em inox

Option: UltraThin Inox shower head Ø250 mm

Opcíon: Alcachofa de ducha UltraThin Ø250 mm en inox



Cromado • Chrome	107 260 7CR
Night Sky	107 260 7NS
Pure White	107 260 7PW
Satinox	107 260 7ST
Morning Mist	107 260 7MM
Gunmetal	107 260 7MG
Sunrise	107 260 7SR
Sunset	107 260 7SS

Opção: Chuveiro fixo UltraThin com Ø300 mm em inox

Option: UltraThin Inox shower head Ø300 mm

Opcíon: Alcachofa de ducha UltraThin Ø300 mm en inox



Cromado • Chrome	107 260 9CR
Night Sky	107 260 9NS
Pure White	107 260 9PW
Satinox	107 260 9ST
Morning Mist	107 260 9MM
Gunmetal	107 260 9MG
Sunrise	107 260 9SR
Sunset	107 260 9SS



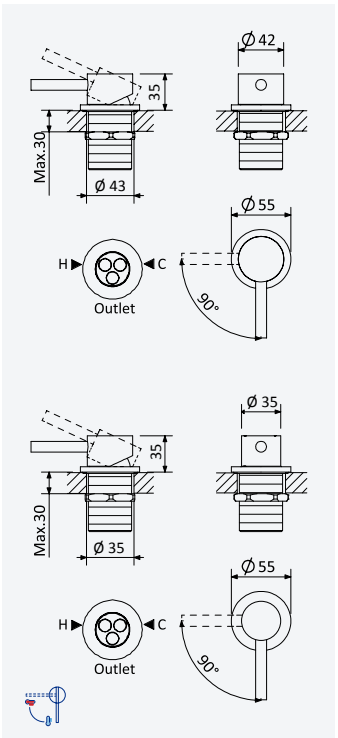

Monocomando de montagem à bancada, com 1 saída, para banheira

Deck-mounted single lever mixer, with 1 outlet for bathtub

Mezclador monomando sobre encimera, con 1 salida para baño y ducha

Cromado • Chrome	107 930 1CR
Satinox	107 930 1ST
Night Sky	107 930 1NS
Pure White	107 930 1PW
Morning Mist	107 930 1MM
Gunmetal	107 930 1MG
Sunrise	107 930 1SR
Sunset	107 930 1SS

Monocomando de montagem à bancada, com 1 saída, para lavatório

Deck-mounted single lever mixer, with 1 outlet, for basin

Mezclador monomando sobre encimera, con 1 salida, para lavabo

Cromado • Chrome	107 000 8CR
Satinox	107 000 8ST
Night Sky	107 000 8NS
Pure White	107 000 8PW
Morning Mist	107 000 8MM
Gunmetal	107 000 8MG
Sunrise	107 000 8SR
Sunset	107 000 8SS



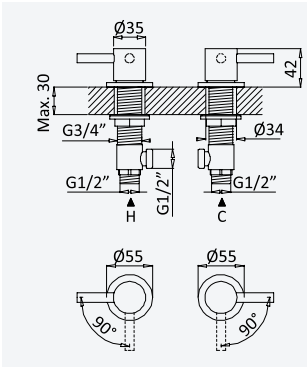

Misturadora de 2 furos, montagem à bancada, com 1 saída

2 hole deck-mounted mixer, with 1 outlet

Mezclador bimando de repisa de 2 orificios, con 1 salida

Cromado • Chrome	107 940 1CR
Satinox	107 940 1ST
Night Sky	107 940 1NS
Pure White	107 940 1PW
Morning Mist	107 940 1MM
Gunmetal	107 940 1MG
Sunrise	107 940 1SR
Sunset	107 940 1SS



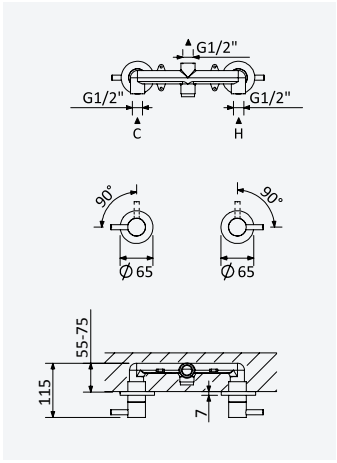

Misturadora embutida de 2 furos, com 1 saída

2 hole concealed mixer, with 1 outlet

Mezclador bimando empotrable de 2 orificios, con 1 salida

Cromado • Chrome	107 010 6CR
Satinox	107 010 6ST
Night Sky	107 010 6NS
Pure White	107 010 6PW
Morning Mist	107 010 6MM
Gunmetal	107 010 6MG
Sunrise	107 010 6SR
Sunset	107 010 6SS

200 150 2NO



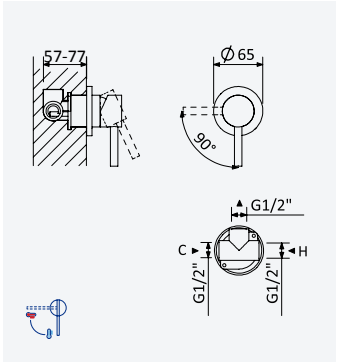

Monocomando embutido com 1 saída

Concealed single lever mixer with 1 outlet

Monomando empotrable con 1 salida

Cromado • Chrome	107 120 1CR
Satinox	107 120 1ST
• Night Sky	107 120 1NS
Pure White	107 120 1PW
Morning Mist	107 120 1MM
Gunmetal	107 120 1MG
Sunrise	107 120 1SR
Sunset	107 120 1SS

200 140 1NO



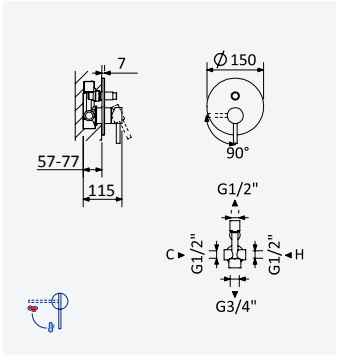

Monocomando embutido com 2 saídas

Concealed single lever mixer with 2 outlets

Monomando empotrable con 2 salidas

Cromado • Chrome	107 130 1CR
Satinox	107 130 1ST
• Night Sky	107 130 1NS
Pure White	107 130 1PW
Morning Mist	107 130 1MM
Gunmetal	107 130 1MG
Sunrise	107 130 1SR
Sunset	107 130 1SS

200 210 1NO



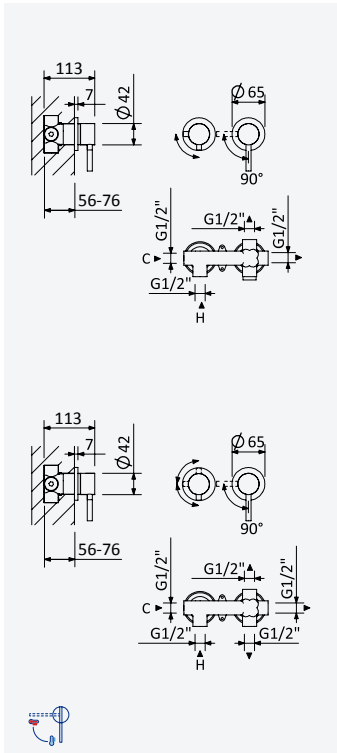

Monocomando embutido horizontal, com 2 saídas

Concealed horizontal single lever mixer, with 2 outlets

Monomando empotrable horizontal, con 2 salidas

Cromado • Chrome	107 162 1CR
Satinox	107 162 1ST
Night Sky	107 162 1NS
Pure White	107 162 1PW
Morning Mist	107 162 1MM
Gunmetal	107 162 1MG
Sunrise	107 162 1SR
Sunset	107 162 1SS

200 220 1NO

Monocomando embutido horizontal, com 3 saídas

Concealed horizontal single lever mixer, with 3 outlets

Monomando empotrable horizontal, con 3 salidas

Cromado • Chrome	107 142 1CR
Satinox	107 142 1ST
Night Sky	107 142 1NS
Pure White	107 142 1PW
Morning Mist	107 142 1MM
Gunmetal	107 142 1MG
Sunrise	107 142 1SR
Sunset	107 142 1SS

200 220 2NO

BRUMA



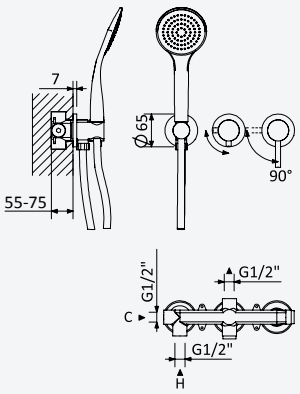

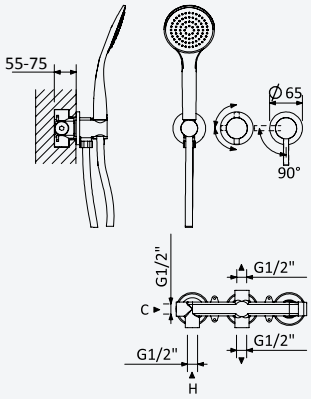



Monocomando embutido de 2 saídas, com chuveiro de mão Emotion

Concealed single lever 2 outlets mixer, with Emotion handshower set

Monomando empotrable de 2 salidas, con set de ducha de mano Emotion

Cromado • Chrome		107 170 1CR
• Night Sky		107 170 1NS
Pure White		107 170 1PW
	Satinox	107 170 1ST
	Morning Mist	107 170 1MM
	Gunmetal	107 170 1MG
	Sunrise	107 170 1SR
	Sunset	107 170 1SS



200 240 1NO

Monocomando embutido de 3 saídas, com chuveiro de mão Emotion

Concealed single lever 3 outlets mixer, with Emotion handshower set

Monomando empotrable de 3 salidas, con set de ducha de mano Emotion

Cromado • Chrome		107 110 1CR
• Night Sky		107 110 1NS
Pure White		107 110 1PW
	Satinox	107 110 1ST
	Morning Mist	107 110 1MM
	Gunmetal	107 110 1MG
	Sunrise	107 110 1SR
	Sunset	107 110 1SS



200 240 2NO



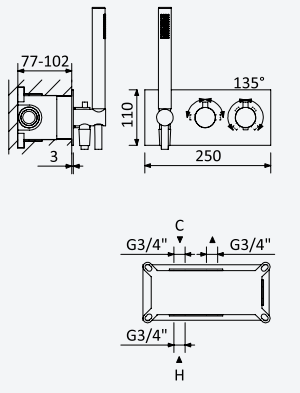

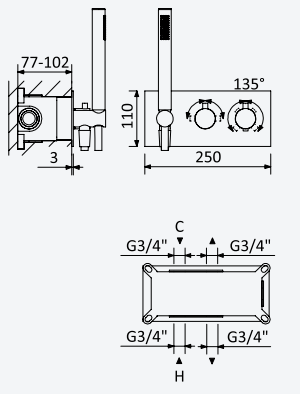



Misturadora termostática embutida de 2 saídas, com chuveiro de mão Elo

Thermostatic concealed 2 outlets mixer, with handshower set Elo

Mezclador termostático empotrable de 2 salidas, con set de ducha de mano Elo

Cromado • Chrome	138 440 1CR
Satinox	138 440 1ST
Night Sky	138 440 1NS
Pure White	138 440 1PW
Morning Mist	138 440 1MM
Gunmetal	138 440 1MG
Sunrise	138 440 1SR
Sunset	138 440 1SS

INT 630 1NO

Misturadora termostática embutida de 3 saídas, com chuveiro de mão Elo

Thermostatic concealed 3 outlets mixer, with handshower set Elo

Mezclador termostático empotrable de 3 salidas, con set de ducha de mano Elo

Cromado • Chrome	138 450 1CR
Satinox	138 450 1ST
Night Sky	138 450 1NS
Pure White	138 450 1PW
Morning Mist	138 450 1MM
Gunmetal	138 450 1MG
Sunrise	138 450 1SR
Sunset	138 450 1SS

INT 630 2NO





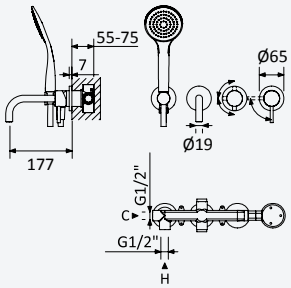

Monocomando embutido com bica de banheira e chuveiro de mão Emotion

Concealed single lever mixer, with bath spout and handshower set Emotion

Monomando empotrable con caño de bañera y set de ducha de mano Emotion

Cromado • Chrome	107 100 1CR
Night Sky	107 100 1NS
Pure White	107 100 1PW
Satinox	107 100 1ST
Morning Mist	107 100 1MM
Gunmetal	107 100 1MG
Sunrise	107 100 1SR
Sunset	107 100 1SS



200 300 1NO

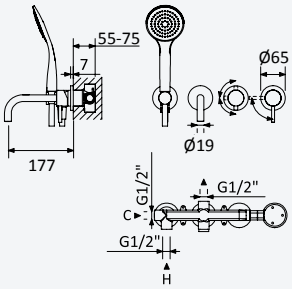

Monocomando embutido de 3 saídas, com bica de banheira e chuveiro de mão Emotion

Concealed single lever 3 outlets mixer, with bath spout and hand-shower set Emotion

Monomando empotrable de 3 salidas con caño de bañera y set de ducha de mano Emotion

Cromado • Chrome	107 090 1CR
Night Sky	107 090 1NS
Pure White	107 090 1PW
Satinox	107 090 1ST
Morning Mist	107 090 1MM
Gunmetal	107 090 1MG
Sunrise	107 090 1SR
Sunset	107 090 1SS



200 300 2NO





Inversor com 2 saídas

Diverter with 2 outlets

Inversor con 2 salidas

Cromado • Chrome	107 200 1CR
Satinox	107 200 1ST
Night Sky	107 200 1NS
Pure White	107 200 1PW
Morning Mist	107 200 1MM
Gunmetal	107 200 1MG
Sunrise	107 200 1SR
Sunset	107 200 1SS

INT 400 1NO

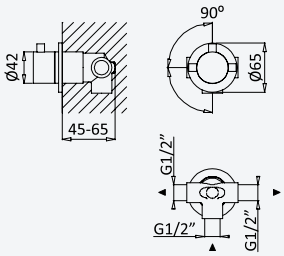

Inversor com 3 saídas

Diverter with 3 outlets

Inversor con 3 salidas

Cromado • Chrome	107 180 1CR
Satinox	107 180 1ST
Night Sky	107 180 1NS
Pure White	107 180 1PW
Morning Mist	107 180 1MM
Gunmetal	107 180 1MG
Sunrise	107 180 1SR
Sunset	107 180 1SS

INT 400 2NO

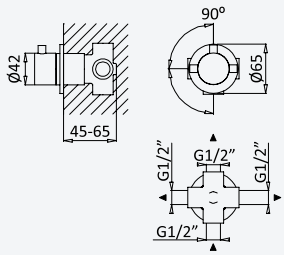

Inversor com 4 saídas

Diverter with 4 outlets

Inversor con 4 salidas

Cromado • Chrome	107 190 1CR
Satinox	107 190 1ST
Night Sky	107 190 1NS
Pure White	107 190 1PW
Morning Mist	107 190 1MM
Gunmetal	107 190 1MG
Sunrise	107 190 1SR
Sunset	107 190 1SS

INT 400 3NO

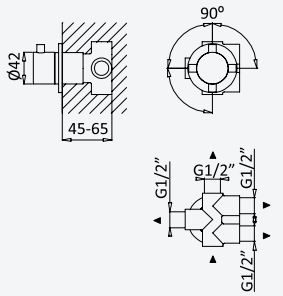

BRUMA

BRUMA AirEcoDrop



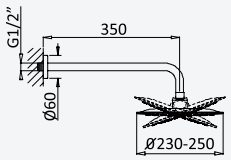

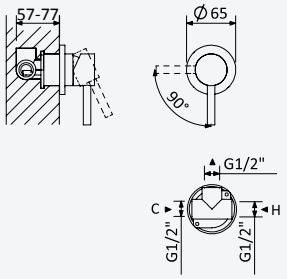



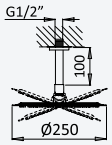



Sistema embutido de duche com chuveiro de parede Ø230 mm, em ABS

Concealed shower set with ABS shower head Ø230 mm

Sistema de ducha empotrado con alcachofa de ducha Ø230 mm en ABS



Cromado • Chrome	107 760 1CR
Night Sky	107 760 1NS
Pure White	107 760 1PW

200 140 1NO

Opção: Chuveiro fixo UltraThin com Ø250 mm em inox

Option: UltraThin Inox shower head Ø250 mm

Opción: Alcachofa de ducha UltraThin Ø250 mm en inox



Cromado • Chrome	107 760 3CR
Satinox	107 760 3ST
Night Sky	107 760 3NS
Pure White	107 760 3PW
Morning Mist	107 760 3MM
Gunmetal	107 760 3MG
Sunrise	107 760 3SR
Sunset	107 760 3SS

200 140 1NO

Opção: Chuveiro fixo de tecto Ø250 mm em inox e braço 100 mm

Option: inox shower head Ø250 mm with ceiling shower arm 100 mm

Opción: Alcachofa de ducha Ø250 mm en inox con brazo de techo 100 mm



Cromado • Chrome	107 560 2CR
Satinox	107 560 2ST
Night Sky	107 560 2NS
Pure White	107 560 2PW
Morning Mist	107 560 2MM
Gunmetal	107 560 2MG
Sunrise	107 560 2SR
Sunset	107 560 2SS

200 140 1NO

BRUMA AirEcoDrop



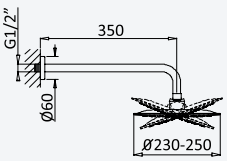



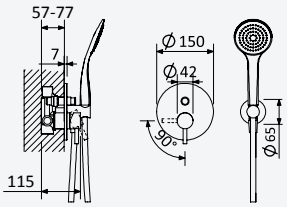

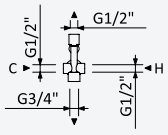



Sistema embutido de duche com chuveiro de parede Ø230 mm em ABS e kit de chuveiro mão Emotion

Concealed shower set with ABS shower head Ø230 mm and Emotion handshower set

Sistema de ducha empotrado con alcachofa de ducha Ø230 mm en ABS y set de ducha de mano Emotion

Cromado • Chrome	107 760 6CR
• Night Sky	107 760 6NS
Pure White	107 760 6PW

200 210 1NO

Opção: Chuveiro fixo UltraThin com Ø250 mm em inox

Option: UltraThin Inox shower head Ø250 mm

Opción: Alcachofa de ducha UltraThin Ø250 mm en inox

Cromado • Chrome	107 760 8CR
• Night Sky	107 760 8NS
Pure White	107 760 8PW
Satinox	107 760 8ST
Morning Mist	107 760 8MM
Gunmetal	107 760 8MG
Sunrise	107 760 8SR
Sunset	107 760 8SS

200 210 1NO

BRUMA AirEcoDrop





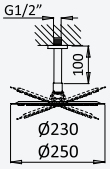

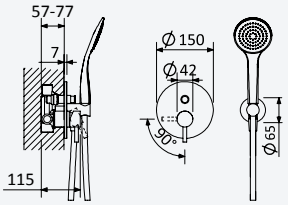

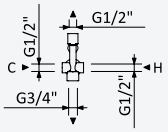



Sistema embutido de duche com chuveiro de tecto Ø230 mm em ABS e braço 100 mm e kit de chuveiro mão Emotion

Concealed shower set with ABS shower head Ø230 mm with ceiling shower arm 100 mm and Emotion handshower set

Sistema de ducha empotrado con alcachofa de ducha Ø230 mm en ABS, brazo de techo 100 mm y set de ducha de mano Emotion

Cromado • Chrome	107 560 3CR
• Night Sky	107 560 3NS
Pure White	107 560 3PW

200 210 1NO

Opção: Chuveiro fixo UltraThin com Ø250 mm em inox

Option: UltraThin Inox shower head Ø250 mm

Opcíon: Alcachofa de ducha UltraThin Ø250 mm en inox

Cromado • Chrome	107 560 4CR
• Night Sky	107 560 4NS
Pure White	107 560 4PW
Satinox	107 560 4ST
Morning Mist	107 560 4MM
Gunmetal	107 560 4MG
Sunrise	107 560 4SR
Sunset	107 560 4SS



200 210 1NO

BRUMA AirEcoDrop





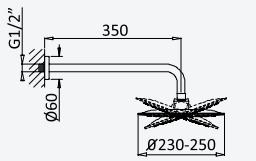

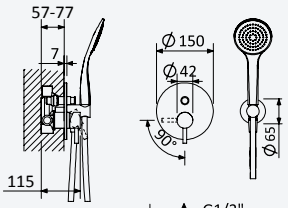

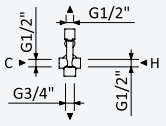

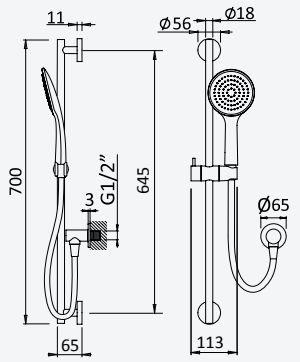



Sistema embutido de duche com chuveiro de parede Ø230 mm em ABS, rampa EloX e chuveiro mão

Concealed shower set with ABS shower head Ø230 mm, EloX Shower rail and Emotion handshower

Sistema de ducha empotrado con alcachofa de ducha Ø230 mm en ABS, barra de ducha EloX y de ducha de mano Emotion

Cromado • Chrome	107 360 0CR
Night Sky	107 360 0NS
Pure White	107 360 0PW

200 210 1NO

Opção: Chuveiro fixo UltraThin com Ø250 mm em inox

Option: UltraThin Inox shower head Ø250 mm

Opcíon: Alcachofa de ducha UltraThin Ø250 mm en inox

Cromado • Chrome	107 360 3CR
Night Sky	107 360 3NS
Pure White	107 360 3PW
Satinox	107 360 3ST
Morning Mist	107 360 3MM
Gunmetal	107 360 3MG
Sunrise	107 360 3SR
Sunset	107 360 3SS



200 210 1NO

LN

BRUMA

BRUMA AirEcoDrop





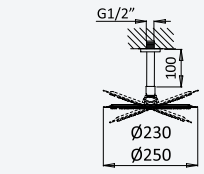

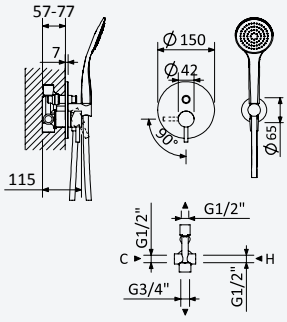

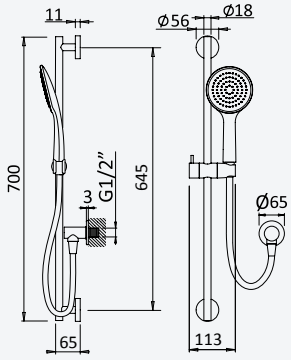



Sistema embutido de duche com chuveiro de tecto Ø230 mm em ABS e braço 100mm, rampa EloX e chuveiro mão Emotion

Concealed shower set with ABS shower head Ø230 mm and ceiling arm 100 mm, EloX Shower rail and Emotion handshower

Sistema de ducha empotrado con alcachofa de ducha Ø230 mm en ABS y brazo de techo 100 mm, barra de ducha EloX y de ducha de mano Emotion

Cromado • Chrome	107 370 0CR
Night Sky	107 370 0NS
Pure White	107 370 0PW

200 210 1NO

Opção: Chuveiro fixo UltraThin com Ø250 mm em inox

Option: UltraThin Inox shower head Ø250 mm

Opcíon: Alcachofa de ducha UltraThin Ø250 mm en inox

Cromado • Chrome	107 370 1CR
Night Sky	107 370 1NS
Pure White	107 370 1PW
Satinox	107 370 1ST
Morning Mist	107 370 1MM
Gunmetal	107 370 1MG
Sunrise	107 370 1SR
Sunset	107 370 1SS



200 210 1NO

BRUMA AirEcoDrop







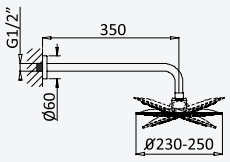

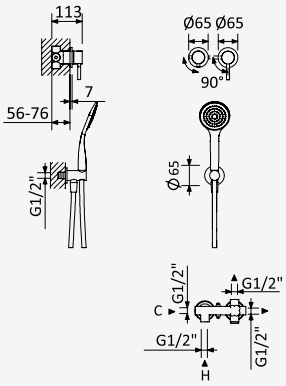



Sistema embutido de duche horizontal, com chuveiro de parede Ø230 mm em ABS e kit de chuveiro mão separado Emotion

Concealed horizontal shower set with ABS shower head Ø230 mm and separate handshower set Emotion

Sistema de ducha empotrado horizontal, con alcachofa de ducha Ø230 mm en ABS y set de ducha de mano separado Emotion

Cromado • Chrome	107 750 1CR
Night Sky	107 750 1NS
Pure White	107 750 1PW

200 220 1NO

Opção: Chuveiro fixo UltraThin com Ø250 mm em inox

Option: UltraThin Inox shower head Ø250 mm

Opcíon: Alcachofa de ducha UltraThin Ø250 mm en inox

Cromado • Chrome	107 750 3CR
Night Sky	107 750 3NS
Pure White	107 750 3PW
Satinox	107 750 3ST
Morning Mist	107 750 3MM
Gunmetal	107 750 3MG
Sunrise	107 750 3SR
Sunset	107 750 3SS



200 220 1NO

BRUMA AirEcoDrop



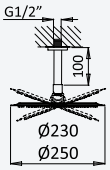

Sistema embutido de duche horizontal, com chuveiro de tecto Ø230 mm em ABS e kit de chuveiro mão separado Emotion

Concealed horizontal shower set with ABS shower head Ø230 mm, ceiling shower arm 100 mm and separate handshower set Emotion

Sistema de ducha empotrado horizontal, con alcachofa de ducha Ø230 mm en ABS, brazo de techo 100 mm y set de ducha de mano separado Emotion

Cromado • Chrome	107 650 8CR
Night Sky	107 650 8NS
Pure White	107 650 8PW

200 220 1NO



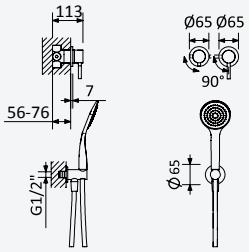



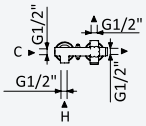

Opção: Chuveiro fixo UltraThin com Ø250 mm em inox

Option: UltraThin Inox shower head Ø250 mm

Opcíon: Alcachofa de ducha UltraThin Ø250 mm en inox



Cromado • Chrome	107 650 9CR
Night Sky	107 650 9NS
Pure White	107 650 9PW
Satinox	107 650 9ST
Morning Mist	107 650 9MM
Gunmetal	107 650 9MG
Sunrise	107 650 9SR
Sunset	107 650 9SS

200 220 1NO



BRUMA AirEcoDrop



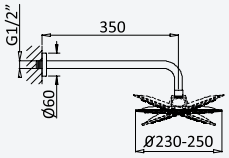

Sistema termostático embutido de duche com chuveiro de parede Ø230 mm em ABS e kit de chuveiro mão Elo

Thermostatic concealed shower set with ABS shower head Ø230 mm and Elo handshower set

Sistema de ducha termostático empotrado con alcachofa de ducha Ø230 mm en ABS y set de ducha de mano Elo

Cromado • Chrome	138 780 2CR
Night Sky	138 780 2NS
Pure White	138 780 2PW

INT 600 2NO

Opção: Chuveiro fixo UltraThin com Ø250 mm em inox

Option: UltraThin Inox shower head Ø250 mm

Opcíon: Alcachofa de ducha UltraThin Ø250 mm en inox

Cromado • Chrome	138 780 4CR
Satinox	138 780 4ST
Night Sky	138 780 4NS
Pure White	138 780 4PW
Morning Mist	138 780 4MM
Gunmetal	138 780 4MG
Sunrise	138 780 4SR
Sunset	138 780 4SS

INT 600 2NO



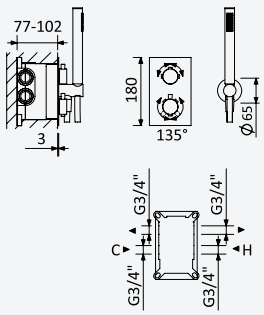



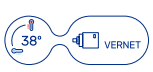

LN

BRUMA

BRUMA AirEcoDrop



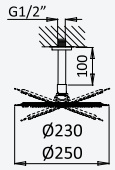

Sistema termostático embutido de duche com chuveiro de tecto Ø230 mm em ABS e braço 100 mm, kit de chuveiro mão Elo

Thermostatic concealed shower set with ABS shower head Ø230 mm with ceiling shower arm 100 mm, Elo handshower set

Sistema de ducha termostático empotrado con alcachofa de ducha Ø230 mm en ABS brazo de techo 100 mm y set de ducha de mano Elo

Cromado • Chrome	138 560 3CR
Night Sky	138 560 3NS
Pure White	138 560 3PW

INT 600 2NO



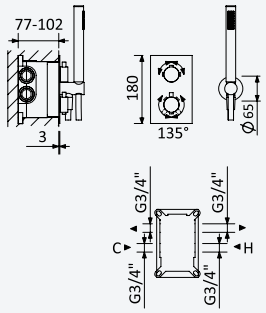

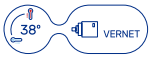



Opção: Chuveiro fixo UltraThin com Ø250 mm em inox

Option: UltraThin Inox shower head Ø250 mm

Opcíon: Alcachofa de ducha UltraThin Ø250 mm en inox

Cromado • Chrome	138 560 4CR
Satinox	138 560 4ST
Night Sky	138 560 4NS
Pure White	138 560 4PW
Morning Mist	138 560 4MM
Gunmetal	138 560 4MG
Sunrise	138 560 4SR
Sunset	138 560 4SS

INT 600 2NO

BRUMA AirEcoDrop



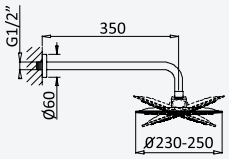

Sistema embutido de duche com chuveiro de parede Ø230 mm em ABS e kit de chuveiro mão Emotion

Concealed shower set with ABS shower head Ø230 mm and Emotion handshower set

Sistema de ducha empotrado con alcachofa de ducha Ø230 mm en ABS y set de ducha de mano Emotion

Cromado • Chrome	107 570 1CR
• Night Sky	107 570 1NS
Pure White	107 570 1PW

200 240 1NO



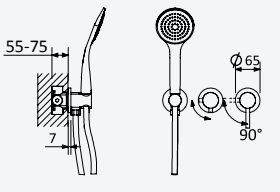

Opção: Chuveiro fixo UltraThin com Ø250 mm em inox

Option: UltraThin Inox shower head Ø250 mm

Opcíon: Alcachofa de ducha UltraThin Ø250 mm en inox

Cromado • Chrome	107 570 2CR
• Night Sky	107 570 2NS
Pure White	107 570 2PW
Satinox	107 570 2ST
Morning Mist	107 570 2MM
Gunmetal	107 570 2MG
Sunrise	107 570 2SR
Sunset	107 570 2SS



200 240 1NO



LN

BRUMA AirEcoDrop



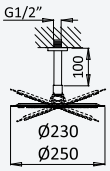

Sistema embutido de duche com chuveiro de tecto Ø230 mm em ABS e braço 100 mm, kit de chuveiro mão Emotion

Concealed shower set with ABS shower head Ø230 mm with ceiling shower arm 100 mm, Emotion handshower set

Sistema de ducha empotrado con alcachofa de ducha Ø230 mm en ABS, brazo de techo 100 mm, set de ducha de mano Emotion

	Cromado • Chrome	107 580 1CR
•	Night Sky	107 580 1NS
	Pure White	107 580 1PW

200 240 1NO

Opção: Chuveiro fixo UltraThin com Ø250 mm em inox

Option: UltraThin Inox shower head Ø250 mm

Opcíon: Alcachofa de ducha UltraThin Ø250 mm en inox

	Cromado • Chrome	107 580 2CR
•	Night Sky	107 580 2NS
	Pure White	107 580 2PW
	Satinox	107 580 2ST
	Morning Mist	107 580 2MM
	Gunmetal	107 580 2MG
	Sunrise	107 580 2SR
	Sunset	107 580 2SS



200 240 1NO



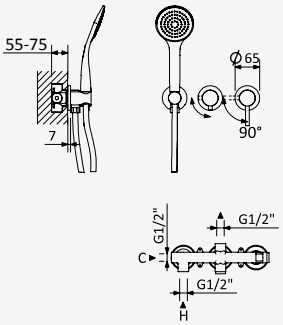



BRUMA AirEcoDrop



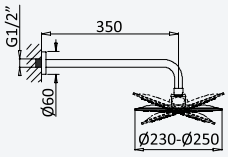

Sistema termostático embutido de duche com chuveiro de parede Ø230 mm em ABS e kit de chuveiro mão Elo

Thermostatic concealed shower set with ABS shower head Ø230 mm and Elo handshower set

Sistema de ducha termostático empotrado con alcachofa de ducha Ø230 mm en ABS y set de ducha de mano Elo

	Cromado • Chrome	138 590 1CR
	Night Sky	138 590 1NS
	Pure White	138 590 1PW

INT 630 1NO

Opção: Chuveiro fixo UltraThin com Ø250 mm em inox

Option: UltraThin Inox shower head Ø250 mm

Opcíon: Alcachofa de ducha UltraThin Ø250 mm en inox

	Cromado • Chrome	138 590 2CR
	Satinox	138 590 2ST
	Night Sky	138 590 2NS
	Pure White	138 590 2PW
	Morning Mist	138 590 2MM
	Gunmetal	138 590 2MG
	Sunrise	138 590 2SR
	Sunset	138 590 2SS

INT 630 1NO



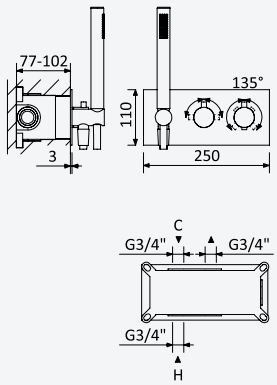

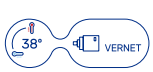



LN

BRUMA

BRUMA AirEcoDrop



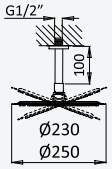

Sistema termostático embutido de duche com chuveiro de tecto Ø230 mm em ABS e braço 100 mm, kit de chuveiro mão Elo

Thermostatic concealed shower set with ABS shower head Ø230 mm with ceiling shower arm 100 mm, Elo handshower set

Sistema de ducha termostático empotrado con alcachofa de ducha Ø230 mm en ABS, brazo de techo 100 mm y set de ducha de mano Elo

Cromado • Chrome	138 600 1CR
Night Sky	138 600 1NS
Pure White	138 600 1PW

INT 630 1NO



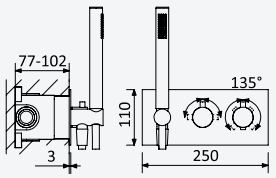

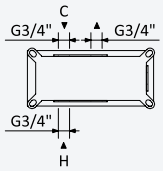

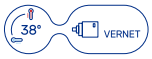



Opção: Chuveiro fixo UltraThin com Ø250 mm em inox

Option: UltraThin Inox shower head Ø250 mm

Opcíon: Alcachofa de ducha UltraThin Ø250 mm en inox

Cromado • Chrome	138 600 2CR
Satinox	138 600 2ST
Night Sky	138 600 2NS
Pure White	138 600 2PW
Morning Mist	138 600 2MM
Gunmetal	138 600 2MG
Sunrise	138 600 2SR
Sunset	138 600 2SS

INT 630 1NO



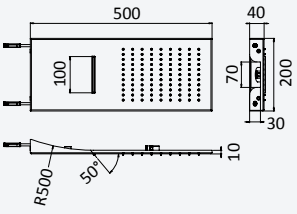

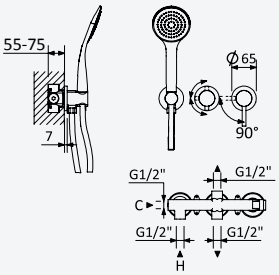

Sistema embutido de duche com chuveiro Line Cascade (Chuva/Cascata) e chuveiro mão

Concealed shower set with Line Cascade shower (Rain/Cascade) and handshower set

Sistema de ducha empotrado con ducha Line Cascade (Lluvia/Cascada) y set de ducha de mano



Cromado • Chrome	107 410 1CR
Night Sky	107 410 1NS
Pure White	107 410 1PW



Morning Mist	107 410 1MM

200 240 2NO



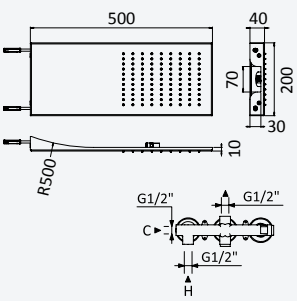



Opção: Chuveiro fixo Line (Chuva)

Option: Shower head Line (Rain)

Opcíon: Alcachofa de ducha Line (Lluvia)



Cromado • Chrome	107 411 1CR
Night Sky	107 411 1NS
Pure White	107 411 1PW



Satinox	107 411 1ST
Morning Mist	107 411 1MM

200 240 1NO

LN

Sistema embutido de duche com chuveiro de tecto EasyFix 300 x 300 mm (Chuva) e chuveiro de mão separado Emotion

Concealed shower set with EasyFix overhead shower 300 x 300 mm (Rain) and separate handshower set Emotion

Sistema de ducha empotrado con ducha instalación en el techo EasyFix 300 x 300 mm (Lluvia) y set de ducha de mano separado Emotion



Cromado • Chrome 107 421 1CR

200 220 1NO

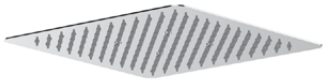

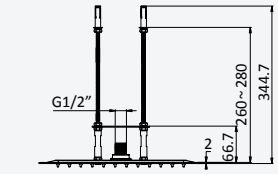

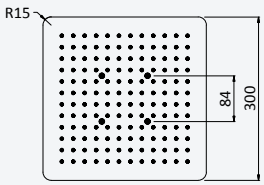

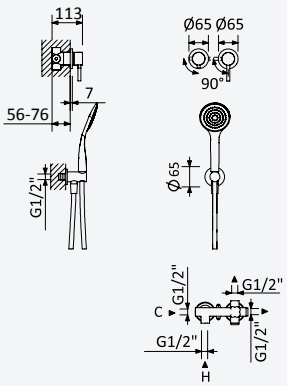





Opção: Chuveiro em INOX, de embutir no tecto Ø300 mm (Chuva)

Option: Steel shower head for ceiling installation, Ø300 mm (Rain)

Opcíon: Rociador de ducha, en INOX, a techo Ø300 mm (Lluvia)



Cromado • Chrome 107 425 1CR

200 220 1NO

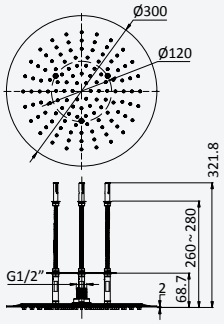





BRUMA





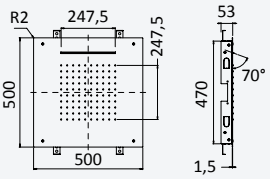

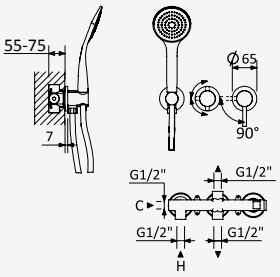

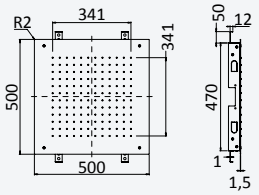

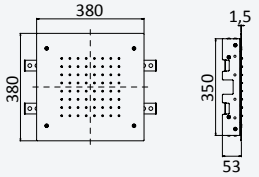

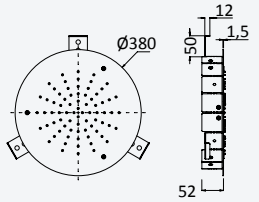

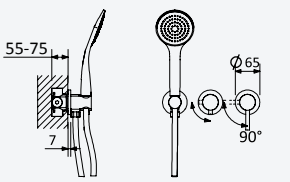

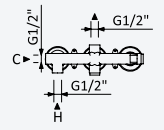





Sistema embutido de duche com chuveiro de tecto (Chuva/Cascata) e chuveiro mão

Concealed shower set with overhead shower (Rain/Cascade) and handshower set

Sistema de ducha empotrado con ducha instalación en el techo (Lluvia/Cascada) y set de ducha de mano





Cromado • Chrome	107 426 1CR
Night Sky	107 426 1NS
Pure White	107 426 1PW
Satinox	107 426 1ST
Morning Mist	107 426 1MM

200 240 2NO

Opção: Chuveiro em INOX, de embutir no tecto 500x500 mm (Chuva)

Option: Steel shower head for ceiling installation, 500x500 mm (Rain)

Opcíon: Rociador de ducha, en INOX, a techo 500x500 mm (Lluvia)





Cromado • Chrome	107 427 1CR
Night Sky	107 427 1NS
Pure White	107 427 1PW
Satinox	107 427 1ST
Morning Mist	107 427 1MM

200 240 1NO

Opção: Chuveiro em INOX, de embutir no tecto 380x380 mm (Chuva)

Option: Steel shower head for ceiling installation, 380x380 mm (Rain)

Opcíon: Rociador de ducha, en INOX, a techo 380x380 mm (Lluvia)





Cromado • Chrome	107 428 1CR
Night Sky	107 428 1NS
Pure White	107 428 1PW
Satinox	107 428 1ST
Morning Mist	107 428 1MM

200 240 1NO

Opção: Chuveiro em INOX, de embutir no tecto Ø380 mm (Chuva)

Option: Steel shower head for ceiling installation, Ø380 mm (Rain)

Opcíon: Rociador de ducha, en INOX, a techo Ø380 mm (Lluvia)





Cromado • Chrome	107 429 1CR
Night Sky	107 429 1NS
Pure White	107 429 1PW
Satinox	107 429 1ST
Morning Mist	107 429 1MM

200 240 1NO

BRUMA AirEcoDrop







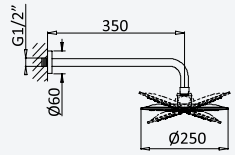

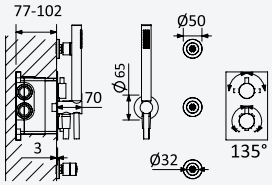

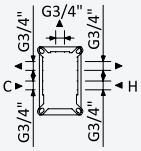

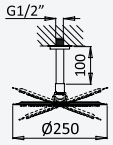



Sistema termostático embutido de duche com chuveiro de parede Ø250 mm em inox, 3 jets e kit de chuveiro mão Elo

Thermostatic concealed shower set with inox shower head Ø250 mm, 3 jets and handshower set Elo

Sistema de ducha termostático empotrado con alcachofa de ducha Ø250 mm en inox, 3 jets y set de ducha de mano Elo

Cromado • Chrome	138 910 3CR
Satinox	138 910 3ST
Night Sky	138 910 3NS
Pure White	138 910 3PW
Morning Mist	138 910 3MM
Gunmetal	138 910 3MG
Sunrise	138 910 3SR
Sunset	138 910 3SS

INT 600 3NO

Opção: Chuveiro fixo de tecto Ø250 mm em inox e braço 100 mm

Option: Inox shower head Ø250 mm with ceiling shower arm 100 mm

Opción: Alcachofa de ducha Ø250 mm en inox con brazo de techo 100 mm



Cromado • Chrome	138 610 2CR
Satinox	138 610 2ST
Night Sky	138 610 2NS
Pure White	138 610 2PW
Morning Mist	138 610 2MM
Gunmetal	138 610 2MG
Sunrise	138 610 2SR
Sunset	138 610 2SS

INT 600 3NO

BRUMA AirEcoDrop







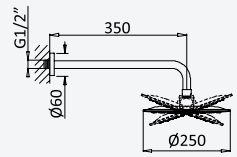

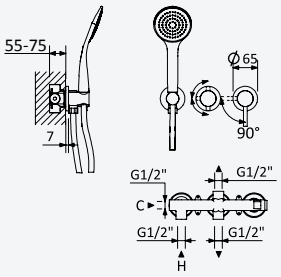

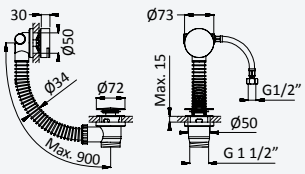

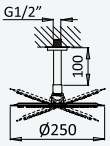



Sistema embutido de banheira com chuveiro de parede Ø250 mm em Inox, chuveiro mão Emotion e válvula com bica de enchimento para banheira

Concealed bath-shower set with Inox shower head Ø250 mm, Emotion hand-shower and bath filler with waste and overflow

Sistema de baño y ducha empotrado con alcachofa de ducha Ø250 mm en Inox, ducha de mano Emotion y sistema de llenado y vaciado para bañeras

Cromado • Chrome	107 350 2CR
Night Sky	107 350 2NS
Pure White	107 350 2PW
Satinox	107 350 2ST
Morning Mist	107 350 2MM
Gunmetal	107 350 2MG
Sunrise	107 350 2SR
Sunset	107 350 2SS



200 240 2NO

Opção: Chuveiro fixo de tecto Ø250 mm em inox e braço 100 mm

Option: Inox shower head Ø250 mm with ceiling shower arm 100 mm

Opcíon: Alcachofa de ducha Ø250 mm en inox con brazo de techo 100 mm



Cromado • Chrome	107 360 2CR
Night Sky	107 360 2NS
Pure White	107 360 2PW
Satinox	107 360 2ST
Morning Mist	107 360 2MM
Gunmetal	107 360 2MG
Sunrise	107 360 2SR
Sunset	107 360 2SS



200 240 2NO

BRUMA

BRUMA AirEcoDrop







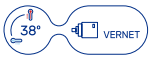

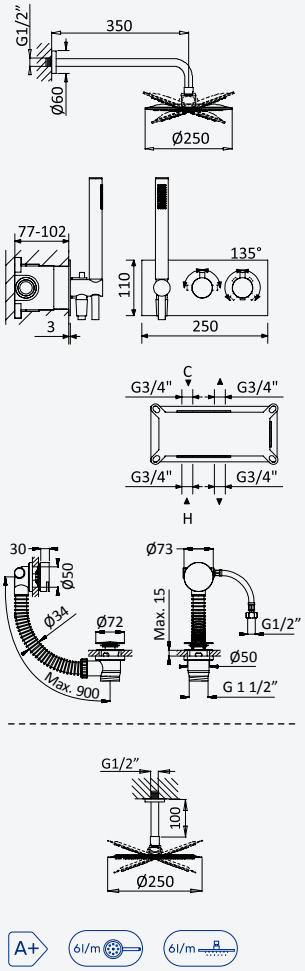

Sistema termostático embutido de banheira com chuveiro de parede Ø250 mm em Inox, chuveiro mão Elo e válvula com bica de enchimento para banheira - Elo

Thermostatic concealed bath-shower set with Inox shower head Ø250 mm, Elo handshower and bath filler with waste and overflow - Elo

Sistema de baño y ducha termostático empotrado con alcachofa de ducha Ø250 mm en Inox, ducha de mano Elo y sistema de llenado y vaciado para bañeras - Elo

Cromado • Chrome	138 370 2CR
Satinox	138 370 2ST
Night Sky	138 370 2NS
Pure White	138 370 2PW
Morning Mist	138 370 2MM
Gunmetal	138 370 2MG
Sunrise	138 370 2SR
Sunset	138 370 2SS

INT 630 2NO

Opção: Chuveiro fixo de tecto Ø250 mm em inox e braço 100 mm

Option: Inox shower head Ø250 mm with ceiling shower arm 100 mm

Opción: Alcachofa de ducha Ø250 mm en inox con brazo de techo 100 mm



Cromado • Chrome	138 380 2CR
Satinox	138 380 2ST
Night Sky	138 380 2NS
Pure White	138 380 2PW
Morning Mist	138 380 2MM
Gunmetal	138 380 2MG
Sunrise	138 380 2SR
Sunset	138 380 2SS

INT 630 2NO

BRUMA AirEcoDrop





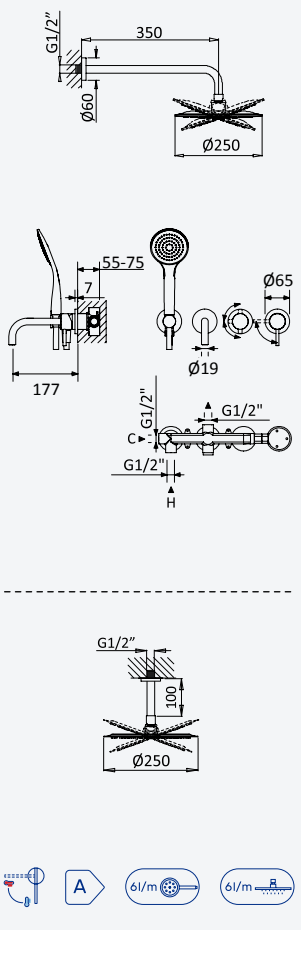

Sistema embutido de banheira, com chuveiro de parede Ø250 mm, chuveiro mão Emotion e bica de banheira

Concealed bath-shower set, with shower head Ø250 mm, Emotion handshower and bath spout

Sistema de baño y ducha empotrado, con alcachofa de ducha Ø250 mm, ducha de mano Emotion y caño de bañera

Cromado • Chrome	107 312 1CR
Night Sky	107 312 1NS
Pure White	107 312 1PW
Satinox	107 312 1ST
Morning Mist	107 312 1MM
Gunmetal	107 312 1MG
Sunrise	107 312 1SR
Sunset	107 312 1SS

200 300 2NO

Opção: Chuveiro fixo de tecto Ø250 mm em inox e braço 100 mm

Option: Inox shower head Ø250 mm with ceiling shower arm 100 mm

Opción: Alcachofa de ducha Ø250 mm en inox con brazo de techo 100 mm



Cromado • Chrome	107 352 1CR
Night Sky	107 352 1NS
Pure White	107 352 1PW
Satinox	107 352 1ST
Morning Mist	107 352 1MM
Gunmetal	107 352 1MG
Sunrise	107 352 1SR
Sunset	107 352 1SS

200 300 2NO

BRUMA AirEcoDrop







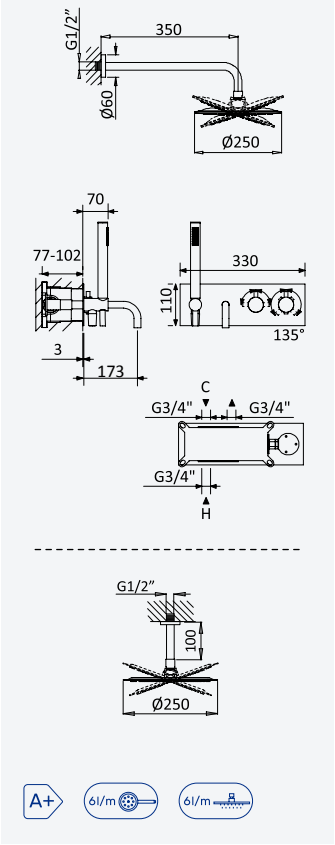

Sistema termostático embutido de banheira com chuveiro de parede Ø250 mm em Inox, chuveiro mão Elo e bica curva de banheira - Elo

Thermostatic concealed bath-shower set with Inox shower head Ø250 mm, Elo handshower and bath spout - Elo

Sistema de baño y ducha termostático empotrado con alcachofa de ducha Ø250 mm, en Inox, ducha de mano Elo y caño de bañera - Elo

Cromado • Chrome	138 310 2CR
Satinox	138 310 2ST
Night Sky	138 310 2NS
Pure White	138 310 2PW
Morning Mist	138 310 2MM
Gunmetal	138 310 2MG
Sunrise	138 310 2SR
Sunset	138 310 2SS

INT 640 2NO

Opção: Chuveiro fixo de tecto Ø250 mm em inox e braço 100 mm

Option: Inox shower head Ø250 mm with ceiling shower arm 100 mm

Opcíon: Alcachofa de ducha Ø250 mm en inox con brazo de techo 100 mm



Cromado • Chrome	138 340 2CR
Satinox	138 340 2ST
Night Sky	138 340 2NS
Pure White	138 340 2PW
Morning Mist	138 340 2MM
Gunmetal	138 340 2MG
Sunrise	138 340 2SR
Sunset	138 340 2SS

INT 640 2NO



ABS

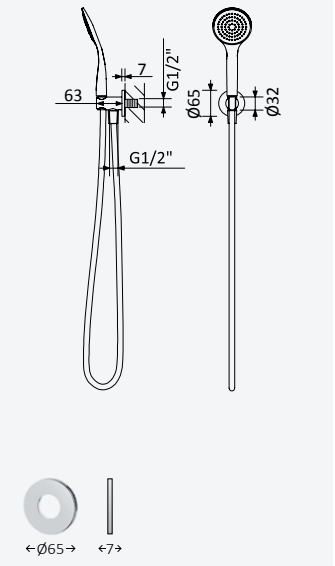

Conjunto de duche com curva de saída, bicha em metal 160cm e chuveiro de mão Emotion - BlueR

Shower set with outlet elbow, metal hose 160cm and Emotion handshower - BlueR

Conjunto de ducha con codo de salida, flexo en metal 160cm y ducha de mano Emotion - BlueR

Cromado • Chrome	145 592 1CR

Opção: Bicha Lux 175cm

Option: Lux hose 175cm

Opcíon: Flexo Lux 175cm

Cromado • Chrome	145 591 6CR
• Night Sky	145 591 6NS
Pure White	145 591 6PW

Opção: Chuveiro de mão Body&Soul

Option: Body&Soul handshower

Opcíon: Ducha de mano Body&Soul



Cromado / Pure White 145 592 0CR

3x



Latão • Brass • Latón

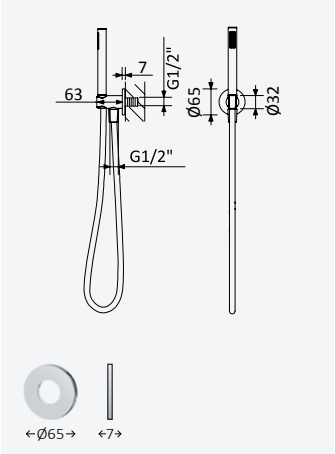

Conjunto de duche com curva de saída, bicha Lux 175cm e chuveiro de mão Elo em latão - BlueR

Shower set with outlet elbow, Lux hose 175cm and brass Elo handshower - BlueR

Conjunto de ducha con codo de salida, flexo Lux 175cm y ducha de mano Elo en latón - BlueR

Cromado • Chrome	145 591 4CR
Satinox	145 591 4ST
Night Sky	145 591 4NS
Pure White	145 591 4PW
Morning Mist	145 591 4MM
Gunmetal	145 591 4MG
Sunrise	145 591 4SR
Sunset	145 591 4SS

BRUMA



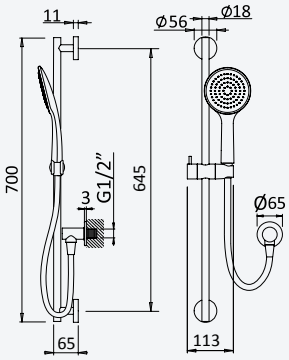

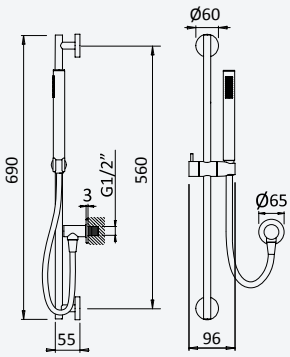

Conjunto de duche com curva de saída, rampa EloX, bicha 175 cm e chuveiro de mão Emotion

Shower set with outlet elbow, EloX Shower rail, hose 175 cm and Emotion handshower

Conjunto de ducha con codo de salida, barra de ducha EloX, flexo 175 cm y ducha de mano Emotion

Cromado • Chrome	145 572 4CR
Night Sky	145 572 4NS

Conjunto de duche com curva de saída, rampa em latão EloX, bicha 175cm e chuveiro de mão Elo em latão

Shower set with outlet elbow, EloX brass shower rail, hose 175cm and Elo brass handshower

Conjunto de ducha con codo de salida, barra de ducha EloX en latón, flexo 175cm y ducha de mano Elo en latón



Cromado • Chrome	145 575 3CR
Satinox	145 575 3ST
Night Sky	145 575 3NS
Pure White	145 575 3PW
Morning Mist	145 575 3MM
Gunmetal	145 575 3MG
Sunrise	145 575 3SR
Sunset	145 575 3SS



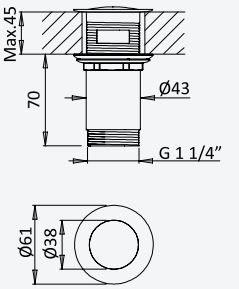

Válvula Clic-clac em latão 1 1/4" - Liz

Brass Push-open waste set 1 1/4" - Liz

Válvula de desagüe clic-clac, en latón 1 1/4"- Liz

Cromado • Chrome	195 590 0CR



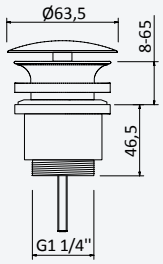

Válvula Clic-clac 1 1/4" com e sem respiro

Push-open waste set 1 1/4" with or without overflow

Válvula de desagüe clic-clac 1 1/4" con o sin rebosadero

Cromado • Chrome	150 590 2CR	24,40 €
Satinox	150 590 2ST	31,70 €
• Night Sky	150 590 2NS	31,70 €
Pure White	150 590 2PW	31,70 €
Morning Mist	150 590 2MM	36,60 €
Gunmetal	150 590 2MG	36,60 €
Sunrise	150 590 2SR	36,60 €
Sunset	150 590 2SS	36,60 €

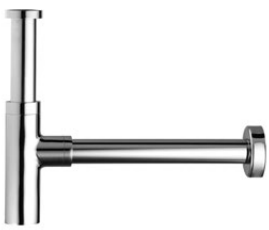

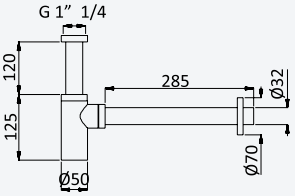

Sifão de 1 1/4" - Elo

Bottle trap, 1 1/4" - Elo

Sifón de lavabo 1 1/4" - Elo

Cromado • Chrome	137 000 1CR
Satinox	137 000 1ST
• Night Sky	137 000 1NS
Pure White	137 000 1PW
Morning Mist	137 000 1MM
Gunmetal	137 000 1MG
Sunrise	137 000 1SR
Sunset	137 000 1SS



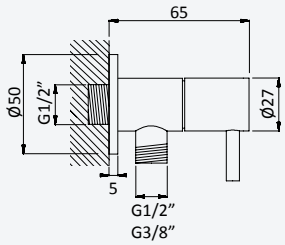

Torneira de esquadria 3/8" - Elo

3/8" angle tap with connection - Elo

Llave de corte 3/8" - Elo

Cromado • Chrome	125 280 1CR
Satinox	125 280 1ST
Night Sky	125 280 1NS
Pure White	125 280 1PW
Morning Mist	125 280 1MM
Gunmetal	125 280 1MG
Sunrise	125 280 1SR
Sunset	125 280 1SS

Torneira de esquadria 1/2" - Elo

1/2" angle tap with connection - Elo

Llave de corte 1/2" - Elo

Cromado • Chrome	125 200 1CR
Satinox	125 200 1ST
Night Sky	125 200 1NS
Pure White	125 200 1PW
Morning Mist	125 200 1MM
Gunmetal	125 200 1MG
Sunrise	125 200 1SR
Sunset	125 200 1SS



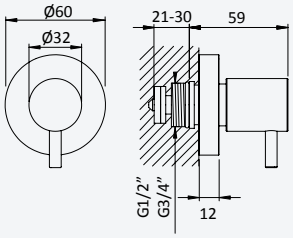

Torneira de passagem 1/2" - Elo

Stop Valve 1/2" - Elo

Llave de paso 1/2" - Elo

Cromado • Chrome	138 590 4CR
Satinox	138 590 4ST
Night Sky	138 590 4NS
Pure White	138 590 4PW
Morning Mist	138 590 4MM
Gunmetal	138 590 4MG
Sunrise	138 590 4SR
Sunset	138 590 4SS

Torneira de passagem 3/4" - Elo

Stop Valve 3/4" - Elo

Llave de paso 3/4" - Elo

Cromado • Chrome	138 590 5CR
Satinox	138 590 5ST
Night Sky	138 590 5NS
Pure White	138 590 5PW
Morning Mist	138 590 5MM
Gunmetal	138 590 5MG
Sunrise	138 590 5SR
Sunset	138 590 5SS



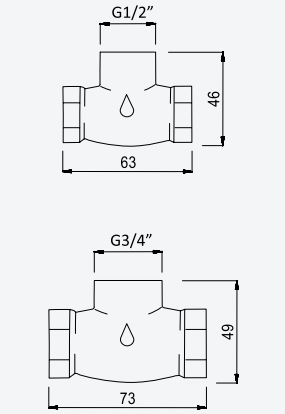

Caixa de passagem, para passador - 1/2"

Concealed body for stop valve - 1/2"

Elemento empotrado para llave de paso - 1/2"

156 745 0NO

Caixa de passagem, para passador - 3/4"

Concealed body for stop valve - 3/4"

Elemento empotrado para llave de paso - 3/4"

156 745 1NO





BLUELINE

Adagio

AG

BRUMA





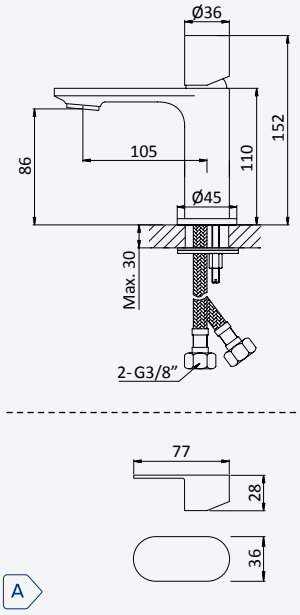

Monocomando de lavatório

Basin mixer

Monomando de lavabo



Cromado • Chrome	193 010 1CR
● Night Sky	193 010 1NS
Pure White	193 010 1PW
Morning Mist	193 010 1MM
Gunmetal	193 010 1MG
Sunrise	193 010 1SR
Sunset	193 010 1SS

Opção: Manípulo 2

Option: Lever 2

Opción: Mando 2



Cromado • Chrome	193 000 0CR
● Night Sky	193 000 0NS
Pure White	193 000 0PW
Morning Mist	193 000 0MM
Gunmetal	193 000 0MG
Sunrise	193 000 0SR
Sunset	193 000 0SS



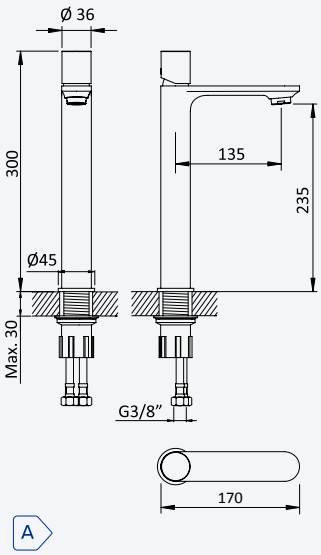

Monocomando de lavatório para lavatórios altos

Basin mixer for free-standing basins

Monomando alto para lavabo



Cromado • Chrome	193 210 1CR
● Night Sky	193 210 1NS
Pure White	193 210 1PW
Morning Mist	193 210 1MM
Gunmetal	193 210 1MG
Sunrise	193 210 1SR
Sunset	193 210 1SS

Opção: Manípulo 2

Option: Lever 2

Opción: Mando 2



Cromado • Chrome	193 000 1CR
● Night Sky	193 000 1NS
Pure White	193 000 1PW
Morning Mist	193 000 1MM
Gunmetal	193 000 1MG
Sunrise	193 000 1SR
Sunset	193 000 1SS

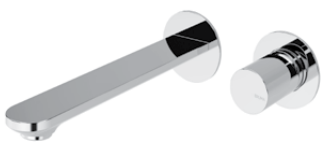

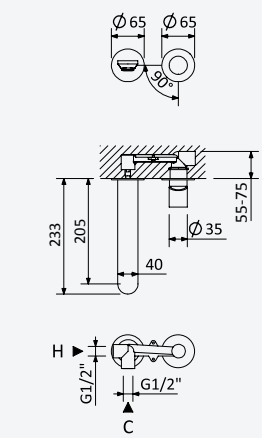

Monocomando de lavatório à parede, com 2 furos

2 hole wall basin mixer

Monomando de lavabo mural de 2 orifícios



Cromado • Chrome	193 010 0CR
● Night Sky	193 010 0NS
Pure White	193 010 0PW
Morning Mist	193 010 0MM
Gunmetal	193 010 0MG
Sunrise	193 010 0SR
Sunset	193 010 0SS

200 100 2NO

Opção: Manípulo 2

Option: Lever 2

Opción: Mando 2



Cromado • Chrome	193 010 2CR
● Night Sky	193 010 2NS
Pure White	193 010 2PW
Morning Mist	193 010 2MM
Gunmetal	193 010 2MG
Sunrise	193 010 2SR
Sunset	193 010 2SS

200 100 2NO

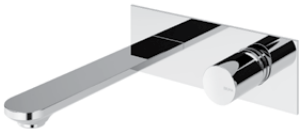

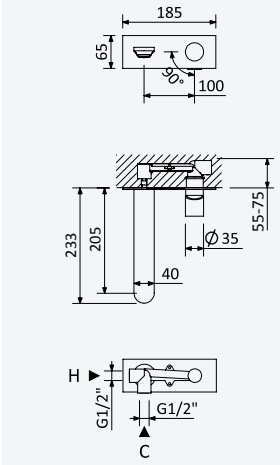

Monocomando de lavatório à parede, de espelho único

Wall basin mixer with single escutcheon

Monomando de lavabo mural de rosetón único



	Cromado • Chrome	193 820 1CR
●	Night Sky	193 820 1NS
	Pure White	193 820 1PW
	Morning Mist	193 820 1MM
	Gunmetal	193 820 1MG
	Sunrise	193 820 1SR
	Sunset	193 820 1SS

200 100 2NO

Opção: Manípulo 2

Option: Lever 2

Opción: Mando 2



	Cromado • Chrome	193 010 3CR
●	Night Sky	193 010 3NS
	Pure White	193 010 3PW
	Morning Mist	193 010 3MM
	Gunmetal	193 010 3MG
	Sunrise	193 010 3SR
	Sunset	193 010 3SS

200 100 2NO

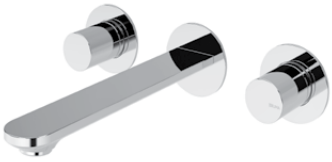

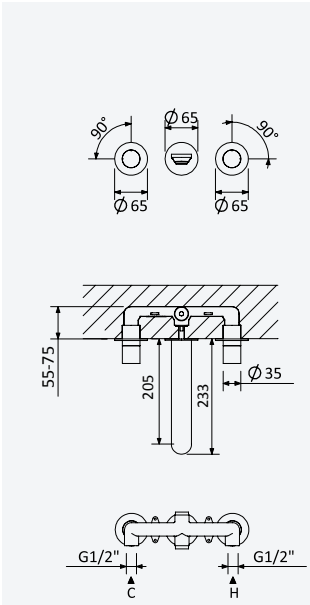

Misturadora de lavatório à parede, 3 furos

3 hole, wall basin mixer

Mezclador bimando empotrable de 3 orificios, para lavabo



	Cromado • Chrome	193 240 1CR
	Night Sky	193 240 1NS
	Pure White	193 240 1PW
	Morning Mist	193 240 1MM
	Gunmetal	193 240 1MG
	Sunrise	193 240 1SR
	Sunset	193 240 1SS

200 150 1NO



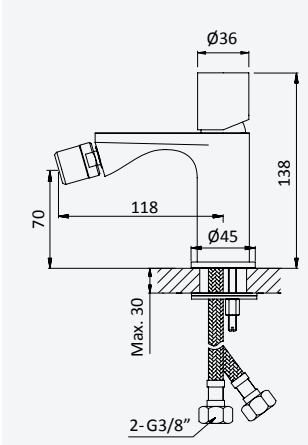

Monocomando de bidé

Bidet mixer

Monomando de bidé



	Cromado • Chrome	193 020 0CR
●	Night Sky	193 020 0NS
	Pure White	193 020 0PW
	Morning Mist	193 020 0MM
	Gunmetal	193 020 0MG
	Sunrise	193 020 0SR
	Sunset	193 020 0SS

Opção: Manípulo 2

Option: Lever 2

Opción: Mando 2



	Cromado • Chrome	193 100 0CR
●	Night Sky	193 100 0NS
	Pure White	193 100 0PW
	Morning Mist	193 100 0MM
	Gunmetal	193 100 0MG
	Sunrise	193 100 0SR
	Sunset	193 100 0SS

BRUMA





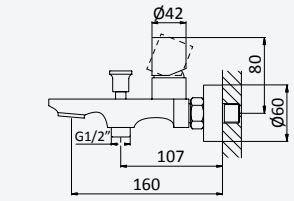

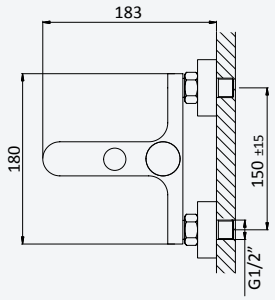

A 6l/m

Monocomando de banheira

Single-lever bath/shower mixer

Monomando para baño y ducha

Cromado • Chrome	193 030 1CR
● Night Sky	193 030 1NS
Pure White	193 030 1PW
Morning Mist	193 030 1MM
Gunmetal	193 030 1MG
Sunrise	193 030 1SR
Sunset	193 030 1SS

Opção: Manípulo 2

Option: Lever 2

Opción: Mando 2

Cromado • Chrome	193 210 0CR
● Night Sky	193 210 0NS
Pure White	193 210 0PW
Morning Mist	193 210 0MM
Gunmetal	193 210 0MG
Sunrise	193 210 0SR
Sunset	193 210 0SS





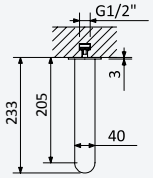

Bica de banheira, montagem à parede - Adagio

Bath wall spout - Adagio

Caño de bañera mural - Adagio

Cromado • Chrome	145 641 8CR
Night Sky	145 641 8NS
Pure White	145 641 8PW
Morning Mist	145 641 8MM
Gunmetal	145 641 8MG
Sunrise	145 641 8SR
Sunset	145 641 8SS

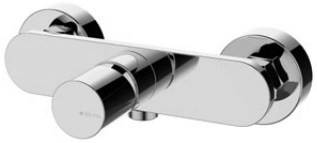



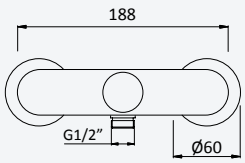

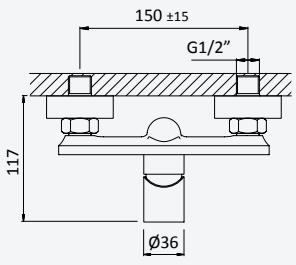

A 6l/m

Monocomando de duche

Single-lever shower mixer

Monomando de ducha

Cromado • Chrome	193 040 1CR
● Night Sky	193 040 1NS
Pure White	193 040 1PW
Morning Mist	193 040 1MM
Gunmetal	193 040 1MG
Sunrise	193 040 1SR
Sunset	193 040 1SS

Opção: Manípulo 2

Option: Lever 2

Opción: Mando 2

Cromado • Chrome	193 310 0CR
● Night Sky	193 310 0NS
Pure White	193 310 0PW
Morning Mist	193 310 0MM
Gunmetal	193 310 0MG
Sunrise	193 310 0SR
Sunset	193 310 0SS

BRUMA AirEcoDrop



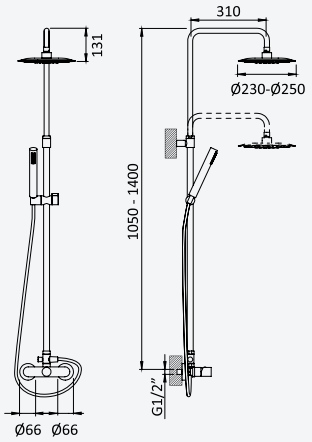

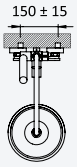



Sistema de duche com braço ajustável, chuveiro de Ø230mm em ABS e rampa de duche

Shower system for wall mounting with adjustable ABS head shower Ø230mm and shower rail

Sistema de ducha con brazo para ducha de Ø230mm en ABS, ajustable en altura y barra de ducha







Cromado • Chrome	193 270 1CR
Night Sky	193 270 1NS
Pure White	193 270 1PW

Opção: Manípulo 2

Option: Lever 2

Opción: Mando 2

Cromado • Chrome	193 340 0CR
Night Sky	193 340 0NS
Pure White	193 340 0PW

Sistema de duche com braço ajustável, chuveiro de Ø250 mm em inox e rampa de duche

Shower system for wall mounting with adjustable Inox shower head Ø250 mm and shower rail

Sistema de ducha con brazo para ducha de Ø250 mm en inox, ajustable en altura y barra de ducha



Cromado • Chrome	193 272 1CR
• Night Sky	193 272 1NS
Pure White	193 272 1PW
Morning Mist	193 272 1MM
Gunmetal	193 272 1MG
Sunrise	193 272 1SR
Sunset	193 272 1SS



Opção: Manípulo 2

Option: Lever 2

Opción: Mando 2



Cromado • Chrome	193 340 1CR
• Night Sky	193 340 1NS
Pure White	193 340 1PW
Morning Mist	193 340 1MM
Gunmetal	193 340 1MG
Sunrise	193 340 1SR
Sunset	193 340 1SS

BRUMA AirEcoDrop



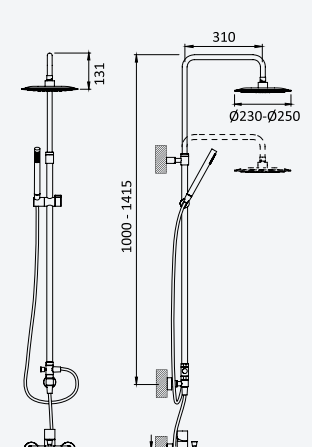

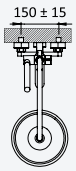



Sistema de banheira com braço ajustável, chuveiro de Ø230mm em ABS e rampa de duche

Bath-shower system for wall mounting with adjustable ABS head shower Ø230mm and shower rail

Sistema de baño-ducha con brazo para ducha de Ø230mm en ABS, ajustable en altura y barra de ducha







Cromado • Chrome	193 260 1CR
Night Sky	193 260 1NS
Pure White	193 260 1PW

Opção: Manípulo 2

Option: Lever 2

Opción: Mando 2

Cromado • Chrome	193 230 0CR
Night Sky	193 230 0NS
Pure White	193 230 0PW

Sistema de banheira com braço ajustável, chuveiro de Ø250 mm em inox e rampa de duche

Bath-shower system for wall mounting with adjustable Inox shower head Ø250 mm and shower rail

Sistema de baño-ducha con brazo para ducha de Ø250 mm en inox, ajustable en altura y barra de ducha



Cromado • Chrome	193 262 1CR
Night Sky	193 262 1NS
Pure White	193 262 1PW
Morning Mist	193 262 1MM
Gunmetal	193 262 1MG
Sunrise	193 262 1SR
Sunset	193 262 1SS



Opção: Manípulo 2

Option: Lever 2

Opción: Mando 2



Cromado • Chrome	193 230 1CR
Night Sky	193 230 1NS
Pure White	193 230 1PW
Morning Mist	193 230 1MM
Gunmetal	193 230 1MG
Sunrise	193 230 1SR
Sunset	193 230 1SS

BRUMA



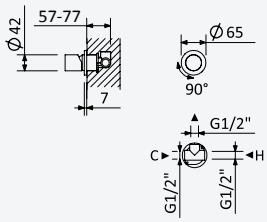

Monocomando embutido com 1 saída
Concealed single lever mixer with 1 outlet
Monomando empotrable con 1 salida



Cromado • Chrome	193 120 1CR
Night Sky	193 120 1NS
Pure White	193 120 1PW
Morning Mist	193 120 1MM
Gunmetal	193 120 1MG
Sunrise	193 120 1SR
Sunset	193 120 1SS

200 140 1NO

Opção: Manípulo 2
Option: Lever 2
Opción: Mando 2



Cromado • Chrome	193 310 1CR
Night Sky	193 310 1NS
Pure White	193 310 1PW
Morning Mist	193 310 1MM
Gunmetal	193 310 1MG
Sunrise	193 310 1SR
Sunset	193 310 1SS

200 140 1NO



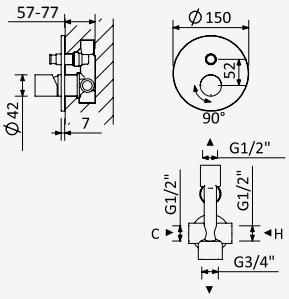

Monocomando embutido com 2 saídas
Concealed single lever mixer with 2 outlets
Monomando empotrable con 2 salidas



Cromado • Chrome	193 130 1CR
● Night Sky	193 130 1NS
Pure White	193 130 1PW
Morning Mist	193 130 1MM
Gunmetal	193 130 1MG
Sunrise	193 130 1SR
Sunset	193 130 1SS

200 210 1NO

Opção: Manípulo 2
Option: Lever 2
Opción: Mando 2



Cromado • Chrome	193 310 2CR
● Night Sky	193 310 2NS
Pure White	193 310 2PW
Morning Mist	193 310 2MM
Gunmetal	193 310 2MG
Sunrise	193 310 2SR
Sunset	193 310 2SS

200 210 1NO



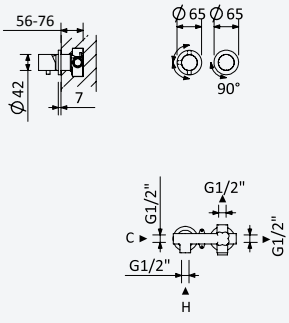

Monocomando embutido horizontal, com 2 saídas
Concealed horizontal single lever mixer, with 2 outlets
Monomando empotrable horizontal, con 2 salidas



Cromado • Chrome	193 162 1CR
Night Sky	193 162 1NS
Pure White	193 162 1PW
Morning Mist	193 162 1MM
Gunmetal	193 162 1MG
Sunrise	193 162 1SR
Sunset	193 162 1SS

200 220 1NO

Opção: Manípulo 2
Option: Lever 2
Opción: Mando 2



Cromado • Chrome	193 310 3CR
Night Sky	193 310 3NS
Pure White	193 310 3PW
Morning Mist	193 310 3MM
Gunmetal	193 310 3MG
Sunrise	193 310 3SR
Sunset	193 310 3SS

200 220 1NO



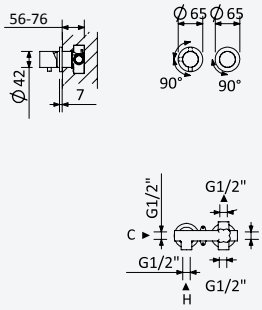

Monocomando embutido horizontal, com 3 saídas

Concealed horizontal single lever mixer, with 3 outlets

Monomando empotrable horizontal, con 3 salidas



Cromado • Chrome	193 142 1CR
Night Sky	193 142 1NS
Pure White	193 142 1PW
Morning Mist	193 142 1MM
Gunmetal	193 142 1MG
Sunrise	193 142 1SR
Sunset	193 142 1SS

200 220 2NO

Opção: Manípulo 2

Option: Lever 2

Opción: Mando 2



Cromado • Chrome	193 310 4CR
Night Sky	193 310 4NS
Pure White	193 310 4PW
Morning Mist	193 310 4MM
Gunmetal	193 310 4MG
Sunrise	193 310 4SR
Sunset	193 310 4SS

200 220 2NO





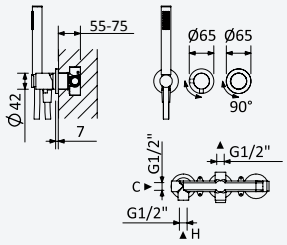

Monocomando embutido de 2 saídas, com chuveiro de mão Elo

Concealed single lever 2 outlets mixer, with Elo handshower set

Monomando empotrable de 2 salidas, con set de ducha de mano Elo



Cromado • Chrome	193 170 1CR
• Night Sky	193 170 1NS
Pure White	193 170 1PW
Morning Mist	193 170 1MM
Gunmetal	193 170 1MG
Sunrise	193 170 1SR
Sunset	193 170 1SS

200 240 1NO

Opção: Manípulo 2

Option: Lever 2

Opción: Mando 2



Cromado • Chrome	193 310 5CR
• Night Sky	193 310 5NS
Pure White	193 310 5PW
Morning Mist	193 310 5MM
Gunmetal	193 310 5MG
Sunrise	193 310 5SR
Sunset	193 310 5SS

200 240 1NO

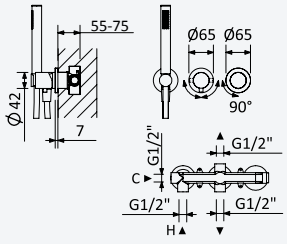

Monocomando embutido de 3 saídas, com chuveiro de mão Elo

Concealed single lever 3 outlets mixer, with Elo handshower set

Monomando empotrable de 3 salidas, con set de ducha de mano Elo



Cromado • Chrome	193 110 1CR
• Night Sky	193 110 1NS
Pure White	193 110 1PW
Morning Mist	193 110 1MM
Gunmetal	193 110 1MG
Sunrise	193 110 1SR
Sunset	193 110 1SS

200 240 2NO

Opção: Manípulo 2

Option: Lever 2

Opción: Mando 2



Cromado • Chrome	193 310 6CR
• Night Sky	193 310 6NS
Pure White	193 310 6PW
Morning Mist	193 310 6MM
Gunmetal	193 310 6MG
Sunrise	193 310 6SR
Sunset	193 310 6SS

200 240 2NO



BRUMA

Monocomando embutido com bica de banheira e chuveiro de mão Elo

Concealed single lever mixer, with bath spout and handshower set Elo

Monomando empotrable con caño de bañera y set de ducha de mano Elo



Cromado • Chrome	193 100 1CR
Night Sky	193 100 1NS
Pure White	193 100 1PW
Morning Mist	193 100 1MM
Gunmetal	193 100 1MG
Sunrise	193 100 1SR
Sunset	193 100 1SS

200 300 1NO

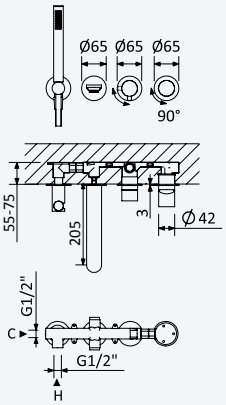

Opção: Manípulo 2

Option: Lever 2

Opción: Mando 2



Cromado • Chrome	193 210 2CR
Night Sky	193 210 2NS
Pure White	193 210 2PW
Morning Mist	193 210 2MM
Gunmetal	193 210 2MG
Sunrise	193 210 2SR
Sunset	193 210 2SS

200 300 1NO



Monocomando embutido de 3 saídas, com bica de banheira e chuveiro de mão Elo

Concealed single lever 3 outlets mixer, with bath spout and handshower set Elo

Monomando empotrable de 3 salidas con caño de bañera y set de ducha de mano Elo



Cromado • Chrome	193 090 1CR
Night Sky	193 090 1NS
Pure White	193 090 1PW
Morning Mist	193 090 1MM
Gunmetal	193 090 1MG
Sunrise	193 090 1SR
Sunset	193 090 1SS

200 300 2NO

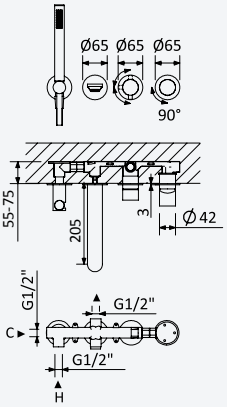

Opção: Manípulo 2

Option: Lever 2

Opción: Mando 2



Cromado • Chrome	193 210 3CR
Night Sky	193 210 3NS
Pure White	193 210 3PW
Morning Mist	193 210 3MM
Gunmetal	193 210 3MG
Sunrise	193 210 3SR
Sunset	193 210 3SS

200 300 2NO

BRUMA AirEcoDrop





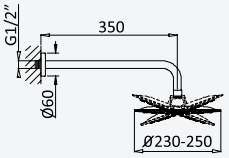

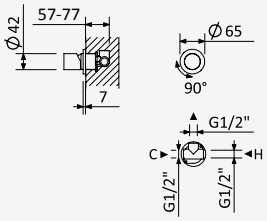

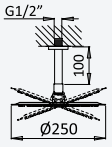

Sistema embutido de duche com chuveiro de parede Ø230 mm, em ABS

Concealed shower set with ABS shower head Ø230 mm

Sistema de ducha empotrado con alcachofa de ducha Ø230 mm en ABS





Cromado • Chrome	193 760 1CR
Night Sky	193 760 1NS
Pure White	193 760 1PW

200 140 1NO

Opção: Manípulo 2

Option: Lever 2

Opción: Mando 2



Cromado • Chrome	193 360 0CR
Night Sky	193 360 0NS
Pure White	193 360 0PW

200 140 1NO

Sistema embutido de duche com chuveiro de parede Ø250 mm, em inox

Concealed shower set with Inox shower head Ø250 mm

Sistema de ducha empotrado con alcachofa de ducha Ø250 mm en inox



Cromado • Chrome	193 762 1CR
Night Sky	193 762 1NS
Pure White	193 762 1PW
Morning Mist	193 762 1MM
Gunmetal	193 762 1MG
Sunrise	193 762 1SR
Sunset	193 762 1SS

200 140 1NO



Opção: Manípulo 2

Option: Lever 2

Opción: Mando 2



Cromado • Chrome	193 360 1CR
Night Sky	193 360 1NS
Pure White	193 360 1PW
Morning Mist	193 360 1MM
Gunmetal	193 360 1MG
Sunrise	193 360 1SR
Sunset	193 360 1SS

200 140 1NO

Sistema embutido de duche com chuveiro de tecto Ø250 mm, em inox e braço 100 mm

Concealed shower set with Inox shower head Ø250 mm with ceiling shower arm 100 mm

Sistema de ducha empotrado con alcachofa de ducha Ø250 mm en inox con brazo de techo 100 mm



Cromado • Chrome	193 562 1CR
Night Sky	193 562 1NS
Pure White	193 562 1PW
Morning Mist	193 562 1MM
Gunmetal	193 562 1MG
Sunrise	193 562 1SR
Sunset	193 562 1SS

200 140 1NO



Opção: Manípulo 2

Option: Lever 2

Opción: Mando 2



Cromado • Chrome	193 370 0CR
Night Sky	193 370 0NS
Pure White	193 370 0PW
Morning Mist	193 370 0MM
Gunmetal	193 370 0MG
Sunrise	193 370 0SR
Sunset	193 370 0SS

200 140 1NO



BRUMA

BRUMA AirEcoDrop





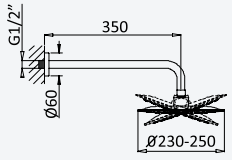

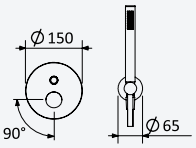

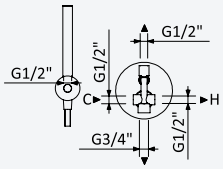



Sistema embutido de duche com chuveiro de parede Ø230 mm em ABS e kit de chuveiro mão Elo

Concealed shower set with ABS shower head Ø230 mm and Elo handshower set

Sistema de ducha empotrado con alcachofa de ducha Ø230 mm en ABS y set de ducha de mano Elo



Cromado • Chrome	193 780 1CR
Night Sky	193 780 1NS
Pure White	193 780 1PW

200 210 1NO

Opção: Manípulo 2

Option: Lever 2

Opción: Mando 2

Cromado • Chrome	193 360 2CR
Night Sky	193 360 2NS
Pure White	193 360 2PW

200 210 1NO

Sistema embutido de duche com chuveiro de parede Ø250 mm em inox e kit de chuveiro mão Elo

Concealed shower set with Inox shower head Ø250 mm and Elo handshower set

Sistema de ducha empotrado con alcachofa de ducha Ø250 mm en inox y set de ducha de mano Elo

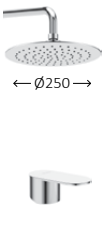

Cromado • Chrome	193 782 1CR
Night Sky	193 782 1NS
Pure White	193 782 1PW
Morning Mist	193 782 1MM
Gunmetal	193 782 1MG
Sunrise	193 782 1SR
Sunset	193 782 1SS

200 210 1NO

Opção: Manípulo 2

Option: Lever 2

Opción: Mando 2

Cromado • Chrome	193 360 3CR
Night Sky	193 360 3NS
Pure White	193 360 3PW
Morning Mist	193 360 3MM
Gunmetal	193 360 3MG
Sunrise	193 360 3SR
Sunset	193 360 3SS

200 210 1NO

BRUMA AirEcoDrop





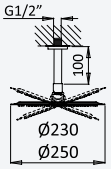

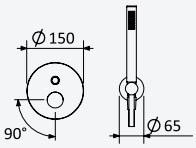

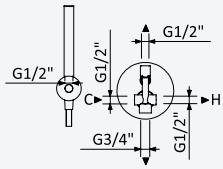



Sistema embutido de duche com chuveiro de tecto Ø230 mm em ABS e braço 100 mm

Concealed shower set with ABS shower head Ø230 mm with ceiling shower arm 100 mm

Sistema de ducha empotrado con alcachofa de ducha Ø230 mm en ABS y brazo de techo 100 mm



Cromado • Chrome	193 540 1CR
Night Sky	193 540 1NS
Pure White	193 540 1PW

200 210 1NO

Opção: Manípulo 2

Option: Lever 2

Opción: Mando 2

Cromado • Chrome	193 370 1CR
Night Sky	193 370 1NS
Pure White	193 370 1PW

200 210 1NO

Sistema embutido de duche com chuveiro de tecto Ø250 mm em inox e braço 100 mm

Concealed shower set with Inox shower head Ø250 mm with ceiling shower arm 100 mm

Sistema de ducha empotrado con alcachofa de ducha Ø250 mm en inox y brazo de techo 100 mm

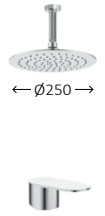

Cromado • Chrome	193 542 1CR
Night Sky	193 542 1NS
Pure White	193 542 1PW
Morning Mist	193 542 1MM
Gunmetal	193 542 1MG
Sunrise	193 542 1SR
Sunset	193 542 1SS

200 210 1NO

Opção: Manípulo 2

Option: Lever 2

Opción: Mando 2

Cromado • Chrome	193 370 2CR
Night Sky	193 370 2NS
Pure White	193 370 2PW
Morning Mist	193 370 2MM
Gunmetal	193 370 2MG
Sunrise	193 370 2SR
Sunset	193 370 2SS

200 210 1NO

BRUMA AirEcoDrop







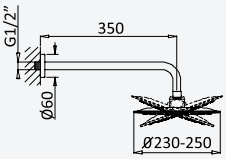

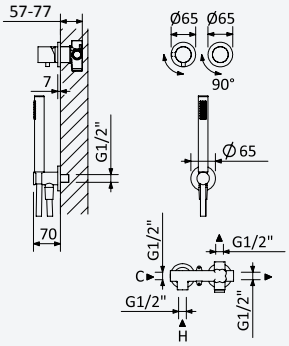

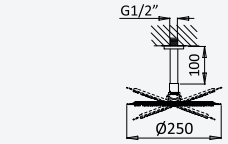

Sistema embutido de duche horizontal, com chuveiro de parede Ø230 mm em ABS e kit de chuveiro mão separado Elo

Concealed horizontal shower set with ABS shower head Ø230 mm and separate handshower set Elo

Sistema de ducha empotrado horizontal, con alcachofa de ducha Ø230 mm en ABS y set de ducha de mano separado Elo





Cromado • Chrome	193 750 1CR
Night Sky	193 750 1NS
Pure White	193 750 1PW

200 220 1NO

Opção: Manípulo 2

Option: Lever 2

Opción: Mando 2



Cromado • Chrome	193 360 4CR
Night Sky	193 360 4NS
Pure White	193 360 4PW

200 220 1NO

Sistema embutido de duche horizontal, com chuveiro de parede Ø250 mm em inox e kit de chuveiro mão separado Elo

Concealed horizontal shower set with Inox shower head Ø250 mm and separate handshower set Elo

Sistema de ducha empotrado horizontal, con alcachofa de ducha Ø250 mm en inox y set de ducha de mano separado Elo





Cromado • Chrome	193 752 1CR
Night Sky	193 752 1NS
Pure White	193 752 1PW
Morning Mist	193 752 1MM
Gunmetal	193 752 1MG
Sunrise	193 752 1SR
Sunset	193 752 1SS

200 220 1NO

Opção: Manípulo 2

Option: Lever 2

Opción: Mando 2



Cromado • Chrome	193 360 5CR
Night Sky	193 360 5NS
Pure White	193 360 5PW
Morning Mist	193 360 5MM
Gunmetal	193 360 5MG
Sunrise	193 360 5SR
Sunset	193 360 5SS

200 220 1NO

Sistema embutido de duche horizontal, com chuveiro de tecto Ø250 mm em inox, braço 100 mm e kit de chuveiro mão separado Elo

Concealed horizontal shower set with Inox shower head Ø250 mm with ceiling shower arm 100 mm and separate handshower set Elo

Sistema de ducha empotrado horizontal, con alcachofa de ducha Ø250 mm en inox con brazo de techo 100 mm y set de ducha de mano separado Elo





Cromado • Chrome	193 652 1CR
Night Sky	193 652 1NS
Pure White	193 652 1PW
Morning Mist	193 652 1MM
Gunmetal	193 652 1MG
Sunrise	193 652 1SR
Sunset	193 652 1SS

200 220 1NO

Opção: Manípulo 2

Option: Lever 2

Opción: Mando 2



Cromado • Chrome	193 370 3CR
Night Sky	193 370 3NS
Pure White	193 370 3PW
Morning Mist	193 370 3MM
Gunmetal	193 370 3MG
Sunrise	193 370 3SR
Sunset	193 370 3SS

200 220 1NO

BRUMA AirEcoDrop

BRUMA





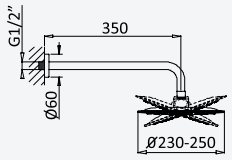

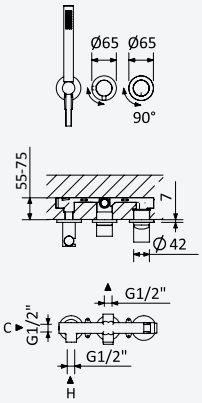

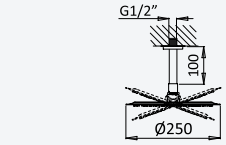

Sistema embutido de duche com chuveiro de parede Ø230 mm em ABS e kit de chuveiro mão Elo

Concealed shower set with ABS shower head Ø230 mm and Elo handshower set

Sistema de ducha empotrado con alcachofa de ducha Ø230 mm en ABS y set de ducha de mano Elo







Cromado • Chrome	193 570 1CR
Night Sky	193 570 1NS
Pure White	193 570 1PW

200 240 1NO

Opção: Manípulo 2

Option: Lever 2

Opción: Mando 2

Cromado • Chrome	193 360 6CR
Night Sky	193 360 6NS
Pure White	193 360 6PW

200 240 1NO

Sistema embutido de duche com chuveiro de parede Ø250 mm em inox e kit de chuveiro mão Elo

Concealed shower set with Inox shower head Ø250 mm mm and Elo handshower set

Sistema de ducha empotrado con alcachofa de ducha Ø250 mm en inox y set de ducha de mano Elo



Cromado • Chrome	193 572 1CR
Night Sky	193 572 1NS
Pure White	193 572 1PW
Morning Mist	193 572 1MM
Gunmetal	193 572 1MG
Sunrise	193 572 1SR
Sunset	193 572 1SS

200 240 1NO



Opção: Manípulo 2

Option: Lever 2

Opción: Mando 2



Cromado • Chrome	193 360 7CR
Night Sky	193 360 7NS
Pure White	193 360 7PW
Morning Mist	193 360 7MM
Gunmetal	193 360 7MG
Sunrise	193 360 7SR
Sunset	193 360 7SS

200 240 1NO

Sistema embutido de duche com chuveiro de tecto Ø250 mm em inox, braço 100 mm e kit de chuveiro mão Elo

Concealed shower set with Inox shower head Ø250 mm with ceiling shower arm 100 mm and Elo handshower set

Sistema de ducha empotrado con alcachofa de ducha Ø250 mm en inox con brazo de techo 100 mm y set de ducha de mano Elo



Cromado • Chrome	193 582 1CR
Night Sky	193 582 1NS
Pure White	193 582 1PW
Morning Mist	193 582 1MM
Gunmetal	193 582 1MG
Sunrise	193 582 1SR
Sunset	193 582 1SS

200 240 1NO



Opção: Manípulo 2

Option: Lever 2

Opción: Mando 2



Cromado • Chrome	193 370 4CR
Night Sky	193 370 4NS
Pure White	193 370 4PW
Morning Mist	193 370 4MM
Gunmetal	193 370 4MG
Sunrise	193 370 4SR
Sunset	193 370 4SS

200 240 1NO





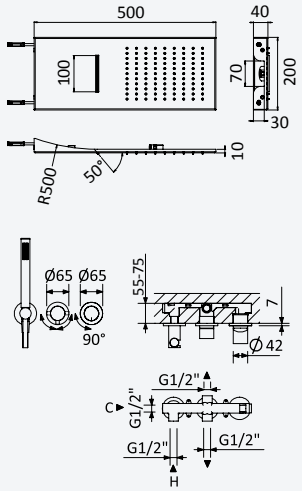

Sistema embutido de duche com chuveiro Line Cascade (Chuva/Cascata) e chuveiro mão

Concealed shower set with Line Cascade shower (Rain/Cascade) and handshower set

Sistema de ducha empotrado con ducha Line Cascade (Lluvia/Cascada) y set de ducha de mano



Cromado • Chrome	193 576 1CR
Night Sky	193 576 1NS
Pure White	193 576 1PW
Morning Mist	193 576 1MM

200 240 2NO



Opção: Manípulo 2

Option: Lever 2

Opción: Mando 2



Cromado • Chrome	193 360 8CR
Night Sky	193 360 8NS
Pure White	193 360 8PW

200 240 2NO



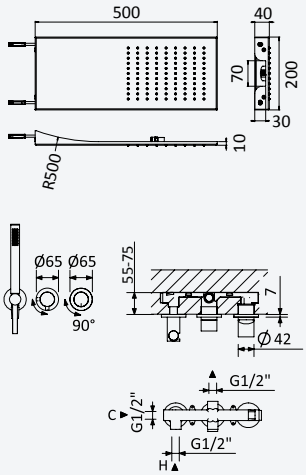

Sistema embutido de duche com chuveiro fixo Line (Chuva) e chuveiro mão

Concealed shower set with Line shower (Rain) and handshower set

Sistema de ducha empotrado con ducha Line (Lluvia) y set de ducha de mano



Cromado • Chrome	193 575 1CR
Night Sky	193 575 1NS
Pure White	193 575 1PW
Morning Mist	193 575 1MM

200 240 1NO



Opção: Manípulo 2

Option: Lever 2

Opción: Mando 2



Cromado • Chrome	193 360 9CR
Night Sky	193 360 9NS
Pure White	193 360 9PW
Morning Mist	193 360 9MM
Gunmetal	193 360 9MG
Sunrise	193 360 9SR
Sunset	193 360 9SS

200 240 1NO



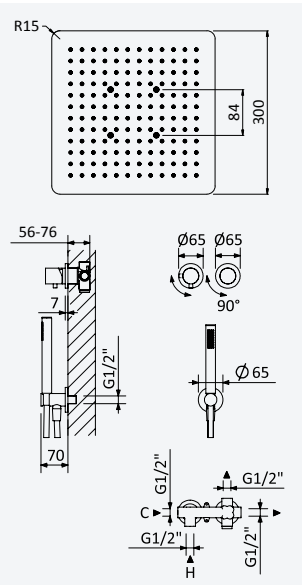

Sistema embutido de duche com chuveiro de tecto EasyFix 300 x 300 mm (Chuva) e chuveiro de mão separado Elo

Concealed shower set with EasyFix overhead shower 300 x 300 mm (Rain) and separate handshower set Elo

Sistema de ducha empotrado con ducha instalación en el techo EasyFix 300 x 300 mm (Lluvia) y set de ducha de mano separado Elo



Cromado • Chrome	193 421 1CR

200 220 1NO



Opção: Manípulo 2

Option: Lever 2

Opción: Mando 2



Cromado • Chrome	193 370 5CR

200 220 1NO





Sistema embutido de duche com chuveiro de tecto EasyFix Ø300 mm (Chuva) e chuveiro de mão separado Elo

Concealed shower set with EasyFix overhead shower Ø300 mm (Rain) and separate handshower set Elo

Sistema de ducha empotrado con ducha instalación en el techo EasyFix Ø300 mm (Lluvia) y set de ducha de mano separado Elo



Cromado • Chrome	193 425 1CR

200 220 1NO

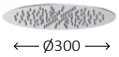

Opção: Manípulo 2

Option: Lever 2

Opción: Mando 2



Cromado • Chrome	193 370 6CR

200 220 1NO



BRUMA





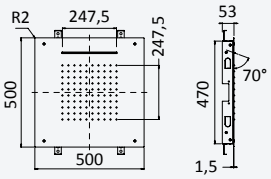

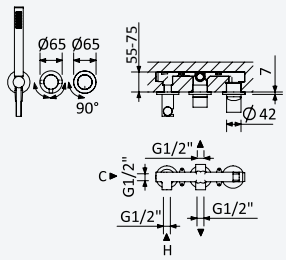

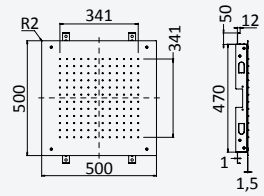

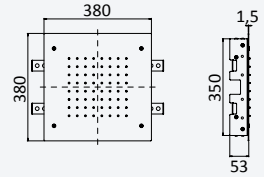

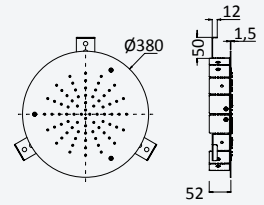

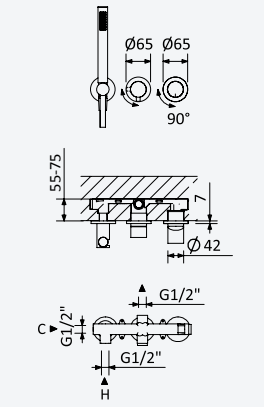

Sistema embutido de duche com chuveiro de tecto 500x500 mm (Chuva/Cascata) e chuveiro mão

Concealed shower set with overhead shower 500x500 mm (Rain/Cascade) and handshower set

Sistema de ducha empotrado con ducha instalación en el techo 500x500 mm (Lluvia/Cascada) y set de ducha de mano





← 500x500 →



Cromado • Chrome	193 426 1CR
Night Sky	193 426 1NS
Pure White	193 426 1PW
Morning Mist	193 426 1MM

200 240 2NO

Opção: Manípulo 2

Option: Lever 2

Opción: Mando 2

Cromado • Chrome	193 370 7CR
Night Sky	193 370 7NS
Pure White	193 370 7PW
Morning Mist	193 370 7MM

200 240 2NO

Sistema embutido de duche com chuveiro de tecto 500x500 mm (Chuva) e chuveiro mão

Concealed shower set with overhead shower 500x500 mm (Rain) and handshower set

Sistema de ducha empotrado con ducha instalación en el techo 500x500 mm (Lluvia) y set de ducha de mano





← 500x500 →



Cromado • Chrome	193 427 1CR
Night Sky	193 427 1NS
Pure White	193 427 1PW
Morning Mist	193 427 1MM

200 240 1NO

Opção: Manípulo 2

Option: Lever 2

Opción: Mando 2

Cromado • Chrome	193 370 8CR
Night Sky	193 370 8NS
Pure White	193 370 8PW
Morning Mist	193 370 8MM

200 240 1NO

Sistema embutido de duche com chuveiro de tecto 380x380 mm (Chuva) e chuveiro mão

Concealed shower set with overhead shower 380x380 mm (Rain) and handshower set

Sistema de ducha empotrado con ducha instalación en el techo 380x380 mm (Lluvia) y set de ducha de mano





← 380x380 →



Cromado • Chrome	193 428 1CR
Night Sky	193 428 1NS
Pure White	193 428 1PW
Morning Mist	193 428 1MM

200 240 1NO

Opção: Manípulo 2

Option: Lever 2

Opción: Mando 2

Cromado • Chrome	193 370 9CR
Night Sky	193 370 9NS
Pure White	193 370 9PW
Morning Mist	193 370 9MM

200 240 1NO

Sistema embutido de duche com chuveiro de tecto Ø380 mm (Chuva) e chuveiro mão

Concealed shower set with overhead shower Ø380 mm (Rain) and handshower set

Sistema de ducha empotrado con ducha instalación en el techo Ø380 mm (Lluvia) y set de ducha de mano





← Ø380 →



Cromado • Chrome	193 371 0CR
Night Sky	193 371 0NS
Pure White	193 371 0PW
Morning Mist	193 371 0MM

200 240 1NO

BRUMA AirEcoDrop







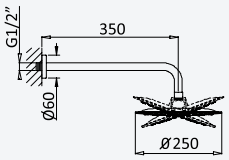

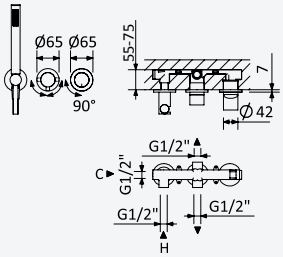

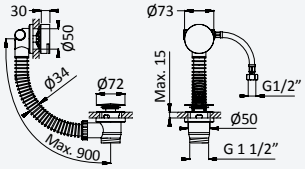

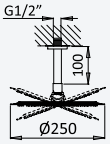

Sistema embutido de banheira com chuveiro de parede Ø250 mm em Inox, kit de chuveiro mão Elo e válvula com bica de enchimento para banheira

Concealed bath-shower set with Inox shower head Ø250 mm, Elo hand-shower set and bath filler with waste and overflow

Sistema de baño y ducha empotrado con alcachofa de ducha Ø250 mm en Inox, set de ducha de mano Elo y sistema de llenado y vaciado para bañeras



Cromado • Chrome	193 352 0CR
Night Sky	193 352 0NS
Pure White	193 352 0PW
Morning Mist	193 352 0MM
Gunmetal	193 352 0MG
Sunrise	193 352 0SR
Sunset	193 352 0SS

200 240 2NO



Opção: Manípulo 2

Option: Lever 2

Opción: Mando 2



Cromado • Chrome	193 240 0CR
Night Sky	193 240 0NS
Pure White	193 240 0PW
Morning Mist	193 240 0MM
Gunmetal	193 240 0MG
Sunrise	193 240 0SR
Sunset	193 240 0SS

200 240 2NO

Sistema embutido de duche com chuveiro de tecto Ø250 mm em inox e braço 100 mm, kit de chuveiro mão Elo e válvula com bica de enchimento para banheira

Concealed shower set with inox shower head Ø250 mm with ceiling shower arm 100 mm, Elo handshower set and bath filler with waste and overflow

Sistema de ducha empotrado con alcachofa de ducha Ø250 mm en inox, brazo de techo 100 mm y set de ducha de mano Elo y sistema de llenado y vaciado para bañeras



Cromado • Chrome	193 362 0CR
Night Sky	193 362 0NS
Pure White	193 362 0PW
Morning Mist	193 362 0MM
Gunmetal	193 362 0MG
Sunrise	193 362 0SR
Sunset	193 362 0SS

200 240 2NO



Opção: Manípulo 2

Option: Lever 2

Opción: Mando 2



Cromado • Chrome	193 250 0CR
Night Sky	193 250 0NS
Pure White	193 250 0PW
Morning Mist	193 250 0MM
Gunmetal	193 250 0MG
Sunrise	193 250 0SR
Sunset	193 250 0SS

200 240 2NO

BRUMA

BRUMA AirEcoDrop





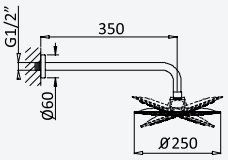

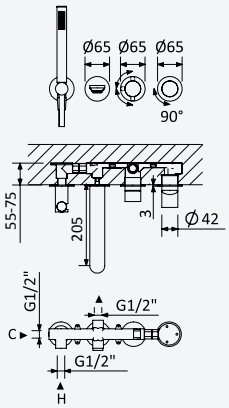

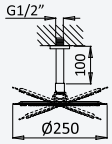

Sistema embutido de banheira, com chuveiro de parede Ø250 mm, chuveiro mão Elo e bica de banheira

Concealed bath-shower set, with shower head Ø250 mm, Elo handshower and bath spout

Sistema de baño y ducha empotrado, con alcachofa de ducha Ø250 mm, ducha de mano Elo y caño de bañera



Cromado • Chrome	193 312 1CR
Night Sky	193 312 1NS
Pure White	193 312 1PW
Morning Mist	193 312 1MM
Gunmetal	193 312 1MG
Sunrise	193 312 1SR
Sunset	193 312 1SS

200 300 2NO



Opção: Manípulo 2

Option: Lever 2

Opción: Mando 2



Cromado • Chrome	193 240 2CR
Night Sky	193 240 2NS
Pure White	193 240 2PW
Morning Mist	193 240 2MM
Gunmetal	193 240 2MG
Sunrise	193 240 2SR
Sunset	193 240 2SS

200 300 2NO

Sistema embutido de banheira horizontal, com chuveiro de tecto Ø250 mm em Inox e kit de chuveiro mão separado Elo

Concealed bath-shower set with Inox shower head Ø250 mm, ceiling shower arm 100 mm and separate handshower set Elo

Sistema baño y ducha, con alcachofa de ducha Ø250 mm en Inox, brazo de techo 100 mm y set de ducha de mano separado Elo



Cromado • Chrome	193 352 1CR
Night Sky	193 352 1NS
Pure White	193 352 1PW
Morning Mist	193 352 1MM
Gunmetal	193 352 1MG
Sunrise	193 352 1SR
Sunset	193 352 1SS

200 300 2NO



Opção: Manípulo 2

Option: Lever 2

Opción: Mando 2



Cromado • Chrome	193 250 1CR
Night Sky	193 250 1NS
Pure White	193 250 1PW
Morning Mist	193 250 1MM
Gunmetal	193 250 1MG
Sunrise	193 250 1SR
Sunset	193 250 1SS

200 300 2NO



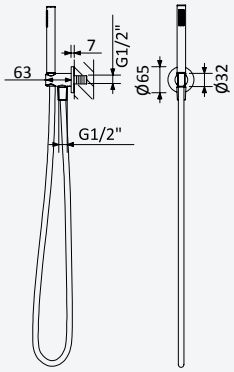



Conjunto de duche com curva de saída, bicha metal 160cm e chuveiro de mão Elo em ABS - BlueR

Shower set with outlet elbow, metal hose 160cm and ABS Elo handshower - BlueR

Conjunto de ducha con codo de salida, flexo en metal 160cm y ducha de mano Elo en ABS - BlueR

Cromado • Chrome	145 591 7CR
• Night Sky	145 591 7NS

Opção: Bicha Lux 175cm e chuveiro de mão Elo em latão

Option: Lux hose 175cm and brass Elo handshower

Opcíon: Flexo Lux 175cm y ducha de mano Elo en latón

Cromado • Chrome	145 591 4CR
Night Sky	145 591 4NS
Pure White	145 591 4PW
Morning Mist	145 591 4MM
Gunmetal	145 591 4MG
Sunrise	145 591 4SR
Sunset	145 591 4SS

Opção: Chuveiro de mão Body&Soul

Option: Body&Soul handshower

Opcíon: Ducha de mano Body&Soul



Cromado / Pure White 145 592 0CR





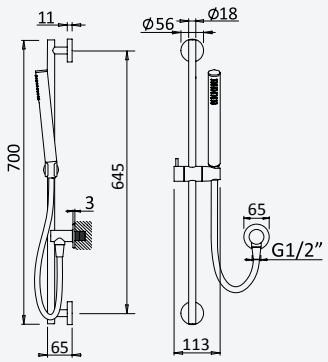

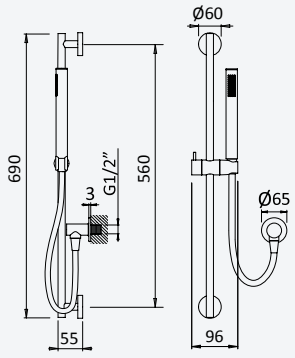

Conjunto de duche com curva de saída, rampa EloX, bicha em metal 160cm e chuveiro de mão em ABS Elo

Shower set with outlet elbow, EloX Shower rail, metal hose 160cm and ABS Elo handshower

Conjunto de ducha con codo de salida, barra de ducha EloX, flexo en metal 160cm y ducha de mano en ABS Elo

Cromado • Chrome	145 573 2CR
Night Sky	145 573 2NS

Conjunto de duche com curva de saída, rampa em latão EloX, bicha Lux 175cm e chuveiro de mão Elo em latão

Shower set with outlet elbow, EloX brass shower rail, Lux hose 175cm and Elo brass handshower

Conjunto de ducha con codo de salida, barra de ducha EloX en latón, flexo Lux 175cm y ducha de mano Elo en latón

Cromado • Chrome	145 575 3CR
Night Sky	145 575 3NS
Pure White	145 575 3PW
Morning Mist	145 575 3MM
Gunmetal	145 575 3MG
Sunrise	145 575 3SR
Sunset	145 575 3SS



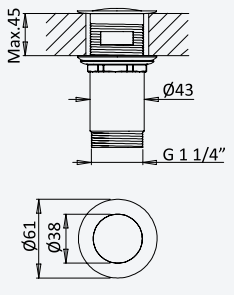

Válvula Clic-clac em latão 1 1/4" - Liz

Brass Push-open waste set 1 1/4" - Liz

Válvula de desagüe clic-clac, en latón 1 1/4"- Liz

Cromado • Chrome	195 590 0CR

BRUMA



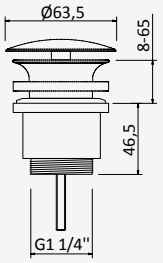

Válvula Clic-clac 1 1/4" com e sem respiro

Push-open waste set 1 1/4" with or without overflow

Válvula de desagüe clic-clac 1 1/4" con o sin rebosadero

Cromado • Chrome	150 590 2CR
● Night Sky	150 590 2NS
Pure White	150 590 2PW
Morning Mist	150 590 2MM
Gunmetal	150 590 2MG
Sunrise	150 590 2SR
Sunset	150 590 2SS

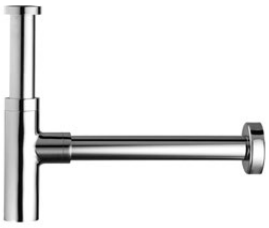

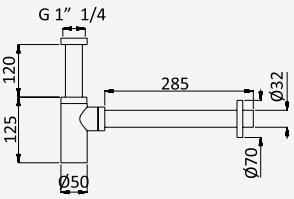

Sifão de 1 1/4" - Elo

Bottle trap, 1 1/4" - Elo

Sifón de lavabo 1 1/4" - Elo

Cromado • Chrome	137 000 1CR
● Night Sky	137 000 1NS
Pure White	137 000 1PW
Morning Mist	137 000 1MM
Gunmetal	137 000 1MG
Sunrise	137 000 1SR
Sunset	137 000 1SS



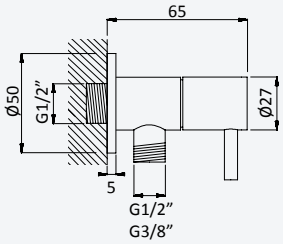

Torneira de esquadria 3/8" - Elo

3/8" angle tap with connection - Elo

Llave de corte 3/8" - Elo

Cromado • Chrome	125 280 1CR
Night Sky	125 280 1NS
Pure White	125 280 1PW
Morning Mist	125 280 1MM
Gunmetal	125 280 1MG
Sunrise	125 280 1SR
Sunset	125 280 1SS

Torneira de esquadria 1/2" - Elo

1/2" angle tap with connection - Elo

Llave de corte 1/2" - Elo

Cromado • Chrome	125 200 1CR
Night Sky	125 200 1NS
Pure White	125 200 1PW
Morning Mist	125 200 1MM
Gunmetal	125 200 1MG
Sunrise	125 200 1SR
Sunset	125 200 1SS



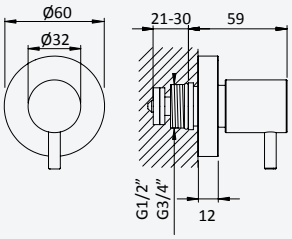

Torneira de passagem 1/2" - Elo

Stop Valve 1/2" - Elo

Llave de paso 1/2" - Elo

Cromado • Chrome	138 590 4CR
Night Sky	138 590 4NS
Pure White	138 590 4PW
Morning Mist	138 590 4MM
Gunmetal	138 590 4MG
Sunrise	138 590 4SR
Sunset	138 590 4SS

Torneira de passagem 3/4" - Elo

Stop Valve 3/4" - Elo

Llave de paso 3/4" - Elo

Cromado • Chrome	138 590 5CR
Night Sky	138 590 5NS
Pure White	138 590 5PW
Morning Mist	138 590 5MM
Gunmetal	138 590 5MG
Sunrise	138 590 5SR
Sunset	138 590 5SS



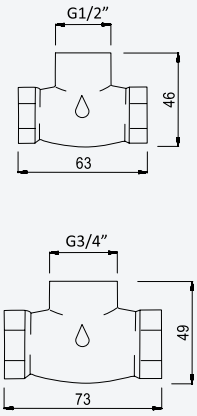

Caixa de passagem, para passador - 1/2"

Concealed body for stop valve - 1/2"

Elemento empotrado para llave de paso - 1/2"

156 745 0NO

Caixa de passagem, para passador - 3/4"

Concealed body for stop valve - 3/4"

Elemento empotrado para llave de paso - 3/4"

156 745 1NO





BLUELINE

Coral

BRUMA



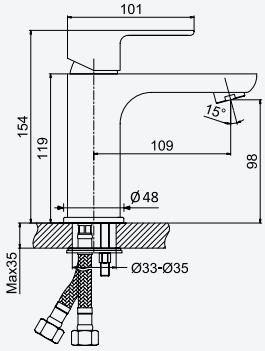

Monocomando de lavatório
Basin mixer
Monomando de lavabo

Cromado • Chrome	194 010 0CR
Night Sky	194 010 0NS

Opção: Com válvula clic-clac 1 1/4"
Option: With push-open waste set 1 1/4"
Opción: Con desagüe clic-clac 1 1/4"

Cromado • Chrome	194 013 0CR
Night Sky	194 013 0NS



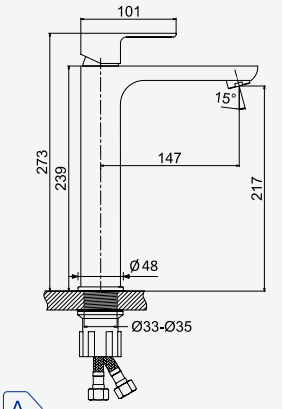

Monocomando de lavatório para lavatórios altos
Basin mixer for free-standing basins
Monomando alto para lavabo

Cromado • Chrome	194 210 0CR
Night Sky	194 210 0NS

Opção: Com válvula clic-clac 1 1/4"
Option: With push-open waste set 1 1/4"
Opción: Con desagüe clic-clac 1 1/4"

Cromado • Chrome	194 213 0CR
Night Sky	194 213 0NS

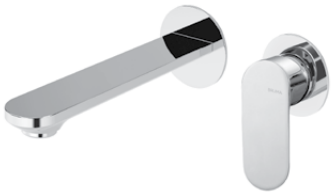

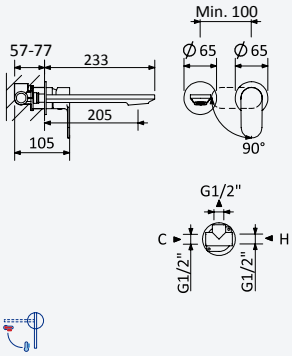

Monocomando de lavatório à parede, com 2 furos
2 hole wall basin mixer
Monomando de lavabo mural de 2 orifícios

Cromado • Chrome	194 840 0CR
Night Sky	194 840 0NS

200 140 1NO

Opção: Com válvula clic-clac 1 1/4"
Option: With push-open waste set 1 1/4"
Opción: Con desagüe clic-clac 1 1/4"

Cromado • Chrome	194 843 0CR
Night Sky	194 843 0NS

200 140 1NO

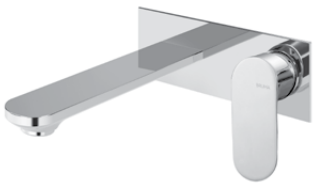

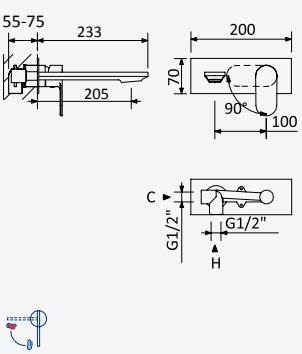

Monocomando de lavatório à parede, de espelho único
Wall basin mixer with single escutcheon
Monomando de lavabo mural de rosetón único

Cromado • Chrome	194 060 0CR
Night Sky	194 060 0NS

200 100 1NO

Opção: Com válvula clic-clac 1 1/4"
Option: With push-open waste set 1 1/4"
Opción: Con desagüe clic-clac 1 1/4"

Cromado • Chrome	194 063 0CR
Night Sky	194 063 0NS

200 100 1NO



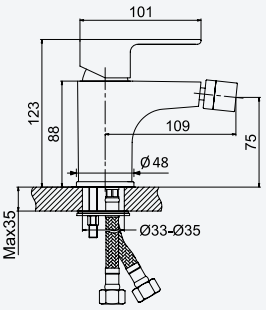

A

Monocomando de bidé

Bidet mixer

Monomando de bidé

Cromado • Chrome	194 020 0CR
Night Sky	194 020 0NS

Opção: Com válvula clic-clac 1 1/4"

Option: With push-open waste set 1 1/4"

Opción: Con desagüe clic-clac 1 1/4"



Cromado • Chrome 194 023 0CR



Night Sky 194 023 0NS





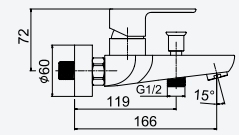

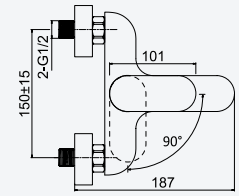

Monocomando de banheira

Single-lever bath/shower mixer

Monomando para baño y ducha

Cromado • Chrome	194 030 0CR
Night Sky	194 030 0NS





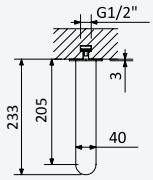

Bica de banheira, montagem à parede - Adagio

Bath wall spout

Caño de bañera mural

Cromado • Chrome	145 641 8CR
Night Sky	145 641 8NS





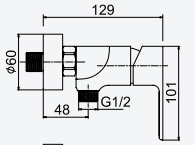

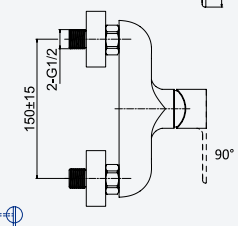

Monocomando de duche

Single-lever shower mixer

Monomando de ducha

Cromado • Chrome	194 040 0CR
Night Sky	194 040 0NS

BRUMA

BRUMA AirEcoDrop



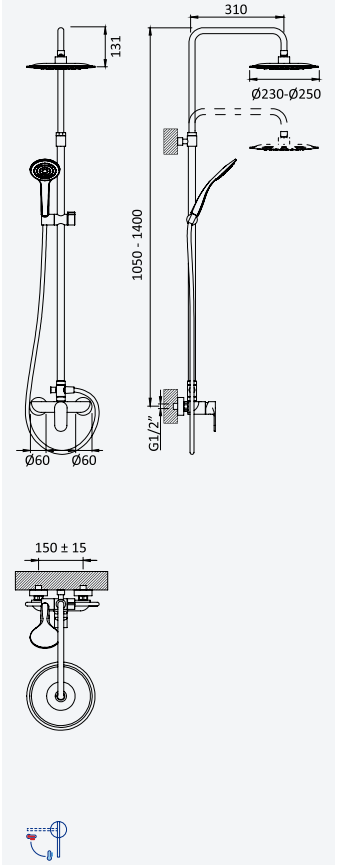

Sistema de duche com braço ajustável, chuveiro de Ø230mm em ABS e rampa de duche

Shower system for wall mounting with adjustable ABS head shower Ø230mm and shower rail

Sistema de ducha con brazo para ducha de Ø230mm en ABS, ajustable en altura y barra de ducha



Cromado • Chrome	194 270 0CR
Night Sky	194 270 0NS

Opção: Chuveiro fixo UltraThin com Ø250 mm em inox

Option: UltraThin Inox shower head Ø250 mm

Opcíon: Alcachofa de ducha UltraThin Ø250 mm en inox



Cromado • Chrome	194 272 0CR
Night Sky	194 272 0NS

BRUMA AirEcoDrop



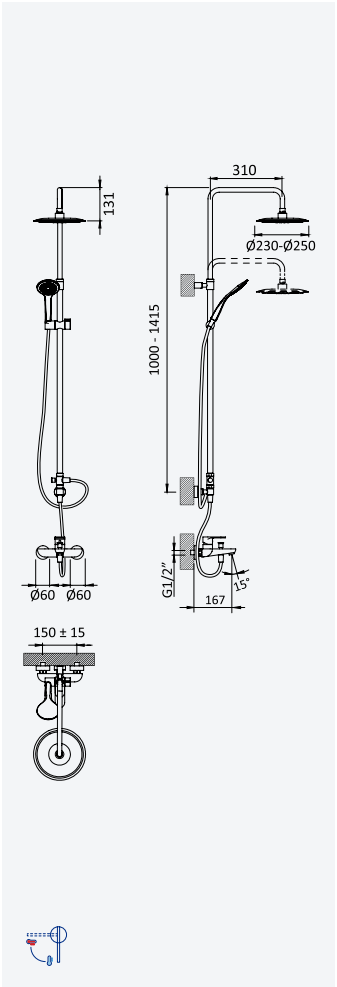

Sistema de banheira com braço ajustável, chuveiro de Ø230mm em ABS e rampa de duche

Bath-shower system for wall mounting with adjustable ABS head shower Ø230mm and shower rail

Sistema de baño-ducha con brazo para ducha de Ø230mm en ABS, ajustable en altura y barra de ducha



Cromado • Chrome	194 260 0CR
Night Sky	194 260 0NS

Opção: Chuveiro fixo UltraThin com Ø250 mm em inox

Option: UltraThin Inox shower head Ø250 mm

Opcíon: Alcachofa de ducha UltraThin Ø250 mm en inox



Cromado • Chrome	194 262 0CR
Night Sky	194 262 0NS



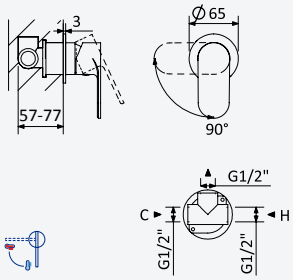

Monocomando embutido com 1 saída

Concealed single lever mixer with 1 outlet

Monomando empotrable con 1 salida

Cromado • Chrome	194 120 0CR
Night Sky	194 120 0NS

200 140 1NO



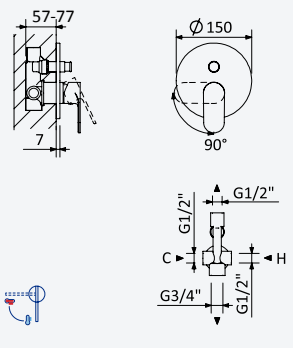

Monocomando embutido com 2 saídas

Concealed single lever mixer with 2 outlets

Monomando empotrable con 2 salidas

Cromado • Chrome	194 130 0CR
Night Sky	194 130 0NS

200 210 1NO



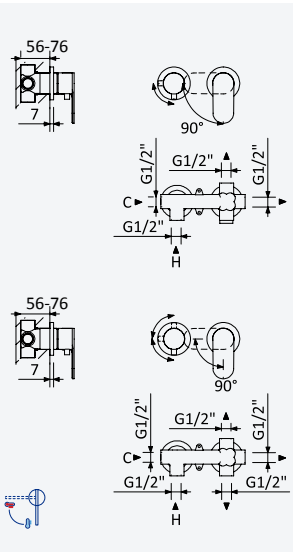

Monocomando embutido horizontal, com 2 saídas

Concealed horizontal single lever mixer, with 2 outlets

Monomando empotrable horizontal, con 2 salidas

Cromado • Chrome	194 160 0CR
Night Sky	194 160 0NS

200 220 1NO

Monocomando embutido horizontal, com 3 saídas

Concealed horizontal single lever mixer, with 3 outlets

Monomando empotrable horizontal, con 3 salidas

Cromado • Chrome	194 140 0CR
Night Sky	194 140 0NS

200 220 2NO

BRUMA AirEcoDrop



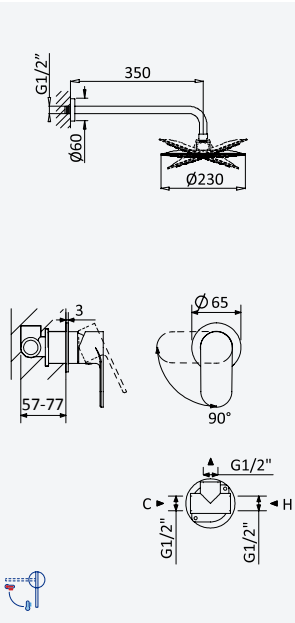



Sistema embutido de duche com chuveiro de parede Ø230 mm, em ABS

Concealed shower set with ABS shower head Ø230 mm

Sistema de ducha empotrado con alcachofa de ducha Ø230 mm en ABS

Cromado • Chrome	194 760 0CR
Night Sky	194 760 0NS

200 140 1NO

BRUMA

BRUMA AirEcoDrop





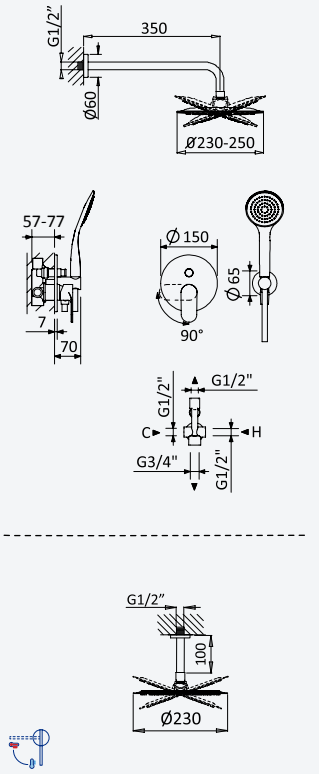

Sistema embutido de duche com chuveiro de parede Ø230 mm em ABS e kit de chuveiro mão Emotion

Concealed shower set with ABS shower head Ø230 mm and Emotion handshower set

Sistema de ducha empotrado con alcachofa de ducha Ø230 mm en ABS y set de ducha de mano Emotion



Cromado • Chrome	194 760 1CR
Night Sky	194 760 1NS

200 210 1NO

Opção: Chuveiro fixo UltraThin com Ø250 mm em inox

Option: UltraThin Inox shower head Ø250 mm

Opcíon: Alcachofa de ducha UltraThin Ø250 mm en inox



Cromado • Chrome	194 762 1CR
Night Sky	194 762 1NS

200 210 1NO

Opção: Chuveiro fixo de tecto Ø230 mm em ABS e braço 100 mm

Option: ABS shower head Ø230 mm with ceiling shower arm 100 mm

Opcíon: Alcachofa de ducha Ø230 mm en ABS con brazo de techo 100 mm



Cromado • Chrome	194 560 1CR
Night Sky	194 560 1NS

200 210 1NO



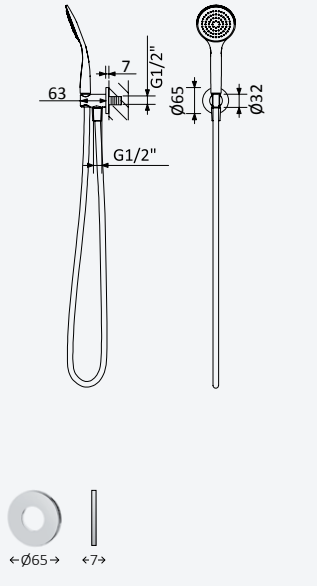

Conjunto de duche com curva de saída, bicha em metal 160cm e chuveiro de mão Emotion - BlueR

Shower set with outlet elbow, metal hose 160cm and Emotion handshower - BlueR

Conjunto de ducha con codo de salida, flexo en metal 160cm y ducha de mano Emotion - BlueR

Cromado • Chrome	145 592 1CR

Opção: Bicha Lux 175cm

Option: Lux hose 175cm

Opcíon: Flexo Lux 175cm

Cromado • Chrome	145 591 6CR
Night Sky	145 591 6NS

Opção: Chuveiro de mão Body&Soul

Option: Body&Soul handshower

Opcíon: Ducha de mano Body&Soul



Cromado / Pure White	145 592 0CR

3x



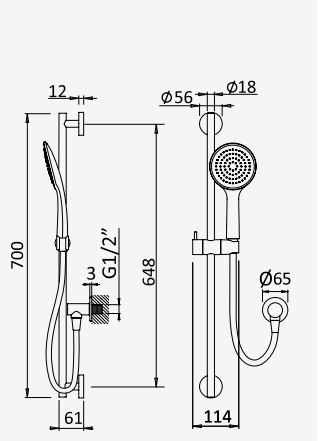

Conjunto de duche com curva de saída, rampa EloX, bicha em metal 160cm e chuveiro de mão em ABS Emotion

Shower set with outlet elbow, EloX Shower rail, metal hose 160cm and ABS Emotion handshower

Conjunto de ducha con codo de salida, barra de ducha EloX, flexo en metal 160cm y ducha de mano en ABS Emotion

Cromado • Chrome	145 572 4CR
Night Sky	145 572 4NS



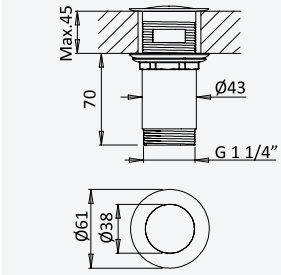

Válvula Clic-clac em latão 1 1/4" - Liz

Brass Push-open waste set 1 1/4" - Liz

Válvula de desagüe clic-clac, en latón 1 1/4"- Liz

Cromado • Chrome	195 590 0CR

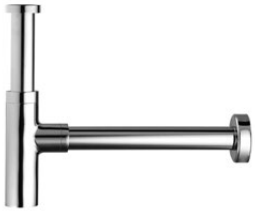

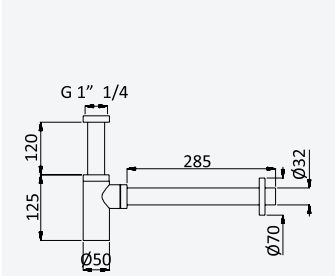

Sifão de 1 1/4" - Elo

Bottle trap, 1 1/4" - Elo

Sifón de lavabo 1 1/4" - Elo

Cromado • Chrome	137 000 1CR
Night Sky	137 000 1NS



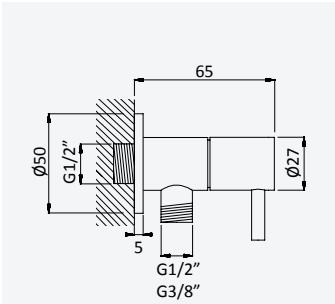

Torneira de esquadria 3/8" - Elo

3/8" angle tap with connection - Elo

Llave de corte 3/8" - Elo

Cromado • Chrome	125 280 1CR
Night Sky	125 280 1NS

Torneira de esquadria 1/2" - Elo

1/2" angle tap with connection - Elo

Llave de corte 1/2" - Elo

Cromado • Chrome	125 200 1CR
Night Sky	125 200 1NS



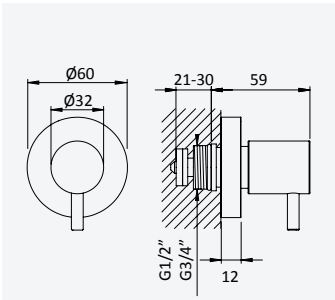

Torneira de passagem 1/2" - Elo

Stop Valve 1/2" - Elo

Llave de paso 1/2" - Elo

Cromado • Chrome	138 590 4CR
Night Sky	138 590 4NS

Torneira de passagem 3/4" - Elo

Stop Valve 3/4" - Elo

Llave de paso 3/4" - Elo

Cromado • Chrome	138 590 5CR
Night Sky	138 590 5NS



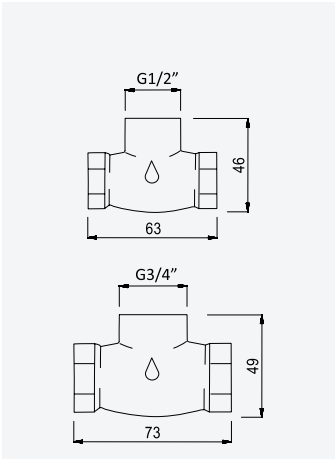

Caixa de passagem, para passador - 1/2"

Concealed body for stop valve - 1/2"

Elemento empotrado para llave de paso - 1/2"

156 745 0NO

Caixa de passagem, para passador - 3/4"

Concealed body for stop valve - 3/4"

Elemento empotrado para llave de paso - 3/4"

156 745 1NO





BLUELINE

Nautic

BRUMA

NT



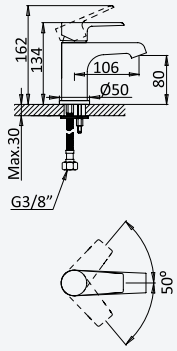

Monocomando de lavatório

Basin mixer

Monomando de lavabo

Cromado • Chrome	181 010 1CR

Opção: Com válvula clic-clac 1 1/4"

Option: With push-open waste set 1 1/4"

Opción: Con desagüe clic-clac 1 1/4"

Cromado • Chrome	181 013 1CR



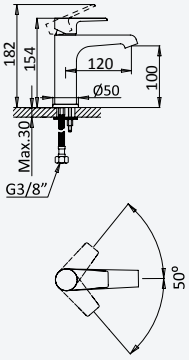

Monocomando de lavatório XL

Basin mixer XL

Monomando de lavabo XL

Cromado • Chrome	181 000 0CR
● Night Sky	181 000 0NS
Pure White	181 000 0PW
Morning Mist	181 000 0MM
Gunmetal	181 000 0MG
Sunrise	181 000 0SR
Sunset	181 000 0SS

Opção: Com válvula clic-clac 1 1/4"

Option: With push-open waste set 1 1/4"

Opción: Con desagüe clic-clac 1 1/4"

Cromado • Chrome	181 000 1CR
● Night Sky	181 000 1NS
Pure White	181 000 1PW
Morning Mist	181 000 1MM
Gunmetal	181 000 1MG
Sunrise	181 000 1SR
Sunset	181 000 1SS



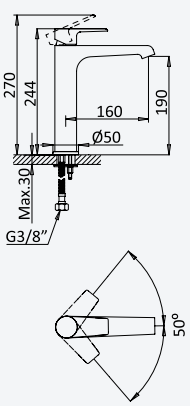

Monocomando de lavatório para lavatórios altos

Basin mixer for free-standing basins

Monomando alto para lavabo

Cromado • Chrome	181 210 1CR
● Night Sky	181 210 1NS
Pure White	181 210 1PW
Morning Mist	181 210 1MM
Gunmetal	181 210 1MG
Sunrise	181 210 1SR
Sunset	181 210 1SS

Opção: Com válvula clic-clac 1 1/4"

Option: With push-open waste set 1 1/4"

Opción: Con desagüe clic-clac 1 1/4"

Cromado • Chrome	181 213 1CR
● Night Sky	181 213 1NS
Pure White	181 213 1PW
Morning Mist	181 213 1MM
Gunmetal	181 213 1MG
Sunrise	181 213 1SR
Sunset	181 213 1SS



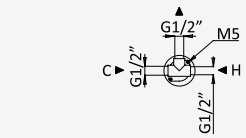

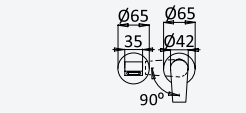

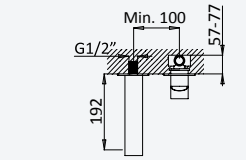

Monocomando de lavatório à parede, com 2 furos

2 hole wall basin mixer

Monomando de lavabo mural de 2 orifícios

	Cromado • Chrome	181 840 1CR
●	Night Sky	181 840 1NS
	Pure White	181 840 1PW
	Morning Mist	181 840 1MM
	Gunmetal	181 840 1MG
	Sunrise	181 840 1SR
	Sunset	181 840 1SS

200 140 1NO

Opção: Com válvula clic-clac 1 1/4"

Option: With push-open waste set 1 1/4"

Opción: Con desagüe clic-clac 1 1/4"

	Cromado • Chrome	181 843 1CR
●	Night Sky	181 843 1NS
	Pure White	181 843 1PW
	Morning Mist	181 843 1MM
	Gunmetal	181 843 1MG
	Sunrise	181 843 1SR
	Sunset	181 843 1SS

200 140 1NO



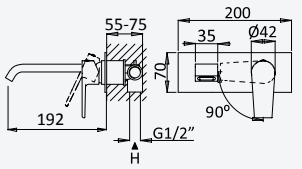

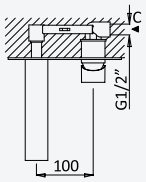

Monocomando de lavatório à parede, de espelho único

Wall basin mixer with single escutcheon

Monomando de lavabo mural de rosetón único

	Cromado • Chrome	181 820 1CR
●	Night Sky	181 820 1NS
	Pure White	181 820 1PW
	Morning Mist	181 820 1MM
	Gunmetal	181 820 1MG
	Sunrise	181 820 1SR
	Sunset	181 820 1SS

200 100 1NO

Opção: Com válvula clic-clac 1 1/4"

Option: With push-open waste set 1 1/4"

Opción: Con desagüe clic-clac 1 1/4"

	Cromado • Chrome	181 823 1CR
●	Night Sky	181 823 1NS
	Pure White	181 823 1PW
	Morning Mist	181 823 1MM
	Gunmetal	181 823 1MG
	Sunrise	181 823 1SR
	Sunset	181 823 1SS

200 100 1NO



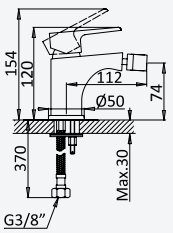

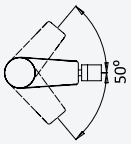

Monocomando de bidé

Bidet mixer

Monomando de bidé

	Cromado • Chrome	181 020 1CR
●	Night Sky	181 020 1NS
	Pure White	181 020 1PW
	Morning Mist	181 020 1MM
	Gunmetal	181 020 1MG
	Sunrise	181 020 1SR
	Sunset	181 020 1SS

Opção: Com válvula clic-clac 1 1/4"

Option: With push-open waste set 1 1/4"

Opción: Con desagüe clic-clac 1 1/4"

	Cromado • Chrome	181 023 1CR
●	Night Sky	181 023 1NS
	Pure White	181 023 1PW
	Morning Mist	181 023 1MM
	Gunmetal	181 023 1MG
	Sunrise	181 023 1SR
	Sunset	181 023 1SS

BRUMA

NT



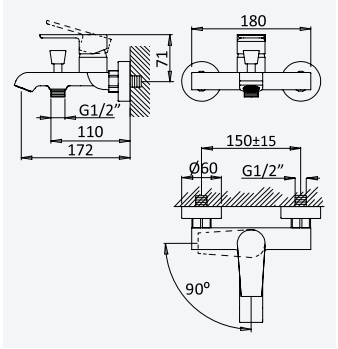

Monocomando de banheira

Single-lever bath/shower mixer

Monomando para baño y ducha

Cromado • Chrome		181 030 2CR
● Night Sky		181 030 2NS
Pure White		181 030 2PW
	Morning Mist	181 030 2MM
	Gunmetal	181 030 2MG
	Sunrise	181 030 2SR
	Sunset	181 030 2SS





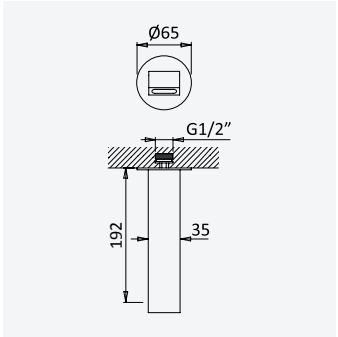

Bica de banheira, montagem à parede

Bath wall spout

Caño de bañera mural

Cromado • Chrome	145 641 7CR
Night Sky	145 641 7NS
Pure White	145 641 7PW
Morning Mist	145 641 7MM
Gunmetal	145 641 7MG
Sunrise	145 641 7SR
Sunset	145 641 7SS



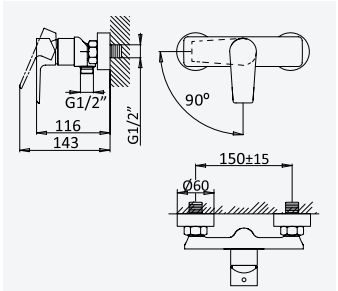

Monocomando de duche

Single-lever shower mixer

Monomando de ducha

Cromado • Chrome		181 040 1CR
● Night Sky		181 040 1NS
Pure White		181 040 1PW
	Morning Mist	181 040 1MM
	Gunmetal	181 040 1MG
	Sunrise	181 040 1SR
	Sunset	181 040 1SS



BRUMA AirEcoDrop



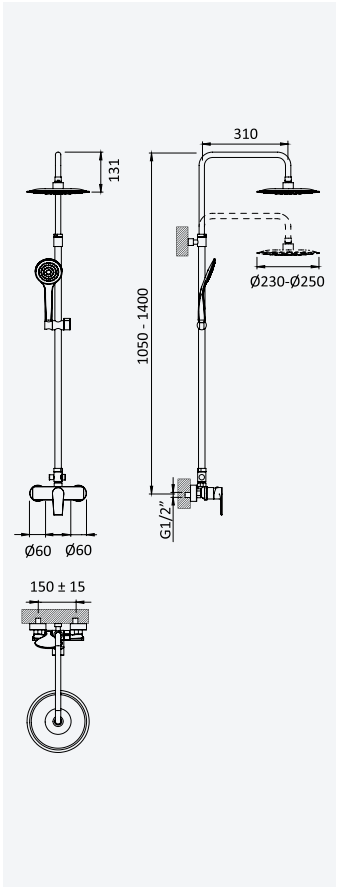

Sistema de duche com braço ajustável, chuveiro de Ø230mm em ABS e rampa de duche

Shower system for wall mounting with adjustable ABS head shower Ø230mm and shower rail

Sistema de ducha con brazo para ducha de Ø230mm en ABS, ajustable en altura y barra de ducha



Cromado • Chrome		181 271 1CR
● Night Sky		181 271 1NS
Pure White		181 271 1PW

Opção: Chuveiro fixo UltraThin com Ø250 mm em inox

Option: UltraThin Inox shower head Ø250 mm

Opcíon: Alcachofa de ducha UltraThin Ø250 mm en inox



Cromado • Chrome		181 273 1CR
● Night Sky		181 273 1NS
Pure White		181 273 1PW
	Morning Mist	181 273 1MM
	Gunmetal	181 273 1MG
	Sunrise	181 273 1SR
	Sunset	181 273 1SS

BRUMA AirEcoDrop



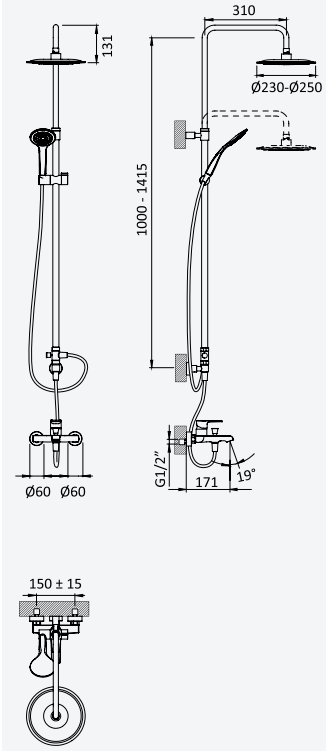

Sistema de banheira com braço ajustável, chuveiro de Ø230mm em ABS e rampa de duche

Bath-shower system for wall mounting with adjustable ABS head shower Ø230mm and shower rail

Sistema de baño-ducha con brazo para ducha de Ø230mm en ABS, ajustable en altura y barra de ducha



Cromado • Chrome	181 261 1CR
Night Sky	181 261 1NS
Pure White	181 261 1PW

Opção: Chuveiro fixo UltraThin com Ø250 mm em inox

Option: UltraThin Inox shower head Ø250 mm

Opcíon: Alcachofa de ducha UltraThin Ø250 mm en inox



Cromado • Chrome	181 263 1CR
Night Sky	181 263 1NS
Pure White	181 263 1PW
Morning Mist	181 263 1MM
Gunmetal	181 263 1MG
Sunrise	181 263 1SR
Sunset	181 263 1SS



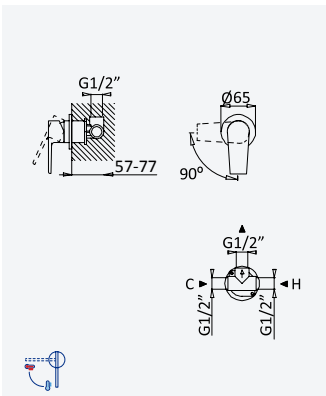

Monocomando embutido com 1 saída

Concealed single lever mixer with 1 outlet

Monomando empotrable con 1 salida

Cromado • Chrome	181 120 1CR
Night Sky	181 120 1NS
Pure White	181 120 1PW
Morning Mist	181 120 1MM
Gunmetal	181 120 1MG
Sunrise	181 120 1SR
Sunset	181 120 1SS

200 140 1NO



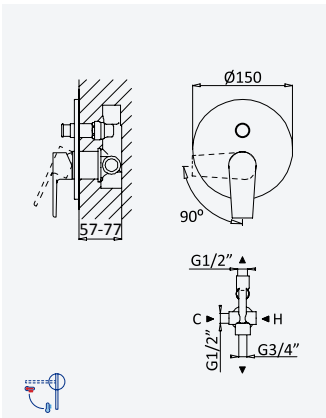

Monocomando embutido com 2 saídas

Concealed single lever mixer with 2 outlets

Monomando empotrable con 2 salidas

Cromado • Chrome	181 130 1CR
• Night Sky	181 130 1NS
Pure White	181 130 1PW
Morning Mist	181 130 1MM
Gunmetal	181 130 1MG
Sunrise	181 130 1SR
Sunset	181 130 1SS

200 210 1NO

BRUMA

NT



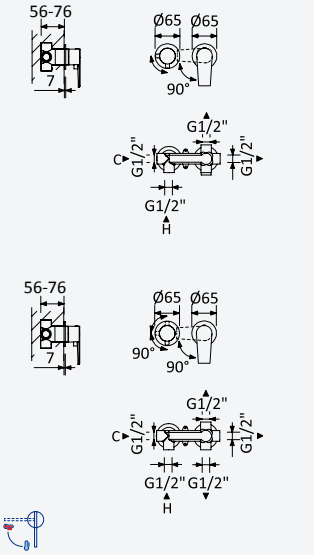

Monocomando embutido horizontal, com 2 saídas

Concealed horizontal single lever mixer, with 2 outlets

Monomando empotrable horizontal, con 2 salidas

Cromado • Chrome	181 162 1CR
Night Sky	181 162 1NS
Pure White	181 162 1PW
Morning Mist	181 162 1MM
Gunmetal	181 162 1MG
Sunrise	181 162 1SR
Sunset	181 162 1SS

200 220 1NO

Monocomando embutido horizontal, com 3 saídas

Concealed horizontal single lever mixer, with 3 outlets

Monomando empotrable horizontal, con 3 salidas

Cromado • Chrome	181 142 1CR
Night Sky	181 142 1NS
Pure White	181 142 1PW
Morning Mist	181 142 1MM
Gunmetal	181 142 1MG
Sunrise	181 142 1SR
Sunset	181 142 1SS

200 220 2NO



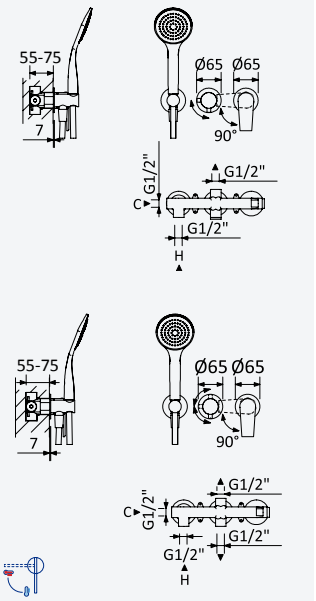

Monocomando embutido de 2 saídas, com chuveiro de mão Emotion

Concealed single lever 2 outlets mixer, with Emotion handshower set

Monomando empotrable de 2 salidas, con set de ducha de mano Emotion

Cromado • Chrome	181 170 1CR
• Night Sky	181 170 1NS
Pure White	181 170 1PW
Morning Mist	181 170 1MM
Gunmetal	181 170 1MG
Sunrise	181 170 1SR
Sunset	181 170 1SS

200 240 1NO

Monocomando embutido de 3 saídas, com chuveiro de mão Emotion

Concealed single lever 3 outlets mixer, with Emotion handshower set

Monomando empotrable de 3 salidas, con set de ducha de mano Emotion

Cromado • Chrome	181 110 1CR
• Night Sky	181 110 1NS
Pure White	181 110 1PW
Morning Mist	181 110 1MM
Gunmetal	181 110 1MG
Sunrise	181 110 1SR
Sunset	181 110 1SS

200 240 2NO



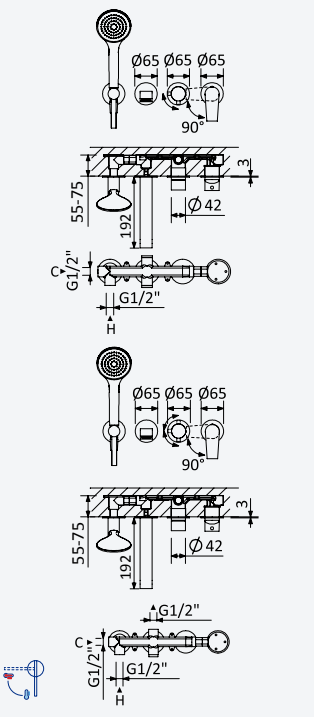

Monocomando embutido com bica de banheira e chuveiro de mão Emotion

Concealed single lever mixer, with bath spout and handshower set Emotion

Monomando empotrable con caño de bañera y set de ducha de mano Emotion

Cromado • Chrome	181 100 1CR
Night Sky	181 100 1NS
Pure White	181 100 1PW
Morning Mist	181 100 1MM
Gunmetal	181 100 1MG
Sunrise	181 100 1SR
Sunset	181 100 1SS

200 300 1NO

Misturadora embutida de 3 saídas, com bica de banheira e chuveiro de mão Emotion

Concealed 3 outlets mixer, with bath spout and handshower set Emotion

Mezclador empotrable de 3 salidas con caño de bañera y set de ducha de mano Emotion

Cromado • Chrome	181 090 1CR
Night Sky	181 090 1NS
Pure White	181 090 1PW
Morning Mist	181 090 1MM
Gunmetal	181 090 1MG
Sunrise	181 090 1SR
Sunset	181 090 1SS

200 300 2NO

BRUMA AirEcoDrop



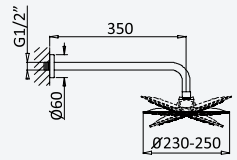

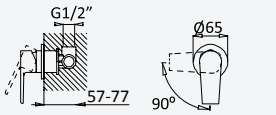

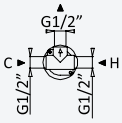



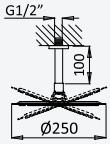



Sistema embutido de duche com chuveiro de parede Ø230 mm, em ABS

Concealed shower set with ABS shower head Ø230 mm

Sistema de ducha empotrado con alcachofa de ducha Ø230 mm en ABS



⟵ Ø230 ⟶

Cromado • Chrome	181 760 1CR
Night Sky	181 760 1NS
Pure White	181 760 1PW

200 140 1NO

Opção: Chuveiro fixo UltraThin com Ø250 mm em inox

Option: UltraThin Inox shower head Ø250 mm

Opcíon: Alcachofa de ducha UltraThin Ø250 mm en inox



⟵ Ø250 ⟶

Cromado • Chrome	181 762 1CR
Night Sky	181 762 1NS
Pure White	181 762 1PW
Morning Mist	181 762 1MM
Gunmetal	181 762 1MG
Sunrise	181 762 1SR
Sunset	181 762 1SS

200 140 1NO

Opção: Chuveiro fixo de tecto Ø250 mm em inox e braço 100 mm

Option: Inox shower head Ø250 mm with ceiling shower arm 100 mm

Opcíon: Alcachofa de ducha Ø250 mm en inox con brazo de techo 100 mm



⟵ Ø250 ⟶

Cromado • Chrome	181 562 1CR
Night Sky	181 562 1NS
Pure White	181 562 1PW
Morning Mist	181 562 1MM
Gunmetal	181 562 1MG
Sunrise	181 562 1SR
Sunset	181 562 1SS

200 140 1NO

BRUMA AirEcoDrop



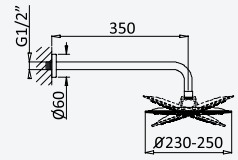

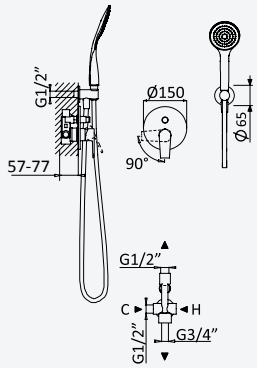



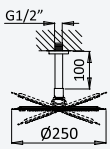



Sistema embutido de duche com chuveiro de parede Ø230 mm em ABS e kit de chuveiro mão Emotion

Concealed shower set with ABS shower head Ø230 mm and Emotion handshower set

Sistema de ducha empotrado con alcachofa de ducha Ø230 mm en ABS y set de ducha de mano Emotion



⟵ Ø230 ⟶

Cromado • Chrome	181 760 2CR
• Night Sky	181 760 2NS
Pure White	181 760 2PW

200 210 1NO

Opção: Chuveiro fixo UltraThin com Ø250 mm em inox

Option: UltraThin Inox shower head Ø250 mm

Opcíon: Alcachofa de ducha UltraThin Ø250 mm en inox



⟵ Ø250 ⟶

Cromado • Chrome	181 760 4CR
• Night Sky	181 760 4NS
Pure White	181 760 4PW
Morning Mist	181 760 4MM
Gunmetal	181 760 4MG
Sunrise	181 760 4SR
Sunset	181 760 4SS



200 210 1NO

Opção: Chuveiro fixo de tecto Ø250 mm em inox e braço 100 mm

Option: Inox shower head Ø250 mm with ceiling shower arm 100 mm

Opcíon: Alcachofa de ducha Ø250 mm en inox con brazo de techo 100 mm



⟵ Ø250 ⟶

Cromado • Chrome	181 562 2CR
Night Sky	181 562 2NS
Pure White	181 562 2PW
Morning Mist	181 562 2MM
Gunmetal	181 562 2MG
Sunrise	181 562 2SR
Sunset	181 562 2SS



200 210 1NO

BRUMA

NT

BRUMA AirEcoDrop







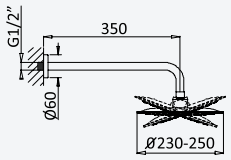

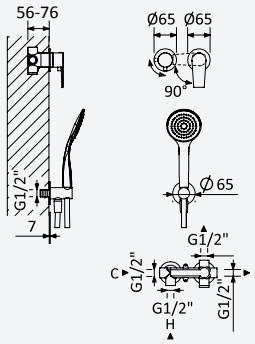

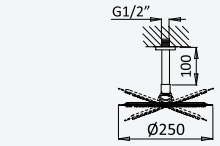

Sistema embutido de duche horizontal, com chuveiro de parede Ø230 mm em ABS e kit de chuveiro mão separado Emotion

Concealed horizontal shower set with ABS shower head Ø230 mm and separate handshower set Emotion

Sistema de ducha empotrado horizontal, con alcachofa de ducha Ø230 mm en ABS y set de ducha de mano separado Emotion



Cromado • Chrome	181 750 0CR
Night Sky	181 750 0NS
Pure White	181 750 0PW

200 220 1NO

Opção: Chuveiro fixo UltraThin com Ø250 mm em inox

Option: UltraThin Inox shower head Ø250 mm

Opcíon: Alcachofa de ducha UltraThin Ø250 mm en inox





Cromado • Chrome	181 762 0CR
Night Sky	181 762 0NS
Pure White	181 762 0PW
Morning Mist	181 762 0MM
Gunmetal	181 762 0MG
Sunrise	181 762 0SR
Sunset	181 762 0SS

200 220 1NO

Opção: Chuveiro fixo de tecto Ø250 mm em inox e braço 100 mm

Option: Inox shower head Ø250 mm with ceiling shower arm 100 mm

Opcíon: Alcachofa de ducha Ø250 mm en inox con brazo de techo 100 mm





Cromado • Chrome	181 652 1CR
Night Sky	181 652 1NS
Pure White	181 652 1PW
Morning Mist	181 652 1MM
Gunmetal	181 652 1MG
Sunrise	181 652 1SR
Sunset	181 652 1SS

200 220 1NO

BRUMA AirEcoDrop





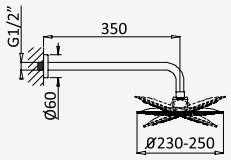

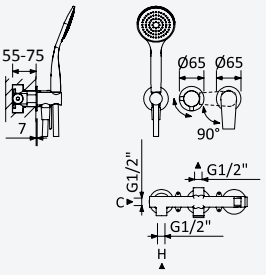

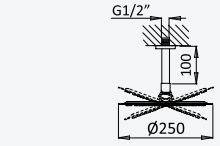

Sistema embutido de duche com chuveiro de parede Ø230 mm em ABS e kit de chuveiro mão Emotion

Concealed shower set with ABS shower head Ø230 mm and Emotion handshower set

Sistema de ducha empotrado con alcachofa de ducha Ø230 mm en ABS y set de ducha de mano Emotion



Cromado • Chrome	181 570 1CR
● Night Sky	181 570 1NS
Pure White	181 570 1PW

200 240 1NO

Opção: Chuveiro fixo UltraThin com Ø250 mm em inox

Option: UltraThin Inox shower head Ø250 mm

Opcíon: Alcachofa de ducha UltraThin Ø250 mm en inox





Cromado • Chrome	181 572 1CR
● Night Sky	181 572 1NS
Pure White	181 572 1PW
Morning Mist	181 572 1MM
Gunmetal	181 572 1MG
Sunrise	181 572 1SR
Sunset	181 572 1SS

200 240 1NO

Opção: Chuveiro fixo de tecto Ø250 mm em inox e braço 100 mm

Option: Inox shower head Ø250 mm with ceiling shower arm 100 mm

Opcíon: Alcachofa de ducha Ø250 mm en inox con brazo de techo 100 mm





Cromado • Chrome	181 582 1CR
Night Sky	181 582 1NS
Pure White	181 582 1PW
Morning Mist	181 582 1MM
Gunmetal	181 582 1MG
Sunrise	181 582 1SR
Sunset	181 582 1SS

200 240 1NO



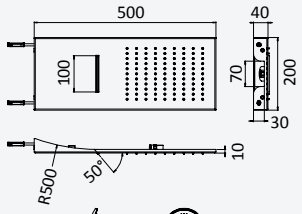

Sistema embutido de duche com chuveiro Line Cascade (Chuva/Cascata) e chuveiro mão

Concealed shower set with Line Cascade shower (Rain/Cascade) and handshower set

Sistema de ducha empotrado con ducha Line Cascade (Lluvia/Cascada) y set de ducha de mano



Cromado • Chrome	181 410 1CR
Night Sky	181 410 1NS
Pure White	181 410 1PW
Morning Mist	181 410 1MM

200 240 2NO

Opção: Chuveiro fixo Line (Chuva)

Option: Shower head Line (Rain)

Opcíon: Alcachofa de ducha Line (Lluvia)



Cromado • Chrome	181 411 1CR
Night Sky	181 411 1NS
Pure White	181 411 1PW
Morning Mist	181 411 1MM

200 240 1NO



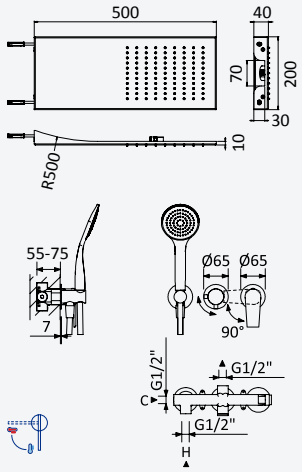

BRUMA AirEcoDrop



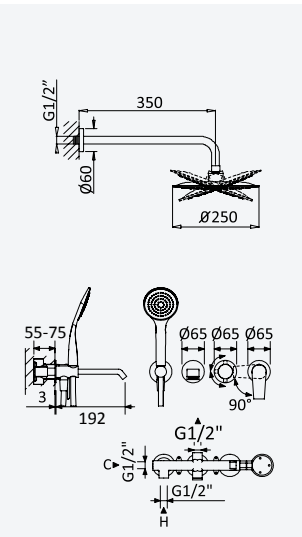

Sistema embutido de banheira, com chuveiro de parede Ø250 mm, chuveiro mão Emotion e bica de banheira

Concealed bath-shower set, with shower head Ø250 mm, Emotion hand-shower and bath spout

Sistema de baño y ducha empotrado, con alcachofa de ducha Ø250 mm, ducha de mano Emotion y caño de bañera



Cromado • Chrome	181 312 1CR
Night Sky	181 312 1NS
Pure White	181 312 1PW
Morning Mist	181 312 1MM
Gunmetal	181 312 1MG
Sunrise	181 312 1SR
Sunset	181 312 1SS

200 300 2NO

Opção: Chuveiro fixo de tecto Ø250 mm em inox e braço 100 mm

Option: Inox shower head Ø250 mm with ceiling shower arm 100 mm

Opcíon: Alcachofa de ducha Ø250 mm en inox con brazo de techo 100 mm



Cromado • Chrome	181 352 1CR
Night Sky	181 352 1NS
Pure White	181 352 1PW
Morning Mist	181 352 1MM
Gunmetal	181 352 1MG
Sunrise	181 352 1SR
Sunset	181 352 1SS

200 300 2NO



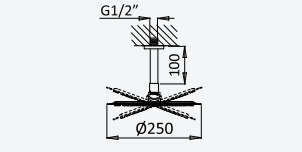

BRUMA

NT



ABS



Conjunto de duche com curva de saída, bicha em metal 160cm e chuveiro de mão Emotion - BlueR

Shower set with outlet elbow, metal hose 160cm and Emotion handshower - BlueR

Conjunto de ducha con codo de salida, flexo en metal 160cm y ducha de mano Emotion - BlueR

Cromado • Chrome	145 592 1CR

Opção: Bicha Lux 175cm

Option: Lux hose 175cm

Opcíon: Flexo Lux 175cm

Cromado • Chrome	145 591 6CR
• Night Sky	145 591 6NS
Pure White	145 591 6PW

Opção: Chuveiro de mão Body&Soul

Option: Body&Soul handshower

Opcíon: Ducha de mano Body&Soul



Cromado / Pure White 145 592 0CR

3x



Latão • Brass • Latón

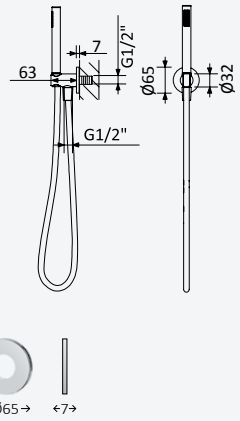

Conjunto de duche com curva de saída, bicha Lux 175cm e chuveiro de mão Elo em latão - BlueR

Shower set with outlet elbow, Lux hose 175cm and brass Elo handshower - BlueR

Conjunto de ducha con codo de salida, flexo Lux 175cm y ducha de mano Elo en latón - BlueR

Cromado • Chrome	145 591 4CR
Night Sky	145 591 4NS
Pure White	145 591 4PW
Morning Mist	145 591 4MM
Gunmetal	145 591 4MG
Sunrise	145 591 4SR
Sunset	145 591 4SS



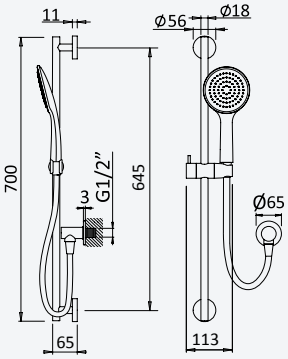

Conjunto de duche com curva de saída, rampa EloX, bicha em metal 160cm e chuveiro de mão em ABS Emotion

Shower set with outlet elbow, EloX Shower rail, metal hose 160cm and ABS Emotion handshower

Conjunto de ducha con codo de salida, barra de ducha EloX, flexo en metal 160cm y ducha de mano en ABS Emotion

Cromado • Chrome	145 572 4CR
Night Sky	145 572 4NS



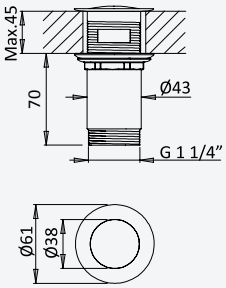

Válvula clic-clac em latão 1 1/4" - Liz

Brass push-open waste set 1 1/4" - Liz

Válvula de desagüe clic-clac, en latón 1 1/4”- Liz

Cromado • Chrome	195 590 0CR



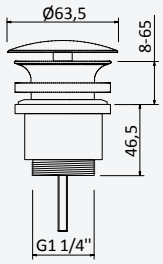

Válvula Clic-clac 1 1/4" com e sem respiro

Push-open waste set 1 1/4" with or without overflow

Válvula de desagüe clic-clac 1 1/4" con o sin rebosadero

Cromado • Chrome	150 590 2CR
• Night Sky	150 590 2NS
Pure White	150 590 2PW
Morning Mist	150 590 2MM
Gunmetal	150 590 2MG
Sunrise	150 590 2SR
Sunset	150 590 2SS

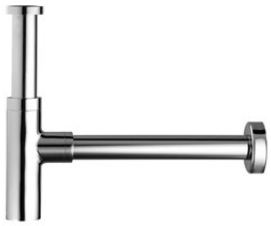

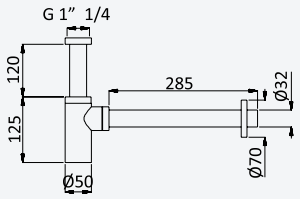

Sifão de 1 1/4" - Elo

Bottle trap, 1 1/4" - Elo

Sifón de lavabo 1 1/4" - Elo

Cromado • Chrome	137 000 1CR
• Night Sky	137 000 1NS
Pure White	137 000 1PW
Morning Mist	137 000 1MM
Gunmetal	137 000 1MG
Sunrise	137 000 1SR
Sunset	137 000 1SS



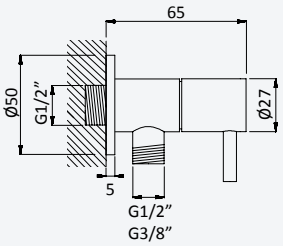

Torneira de esquadria 3/8" - Elo

3/8" angle tap with connection - Elo

Llave de corte 3/8" - Elo

Cromado • Chrome	125 280 1CR
Night Sky	125 280 1NS
Pure White	125 280 1PW
Morning Mist	125 280 1MM
Gunmetal	125 280 1MG
Sunrise	125 280 1SR
Sunset	125 280 1SS

Torneira de esquadria 1/2" - Elo

1/2" angle tap with connection - Elo

Llave de corte 1/2" - Elo

Cromado • Chrome	125 200 1CR
Night Sky	125 200 1NS
Pure White	125 200 1PW
Morning Mist	125 200 1MM
Gunmetal	125 200 1MG
Sunrise	125 200 1SR
Sunset	125 200 1SS

BRUMA

NT



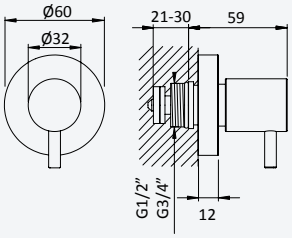

Torneira de passagem 1/2" - Elo

Stop Valve 1/2" - Elo

Llave de paso 1/2" - Elo

Cromado • Chrome	138 590 4CR
Night Sky	138 590 4NS
Pure White	138 590 4PW
Morning Mist	138 590 4MM
Gunmetal	138 590 4MG
Sunrise	138 590 4SR
Sunset	138 590 4SS

Torneira de passagem 3/4" - Elo

Stop Valve 3/4" - Elo

Llave de paso 3/4" - Elo

Cromado • Chrome	138 590 5CR
Night Sky	138 590 5NS
Pure White	138 590 5PW
Morning Mist	138 590 5MM
Gunmetal	138 590 5MG
Sunrise	138 590 5SR
Sunset	138 590 5SS



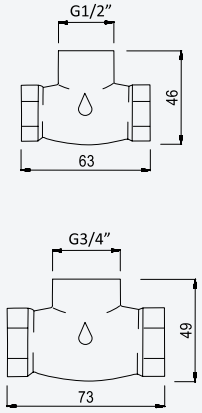

Caixa de passagem, para passador - 1/2"

Concealed body for stop valve - 1/2"

Elemento empotrado para llave de paso - 1/2"

156 745 0NO

Caixa de passagem, para passador - 3/4"

Concealed body for stop valve - 3/4"

Elemento empotrado para llave de paso - 3/4"

156 745 1NO

NT





LE

BLUELINE

Lune

BRUMA

LE



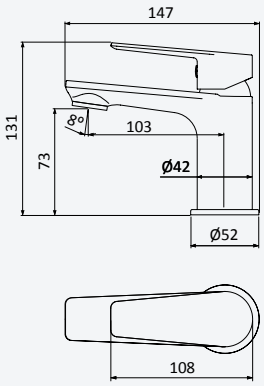

Monocomando de lavatório
Basin mixer
Monomando de lavabo

Cromado • Chrome 198 000 0CR

Opção: Com válvula clic-clac 1 1/4" - Liz
Option: With push-open waste set 1 1/4" - Liz
Opción: Con desagüe clic-clac 1 1/4" - Liz

Cromado • Chrome 198 000 1CR



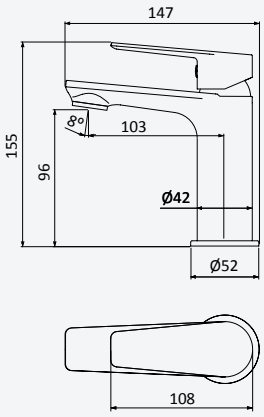

Monocomando de lavatório XL
Basin mixer XL
Monomando de lavabo XL

Cromado • Chrome 198 000 2CR

Opção: Com válvula clic-clac 1 1/4" - Liz
Option: With push-open waste set 1 1/4" - Liz
Opción: Con desagüe clic-clac 1 1/4" - Liz

Cromado • Chrome 198 000 3CR



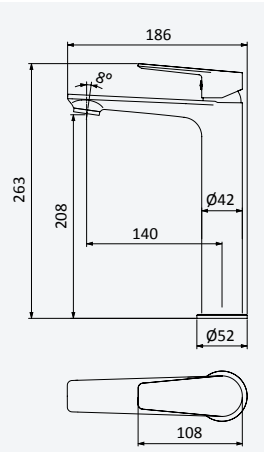

Monocomando de lavatório para lavatórios altos
Basin mixer for free-standing basins
Monomando alto para lavabo

Cromado • Chrome 198 000 4CR

Opção: Com válvula clic-clac 1 1/4" - Liz
Option: With push-open waste set 1 1/4" - Liz
Opción: Con desagüe clic-clac 1 1/4" - Liz

Cromado • Chrome 198 000 5CR



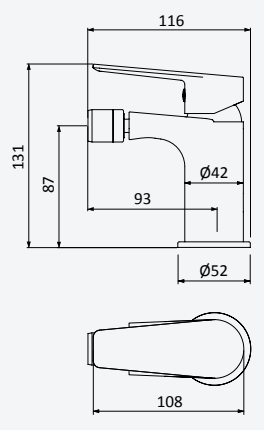

Monocomando de bidé
Bidet mixer
Monomando de bidé

Cromado • Chrome 198 100 0CR

Opção: Com válvula clic-clac 1 1/4" - Liz
Option: With push-open waste set 1 1/4" - Liz
Opción: Con desagüe clic-clac 1 1/4" - Liz

Cromado • Chrome 198 100 1CR



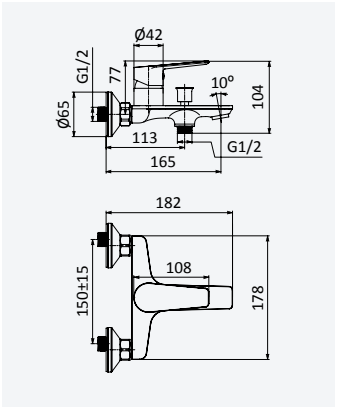

Monocomando de banheira

Single-lever bath/shower mixer

Monomando para baño y ducha

Cromado • Chrome 198 210 0CR



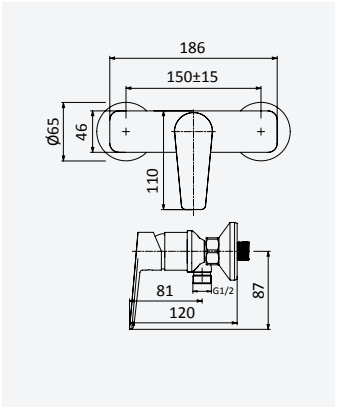

Monocomando de duche

Single-lever shower mixer

Monomando de ducha

Cromado • Chrome 198 310 0CR

BRUMA AirEcoDrop



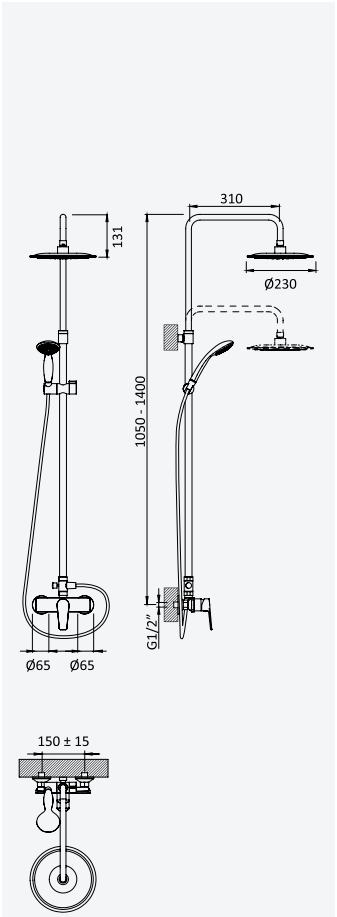

Sistema de duche com braço ajustável, chuveiro de Ø230mm em ABS e rampa de duche

Shower system for wall mounting with adjustable ABS head shower Ø230mm and shower rail

Sistema de ducha con brazo para ducha de Ø230mm en ABS, ajustable en altura y barra de ducha

Cromado • Chrome 198 340 0CR

BRUMA

LE

BRUMA AirEcoDrop



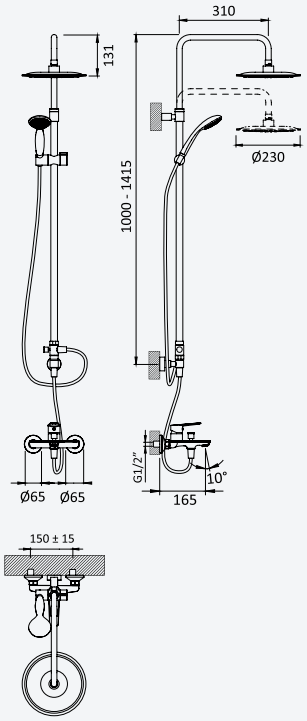

Sistema de banheira com braço ajustável, chuveiro de Ø230mm em ABS e rampa de duche

Bath-shower system for wall mounting with adjustable head ABS shower Ø230mm and shower rail

Sistema de baño-ducha con brazo para ducha de Ø230mm en ABS, ajustable en altura y barra de ducha

Cromado • Chrome 198 230 0CR



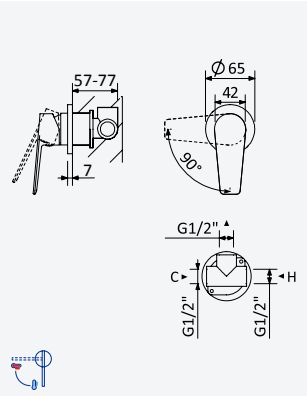

Monocomando embutido com 1 saída

Concealed single lever mixer with 1 outlet

Monomando empotrable con 1 salida

Cromado • Chrome 198 310 1CR

200 140 1NO



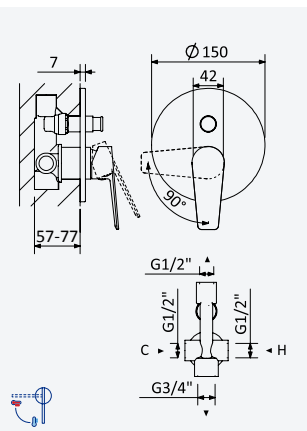

Monocomando embutido com 2 saídas

Concealed single lever mixer with 2 outlets

Monomando empotrable con 2 salidas

Cromado • Chrome 198 310 2CR

200 210 1NO

BRUMA AirEcoDrop





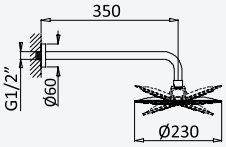

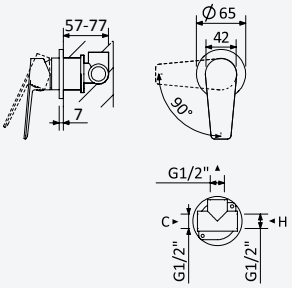

Sistema embutido de duche com chuveiro de parede Ø230 mm, em ABS

Concealed shower set with ABS shower head Ø230 mm

Sistema de ducha empotrado con alcachofa de ducha Ø230 mm en ABS



Cromado • Chrome 198 360 0CR

200 140 1NO

BRUMA AirEcoDrop





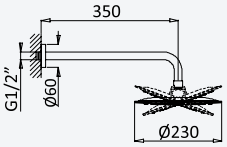

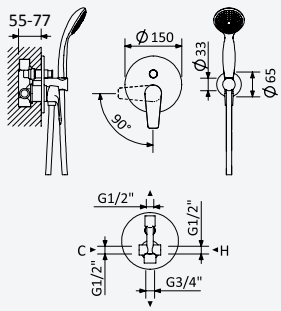

Sistema embutido de duche com chuveiro de parede Ø230 mm em ABS e kit de chuveiro mão Oasis

Concealed shower set with ABS shower head Ø230 mm and Oasis hand-shower set

Sistema de ducha empotrado con alcachofa de ducha Ø230 mm en ABS y set de ducha de mano Oasis



Cromado • Chrome 198 360 1CR

200 210 1NO

LE

BRUMA



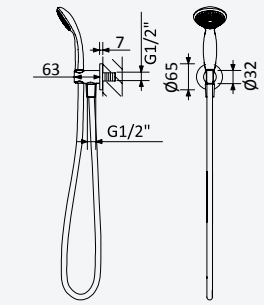

Conjunto de duche com curva de saída, bicha em metal 160cm e chuveiro de mão Oasis

Shower set with outlet elbow, metal hose 160cm and Oasis handshower

Conjunto de ducha con codo de salida, flexo en metal 160cm y ducha de mano Oasis

Cromado • Chrome 145 592 3CR



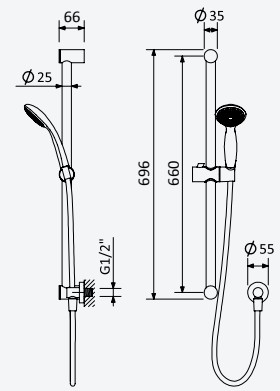

Conjunto de duche com curva de saída, rampa Eko bicha em metal 160cm e chuveiro de mão Oasis

Shower set with outlet elbow, Eko shower rail, metal hose 160cm and Oasis handshower

Conjunto de ducha con codo de salida, barra de ducha Eko, flexo en metal 160cm y ducha de mano Oasis

Cromado • Chrome 145 572 2CR

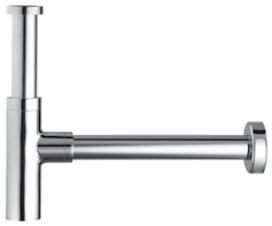

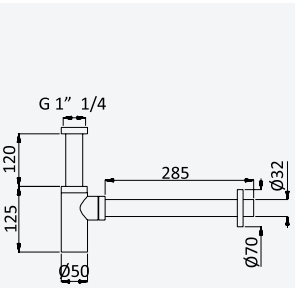

Sifão de 1 1/4" - Elo

Bottle trap, 1 1/4" - Elo

Sifón de lavabo 1 1/4" - Elo

Cromado • Chrome 137 000 1CR



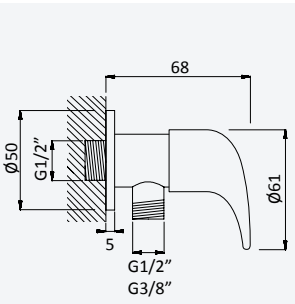

Torneira de esquadria 3/8" - MT

3/8" angle tap with connection - MT

Llave de corte 3/8" - MT

Cromado • Chrome 115 280 1CR

Torneira de esquadria 1/2" - MT

1/2" angle tap with connection - MT

Llave de corte 1/2" - MT

Cromado • Chrome 115 200 1CR



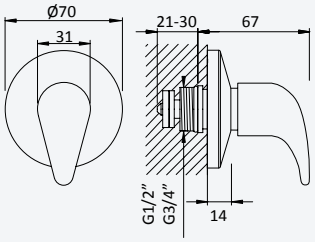

Torneira de passagem 1/2" - MT

Stop Valve 1/2" - MT

Llave de paso 1/2" - MT

Cromado • Chrome 116 590 0CR

Torneira de passagem 3/4" - MT

Stop Valve 3/4" - MT

Llave de paso 3/4" - MT

Cromado • Chrome 116 590 1CR



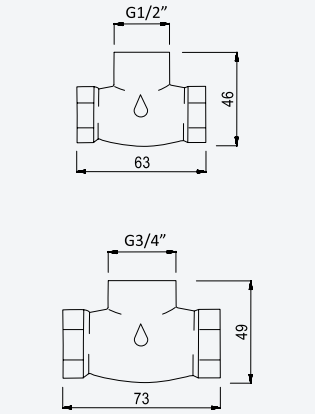

Caixa de passagem, para passador - 1/2"

Concealed body for stop valve - 1/2"

Elemento empotrado para llave de paso - 1/2"

156 745 0NO

Caixa de passagem, para passador - 3/4"

Concealed body for stop valve - 3/4"

Elemento empotrado para llave de paso - 3/4"

156 745 1NO



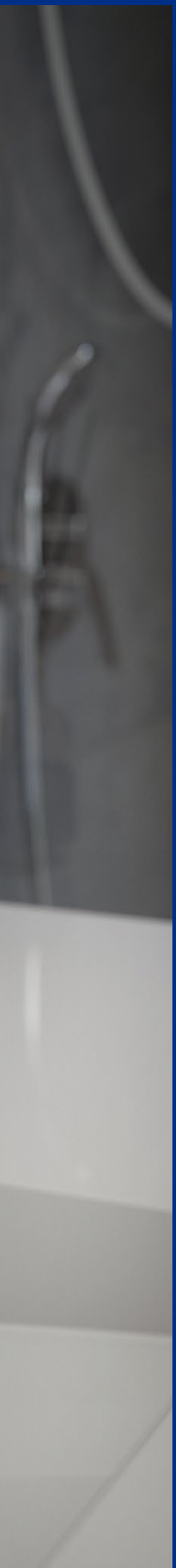

MT

BLUELINE

Mustang

BRUMA

MT



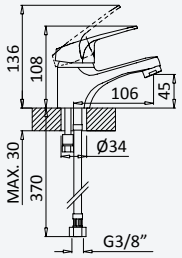

Monocomando de lavatório

Basin mixer

Monomando de lavabo

Cromado • Chrome 116 010 1CR

Opção: Com válvula clic-clac 1 1/4" - Liz

Option: With push-open waste set 1 1/4” - Liz

Opción: Con desagüe clic-clac 1 1/4" - Liz



Cromado • Chrome 116 013 1CR



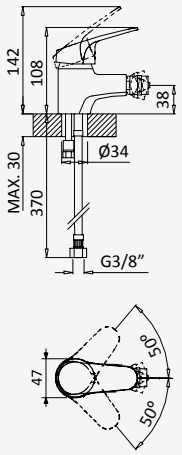

Monocomando de bidé

Bidet mixer

Monomando de bidé

Cromado • Chrome 116 020 1CR

Opção: Com válvula clic-clac 1 1/4" - Liz

Option: With push-open waste set 1 1/4” - Liz

Opción: Con desagüe clic-clac 1 1/4" - Liz



Cromado • Chrome 116 023 1CR





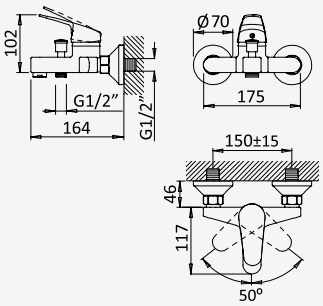

Monocomando de banheira

Single-lever bath/shower mixer

Monomando para baño y ducha

Cromado • Chrome 116 030 1CR



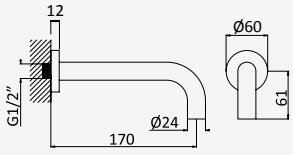

Bica de banheira, montagem à parede - EloR

Bath wall spout - EloR

Caño de bañera mural - EloR

Cromado • Chrome 145 640 3CR



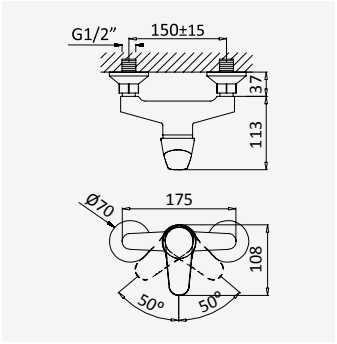

Monocomando de duche

Single-lever shower mixer

Monomando de ducha

Cromado • Chrome 116 040 1CR

MT

BRUMA AirEcoDrop



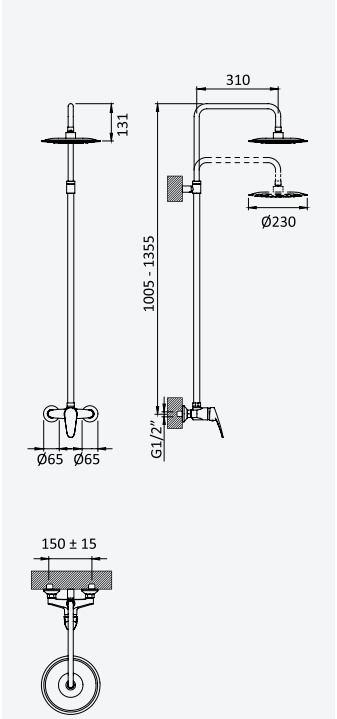

Sistema de duche com braço ajustável, chuveiro de Ø230mm em ABS

Shower system for wall mounting with adjustable ABS head shower Ø230mm

Sistema de ducha con brazo para ducha de Ø230mm en ABS, ajustable en altura

Cromado • Chrome 116 251 1CR

BRUMA AirEcoDrop



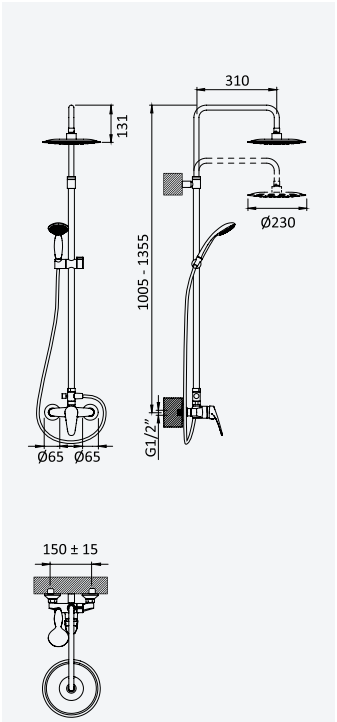

Sistema de duche com braço ajustável, chuveiro de Ø230mm em ABS e rampa de duche

Shower system for wall mounting with adjustable ABS head shower Ø230mm and shower rail

Sistema de ducha con brazo para ducha de Ø230mm en ABS, ajustable en altura y barra de ducha

Cromado • Chrome 116 271 1CR

BRUMA

BRUMA AirEcoDrop

MT



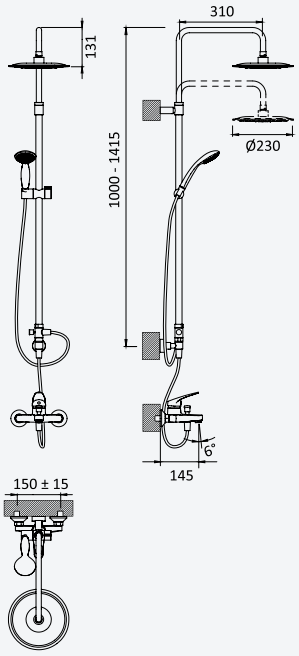

Sistema de banheira com braço ajustável, chuveiro de Ø230mm em ABS e rampa de duche

Bath-shower system for wall mounting with adjustable head ABS shower Ø230mm and shower rail

Sistema de baño-ducha con brazo para ducha de Ø230mm en ABS, ajustable en altura y barra de ducha

Cromado • Chrome 116 261 1CR



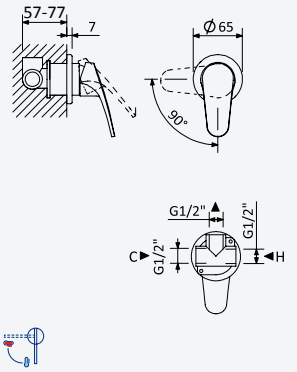

Monocomando embutido com 1 saída

Concealed single lever mixer with 1 outlet

Monomando empotrable con 1 salida

Cromado • Chrome 116 125 1CR

200 140 1NO



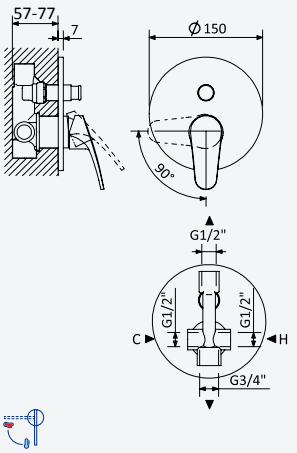

Monocomando embutido com 2 saídas

Concealed single lever mixer with 2 outlets

Monomando empotrable con 2 salidas

Cromado • Chrome 116 135 1CR

200 210 1NO

BRUMA AirEcoDrop





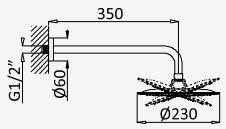

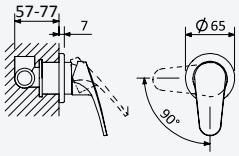

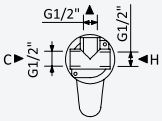



Sistema embutido de duche com chuveiro de parede Ø230 mm, em ABS

Concealed shower set with ABS shower head Ø230 mm

Sistema de ducha empotrado con alcachofa de ducha Ø230 mm en ABS



Cromado • Chrome 116 770 1CR

200 140 1NO

MT

BRUMA AirEcoDrop





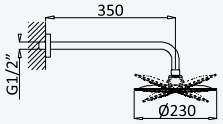

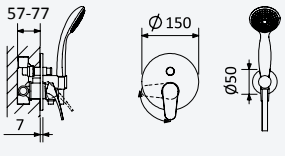

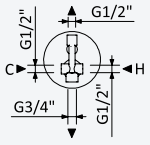



Sistema embutido de duche com chuveiro de parede Ø230 mm em ABS e kit de chuveiro mão Oasis

Concealed shower set with ABS shower head Ø230 mm and Oasis hand-shower set

Sistema de ducha empotrado con alcachofa de ducha Ø230 mm en ABS y set de ducha de mano Oasis



Cromado • Chrome 116 770 2CR

200 210 1NO



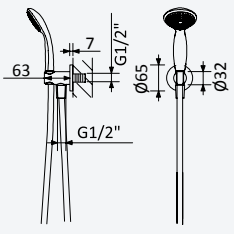

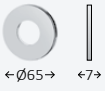

Conjunto de duche com curva de saída, bicha em metal 160cm e chuveiro de mão Oasis

Shower set with outlet elbow, metal hose 160cm and Oasis handshower

Conjunto de ducha con codo de salida, flexo en metal 160cm y ducha de mano Oasis

Cromado • Chrome 145 592 3CR

BRUMA

MT



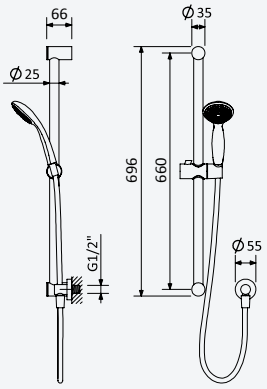

Conjunto de duche com curva de saída, rampa Eko bicha 160cm e chuveiro de mão Oasis

Shower set with outlet elbow, Eko shower rail, hose 160cm and Oasis handshower

Conjunto de ducha con codo de salida, barra de ducha Eko, flexo 160cm y ducha de mano Oasis

Cromado • Chrome 145 572 2CR

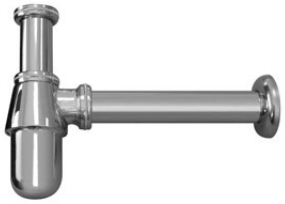

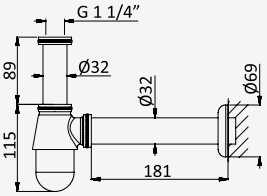

Sifão de 1 1/4"

Bottle trap, 1 1/4"

Sifón de lavabo 1 1/4"

Cromado • Chrome 137 000 9CR



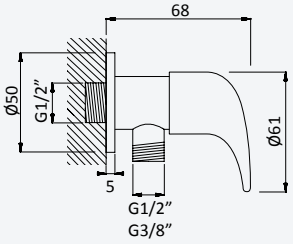

Torneira de esquadria 3/8" - MT

3/8" angle tap with connection - MT

Llave de corte 3/8" - MT

Cromado • Chrome 115 280 1CR

Torneira de esquadria 1/2" - MT

1/2" angle tap with connection - MT

Llave de corte 1/2" - MT

Cromado • Chrome 115 200 1CR



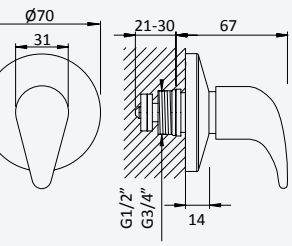

Torneira de passagem 1/2" - MT

Stop Valve 1/2" - MT

Llave de paso 1/2" - MT

Cromado • Chrome 116 590 0CR

Torneira de passagem 3/4" - MT

Stop Valve 3/4" - MT

Llave de paso 3/4" - MT

Cromado • Chrome 116 590 1CR



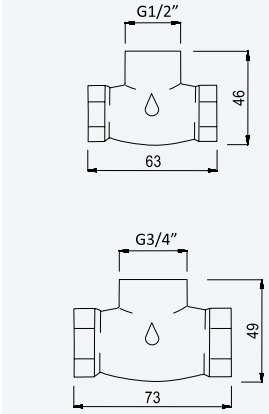

Caixa de passagem, para passador - 1/2"

Concealed body for stop valve - 1/2"

Elemento empotrado para llave de paso - 1/2"

156 745 0NO

Caixa de passagem, para passador - 3/4"

Concealed body for stop valve - 3/4"

Elemento empotrado para llave de paso - 3/4"

156 745 1NO

INTEMPORAL

Imperial





BRUMA

IM



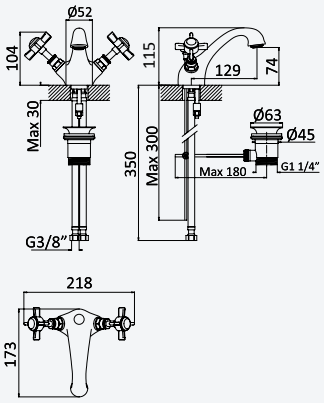

Monobloco de lavatório, com válvula automática

Basin mixer, with pop-up waste set

Monoblock de lavabo, con vaciador automático

Cromado • Chrome	117 012 0CR
Night Sky	117 012 0NS
Latão Envelhecido • Old Brass • Latón Viejo	117 012 0LE
Ouro 24kt • Gold 24kt • Oro 24kt	117 012 0OR



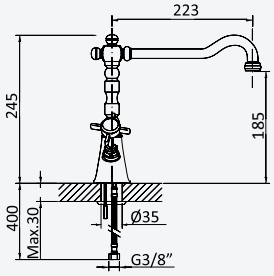

Monobloco de lavatório, bica giratória

Basin mixer, swivel spout

Monoblock de lavabo, caño giratorio

Cromado • Chrome	117 710 0CR
Night Sky	117 710 0NS
Latão Envelhecido • Old Brass • Latón Viejo	117 710 0LE
Ouro 24kt • Gold 24kt • Oro 24kt	117 710 0OR

Opção: Com válvula clic-clac 1 1/4" - Elo

Option: With push-open waste set 1 1/4'' - Elo

Opción: Con desagüe clic-clac 1 1/4" - Elo

Cromado • Chrome	117 711 0CR
Night Sky	117 711 0NS
Latão Envelhecido • Old Brass • Latón Viejo	117 711 0LE
Ouro 24kt • Gold 24kt • Oro 24kt	117 711 0OR



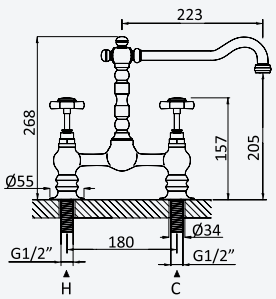

Misturadora de lavatório 2 furos, montagem à bancada, bica giratória

Deck-mounted, 2 hole basin mixer, swivel spout

Batería de lavabo, con 2 agujeros, caño giratorio

Cromado • Chrome	117 730 0CR
Night Sky	117 730 0NS
Latão Envelhecido • Old Brass • Latón Viejo	117 730 0LE
Ouro 24kt • Gold 24kt • Oro 24kt	117 730 0OR

Opção: Com válvula clic-clac 1 1/4" - Elo

Option: With push-open waste set 1 1/4'' - Elo

Opción: Con desagüe clic-clac 1 1/4" - Elo

Cromado • Chrome	117 731 0CR
Night Sky	117 731 0NS
Latão Envelhecido • Old Brass • Latón Viejo	117 731 0LE
Ouro 24kt • Gold 24kt • Oro 24kt	117 731 0OR



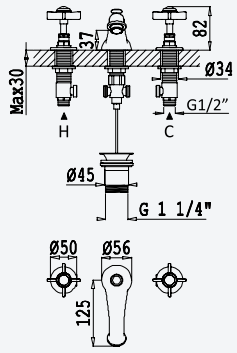

Misturadora de lavatório 3 furos, montagem à bancada, com válvula automática

Deck-mounted, 3 hole basin mixer, with pop-up waste set

Batería de lavabo, con vaciador automático

Cromado • Chrome	117 252 0CR
Night Sky	117 252 0NS
Latão Envelhecido • Old Brass • Latón Viejo	117 252 0LE
Ouro 24kt • Gold 24kt • Oro 24kt	117 252 0OR



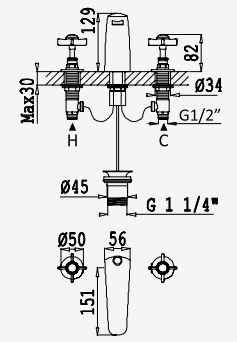

Misturadora de lavatório 3 furos, montagem à bancada, com válvula automática

Deck-mounted, 3 hole basin mixer, with pop-up waste set

Batería de lavabo, con vaciador automático

Cromado • Chrome	117 332 0CR
Night Sky	117 332 0NS
Latão Envelhecido • Old Brass • Latón Viejo	117 332 0LE
Ouro 24kt • Gold 24kt • Oro 24kt	117 332 0OR



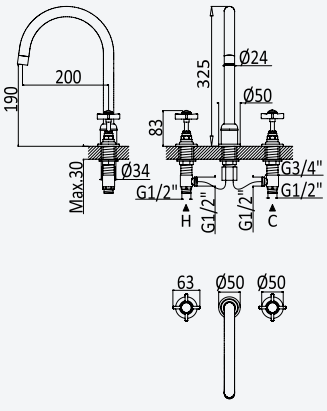

Misturadora de lavatório 3 furos, montagem à bancada

Deck-mounted, 3 hole basin mixer

Batería de lavabo

Cromado • Chrome	117 240 0CR
Night Sky	117 240 0NS
Latão Envelhecido • Old Brass • Latón Viejo	117 240 0LE
Ouro 24kt • Gold 24kt • Oro 24kt	117 240 0OR

Opção: Com válvula clic-clac 1 1/4" - Elo

Option: With push-open waste set 1 1/4" - Elo

Opción: Con desagüe clic-clac 1 1/4" - Elo

Cromado • Chrome	117 241 0CR
Night Sky	117 241 0NS
Latão Envelhecido • Old Brass • Latón Viejo	117 241 0LE
Ouro 24kt • Gold 24kt • Oro 24kt	117 241 0OR

BRUMA

IM



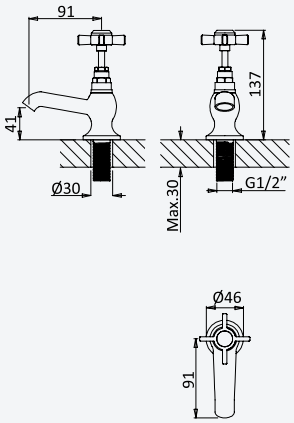

Torneira de lavatório - Fria

Basin pilar tap - Cold

Grifo de una agua - Fría

Cromado • Chrome	117 380 0CR
Night Sky	117 380 0NS
Latão Envelhecido • Old Brass • Latón Viejo	117 380 0LE
Ouro 24kt • Gold 24kt • Oro 24kt	117 380 00R

Torneira de lavatório - Quente

Basin pilar tap - Hot

Grifo de una agua - Caliente

Cromado • Chrome	117 370 0CR
Night Sky	117 370 0NS
Latão Envelhecido • Old Brass • Latón Viejo	117 370 0LE
Ouro 24kt • Gold 24kt • Oro 24kt	117 370 00R

Torneiras de lavatório fria/quente - (1 par)

Basin pilar taps - Hot and Cold (1 pair)

Grifos de una agua para lavabo - caliente/fría (1 par)

Cromado • Chrome	117 390 0CR
Night Sky	117 390 0NS
Latão Envelhecido • Old Brass • Latón Viejo	117 390 0LE
Ouro 24kt • Gold 24kt • Oro 24kt	117 390 00R



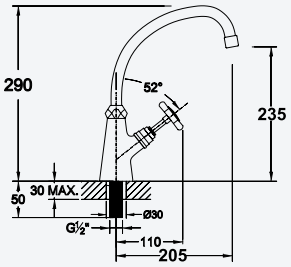

Torneira de lavatório, bica giratória

Basin pilar tap, swivel spout

Grifo de una agua, caño giratorio

Cromado • Chrome	117 400 0CR
Night Sky	117 400 0NS
Latão Envelhecido • Old Brass • Latón Viejo	117 400 0LE
Ouro 24kt • Gold 24kt • Oro 24kt	117 400 00R

Opção: Com válvula clic-clac 1 1/4" - Elo

Option: With push-open waste set 1 1/4'' - Elo

Opción: Con desagüe clic-clac 1 1/4" - Elo

Cromado • Chrome	117 401 0CR
Night Sky	117 401 0NS
Latão Envelhecido • Old Brass • Latón Viejo	117 401 0LE
Ouro 24kt • Gold 24kt • Oro 24kt	117 401 00R

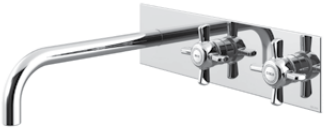

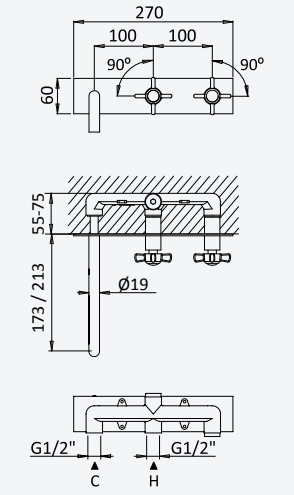

Misturadora de lavatório à parede com espelho. Bica com 210mm

Wall basin mixer with wall escutcheon. Spout with 210mm

Batería de lavabo mural con rosetón. Caño con 210mm



Cromado • Chrome	117 010 4CR
Night Sky	117 010 4NS
Latão Envelhecido • Old Brass • Latón Viejo	117 010 4LE
Ouro 24kt • Gold 24kt • Oro 24kt	117 010 4OR

200 151 1NO

Opção: Bica com 170mm

Option: Spout with 170mm

Opción: Caño con 170mm

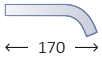

Cromado • Chrome	117 010 5CR
Night Sky	117 010 5NS
Latão Envelhecido • Old Brass • Latón Viejo	117 010 5LE
Ouro 24kt • Gold 24kt • Oro 24kt	117 010 5OR

200 151 1NO



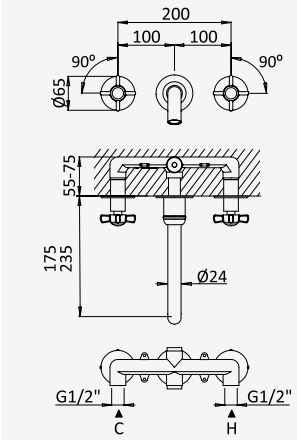

Misturadora de lavatório à parede, 3 furos. Bica com 235mm

3 hole, wall basin mixer. Spout with 235mm

Mezclador bimando empotrable de 3 orificios, para lavabo. Caño con 235mm

Cromado • Chrome	117 010 2CR
Night Sky	117 010 2NS
Latão Envelhecido • Old Brass • Latón Viejo	117 010 2LE
Ouro 24kt • Gold 24kt • Oro 24kt	117 010 2OR

200 150 1NO

Opção: Bica com 175mm

Option: Spout with 175mm

Opción: Caño con 175mm

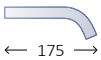

Cromado • Chrome	117 010 0CR
Night Sky	117 010 0NS
Latão Envelhecido • Old Brass • Latón Viejo	117 010 0LE
Ouro 24kt • Gold 24kt • Oro 24kt	117 010 0OR

200 150 1NO





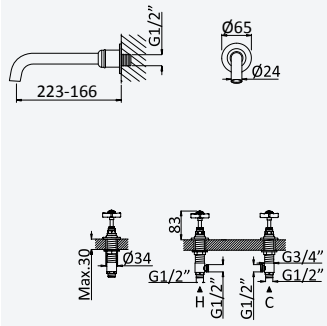

Misturadora de 2 furos, montagem à bancada, bica à parede de lavatório com 235mm

2 hole deck-mounted mixer, with wall basin spout with 235mm

Mezclador bimando de repisa de 2 orificios de lavabo mural, con caño 235mm

Cromado • Chrome	117 220 3CR
Night Sky	117 220 3NS
Latão Envelhecido • Old Brass • Latón Viejo	117 220 3LE
Ouro 24kt • Gold 24kt • Oro 24kt	117 220 3OR

Opção: Bica com 175mm

Option: Spout with 175mm

Opción: Caño con 175mm

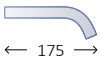

Cromado • Chrome	117 000 0CR
Night Sky	117 000 0NS
Latão Envelhecido • Old Brass • Latón Viejo	117 000 0LE
Ouro 24kt • Gold 24kt • Oro 24kt	117 000 0OR



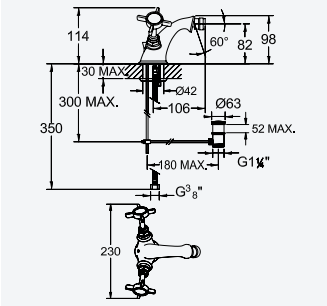

Monobloco de bidé, com válvula automática

Bidet mixer, with pop-up waste set

Monoblock de bidé, con vaciador automático

Cromado • Chrome	117 022 0CR
Night Sky	117 022 0NS
Latão Envelhecido • Old Brass • Latón Viejo	117 022 0LE
Ouro 24kt • Gold 24kt • Oro 24kt	117 022 0OR



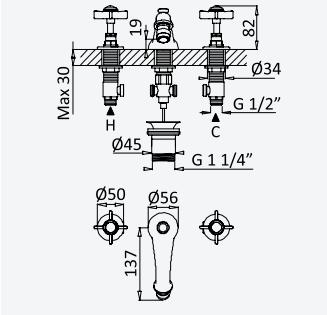

Misturadora de bidé 3 furos, montagem à bancada, com válvula automática

Deck-mounted, 3 hole bidet mixer, with pop-up waste set

Batería de bidé, con vaciador automático

Cromado • Chrome	117 062 0CR
Night Sky	117 062 0NS
Latão Envelhecido • Old Brass • Latón Viejo	117 062 0LE
Ouro 24kt • Gold 24kt • Oro 24kt	117 062 0OR

BRUMA



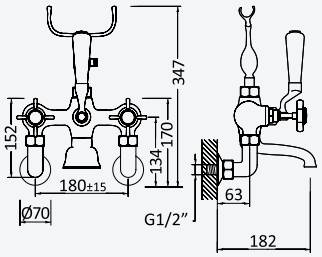

Misturadora de banheira Imperial

Imperial bath/shower mixer

Batería para baño y ducha Imperial

Cromado • Chrome	117 030 0CR
Night Sky	117 030 0NS
Latão Envelhecido • Old Brass • Latón Viejo	117 030 0LE
Ouro 24kt • Gold 24kt • Oro 24kt	117 030 0OR

IM



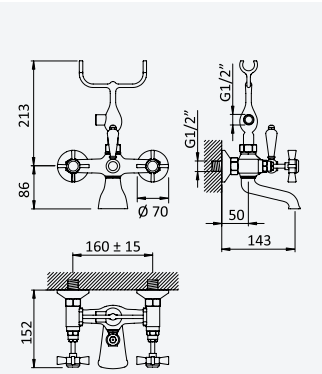

Misturadora de banheira 1953

Bath/shower mixer 1953

Batería para baño y ducha 1953

Cromado • Chrome	117 033 0CR
Night Sky	117 033 0NS
Latão Envelhecido • Old Brass • Latón Viejo	117 033 0LE
Ouro 24kt • Gold 24kt • Oro 24kt	117 033 0OR



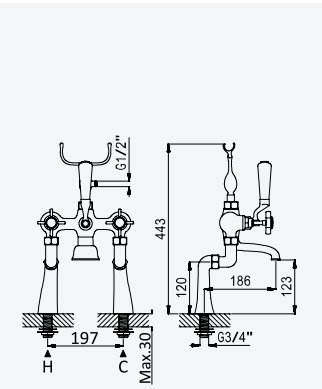

Misturadora de banheira Imperial, montagem em bancada - 120 mm

Imperial Rim mounted 2 hole Bath/shower mixer - 120 mm

Mezclador bimando de encimera Imperial - 120 mm

Cromado • Chrome	117 720 0CR
Night Sky	117 720 0NS
Latão Envelhecido • Old Brass • Latón Viejo	117 720 0LE
Ouro 24kt • Gold 24kt • Oro 24kt	117 720 0OR



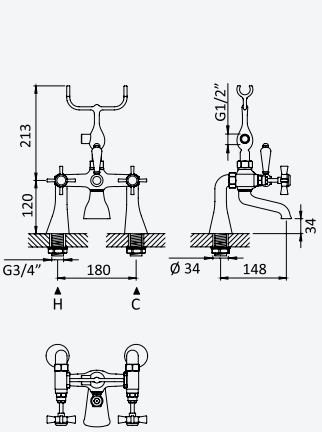

Misturadora de banheira 1953, montagem em bancada - 120 mm

1953 Rim mounted 2 hole Bath/shower mixer - 120 mm

Mezclador bimando de encimera 1953 - 120 mm

Cromado • Chrome	117 723 0CR
Night Sky	117 723 0NS
Latão Envelhecido • Old Brass • Latón Viejo	117 723 0LE
Ouro 24kt • Gold 24kt • Oro 24kt	117 723 0OR



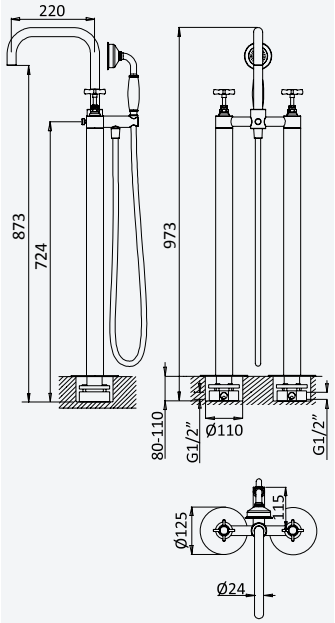

Misturadora de banheira e duche, montagem ao chão

Bath/shower mixer, floor-mounted

Batería para baño y ducha con toma a suelo

Cromado • Chrome	117 080 0CR
Night Sky	117 080 0NS
Latão Envelhecido • Old Brass • Latón Viejo	117 080 0LE
Ouro 24kt • Gold 24kt • Oro 24kt	117 080 00R

INT 340 1NO

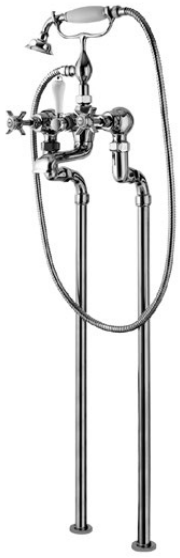

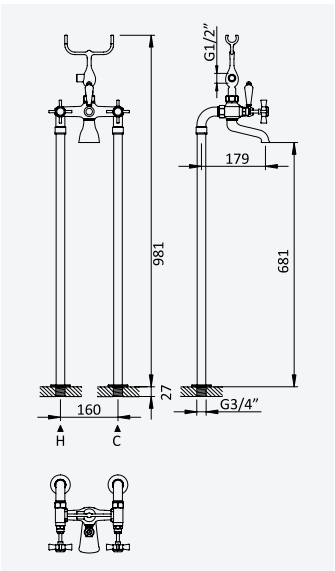

Misturadora de banheira e duche Imperial, montagem ao chão

Imperial Bath/shower mixer, floor-mounted

Batería para baño y ducha Imperial, con toma a suelo

Cromado • Chrome	117 070 0CR
Night Sky	117 070 0NS
Latão Envelhecido • Old Brass • Latón Viejo	117 070 0LE
Ouro 24kt • Gold 24kt • Oro 24kt	117 070 00R

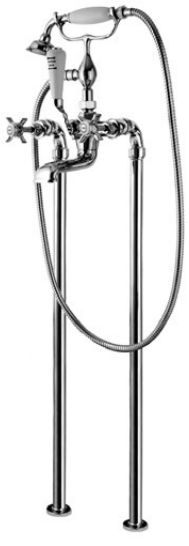

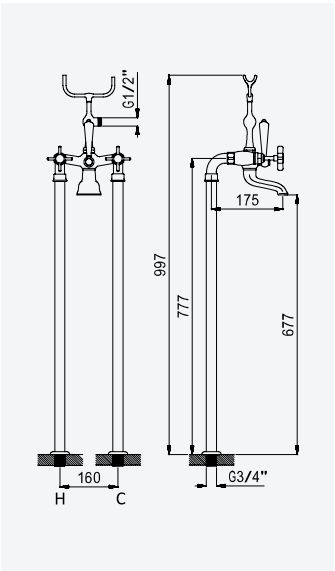

Misturadora de banheira e duche 1953, montagem ao chão

1953 Bath/shower mixer, floor-mounted

Batería para baño y ducha 1953, con toma a suelo

Cromado • Chrome	117 073 0CR
Night Sky	117 073 0NS
Latão Envelhecido • Old Brass • Latón Viejo	117 073 0LE
Ouro 24kt • Gold 24kt • Oro 24kt	117 073 00R

BRUMA

IM



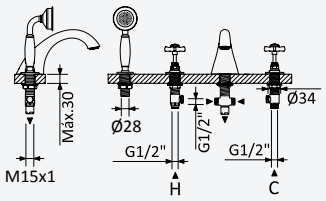

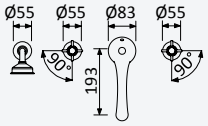

Misturadora de 4 furos de banheira, montagem à bancada

Deck-mounted 4-hole bath/shower mixer

Batería para baño y ducha de repisa

Cromado • Chrome	117 200 1CR
Night Sky	117 200 1NS
Latão Envelhecido • Old Brass • Latón Viejo	117 200 1LE
Ouro 24kt • Gold 24kt • Oro 24kt	117 200 1OR

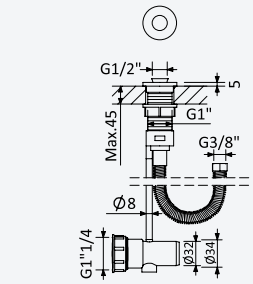

Sistema de escoamento com descarga, bicha Lux cinzenta e terminais à cor - Elo

Integrated outlet for splash water, grey Lux shower hose with colored fittings - Elo

Sumidero y conexión al desagüe, flexo Lux gris con accesorios de color - Elo

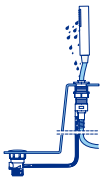

Cromado • Chrome	161 003 0CR
Night Sky	161 003 0NS
Latão Envelhecido • Old Brass • Latón Viejo	161 003 0LE
Ouro 24kt • Gold 24kt • Oro 24kt	161 003 0OR



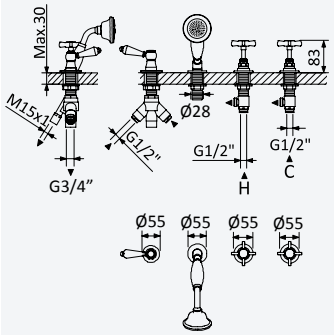

Misturadora de duche montagem à bancada, chuveiro de mão - 2 saídas

Deck mounted shower mixer, with handshower - 2 outlets

Batería para ducha de repisa con set de ducha de mano - 2 salidas

Cromado • Chrome	117 180 1CR
Night Sky	117 180 1NS
Latão Envelhecido • Old Brass • Latón Viejo	117 180 1LE
Ouro 24kt • Gold 24kt • Oro 24kt	117 180 1OR

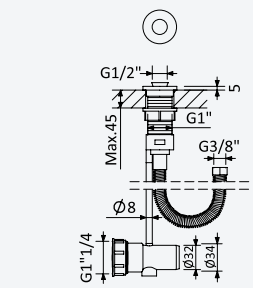

Sistema de escoamento com descarga, bicha Lux cinzenta e terminais à cor - Elo

Integrated outlet for splash water, grey Lux shower hose with colored fittings - Elo

Sumidero y conexión al desagüe, flexo Lux gris con accesorios de color - Elo



Cromado • Chrome	161 003 0CR
Night Sky	161 003 0NS
Latão Envelhecido • Old Brass • Latón Viejo	161 003 0LE
Ouro 24kt • Gold 24kt • Oro 24kt	161 003 0OR



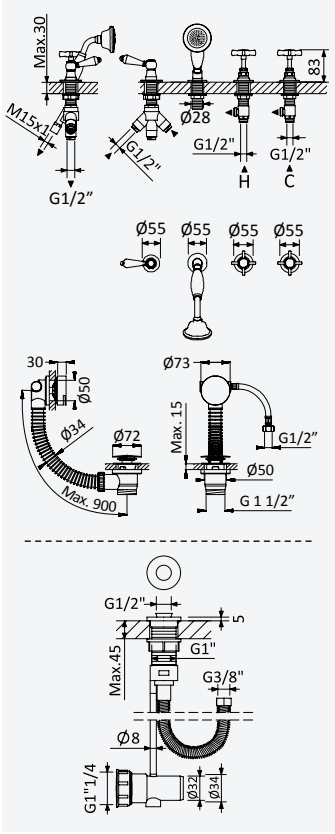

Sistema de banheira, montagem à bancada, com chuveiro mão Elite e válvula com bica de enchimento para banheira

Deck-mounted bath-shower set, with Elite handshower and bath filler with waste and overflow

Sistema para baño y ducha de repisa, con ducha de mano Elite y sistema de llenado y vaciado para bañeras

Cromado • Chrome	117 521 1CR
Night Sky	117 521 1NS
Latão Envelhecido • Old Brass • Latón Viejo	117 521 1LE
Ouro 24kt • Gold 24kt • Oro 24kt	117 521 1OR



Sistema de escoamento com descarga, bicha Lux cinzenta e terminais à cor - Elo

Integrated outlet for splash water, grey Lux shower hose with colored fittings - Elo

Sumidero y conexión al desagüe, flexo Lux gris con accesorios de color - Elo

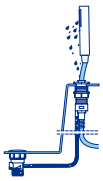

Cromado • Chrome	161 003 0CR
Night Sky	161 003 0NS
Latão Envelhecido • Old Brass • Latón Viejo	161 003 0LE
Ouro 24kt • Gold 24kt • Oro 24kt	161 003 0OR



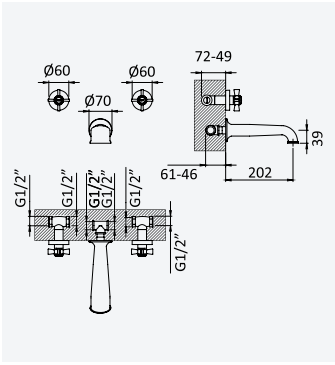

Misturadora de banheira à parede, 3 furos

3 hole bath filler mixer

Batería de baño mural

Cromado • Chrome	117 740 0CR
Night Sky	117 740 0NS
Latão Envelhecido • Old Brass • Latón Viejo	117 740 0LE
Ouro 24kt • Gold 24kt • Oro 24kt	117 740 0OR

INT 150 3NO



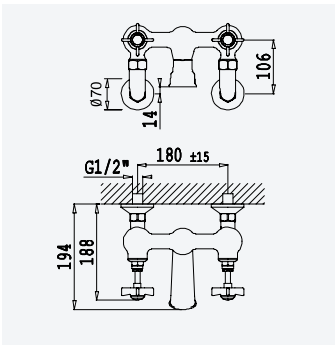

Misturadora de banheira à parede, Imperial

Imperial wall mounted bath filler mixer

Batería de baño mural, Imperial

Cromado • Chrome	117 750 0CR
Night Sky	117 750 0NS
Latão Envelhecido • Old Brass • Latón Viejo	117 750 0LE
Ouro 24kt • Gold 24kt • Oro 24kt	117 750 0OR



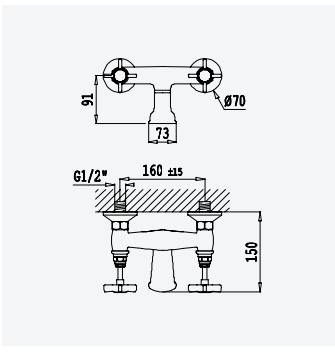

Misturadora de banheira à parede, 1953

1953 wall mounted bath filler mixer

Batería de baño mural, 1953

Cromado • Chrome	117 753 0CR
Night Sky	117 753 0NS
Latão Envelhecido • Old Brass • Latón Viejo	117 753 0LE
Ouro 24kt • Gold 24kt • Oro 24kt	117 753 0OR

BRUMA



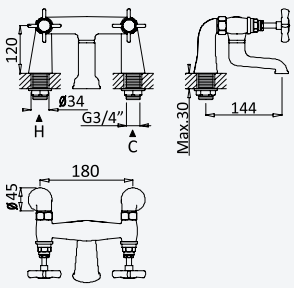

Misturadora de banheira, montagem em bancada - 120 mm

Rim mounted 2 hole bath filler mixer - 120 mm

Mezclador bimando de encimera - 120 mm

Cromado • Chrome	117 780 0CR
Night Sky	117 780 0NS
Latão Envelhecido • Old Brass • Latón Viejo	117 780 0LE
Ouro 24kt • Gold 24kt • Oro 24kt	117 780 00R

IM



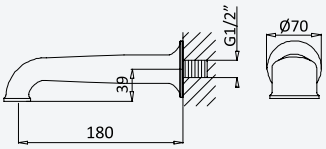

Bica de banheira, montagem à parede - Elite

Bath wall spout - Elite

Caño de bañera mural - Elite

Cromado • Chrome	145 640 9CR
Night Sky	145 640 9NS
Latão Envelhecido • Old Brass • Latón Viejo	145 640 9LE
Ouro 24kt • Gold 24kt • Oro 24kt	145 640 90R





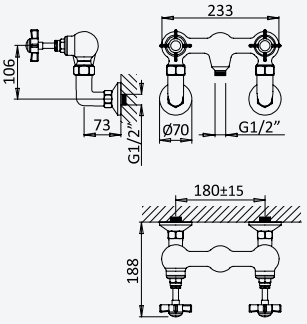

Misturadora de duche Imperial

Imperial Shower mixer

Batería de ducha Imperial

Cromado • Chrome	117 040 0CR
Night Sky	117 040 0NS
Latão Envelhecido • Old Brass • Latón Viejo	117 040 0LE
Ouro 24kt • Gold 24kt • Oro 24kt	117 040 00R



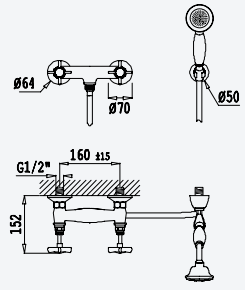

Misturadora de duche 1953

1953 Shower mixer

Batería de ducha 1953

Cromado • Chrome	117 043 0CR
Night Sky	117 043 0NS
Latão Envelhecido • Old Brass • Latón Viejo	117 043 0LE
Ouro 24kt • Gold 24kt • Oro 24kt	117 043 00R



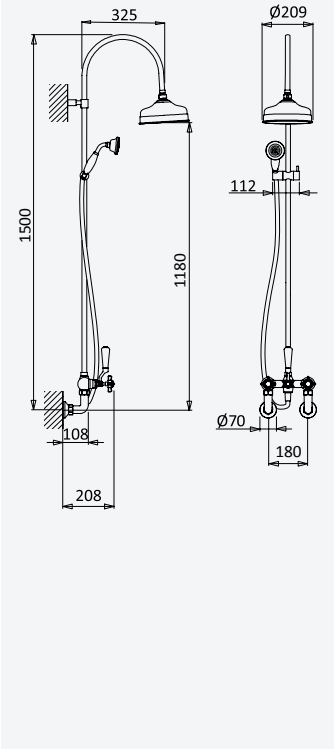

Sistema de duche com braço fixo, chuveiro de Ø200mm em latão e rampa de duche, Imperial

Shower system for wall mounting with fixed brass head shower Ø200mm and shower rail, Imperial

Sistema de ducha con brazo para ducha de Ø200mm en latón, fija en altura y barra de ducha, Imperial

Cromado • Chrome	117 275 1CR
Night Sky	117 275 1NS
Latão Envelhecido • Old Brass • Latón Viejo	117 275 1LE
Ouro 24kt • Gold 24kt • Oro 24kt	117 275 1OR



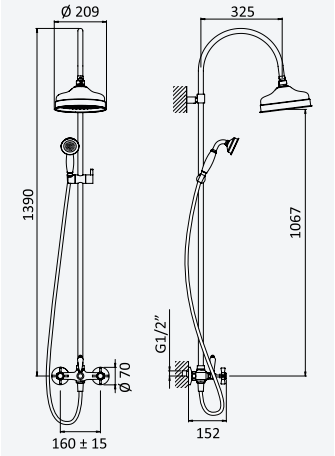

Sistema de duche com braço fixo, chuveiro de Ø200mm em latão e rampa de duche, 1953

Shower system for wall mounting with fixed brass head shower Ø200mm and shower rail, 1953

Sistema de ducha con brazo para ducha de Ø200mm en latón, fija en altura y barra de ducha, 1953

Cromado • Chrome	117 275 3CR
Night Sky	117 275 3NS
Latão Envelhecido • Old Brass • Latón Viejo	117 275 3LE
Ouro 24kt • Gold 24kt • Oro 24kt	117 275 3OR

BRUMA

IM



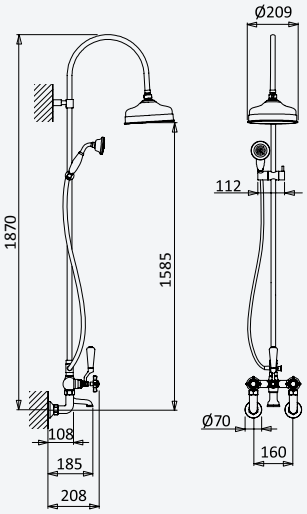

Sistema de banheira com braço fixo, chuveiro de Ø200mm em latão e rampa de duche, Imperial

Bath-shower system for wall mounting with fixed brass head shower Ø200mm and shower rail, Imperial

Sistema de baño-ducha con brazo para ducha de Ø200mm en latón, fija en altura y barra de ducha, Imperial

Cromado • Chrome	117 265 1CR
Night Sky	117 265 1NS
Latão Envelhecido • Old Brass • Latón Viejo	117 265 1LE
Ouro 24kt • Gold 24kt • Oro 24kt	117 265 1OR



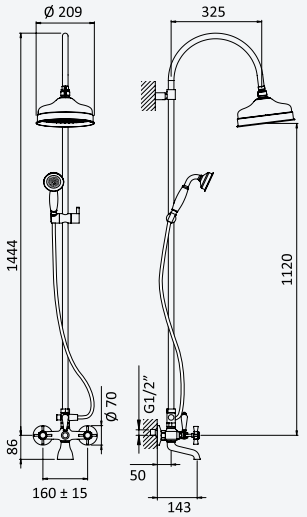

Sistema de banheira com braço fixo, chuveiro de Ø200mm em latão e rampa de duche, 1953

Bath-shower system for wall mounting with fixed brass head shower Ø200mm and shower rail, 1953

Sistema de baño-ducha con brazo para ducha de Ø200mm en latón, fija en altura y barra de ducha, 1953

Cromado • Chrome	117 265 3CR
Night Sky	117 265 3NS
Latão Envelhecido • Old Brass • Latón Viejo	117 265 3LE
Ouro 24kt • Gold 24kt • Oro 24kt	117 265 3OR



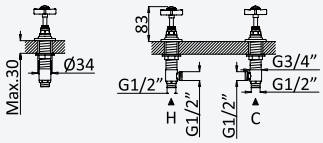

Misturadora de 2 furos, montagem à bancada, com 1 saída

2 hole deck-mounted mixer, with 1 outlet

Mezclador bimando de repisa de 2 orificios, con 1 salida

Cromado • Chrome	117 960 1CR
Night Sky	117 960 1NS
Latão Envelhecido • Old Brass • Latón Viejo	117 960 1LE
Ouro 24kt • Gold 24kt • Oro 24kt	117 960 10R



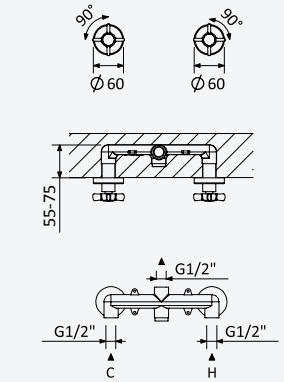

Misturadora embutida de 2 furos, com 1 saída

2 hole concealed mixer, with 1 outlet

Mezclador bimando empotrable de 2 orificios, con 1 salida

Cromado • Chrome	117 120 0CR
Night Sky	117 120 0NS
Latão Envelhecido • Old Brass • Latón Viejo	117 120 0LE
Ouro 24kt • Gold 24kt • Oro 24kt	117 120 00R

200 150 2NO



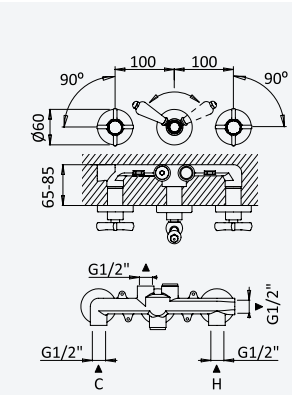

Misturadora embutida de 3 furos, com 2 saídas

3 hole concealed mixer, with 2 outlets

Mezclador bimando empotrable de 3 orificios, con 2 salidas

Cromado • Chrome	117 310 3CR
Night Sky	117 310 3NS
Latão Envelhecido • Old Brass • Latón Viejo	117 310 3LE
Ouro 24kt • Gold 24kt • Oro 24kt	117 310 30R

200 250 5NO

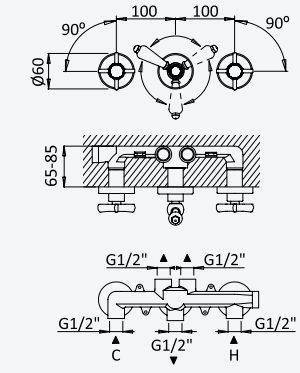

Misturadora embutida de 3 furos, com 3 saídas

3 hole concealed mixer, with 3 outlets

Mezclador bimando empotrable de 3 orificios, con 3 salidas

Cromado • Chrome	117 310 4CR
Night Sky	117 310 4NS
Latão Envelhecido • Old Brass • Latón Viejo	117 310 4LE
Ouro 24kt • Gold 24kt • Oro 24kt	117 310 40R

200 250 6NO

BRUMA

IM



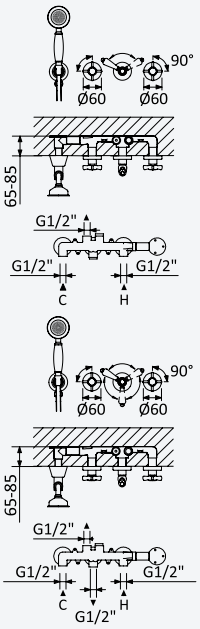

Misturadora embutida de 3 furos, 2 saídas, com chuveiro de mão Elite

3 hole concealed 2 outlets mixer, with Elite handshower

Mezclador empotrable de 2 salidas, con ducha de mano Elite

Cromado • Chrome	117 310 1CR
Night Sky	117 310 1NS
Latão Envelhecido • Old Brass • Latón Viejo	117 310 1LE
Ouro 24kt • Gold 24kt • Oro 24kt	117 310 1OR

200 250 7NO

Misturadora embutida de 3 saídas, com chuveiro de mão Elite

Concealed 3 outlets mixer, with Elite handshower

Mezclador bimando empotrable 3 orificios, 3 salidas, con ducha de mano Elite

Cromado • Chrome	117 310 2CR
Night Sky	117 310 2NS
Latão Envelhecido • Old Brass • Latón Viejo	117 310 2LE
Ouro 24kt • Gold 24kt • Oro 24kt	117 310 2OR

200 250 8NO



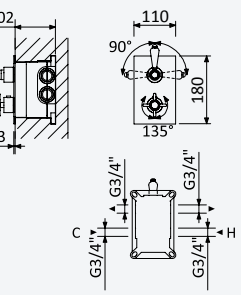

Misturadora termostática embutida, com 2 saídas - Elite

Concealed thermostatic mixer, with 2 outlets - Elite

Mezclador termostático empotrable, con 2 salidas - Elite

Cromado • Chrome	180 170 1CR
Night Sky	180 170 1NS
Latão Envelhecido • Old Brass • Latón Viejo	180 170 1LE
Ouro 24kt • Gold 24kt • Oro 24kt	180 170 1OR

INT 600 2NO

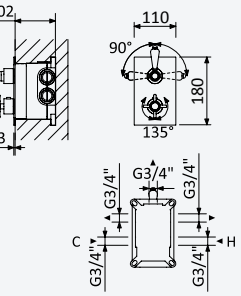

Misturadora termostática embutida, com 3 saídas - Elite

Concealed thermostatic mixer with 3 outlets - Elite

Termostato empotrable con 3 salidas - Elite

Cromado • Chrome	180 140 1CR
Night Sky	180 140 1NS
Latão Envelhecido • Old Brass • Latón Viejo	180 140 1LE
Ouro 24kt • Gold 24kt • Oro 24kt	180 140 1OR

INT 600 3NO

38° VERNET



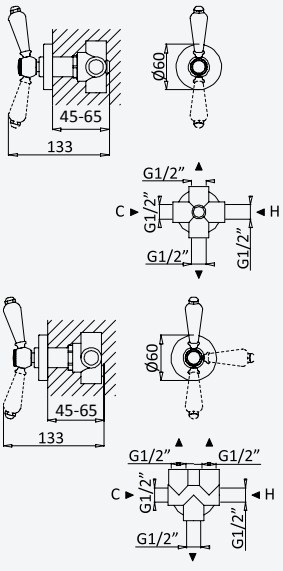

Inversor com 2 saídas

Diverter with 2 outlets

Inversor con 2 salidas

Cromado • Chrome	117 150 0CR
Night Sky	117 150 0NS
Latão Envelhecido • Old Brass • Latón Viejo	117 150 0LE
Ouro 24kt • Gold 24kt • Oro 24kt	117 150 0OR

INT 400 4NO

Inversor com 3 saídas

Diverter with 3 outlets

Inversor con 3 salidas

Cromado • Chrome	117 160 0CR
Night Sky	117 160 0NS
Latão Envelhecido • Old Brass • Latón Viejo	117 160 0LE
Ouro 24kt • Gold 24kt • Oro 24kt	117 160 0OR

INT 400 5NO



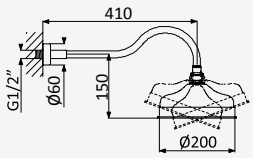



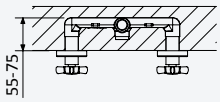



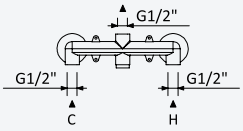

Sistema embutido de duche, chuveiro de parede Ø200 mm, em latão

Concealed shower set, with brass shower head Ø200 mm

Sistema de ducha empotrado, con alcachofa de ducha Ø200 mm, en latón

Cromado • Chrome	117 760 0CR
Night Sky	117 760 0NS
Latão Envelhecido • Old Brass • Latón Viejo	117 760 0LE
Ouro 24kt • Gold 24kt • Oro 24kt	117 760 0OR

200 150 2NO



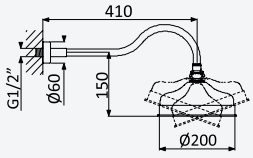



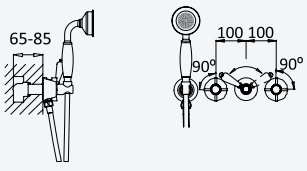

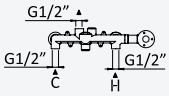

Sistema embutido de duche com chuveiro de parede Ø200 mm e kit de chuveiro mão Elite

Concealed shower set with shower head Ø200 mm and Elite handshower set

Sistema de ducha empotrado con alcachofa de ducha Ø200 mm y set de ducha de mano Elite

Cromado • Chrome	117 360 0CR
Night Sky	117 360 0NS
Latão Envelhecido • Old Brass • Latón Viejo	117 360 0LE
Ouro 24kt • Gold 24kt • Oro 24kt	117 360 0OR

200 250 7NO

BRUMA

IM



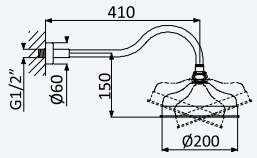

Sistema embutido de duche, com chuveiro de parede Ø200 mm e kit de chuveiro mão Elite separado

Concealed shower set with shower head Ø200 mm and separate Elite handshower set

Sistema de ducha empotrado, con alcachofa de ducha Ø200 mm y set de ducha de mano Elite separado

Cromado • Chrome	117 360 1CR
Night Sky	117 360 1NS
Latão Envelhecido • Old Brass • Latón Viejo	117 360 1LE
Ouro 24kt • Gold 24kt • Oro 24kt	117 360 1OR

200 250 5NO





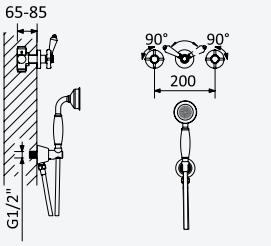



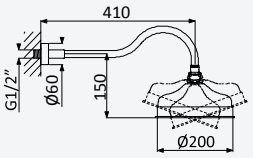

Sistema embutido de duche termostático, com chuveiro de parede Ø200 mm e kit de chuveiro mão Elite

Thermostatic concealed shower set, with shower head Ø200 mm and Elite handshower set

Sistema de ducha termostático empotrado, con ducha mural Ø200 mm y set de ducha de mano Elite

Cromado • Chrome	117 360 2CR
Night Sky	117 360 2NS
Latão Envelhecido • Old Brass • Latón Viejo	117 360 2LE
Ouro 24kt • Gold 24kt • Oro 24kt	117 360 2OR

INT 600 2NO



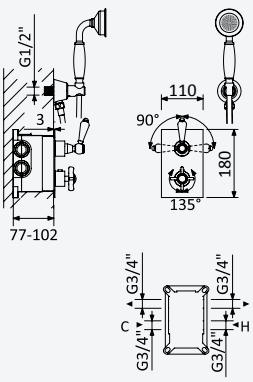

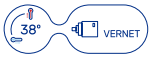



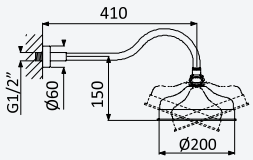

Sistema embutido de banheira, com chuveiro de parede Ø200 mm, kit de chuveiro mão e bica de banheira

Concealed bath/shower set, with shower head Ø200 mm, handshower set and wall spout

Sistema para baño y ducha empotrado, con alcachofa de ducha Ø200 mm, set de ducha de mano y caño mural

Cromado • Chrome	117 240 1CR
Night Sky	117 240 1NS
Latão Envelhecido • Old Brass • Latón Viejo	117 240 1LE
Ouro 24kt • Gold 24kt • Oro 24kt	117 240 1OR

200 250 8NO



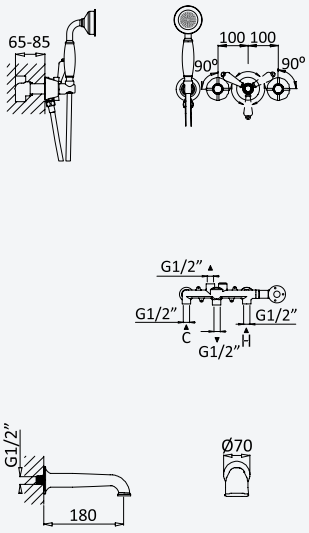



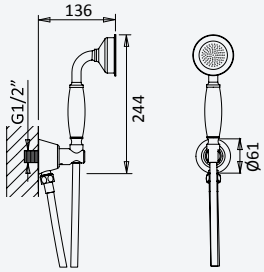

Conjunto de duche fixo com curva de saída, bicha metal 160cm e chuveiro de mão Elite

Fixed shower set with outlet elbow, metal hose 160cm and Elite hand-shower

Conjunto de ducha fija con codo de salida, flexo metal 160cm y ducha de mano Elite

Cromado • Chrome	180 590 0CR
Night Sky	180 590 0NS
Latão Envelhecido • Old Brass • Latón Viejo	180 590 0LE
Ouro 24kt • Gold 24kt • Oro 24kt	180 590 0OR



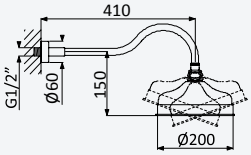

Chuveiro fixo de parede Ø200 mm em latão, com rótula e braço 400 mm

Brass shower head Ø200 mm, with shower arm 400 mm

Alcachofa de ducha Ø200 mm en latón, con brazo mural 400 mm

Cromado • Chrome	145 522 4CR
Night Sky	145 522 4NS
Latão Envelhecido • Old Brass • Latón Viejo	145 522 4LE
Ouro 24kt • Gold 24kt • Oro 24kt	145 522 4OR

BRUMA



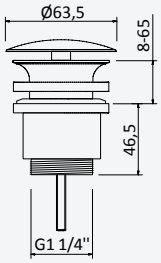

Válvula Clic-clac 1 1/4" com e sem respiro

Push-open waste set 1 1/4" with or without overflow

Válvula de desagüe clic-clac 1 1/4" con o sin rebosadero

Cromado • Chrome	150 590 2CR
Night Sky	150 590 2NS
Latão Envelhecido • Old Brass • Latón Viejo	150 590 2LE
Ouro 24kt • Gold 24kt • Oro 24kt	150 590 2OR

IM

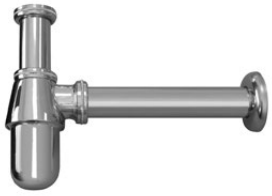

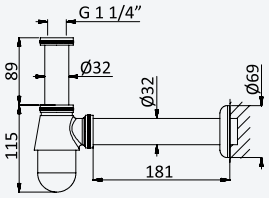

Sifão de 1 1/4"

Bottle trap, 1 1/4"

Sifón de lavabo 1 1/4"

Cromado • Chrome	137 000 9CR
Night Sky	137 000 9NS
Latão Envelhecido • Old Brass • Latón Viejo	137 000 9LE
Ouro 24kt • Gold 24kt • Oro 24kt	137 000 9OR



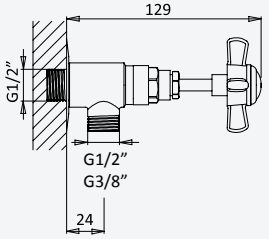

Torneira de esquadria 3/8"

3/8" angle tap with connection

Llave de corte 3/8"

Cromado • Chrome	117 280 0CR
Night Sky	117 280 0NS
Latão Envelhecido • Old Brass • Latón Viejo	117 280 0LE
Ouro 24kt • Gold 24kt • Oro 24kt	117 280 0OR

Torneira de esquadria 1/2"

1/2" angle tap with connection

Llave de corte 1/2"

Cromado • Chrome	117 200 0CR
Night Sky	117 200 0NS
Latão Envelhecido • Old Brass • Latón Viejo	117 200 0LE
Ouro 24kt • Gold 24kt • Oro 24kt	117 200 0OR



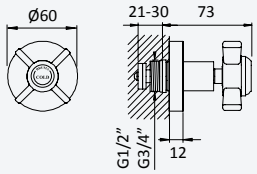

Torneira de passagem 1/2"

Stop Valve 1/2"

Llave de paso 1/2"

Cromado • Chrome	117 590 0CR
Night Sky	117 590 0NS
Latão Envelhecido • Old Brass • Latón Viejo	117 590 0LE
Ouro 24kt • Gold 24kt • Oro 24kt	117 590 0OR

Torneira de passagem 3/4"

Stop Valve 3/4"

Llave de paso 3/4"

Cromado • Chrome	117 590 1CR
Night Sky	117 590 1NS
Latão Envelhecido • Old Brass • Latón Viejo	117 590 1LE
Ouro 24kt • Gold 24kt • Oro 24kt	117 590 1OR



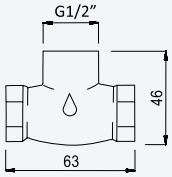

Caixa de passagem, para passador - 1/2"

Concealed body for stop valve - 1/2"

Elemento empotrado para llave de paso - 1/2"

156 745 0NO

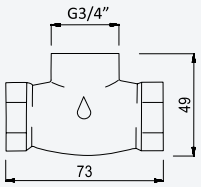

Caixa de passagem, para passador - 3/4"

Concealed body for stop valve - 3/4"

Elemento empotrado para llave de paso - 3/4"

156 745 1NO

INTEMPORAL

Clássico





CL

BRUMA

CL



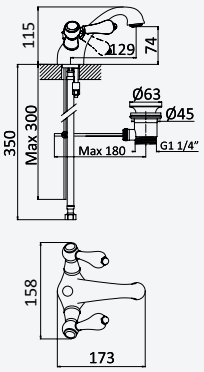

Monobloco de lavatório, com válvula automática

Basin mixer, with pop-up waste set

Monoblock de lavabo, con vaciador automático

Cromado • Chrome	118 013 0CR
Night Sky	118 013 0NS
Latão Envelhecido • Old Brass • Latón Viejo	118 013 0LE
Ouro 24kt • Gold 24kt • Oro 24kt	118 013 00R



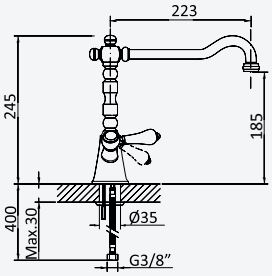

Monobloco de lavatório, bica giratória

Basin mixer, swivel spout

Monoblock de lavabo, caño giratorio

Cromado • Chrome	118 000 0CR
Night Sky	118 000 0NS
Latão Envelhecido • Old Brass • Latón Viejo	118 000 0LE
Ouro 24kt • Gold 24kt • Oro 24kt	118 000 00R

Opção: Com válvula clic-clac 1 1/4" - Elo

Option: With push-open waste set 1 1/4" - Elo

Opción: Con desagüe clic-clac 1 1/4" - Elo

Cromado • Chrome	118 000 1CR
Night Sky	118 000 1NS
Latão Envelhecido • Old Brass • Latón Viejo	118 000 1LE
Ouro 24kt • Gold 24kt • Oro 24kt	118 000 10R



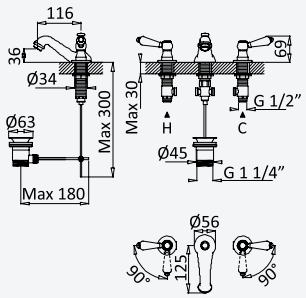

Misturadora de lavatório 3 furos, montagem à bancada, com válvula automática

Deck-mounted, 3 hole basin mixer, with pop-up waste set

Batería de lavabo, con vaciador automático

Cromado • Chrome	118 252 0CR
Night Sky	118 252 0NS
Latão Envelhecido • Old Brass • Latón Viejo	118 252 0LE
Ouro 24kt • Gold 24kt • Oro 24kt	118 252 00R



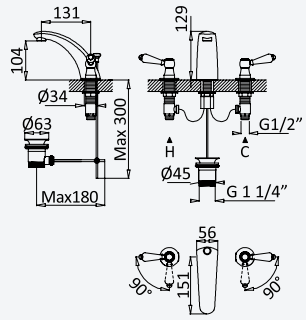

Misturadora de lavatório 3 furos, montagem à bancada, com válvula automática

Deck-mounted, 3 hole basin mixer, with pop-up waste set

Batería de lavabo, con vaciador automático

Cromado • Chrome	118 332 0CR
Night Sky	118 332 0NS
Latão Envelhecido • Old Brass • Latón Viejo	118 332 0LE
Ouro 24kt • Gold 24kt • Oro 24kt	118 332 00R



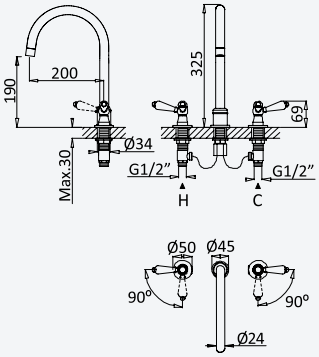

A

Misturadora de lavatório 3 furos, montagem à bancada

Deck-mounted, 3 hole basin mixer

Batería de lavabo

Cromado • Chrome	118 240 0CR
Night Sky	118 240 0NS
Latão Envelhecido • Old Brass • Latón Viejo	118 240 0LE
Ouro 24kt • Gold 24kt • Oro 24kt	118 240 0OR

Opção: Com válvula clic-clac 1 1/4" - Elo

Option: With push-open waste set 1 1/4" - Elo

Opción: Con desagüe clic-clac 1 1/4" - Elo

Cromado • Chrome	118 241 0CR
Night Sky	118 241 0NS
Latão Envelhecido • Old Brass • Latón Viejo	118 241 0LE
Ouro 24kt • Gold 24kt • Oro 24kt	118 241 0OR

CL



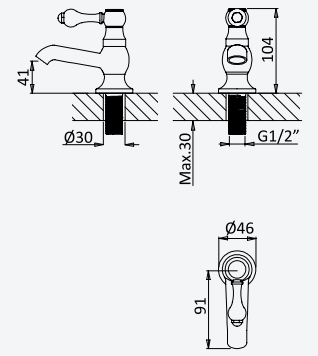

Torneira de lavatório - Fria

Basin pilar tap - Cold

Grifo de una agua - Fría

Cromado • Chrome	118 380 0CR
Night Sky	118 380 0NS
Latão Envelhecido • Old Brass • Latón Viejo	118 380 0LE
Ouro 24kt • Gold 24kt • Oro 24kt	118 380 0OR

Torneira de lavatório - Quente

Basin pilar tap - Hot

Grifo de una agua - Caliente

Cromado • Chrome	118 370 0CR
Night Sky	118 370 0NS
Latão Envelhecido • Old Brass • Latón Viejo	118 370 0LE
Ouro 24kt • Gold 24kt • Oro 24kt	118 370 0OR

Torneiras de lavatório fria/quente - (1 par)

Basin pilar taps - Hot and Cold (1 pair)

Grifos de una agua para lavabo - caliente/fría (1 par)

Cromado • Chrome	118 360 0CR
Night Sky	118 360 0NS
Latão Envelhecido • Old Brass • Latón Viejo	118 360 0LE
Ouro 24kt • Gold 24kt • Oro 24kt	118 360 0OR



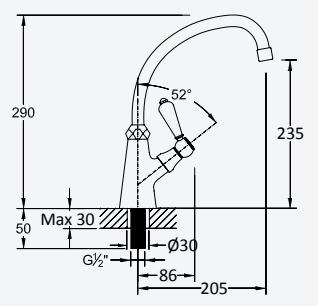

Torneira de lavatório, bica giratória

Basin pilar tap, swivel spout

Grifo de una agua, caño giratorio

Cromado • Chrome	118 390 0CR
Night Sky	118 390 0NS
Latão Envelhecido • Old Brass • Latón Viejo	118 390 0LE
Ouro 24kt • Gold 24kt • Oro 24kt	118 390 0OR

Opção: Com válvula clic-clac 1 1/4" - Elo

Option: With push-open waste set 1 1/4" - Elo

Opción: Con desagüe clic-clac 1 1/4" - Elo

Cromado • Chrome	118 391 0CR
Night Sky	118 391 0NS
Latão Envelhecido • Old Brass • Latón Viejo	118 391 0LE
Ouro 24kt • Gold 24kt • Oro 24kt	118 391 0OR

BRUMA

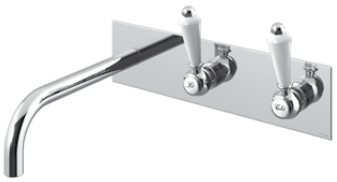

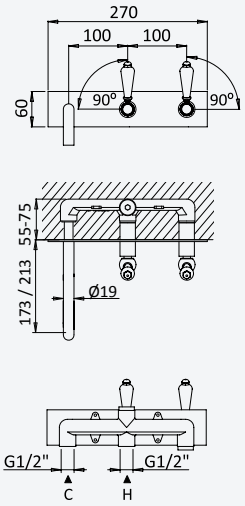

Misturadora de lavatório à parede com espelho. Bica com 210mm

Wall basin mixer with wall escutcheon. Spout with 210mm

Batería de lavabo mural con rosetón. Caño con 210mm

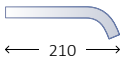

Cromado • Chrome	118 010 4CR
Night Sky	118 010 4NS
Latão Envelhecido • Old Brass • Latón Viejo	118 010 4LE
Ouro 24kt • Gold 24kt • Oro 24kt	118 010 4OR

200 151 1NO

Opção: Bica com 170mm

Option: Spout with 170mm

Opción: Caño con 170mm



Cromado • Chrome	118 010 5CR
Night Sky	118 010 5NS
Latão Envelhecido • Old Brass • Latón Viejo	118 010 5LE
Ouro 24kt • Gold 24kt • Oro 24kt	118 010 5OR

200 151 1NO



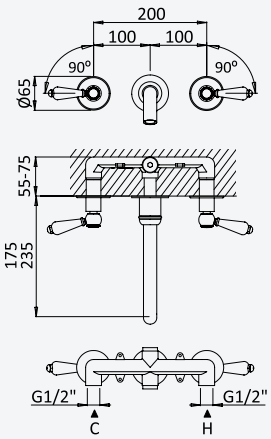

Misturadora de lavatório à parede, 3 furos. Bica com 235mm

3 hole, wall basin mixer. Spout with 235mm

Mezclador bimando empotrable de 3 orificios, para lavabo. Caño con 235mm

Cromado • Chrome	118 010 2CR
Night Sky	118 010 2NS
Latão Envelhecido • Old Brass • Latón Viejo	118 010 2LE
Ouro 24kt • Gold 24kt • Oro 24kt	118 010 2OR

200 150 1NO

Opção: Bica com 175mm

Option: Spout with 175mm

Opción: Caño con 175mm



Cromado • Chrome	118 010 0CR
Night Sky	118 010 0NS
Latão Envelhecido • Old Brass • Latón Viejo	118 010 0LE
Ouro 24kt • Gold 24kt • Oro 24kt	118 010 0OR

200 150 1NO





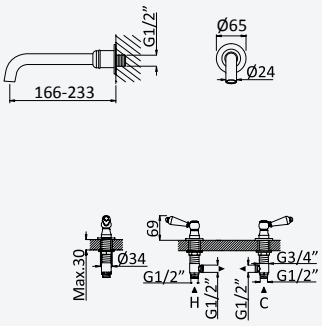

Misturadora de 2 furos, montagem à bancada, bica à parede de lavatório com 235mm

2 hole deck-mounted mixer, with wall basin spout with 235mm

Mezclador bimando de repisa de 2 orificios de lavabo mural, con caño 235mm

Cromado • Chrome	118 220 3CR
Night Sky	118 220 3NS
Latão Envelhecido • Old Brass • Latón Viejo	118 220 3LE
Ouro 24kt • Gold 24kt • Oro 24kt	118 220 3OR

Opção: Bica com 175mm

Option: Spout with 175mm

Opción: Caño con 175mm



Cromado • Chrome	118 000 2CR
Night Sky	118 000 2NS
Latão Envelhecido • Old Brass • Latón Viejo	118 000 2LE
Ouro 24kt • Gold 24kt • Oro 24kt	118 000 2OR

CL



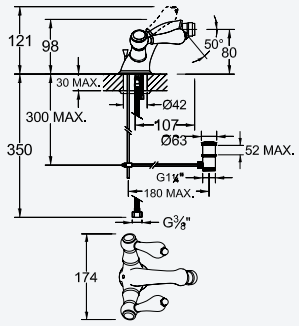

Monobloco de bidé, com válvula automática

Bidet mixer, with pop-up waste set

Monoblock de bidé, con vaciador automático

Cromado • Chrome	118 022 0CR
Night Sky	118 022 0NS
Latão Envelhecido • Old Brass • Latón Viejo	118 022 0LE
Ouro 24kt • Gold 24kt • Oro 24kt	118 022 0OR



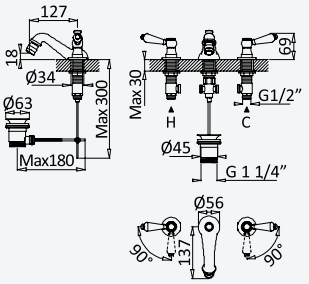

Misturadora de bidé 3 furos, montagem à bancada, com válvula automática

Deck-mounted, 3 hole bidet mixer, with pop-up waste set

Batería de bidé, con vaciador automático

Cromado • Chrome	118 062 0CR
Night Sky	118 062 0NS
Latão Envelhecido • Old Brass • Latón Viejo	118 062 0LE
Ouro 24kt • Gold 24kt • Oro 24kt	118 062 0OR



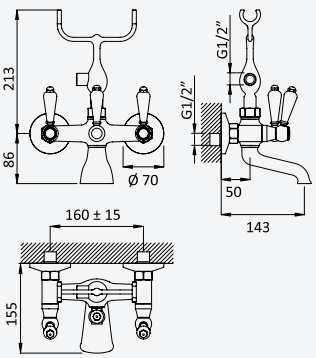

Misturadora de banheira

Bath/shower mixer

Batería para baño y ducha

Cromado • Chrome	118 030 0CR
Night Sky	118 030 0NS
Latão Envelhecido • Old Brass • Latón Viejo	118 030 0LE
Ouro 24kt • Gold 24kt • Oro 24kt	118 030 0OR



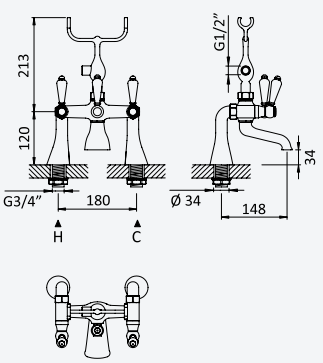

Misturadora de banheira, montagem em bancada - 120 mm

Rim mounted 2 hole Bath/shower mixer - 120 mm

Mezclador bimando de encimera - 120 mm

Cromado • Chrome	118 720 0CR
Night Sky	118 720 0NS
Latão Envelhecido • Old Brass • Latón Viejo	118 720 0LE
Ouro 24kt • Gold 24kt • Oro 24kt	118 720 0OR

BRUMA

CL



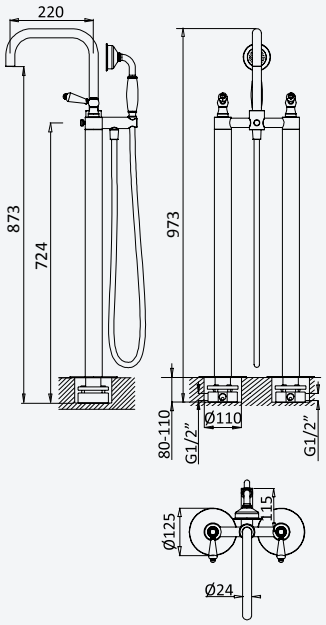

Misturadora de banheira e duche, montagem ao chão

Bath/shower mixer, floor-mounted

Batería para baño y ducha con toma a suelo

Cromado • Chrome	118 080 0CR
Night Sky	118 080 0NS
Latão Envelhecido • Old Brass • Latón Viejo	118 080 0LE
Ouro 24kt • Gold 24kt • Oro 24kt	118 080 0OR

INT 340 1NO



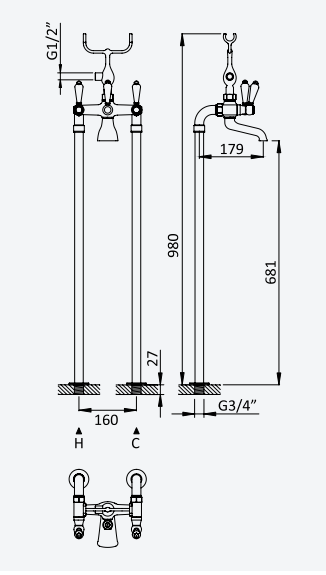

Misturadora de banheira e duche, montagem ao chão

Bath/shower mixer, floor-mounted

Batería para baño y ducha con toma a suelo

Cromado • Chrome	118 070 0CR
Night Sky	118 070 0NS
Latão Envelhecido • Old Brass • Latón Viejo	118 070 0LE
Ouro 24kt • Gold 24kt • Oro 24kt	118 070 0OR



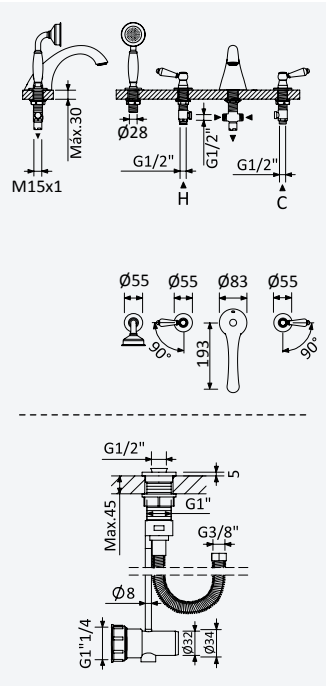

Misturadora de 4 furos de banheira, montagem à bancada

Deck-mounted 4-hole bath/shower mixer

Batería para baño y ducha de repisa

Cromado • Chrome	118 200 1CR
Night Sky	118 200 1NS
Latão Envelhecido • Old Brass • Latón Viejo	118 200 1LE
Ouro 24kt • Gold 24kt • Oro 24kt	118 200 1OR

Sistema de escoamento com descarga, bicha Lux cinzenta e terminais à cor - Elo

Integrated outlet for splash water, grey Lux shower hose with colored fittings - Elo

Sumidero y conexión al desagüe, flexo Lux gris con accesorios de color - Elo

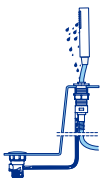

Cromado • Chrome	161 003 0CR
Night Sky	161 003 0NS
Latão Envelhecido • Old Brass • Latón Viejo	161 003 0LE
Ouro 24kt • Gold 24kt • Oro 24kt	161 003 0OR



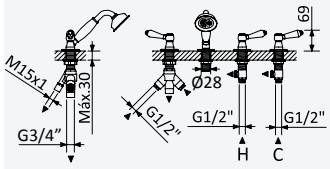

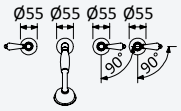

Misturadora de duche montagem à bancada, chuveiro de mão - 2 saídas

Deck mounted shower mixer, with handshower - 2 outlets

Batería para ducha de repisa con set de ducha de mano - 2 salidas

Cromado • Chrome	118 180 1CR
Night Sky	118 180 1NS
Latão Envelhecido • Old Brass • Latón Viejo	118 180 1LE
Ouro 24kt • Gold 24kt • Oro 24kt	118 180 1OR

Sistema de escoamento com descarga, bicha Lux cinzenta e terminais à cor - Elo

Integrated outlet for splash water, grey Lux shower hose with colored fittings - Elo

Sumidero y conexión al desagüe, flexo Lux gris con accesorios de color - Elo

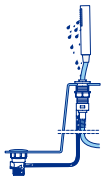

Cromado • Chrome	161 003 0CR
Night Sky	161 003 0NS
Latão Envelhecido • Old Brass • Latón Viejo	161 003 0LE
Ouro 24kt • Gold 24kt • Oro 24kt	161 003 0OR

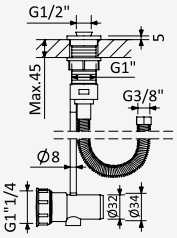



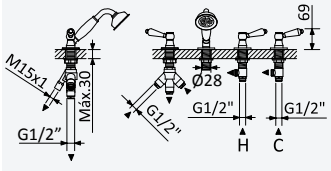

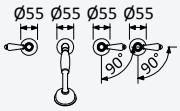

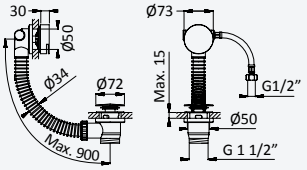

Sistema de banheira, montagem à bancada, com chuveiro mão Elite e válvula com bica de enchimento para banheira

Deck-mounted bath-shower set with Elite handshower and bath filler with waste and overflow

Sistema para baño y ducha de repisa con ducha de mano Elite y sistema de llenado y vaciado para bañeras

Cromado • Chrome	118 521 1CR
Night Sky	118 521 1NS
Latão Envelhecido • Old Brass • Latón Viejo	118 521 1LE
Ouro 24kt • Gold 24kt • Oro 24kt	118 521 1OR



Sistema de escoamento com descarga, bicha Lux cinzenta e terminais à cor - Elo

Integrated outlet for splash water, grey Lux shower hose with colored fittings - Elo

Sumidero y conexión al desagüe, flexo Lux gris con accesorios de color - Elo

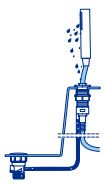

Cromado • Chrome	161 003 0CR
Night Sky	161 003 0NS
Latão Envelhecido • Old Brass • Latón Viejo	161 003 0LE
Ouro 24kt • Gold 24kt • Oro 24kt	161 003 0OR

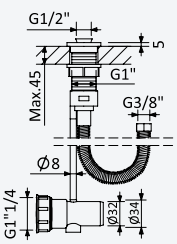

BRUMA



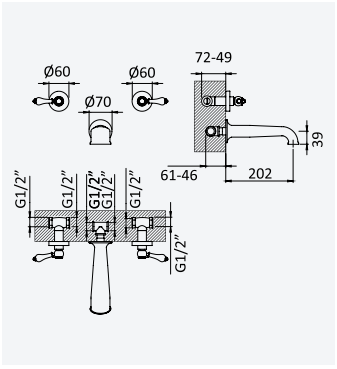

Misturadora de banheira à parede, 3 furos

3 hole bath filler mixer. Spout with 200mm

Batería de baño mural

Cromado • Chrome	118 740 0CR
Night Sky	118 740 0NS
Latão Envelhecido • Old Brass • Latón Viejo	118 740 0LE
Ouro 24kt • Gold 24kt • Oro 24kt	118 740 0OR

INT 150 3NO



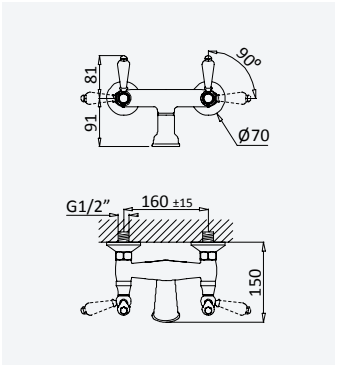

Misturadora de banheira à parede

Wall mounted bath filler mixer

Batería de baño mural

Cromado • Chrome	118 750 0CR
Night Sky	118 750 0NS
Latão Envelhecido • Old Brass • Latón Viejo	118 750 0LE
Ouro 24kt • Gold 24kt • Oro 24kt	118 750 0OR

CL



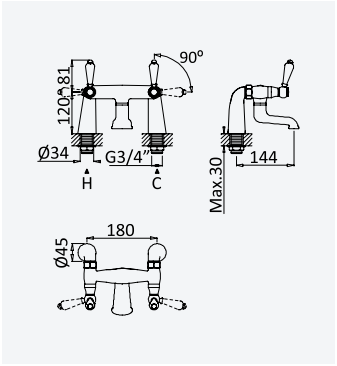

Misturadora de banheira, montagem em bancada - 120 mm

Rim mounted 2 hole bath filler mixer - 120 mm

Mezclador bimando de encimera - 120 mm

Cromado • Chrome	118 760 0CR
Night Sky	118 760 0NS
Latão Envelhecido • Old Brass • Latón Viejo	118 760 0LE
Ouro 24kt • Gold 24kt • Oro 24kt	118 760 0OR



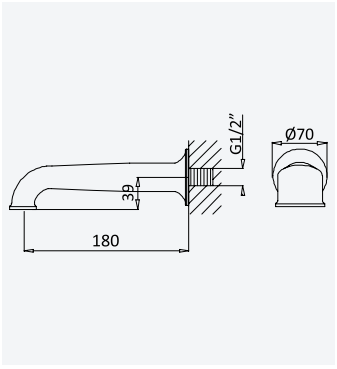

Bica de banheira, montagem à parede - Elite

Bath wall spout - Elite

Caño de bañera mural - Elite

Cromado • Chrome	145 640 9CR
Night Sky	145 640 9NS
Latão Envelhecido • Old Brass • Latón Viejo	145 640 9LE
Ouro 24kt • Gold 24kt • Oro 24kt	145 640 9OR



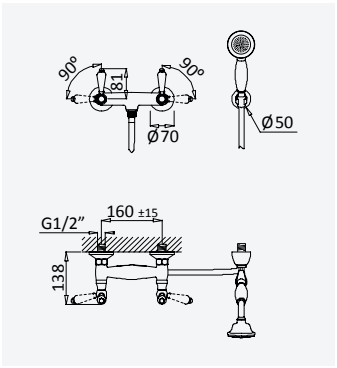

Misturadora de duche

Shower mixer

Batería de ducha

Cromado • Chrome	118 040 0CR
Night Sky	118 040 0NS
Latão Envelhecido • Old Brass • Latón Viejo	118 040 0LE
Ouro 24kt • Gold 24kt • Oro 24kt	118 040 0OR



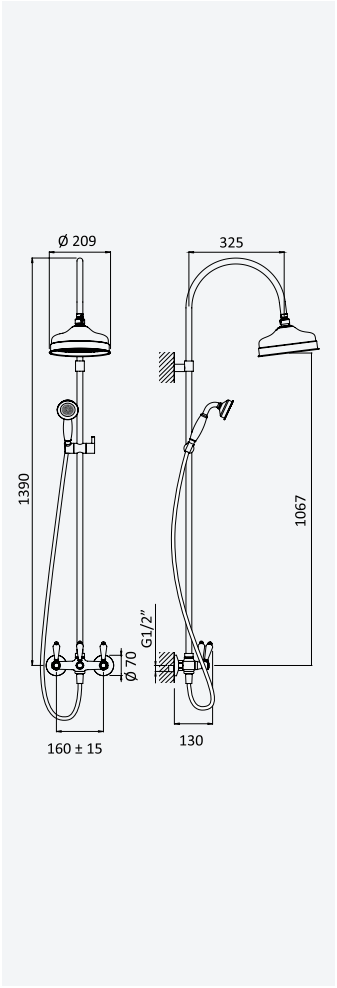

Sistema de duche com braço fixo, chuveiro de Ø200mm em latão e rampa de duche

Shower system for wall mounting, with fixed brass head shower Ø200mm and shower rail

Sistema de ducha, con brazo para ducha de Ø200mm en latón, fija en altura y barra de ducha

Cromado • Chrome	118 275 1CR
Night Sky	118 275 1NS
Latão Envelhecido • Old Brass • Latón Viejo	118 275 1LE
Ouro 24kt • Gold 24kt • Oro 24kt	118 275 10R



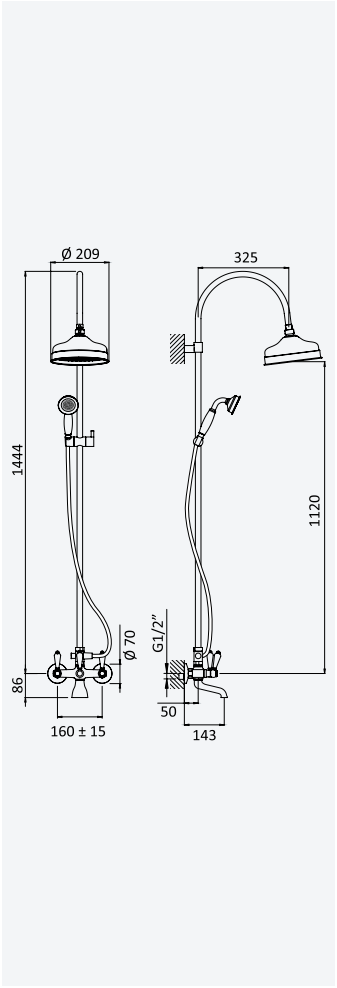

Sistema de banheira com braço fixo, chuveiro de Ø200mm em latão e rampa de duche

Bath-shower system for wall mounting, with fixed brass head shower Ø200mm and shower rail

Sistema de baño-ducha, con brazo para ducha de Ø200mm en latón, fija en altura y barra de ducha

Cromado • Chrome	118 265 1CR
Night Sky	118 265 1NS
Latão Envelhecido • Old Brass • Latón Viejo	118 265 1LE
Ouro 24kt • Gold 24kt • Oro 24kt	118 265 10R

BRUMA



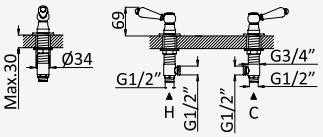

Misturadora de 2 furos, montagem à bancada, com 1 saída

2 hole deck-mounted mixer, with 1 outlet

Mezclador bimando de repisa de 2 orificios, con 1 salida

Cromado • Chrome	118 960 1CR
Night Sky	118 960 1NS
Latão Envelhecido • Old Brass • Latón Viejo	118 960 1LE
Ouro 24kt • Gold 24kt • Oro 24kt	118 960 1OR

CL



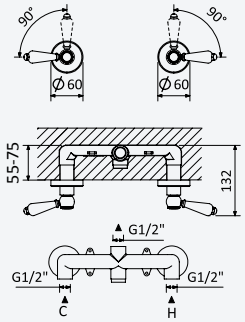

Misturadora embutida de 2 furos, com 1 saída

2 hole concealed mixer, with 1 outlet

Mezclador bimando empotrable de 2 orificios, con 1 salida

Cromado • Chrome	118 120 0CR
Night Sky	118 120 0NS
Latão Envelhecido • Old Brass • Latón Viejo	118 120 0LE
Ouro 24kt • Gold 24kt • Oro 24kt	118 120 0OR

200 150 2NO



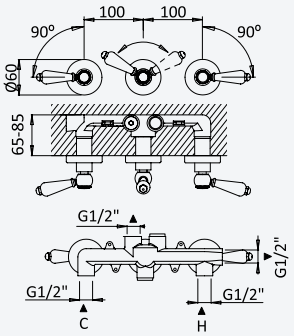

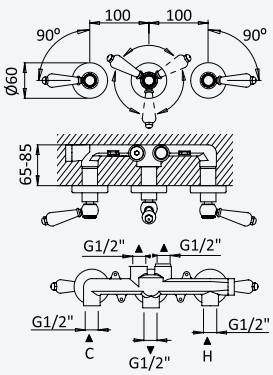

Misturadora embutida de 3 furos, com 2 saídas

3 hole concealed mixer, with 2 outlets

Mezclador bimando empotrable de 3 orificios, con 2 salidas

Cromado • Chrome	118 310 3CR
Night Sky	118 310 3NS
Latão Envelhecido • Old Brass • Latón Viejo	118 310 3LE
Ouro 24kt • Gold 24kt • Oro 24kt	118 310 3OR

200 250 5NO

Misturadora embutida de 3 furos, com 3 saídas

3 hole concealed mixer, with 3 outlets

Mezclador bimando empotrable de 3 orificios, con 3 salidas

Cromado • Chrome	118 310 4CR
Night Sky	118 310 4NS
Latão Envelhecido • Old Brass • Latón Viejo	118 310 4LE
Ouro 24kt • Gold 24kt • Oro 24kt	118 310 4OR

200 250 6NO



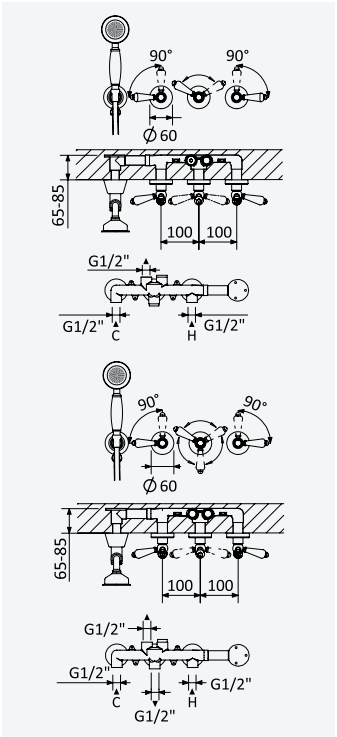

Misturadora embutida de 3 furos, 2 saídas, com chuveiro de mão Elite

3 hole concealed 2 outlets mixer, with Elite handshower

Mezclador empotrable de 2 salidas, con ducha de mano Elite

Cromado • Chrome	118 310 1CR
Night Sky	118 310 1NS
Latão Envelhecido • Old Brass • Latón Viejo	118 310 1LE
Ouro 24kt • Gold 24kt • Oro 24kt	118 310 1OR

200 250 7NO

Misturadora embutida de 3 saídas, com chuveiro de mão Elite

Concealed 3 outlets mixer, with Elite handshower

Mezclador bimando empotrable 3 orificios, 3 salidas, con ducha de mano Elite

Cromado • Chrome	118 310 2CR
Night Sky	118 310 2NS
Latão Envelhecido • Old Brass • Latón Viejo	118 310 2LE
Ouro 24kt • Gold 24kt • Oro 24kt	118 310 2OR

200 250 8NO

CL



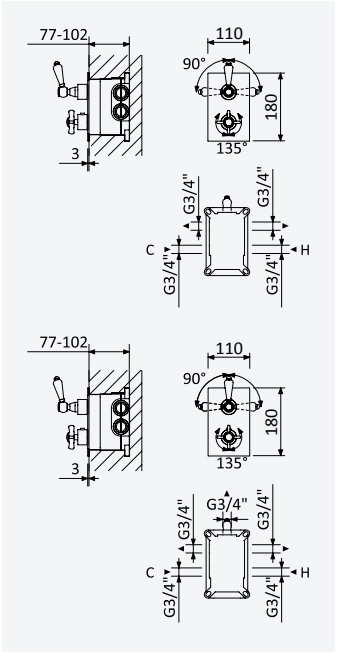

Misturadora termostática embutida, com 2 saídas - Elite

Concealed thermostatic mixer, with 2 outlets - Elite

Mezclador termostático empotrable, con 2 salidas - Elite

Cromado • Chrome	180 170 1CR
Night Sky	180 170 1NS
Latão Envelhecido • Old Brass • Latón Viejo	180 170 1LE
Ouro 24kt • Gold 24kt • Oro 24kt	180 170 1OR

INT 600 2NO

Misturadora termostática embutida, com 3 saídas - Elite

Concealed thermostatic mixer with 3 outlets - Elite

Termostato empotrable con 3 salidas - Elite

Cromado • Chrome	180 140 1CR
Night Sky	180 140 1NS
Latão Envelhecido • Old Brass • Latón Viejo	180 140 1LE
Ouro 24kt • Gold 24kt • Oro 24kt	180 140 1OR

INT 600 3NO

38° VERNET



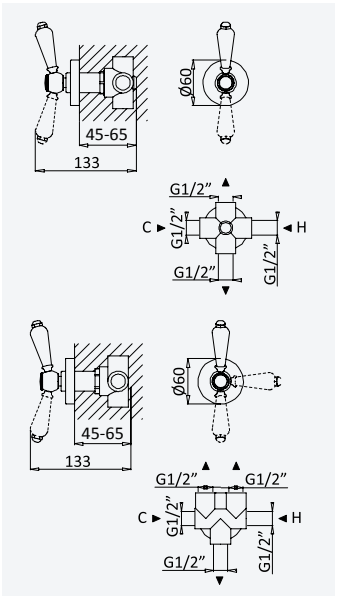

Inversor com 2 saídas

Diverter with 2 outlets

Inversor con 2 salidas

Cromado • Chrome	117 150 0CR
Night Sky	117 150 0NS
Latão Envelhecido • Old Brass • Latón Viejo	117 150 0LE
Ouro 24kt • Gold 24kt • Oro 24kt	117 150 0OR

INT 400 4NO

Inversor com 3 saídas

Diverter with 3 outlets

Inversor con 3 salidas

Cromado • Chrome	117 160 0CR
Night Sky	117 160 0NS
Latão Envelhecido • Old Brass • Latón Viejo	117 160 0LE
Ouro 24kt • Gold 24kt • Oro 24kt	117 160 0OR

INT 400 5NO

BRUMA





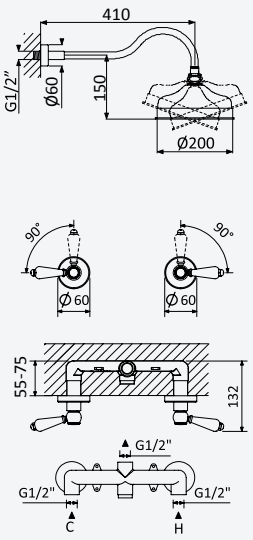

Sistema embutido de duche com chuveiro parede Ø200 mm, em latão

Concealed shower set with brass shower head Ø200 mm

Sistema de ducha empotrado con alcachofa de ducha Ø200 mm en latón

Cromado • Chrome	118 782 1CR
Night Sky	118 782 1NS
Latão Envelhecido • Old Brass • Latón Viejo	118 782 1LE
Ouro 24kt • Gold 24kt • Oro 24kt	118 782 1OR

200 150 2NO

CL





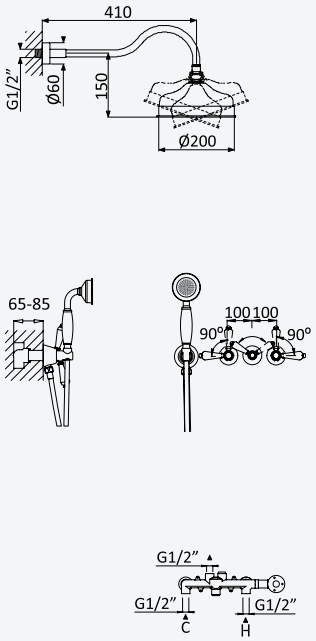

Sistema embutido de duche com chuveiro de parede Ø200 mm e kit de chuveiro mão Elite

Concealed shower set with shower head Ø200 mm and Elite handshower set

Sistema de ducha empotrado con alcachofa de ducha Ø200 mm y set de ducha de mano Elite

Cromado • Chrome	118 360 1CR
Night Sky	118 360 1NS
Latão Envelhecido • Old Brass • Latón Viejo	118 360 1LE
Ouro 24kt • Gold 24kt • Oro 24kt	118 360 1OR

200 250 7NO





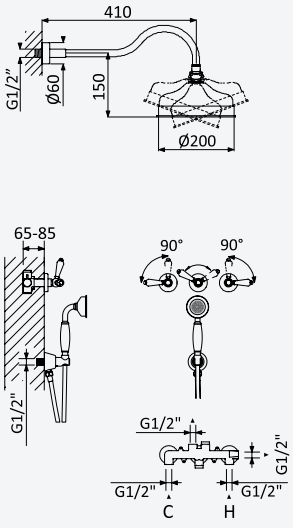

Sistema embutido de duche, com chuveiro de parede Ø200 mm e kit de chuveiro mão Elite separado

Concealed shower set with shower head Ø200 mm and separate Elite handshower set

Sistema de ducha empotrado, con alcachofa de ducha Ø200 mm y set de ducha de mano Elite separado

Cromado • Chrome	118 360 2CR
Night Sky	118 360 2NS
Latão Envelhecido • Old Brass • Latón Viejo	118 360 2LE
Ouro 24kt • Gold 24kt • Oro 24kt	118 360 2OR

200 250 5NO



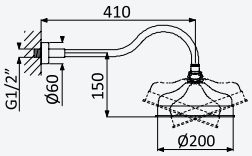

Sistema embutido de banheira, com chuveiro de parede Ø200 mm, kit de chuveiro mão e bica de banheira

Concealed bath/shower set, with shower head Ø200 mm, handshower set and wall spout

Sistema para baño y ducha empotrado, con alcachofa de ducha Ø200 mm, set de ducha de mano y caño mural

Cromado • Chrome	118 240 1CR
Night Sky	118 240 1NS
Latão Envelhecido • Old Brass • Latón Viejo	118 240 1LE
Ouro 24kt • Gold 24kt • Oro 24kt	118 240 1OR

200 250 8NO



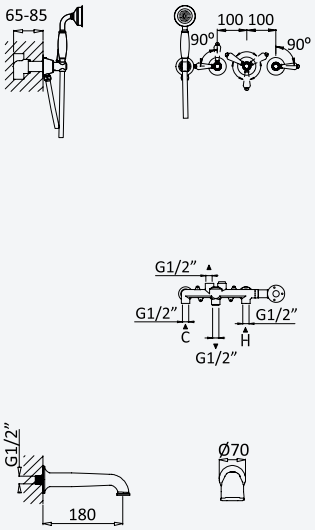



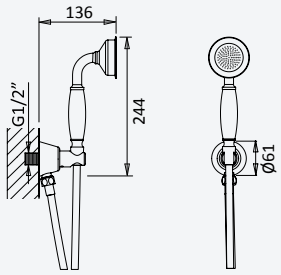

Conjunto de duche fixo com curva de saída, bicha metal 160cm e chuveiro de mão Elite

Fixed shower set with outlet elbow, metal hose 160cm and Elite hand-shower

Conjunto de ducha fija con codo de salida, flexo metal 160cm y ducha de mano Elite

Cromado • Chrome	180 590 0CR
Night Sky	180 590 0NS
Latão Envelhecido • Old Brass • Latón Viejo	180 590 0LE
Ouro 24kt • Gold 24kt • Oro 24kt	180 590 0OR



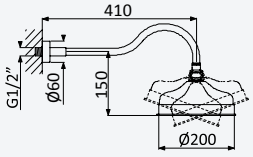

Chuveiro fixo de parede Ø200 mm em latão, rótula e braço 400 mm

Brass shower head Ø200 mm, with shower arm 400 mm

Alcachofa de ducha Ø200 mm en latón, con brazo mural 400 mm

Cromado • Chrome	145 522 4CR
Night Sky	145 522 4NS
Latão Envelhecido • Old Brass • Latón Viejo	145 522 4LE
Ouro 24kt • Gold 24kt • Oro 24kt	145 522 4OR



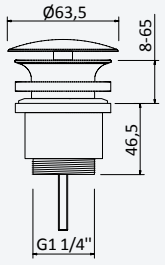

Push-open waste set 1 1/4" with or without overflow

Bonde de vidage à système "clic-clac" 1 1/4" avec ou sans trop-plein

Chrome • Chromé	150 590 2CR
Satinox	150 590 2ST
Old Brass • Vieux Laiton	150 590 2LE
Gold 24kt • Or 24kt	150 590 2OR

BRUMA

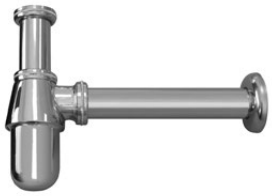

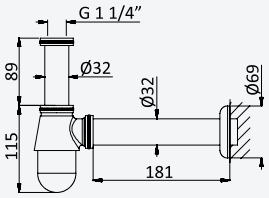

Sifão de 1 1/4"

Bottle trap, 1 1/4"

Sifón de lavabo 1 1/4"

Cromado • Chrome	137 000 9CR
Night Sky	137 000 9NS
Latão Envelhecido • Old Brass • Latón Viejo	137 000 9LE
Ouro 24kt • Gold 24kt • Oro 24kt	137 000 90R



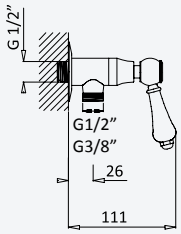

Torneira de esquadria 3/8"

3/8" angle tap with connection

Llave de corte 3/8"

Cromado • Chrome	118 280 0CR
Night Sky	118 280 0NS
Latão Envelhecido • Old Brass • Latón Viejo	118 280 0LE
Ouro 24kt • Gold 24kt • Oro 24kt	118 280 00R

Torneira de esquadria 1/2"

1/2" angle tap with connection

Llave de corte 1/2"

Cromado • Chrome	118 200 0CR
Night Sky	118 200 0NS
Latão Envelhecido • Old Brass • Latón Viejo	118 200 0LE
Ouro 24kt • Gold 24kt • Oro 24kt	118 200 00R



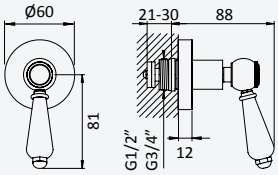

Torneira de passagem 1/2"

Stop Valve 1/2”

Llave de paso 1/2"

Cromado • Chrome	118 590 0CR
Night Sky	118 590 0NS
Latão Envelhecido • Old Brass • Latón Viejo	118 590 0LE
Ouro 24kt • Gold 24kt • Oro 24kt	118 590 00R

Torneira de passagem 3/4"

Stop Valve 3/4"

Llave de paso 3/4"

Cromado • Chrome	118 590 1CR
Night Sky	118 590 1NS
Latão Envelhecido • Old Brass • Latón Viejo	118 590 1LE
Ouro 24kt • Gold 24kt • Oro 24kt	118 590 10R



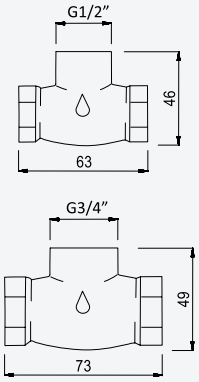

Caixa de passagem, para passador - 1/2"

Concealed body for stop valve - 1/2"

Elemento empotrado para llave de paso - 1/2"

156 745 0NO

Caixa de passagem, para passador - 3/4"

Concealed body for stop valve - 3/4"

Elemento empotrado para llave de paso - 3/4"

156 745 1NO

CL


CL

TERMOSTÁTICAS • THERMOSTATS • TERMOSTÁTICAS

HydroTherm 38º



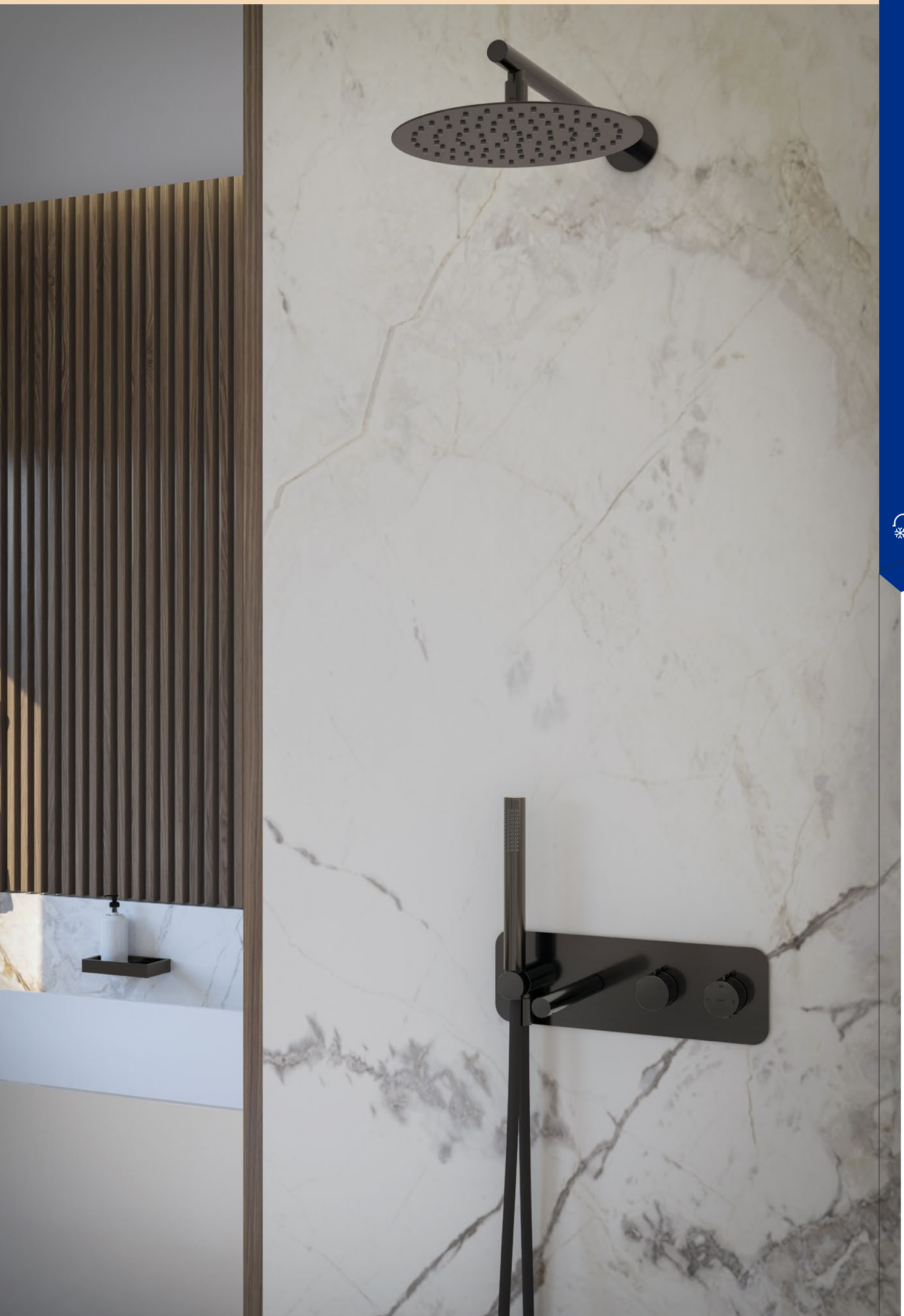
38°

BRUMA



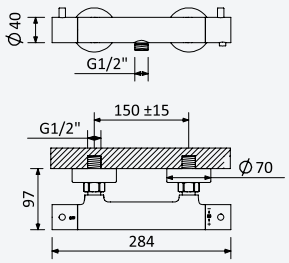

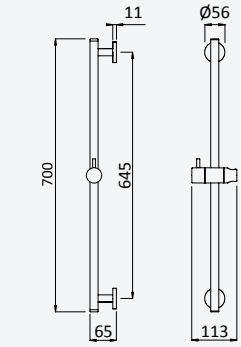





38°

Misturadora termostática de duche

Thermostatic shower mixer

Termostato de ducha

Cromado • Chrome	138 110 1CR
Satinox	138 110 1ST
Night Sky	138 110 1NS
Pure White	138 110 1PW
Morning Mist	138 110 1MM
Gunmetal	138 110 1MG
Sunrise	138 110 1SR
Sunset	138 110 1SS

Opção: Com rampa de duche EloX

Option: With shower rail EloX

Opción: Con barra de ducha EloX



Cromado • Chrome	138 116 1CR
Satinox	138 116 1ST
Night Sky	138 116 1NS
Pure White	138 116 1PW
Morning Mist	138 116 1MM
Gunmetal	138 116 1MG
Sunrise	138 116 1SR
Sunset	138 116 1SS



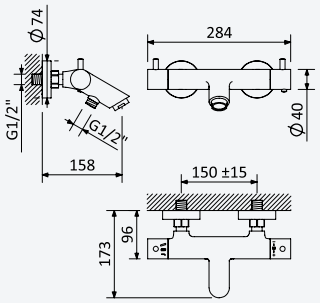

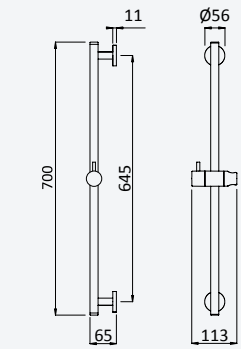





Misturadora termostática de banheira

Thermostatic bath/shower mixer

Termostato para baño y ducha

Cromado • Chrome	138 080 1CR
Satinox	138 080 1ST
Night Sky	138 080 1NS
Pure White	138 080 1PW
Morning Mist	138 080 1MM
Gunmetal	138 080 1MG
Sunrise	138 080 1SR
Sunset	138 080 1SS

Opção: Com rampa de duche EloX

Option: With shower rail EloX

Opción: Con barra de ducha EloX



Cromado • Chrome	138 086 1CR
Satinox	138 086 1ST
Night Sky	138 086 1NS
Pure White	138 086 1PW
Morning Mist	138 086 1MM
Gunmetal	138 086 1MG
Sunrise	138 086 1SR
Sunset	138 086 1SS

BRUMA AirEcoDrop



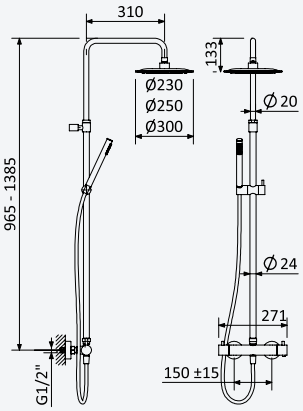

38° VERNET

A+ 6l/m 6l/m

Sistema termostático de duche com braço ajustável, chuveiro de Ø230mm em ABS e rampa de duche

Thermostatic shower system for wall mounting with adjustable ABS head shower Ø230mm and shower rail

Sistema de ducha termostático con brazo para ducha de Ø230mm en ABS, ajustable en altura y barra de ducha



Cromado • Chrome	138 482 1CR
Night Sky	138 482 1NS
Pure White	138 482 1PW

Opção: Chuveiro fixo UltraThin com Ø250 mm em inox

Option: UltraThin Inox shower head Ø250 mm

Opcíon: Alcachofa de ducha UltraThin Ø250 mm en inox



Cromado • Chrome	138 487 1CR
Satinox	138 487 1ST
Night Sky	138 487 1NS
Pure White	138 487 1PW
Morning Mist	138 487 1MM
Gunmetal	138 487 1MG
Sunrise	138 487 1SR
Sunset	138 487 1SS

Opção: Chuveiro fixo UltraThin com Ø300 mm em inox

Option: UltraThin Inox shower head Ø300 mm

Opcíon: Alcachofa de ducha UltraThin Ø300 mm en inox



Cromado • Chrome	138 489 1CR
Satinox	138 489 1ST
Night Sky	138 489 1NS
Pure White	138 489 1PW
Morning Mist	138 489 1MM
Gunmetal	138 489 1MG
Sunrise	138 489 1SR
Sunset	138 489 1SS

38°

BRUMA AirEcoDrop



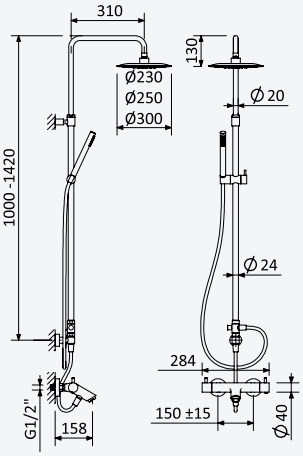

38° VERNET

A+ 6l/m 6l/m

Sistema termostático de banheira com braço ajustável, chuveiro de Ø230mm em ABS e rampa de duche

Thermostatic bath-shower system for wall mounting with adjustable ABS head shower Ø230mm and shower rail

Sistema de baño-ducha termostático con brazo para ducha de Ø230mm en ABS, ajustable en altura y barra de ducha



Cromado • Chrome	138 472 1CR
Night Sky	138 472 1NS
Pure White	138 472 1PW

Opção: Chuveiro fixo UltraThin com Ø250 mm em inox

Option: UltraThin Inox shower head Ø250 mm

Opcíon: Alcachofa de ducha UltraThin Ø250 mm en inox



Cromado • Chrome	138 476 1CR
Satinox	138 476 1ST
Night Sky	138 476 1NS
Pure White	138 476 1PW

Opção: Chuveiro fixo UltraThin com Ø300 mm em inox

Option: UltraThin Inox shower head Ø300 mm

Opcíon: Alcachofa de ducha UltraThin Ø300 mm en inox



Cromado • Chrome	138 478 1CR
Satinox	138 478 1ST
Night Sky	138 478 1NS
Pure White	138 478 1PW

BRUMA



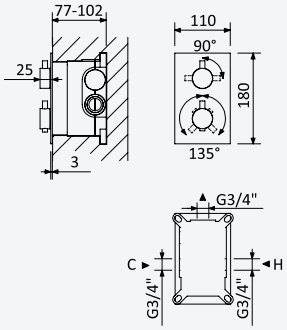

38°

38° VERNET

Misturadora termostática embutida, com 1 saída

Concealed thermostatic mixer, with 1 outlet

Mezclador termostático empotrable, con 1 salida

Cromado • Chrome	138 160 1CR
Satinox	138 160 1ST
Night Sky	138 160 1NS
Pure White	138 160 1PW
Morning Mist	138 160 1MM
Gunmetal	138 160 1MG
Sunrise	138 160 1SR
Sunset	138 160 1SS

INT 600 1NO

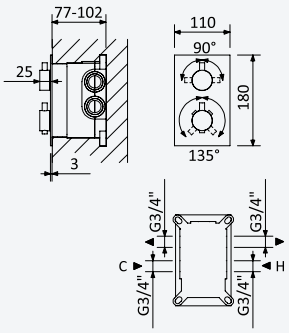

Misturadora termostática embutida, com 2 saídas

Concealed thermostatic mixer, with 2 outlets

Mezclador termostático empotrable, con 2 salidas

Cromado • Chrome	138 170 1CR
Satinox	138 170 1ST
Night Sky	138 170 1NS
Pure White	138 170 1PW
Morning Mist	138 170 1MM
Gunmetal	138 170 1MG
Sunrise	138 170 1SR
Sunset	138 170 1SS

INT 600 2NO

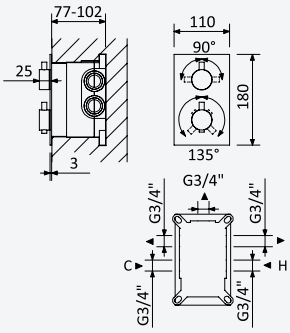

Misturadora termostática embutida, com 3 saídas

Concealed thermostatic mixer, with 3 outlets

Mezclador termostático empotrable, con 3 salidas

Cromado • Chrome	138 140 1CR
Satinox	138 140 1ST
Night Sky	138 140 1NS
Pure White	138 140 1PW
Morning Mist	138 140 1MM
Gunmetal	138 140 1MG
Sunrise	138 140 1SR
Sunset	138 140 1SS

INT 600 3NO



38° VERNET

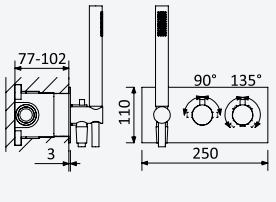

Misturadora termostática embutida de 2 saídas, com chuveiro de mão Elo

Thermostatic concealed 2 outlets mixer, with handshower set Elo

Mezclador termostático empotrable de 2 salidas, con set de ducha de mano Elo

Cromado • Chrome	138 440 1CR
Satinox	138 440 1ST
Night Sky	138 440 1NS
Pure White	138 440 1PW
Morning Mist	138 440 1MM
Gunmetal	138 440 1MG
Sunrise	138 440 1SR
Sunset	138 440 1SS

INT 630 1NO

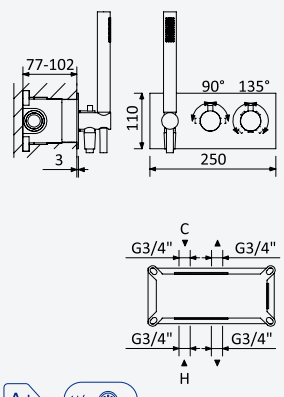

Misturadora termostática embutida de 3 saídas, com chuveiro de mão Elo

Thermostatic concealed 3 outlets mixer, with handshower set Elo

Mezclador termostático empotrable de 3 salidas, con set de ducha de mano Elo

Cromado • Chrome	138 450 1CR
Satinox	138 450 1ST
Night Sky	138 450 1NS
Pure White	138 450 1PW
Morning Mist	138 450 1MM
Gunmetal	138 450 1MG
Sunrise	138 450 1SR
Sunset	138 450 1SS

INT 630 2NO



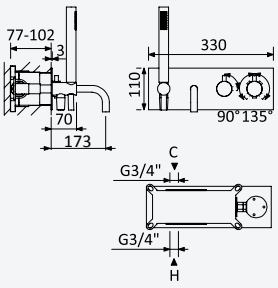

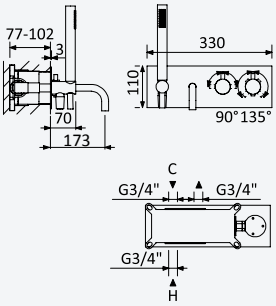

38° VERNET

A+ 6l/m

Misturadora termostática embutida com bica de banheira e chuveiro de mão Elo

Thermostatic concealed mixer with bath spout and handshower set Elo

Mezclador termostático empotrable con caño de bañera y set de ducha de mano Elo

Cromado • Chrome	138 460 1CR
Satinox	138 460 1ST
Night Sky	138 460 1NS
Pure White	138 460 1PW
Morning Mist	138 460 1MM
Gunmetal	138 460 1MG
Sunrise	138 460 1SR
Sunset	138 460 1SS

INT 640 1NO

Misturadora termostática embutida de 3 saídas, com bica de banheira e chuveiro de mão Elo

Thermostatic concealed 3 outlets mixer, with bath spout and handshower set Elo

Mezclador termostático empotrable de 3 salidas con caño de bañera y set de ducha de mano Elo

Cromado • Chrome	138 470 1CR
Satinox	138 470 1ST
Night Sky	138 470 1NS
Pure White	138 470 1PW
Morning Mist	138 470 1MM
Gunmetal	138 470 1MG
Sunrise	138 470 1SR
Sunset	138 470 1SS

INT 640 2NO

38°

BRUMA AirEcoDrop



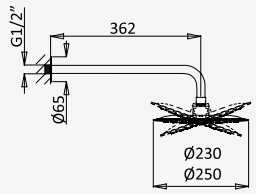

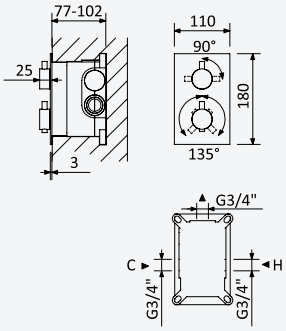

Sistema embutido de duche termostático com chuveiro de parede Ø230 mm em ABS

Thermostatic concealed shower set with ABS shower head Ø230 mm

Sistema de ducha termostático empotrado con alcachofa de ducha Ø230 mm en ABS



Cromado • Chrome	138 780 1CR
Night Sky	138 780 1NS
Pure White	138 780 1PW

INT 600 1NO

Opção: Chuveiro fixo UltraThin com Ø250 mm em inox

Option: UltraThin Inox shower head Ø250 mm

Opción: Alcachofa de ducha UltraThin Ø250 mm en inox



Cromado • Chrome	138 780 5CR
Satinox	138 780 5ST
Night Sky	138 780 5NS
Pure White	138 780 5PW
Morning Mist	138 780 5MM
Gunmetal	138 780 5MG
Sunrise	138 780 5SR
Sunset	138 780 5SS

INT 600 1NO

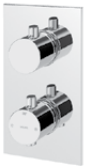

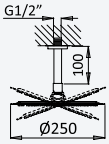

Sistema embutido de duche termostático com chuveiro de tecto Ø230 mm em ABS e braço 100 mm

Thermostatic concealed shower set with ABS shower head Ø230 mm with ceiling shower arm 100 mm

Sistema de ducha termostático empotrado con alcachofa de ducha Ø230 mm en ABS, brazo de techo 100 mm



Cromado • Chrome	138 561 1CR
Night Sky	138 561 1NS
Pure White	138 561 1PW

INT 600 1NO

38° VERNET

A+ 6l/m

BRUMA

BRUMA AirEcoDrop





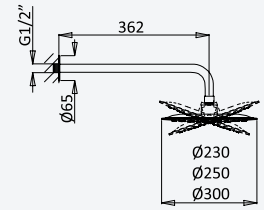

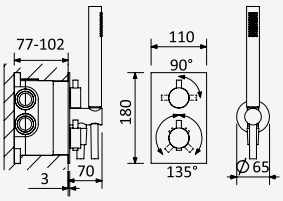

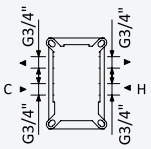

38°

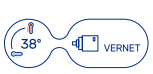



Sistema termostático embutido de duche com chuveiro de parede Ø230 mm em ABS e kit de chuveiro mão Elo

Thermostatic concealed shower set with ABS shower head Ø230 mm and Elo handshower set

Sistema de ducha termostático empotrado con alcachofa de ducha Ø230 mm en ABS y set de ducha de mano Elo



Cromado • Chrome	138 780 2CR
Night Sky	138 780 2NS
Pure White	138 780 2PW

INT 600 2NO

Opção: Chuveiro fixo UltraThin com Ø250 mm em inox

Option: UltraThin Inox shower head Ø250 mm

Opcíon: Alcachofa de ducha UltraThin Ø250 mm en inox



Cromado • Chrome	138 780 4CR
Satinox	138 780 4ST
Night Sky	138 780 4NS
Pure White	138 780 4PW
Morning Mist	138 780 4MM
Gunmetal	138 780 4MG
Sunrise	138 780 4SR
Sunset	138 780 4SS

INT 600 2NO

Opção: Chuveiro fixo UltraThin com Ø300 mm em inox

Option: UltraThin Inox shower head Ø300 mm

Opcíon: Alcachofa de ducha UltraThin Ø300 mm en inox



Cromado • Chrome	138 780 6CR
Satinox	138 780 6ST
Night Sky	138 780 6NS
Pure White	138 780 6PW
Morning Mist	138 780 6MM
Gunmetal	138 780 6MG
Sunrise	138 780 6SR
Sunset	138 780 6SS

INT 600 2NO

BRUMA AirEcoDrop





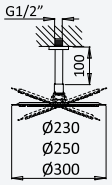

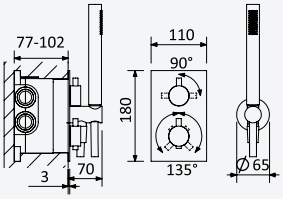

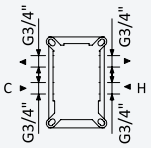

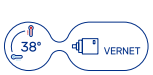



Sistema termostático embutido de duche com chuveiro de tecto Ø230 mm em ABS e braço 100 mm, kit de chuveiro mão Elo

Thermostatic concealed shower set with ABS shower head Ø230 mm with ceiling shower arm 100 mm, Elo handshower set

Sistema de ducha termostático empotrado con alcachofa de ducha Ø230 mm en ABS brazo de techo 100 mm y set de ducha de mano Elo



Cromado • Chrome	138 560 3CR
Night Sky	138 560 3NS
Pure White	138 560 3PW

INT 600 2NO

Opção: Chuveiro fixo UltraThin com Ø250 mm em inox

Option: UltraThin Inox shower head Ø250 mm

Opcíon: Alcachofa de ducha UltraThin Ø250 mm en inox



Cromado • Chrome	138 560 4CR
Satinox	138 560 4ST
Night Sky	138 560 4NS
Pure White	138 560 4PW
Morning Mist	138 560 4MM
Gunmetal	138 560 4MG
Sunrise	138 560 4SR
Sunset	138 560 4SS

INT 600 2NO

Opção: Chuveiro fixo UltraThin com Ø300 mm em inox

Option: UltraThin Inox shower head Ø300 mm

Opcíon: Alcachofa de ducha UltraThin Ø300 mm en inox

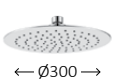

Cromado • Chrome	138 560 6CR
Satinox	138 560 6ST
Night Sky	138 560 6NS
Pure White	138 560 6PW
Morning Mist	138 560 6MM
Gunmetal	138 560 6MG
Sunrise	138 560 6SR
Sunset	138 560 6SS

INT 600 2NO


38°

BRUMA

38°

BRUMA AirEcoDrop



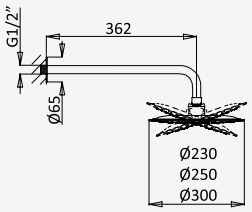



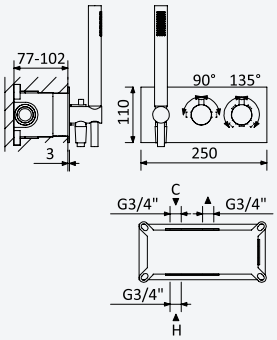

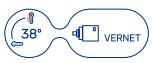



Sistema termostático embutido de duche com chuveiro de parede Ø230 mm em ABS e kit de chuveiro mão Elo

Thermostatic concealed shower set with ABS shower head Ø230 mm and Elo handshower set

Sistema de ducha termostático empotrado con alcachofa de ducha Ø230 mm en ABS y set de ducha de mano Elo



Cromado • Chrome	138 590 1CR
Night Sky	138 590 1NS
Pure White	138 590 1PW

INT 630 1NO

Opção: Chuveiro fixo UltraThin com Ø250 mm em inox

Option: UltraThin Inox shower head Ø250 mm

Opcíon: Alcachofa de ducha UltraThin Ø250 mm en inox



Cromado • Chrome	138 590 2CR
Satinox	138 590 2ST
Night Sky	138 590 2NS
Pure White	138 590 2PW
Morning Mist	138 590 2MM
Gunmetal	138 590 2MG
Sunrise	138 590 2SR
Sunset	138 590 2SS

INT 630 1NO

Opção: Chuveiro fixo UltraThin com Ø300 mm em inox

Option: UltraThin Inox shower head Ø300 mm

Opcíon: Alcachofa de ducha UltraThin Ø300 mm en inox



Cromado • Chrome	138 590 3CR
Satinox	138 590 3ST
Night Sky	138 590 3NS
Pure White	138 590 3PW
Morning Mist	138 590 3MM
Gunmetal	138 590 3MG
Sunrise	138 590 3SR
Sunset	138 590 3SS

INT 630 1NO

BRUMA AirEcoDrop



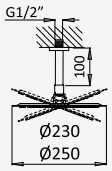



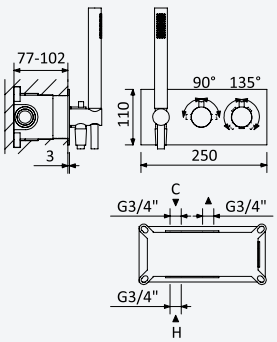

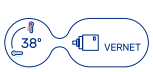



Sistema termostático embutido de duche com chuveiro de tecto Ø230 mm em ABS e braço 100 mm, kit de chuveiro mão Elo

Thermostatic concealed shower set with ABS shower head Ø230 mm with ceiling shower arm 100 mm, Elo handshower set

Sistema de ducha termostático empotrado con alcachofa de ducha Ø230 mm en ABS, brazo de techo 100 mm y set de ducha de mano Elo



Cromado • Chrome	138 600 1CR
Night Sky	138 600 1NS
Pure White	138 600 1PW

INT 630 1NO

Opção: Chuveiro fixo UltraThin com Ø250 mm em inox

Option: UltraThin Inox shower head Ø250 mm

Opcíon: Alcachofa de ducha UltraThin Ø250 mm en inox



Cromado • Chrome	138 600 2CR
Satinox	138 600 2ST
Night Sky	138 600 2NS
Pure White	138 600 2PW
Morning Mist	138 600 2MM
Gunmetal	138 600 2MG
Sunrise	138 600 2SR
Sunset	138 600 2SS

INT 630 1NO



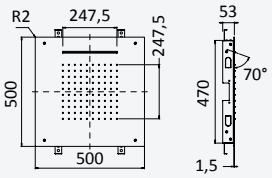

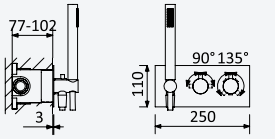

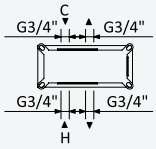

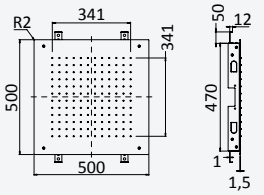



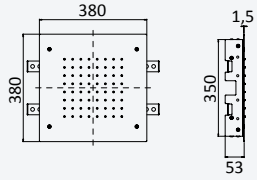

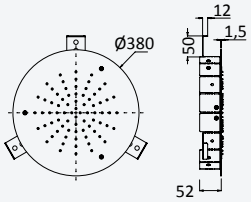

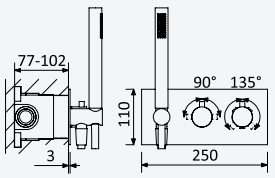

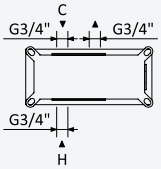

Sistema termostático embutido de duche com chuveiro de tecto (Chuva/Cascata) e chuveiro mão

Thermostatic concealed shower set with overhead shower (Rain/Cascade) and handshower set

Sistema de ducha termostático empotrado con ducha instalación en el techo (Lluvia/Cascada) y set de ducha de mano



Cromado • Chrome	138 421 1CR
Satinox	138 421 1ST
Night Sky	138 421 1NS
Pure White	138 421 1PW
Morning Mist	138 421 1MM

INT 630 2NO

Opção: Chuveiro em INOX, de embutir no tecto 500x500 mm (Chuva)

Option: Steel shower head for ceiling installation, 500x500 mm (Rain)

Opcíon: Rociador de ducha, en INOX, a techo 500x500 mm (Lluvia)



Cromado • Chrome	138 422 1CR
Satinox	138 422 1ST
Night Sky	138 422 1NS
Pure White	138 422 1PW
Morning Mist	138 422 1MM

INT 630 1NO

Opção: Chuveiro em INOX, de embutir no tecto 380x380 mm (Chuva)

Option: Steel shower head for ceiling installation, 380x380 mm (Rain)

Opcíon: Rociador de ducha, en INOX, a techo 380x380 mm (Lluvia)



Cromado • Chrome	138 423 1CR
Satinox	138 423 1ST
Night Sky	138 423 1NS
Pure White	138 423 1PW
Morning Mist	138 423 1MM

INT 630 1NO

Opção: Chuveiro em INOX, de embutir no tecto Ø380 mm (Chuva)

Option: Steel shower head for ceiling installation, Ø380 mm (Rain)

Opcíon: Rociador de ducha, en INOX, a techo Ø380 mm (Lluvia)



Cromado • Chrome	138 424 1CR
Satinox	138 424 1ST
Night Sky	138 424 1NS
Pure White	138 424 1PW
Morning Mist	138 424 1MM

INT 630 1NO

38°





BRUMA

BRUMA AirEcoDrop





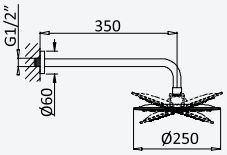

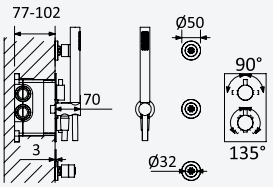

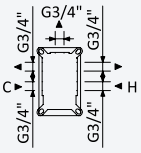

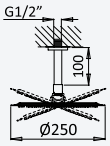

38°

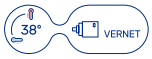



Sistema termostático embutido de duche com chuveiro de parede Ø250 mm em Inox, 3 jets e kit de chuveiro mão Elo

Thermostatic concealed shower set with Inox shower head Ø250 mm, 3 jets and handshower set Elo

Sistema de ducha termostático empotrado con alcachofa de ducha Ø250 mm en Inox, 3 jets y set de ducha de mano Elo



Cromado • Chrome	138 910 3CR
Satinox	138 910 3ST
Night Sky	138 910 3NS
Pure White	138 910 3PW
Morning Mist	138 910 3MM
Gunmetal	138 910 3MG
Sunrise	138 910 3SR
Sunset	138 910 3SS

INT 600 3NO

Sistema termostático de duche com chuveiro de tecto Ø250 mm em Inox e braço 100 mm, 3 jets e kit de chuveiro mão Elo

Thermostatic concealed shower set with Inox shower head Ø250 mm,with ceiling shower arm 100 mm, 3 jets and handshower set Elo

Sistema de ducha termostático empotrado con alcachofa de ducha Ø250 mm en Inox con brazo de techo 100 mm y 3 jets y set de ducha de mano Elo



Cromado • Chrome	138 610 2CR
Satinox	138 610 2ST
Night Sky	138 610 2NS
Pure White	138 610 2PW
Morning Mist	138 610 2MM
Gunmetal	138 610 2MG
Sunrise	138 610 2SR
Sunset	138 610 2SS

INT 600 3NO

BRUMA AirEcoDrop



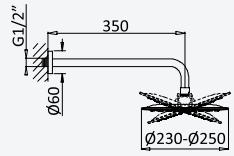



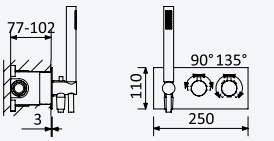

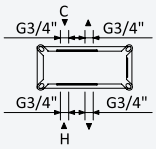

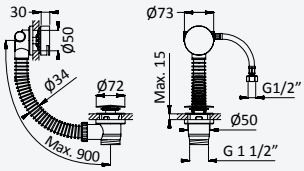



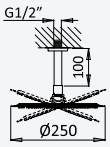

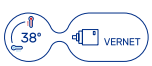



Sistema termostático embutido de banheira com chuveiro de parede Ø230 mm em ABS, kit de chuveiro mão Elo e válvula com bica de enchimento para banheira

Thermostatic concealed bath-shower set with ABS shower head Ø230 mm, Elo handshower set and bath filler with waste and overflow

Sistema de baño y ducha termostático empotrado con alcachofa de ducha Ø230 mm en ABS, set de ducha de mano Elo y sistema de llenado y vaciado para bañeras



Cromado • Chrome	138 370 1CR
Night Sky	138 370 1NS
Pure White	138 370 1PW

INT 630 2NO

Opção: Chuveiro fixo UltraThin com Ø250 mm em inox

Option: UltraThin Inox shower head Ø250 mm

Opcíon: Alcachofa de ducha UltraThin Ø250 mm en inox



Cromado • Chrome	138 370 2CR
Satinox	138 370 2ST
Night Sky	138 370 2NS
Pure White	138 370 2PW
Morning Mist	138 370 2MM
Gunmetal	138 370 2MG
Sunrise	138 370 2SR
Sunset	138 370 2SS

INT 630 2NO

Sistema termostático embutido de banheira com chuveiro de tecto Ø250 mm em Inox e braço 100 mm, kit de chuveiro mão Elo e válvula com bica de enchimento para banheira

Thermostatic concealed bath-shower set with Inox shower head Ø250 mm, ceiling shower arm 100 mm, Elo handshower set and bath filler with waste and overflow

Sistema de baño y ducha termostático empotrado con alcachofa de ducha Ø250 mm en Inox con brazo de techo 100 mm, set de ducha de mano Elo y sistema de llenado y vaciado para bañeras



Cromado • Chrome	138 380 2CR
Satinox	138 380 2ST
Night Sky	138 380 2NS
Pure White	138 380 2PW
Morning Mist	138 380 2MM
Gunmetal	138 380 2MG
Sunrise	138 380 2SR
Sunset	138 380 2SS

INT 630 2NO

BRUMA AirEcoDrop



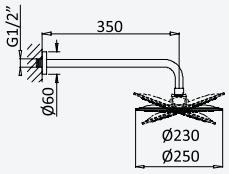

Sistema termostático embutido de banheira com chuveiro de parede Ø230 mm em ABS, kit de chuveiro mão Elo e bica de banheira

Thermostatic concealed bath-shower set with ABS shower head Ø230 mm, Elo handshower set and bath spout

Sistema de baño y ducha termostático empotrado con alcachofa de ducha Ø230 mm, en ABS, set de ducha de mano Elo y caño de bañera



Cromado • Chrome	138 310 1CR
Night Sky	138 310 1NS
Pure White	138 310 1PW

INT 640 2NO



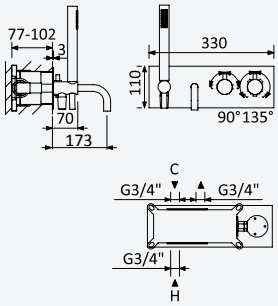

Opção: Chuveiro fixo UltraThin com Ø250 mm em inox

Option: UltraThin Inox shower head Ø250 mm

Opcíon: Alcachofa de ducha UltraThin Ø250 mm en inox



Cromado • Chrome	138 310 2CR
Satinox	138 310 2ST
Night Sky	138 310 2NS
Pure White	138 310 2PW
Morning Mist	138 310 2MM
Gunmetal	138 310 2MG
Sunrise	138 310 2SR
Sunset	138 310 2SS

INT 640 2NO

38°

Sistema termostático embutido de banheira com chuveiro de tecto Ø250 mm em Inox e braço 100 mm, kit de chuveiro mão Elo e bica de banheira

Thermostatic concealed bath-shower set with Inox shower head Ø250 mm, ceiling shower arm 100 mm, Elo handshower set and bath spout

Sistema de baño y ducha termostático empotrado con alcachofa de ducha Ø250 mm en Inox con brazo de techo 100 mm set de ducha de mano Elo y caño de bañera

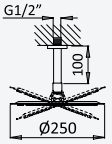



Cromado • Chrome	138 340 2CR
Satinox	138 340 2ST
Night Sky	138 340 2NS
Pure White	138 340 2PW
Morning Mist	138 340 2MM
Gunmetal	138 340 2MG
Sunrise	138 340 2SR
Sunset	138 340 2SS

INT 640 2NO





Conjunto de duche com curva de saída, bicha em metal 160cm e chuveiro de mão Elo em ABS - FlowR

Shower set with outlet elbow, metal hose 160cm and ABS Elo handshower - FlowR

Conjunto de ducha con codo de salida, flexo en metal 160cm y ducha de mano Elo en ABS - FlowR

Cromado • Chrome	145 593 5CR
Night Sky	145 593 5NS



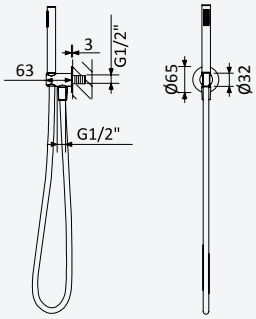

Opção: Bicha Lux 175cm e chuveiro de mão Elo em latão

Option: Lux hose 175cm and brass Elo handshower

Opcíon: Flexo Lux 175cm y ducha de mano Elo en latón



Cromado • Chrome	145 593 2CR
Satinox	145 593 2ST
Night Sky	145 593 2NS
Pure White	145 593 2PW
Morning Mist	145 593 2MM
Gunmetal	145 593 2MG
Sunrise	145 593 2SR
Sunset	145 593 2SS

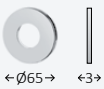


38°

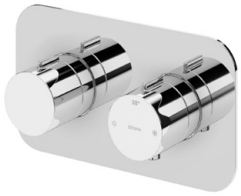

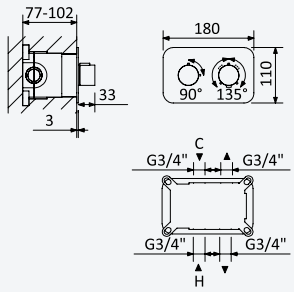

Misturadora termostática embutida horizontal, com 2 saídas

Concealed thermostatic mixer horizontal, with 2 outlets

Mezclador termostático empotrable horizontal, con 2 salidas

Cromado • Chrome	184 440 2CR
Night Sky	184 440 2NS
Pure White	184 440 2PW
Morning Mist	184 440 2MM
Gunmetal	184 440 2MG
Sunrise	184 440 2SR
Sunset	184 440 2SS

INT 610 1NO

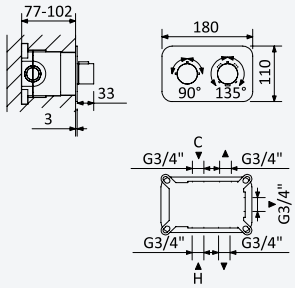

Misturadora termostática embutida horizontal, com 3 saídas

Concealed thermostatic mixer horizontal, with 3 outlets

Mezclador termostático empotrable horizontal, con 3 salidas

Cromado • Chrome	184 450 2CR
Night Sky	184 450 2NS
Pure White	184 450 2PW
Morning Mist	184 450 2MM
Gunmetal	184 450 2MG
Sunrise	184 450 2SR
Sunset	184 450 2SS

INT 610 2NO

38° VERNET

38°

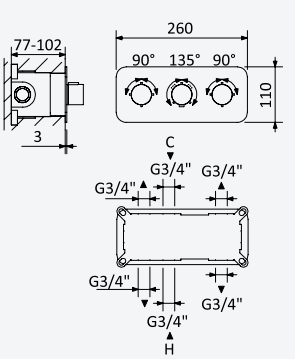

Misturadora termostática embutida, com 4 saídas

Concealed thermostatic mixer, with 4 outlets

Mezclador termostático empotrable, con 4 salidas

Cromado • Chrome	184 140 1CR
Night Sky	184 140 1NS
Pure White	184 140 1PW
Morning Mist	184 140 1MM
Gunmetal	184 140 1MG
Sunrise	184 140 1SR
Sunset	184 140 1SS

INT 620 1NO

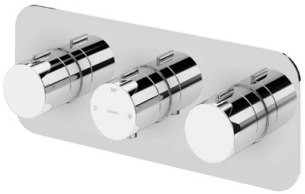

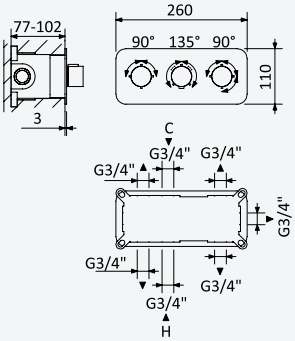

Misturadora termostática embutida, com 5 saídas

Concealed thermostatic mixer, with 5 outlets

Mezclador termostático empotrable, con 5 salidas

Cromado • Chrome	184 150 1CR
Night Sky	184 150 1NS
Pure White	184 150 1PW
Morning Mist	184 150 1MM
Gunmetal	184 150 1MG
Sunrise	184 150 1SR
Sunset	184 150 1SS

INT 620 2NO

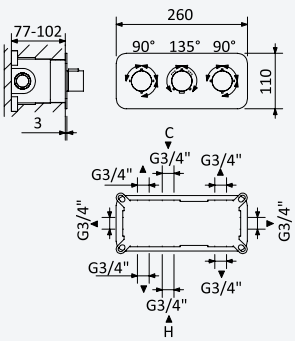

Misturadora termostática embutida, com 6 saídas

Concealed thermostatic mixer, with 6 outlets

Mezclador termostático empotrable, con 6 salidas

Cromado • Chrome	184 160 1CR
Night Sky	184 160 1NS
Pure White	184 160 1PW
Morning Mist	184 160 1MM
Gunmetal	184 160 1MG
Sunrise	184 160 1SR
Sunset	184 160 1SS

INT 620 3NO

38° VERNET

BRUMA



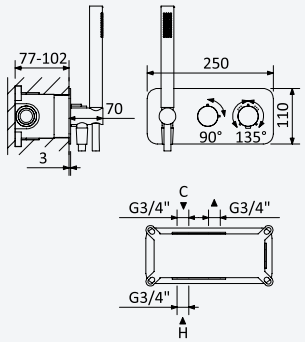

38°

38° VERNET

A+ 6l/m

Misturadora termostática embutida de 2 saídas, com chuveiro de mão Elo

Thermostatic concealed 2 outlets mixer, with handshower set Elo

Mezclador termostático empotrable de 2 salidas, con set de ducha de mano Elo

Cromado • Chrome	184 200 1CR
Night Sky	184 200 1NS
Pure White	184 200 1PW
Morning Mist	184 200 1MM
Gunmetal	184 200 1MG
Sunrise	184 200 1SR
Sunset	184 200 1SS

INT 630 1NO

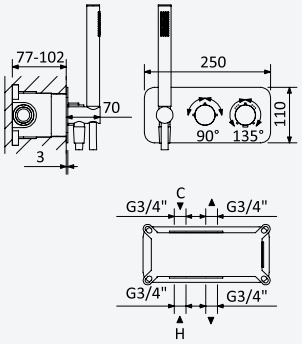

Misturadora termostática embutida de 3 saídas, com chuveiro de mão Elo

Thermostatic concealed 3 outlets mixer, with handshower set Elo

Mezclador termostático empotrable de 3 salidas, con set de ducha de mano Elo

Cromado • Chrome	184 280 1CR
Night Sky	184 280 1NS
Pure White	184 280 1PW
Morning Mist	184 280 1MM
Gunmetal	184 280 1MG
Sunrise	184 280 1SR
Sunset	184 280 1SS

INT 630 2NO



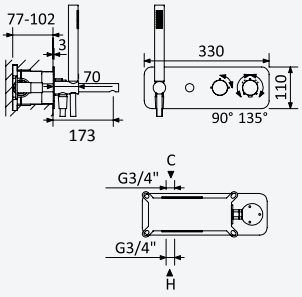

Misturadora termostática embutida com bica de banheira e chuveiro de mão Elo

Thermostatic concealed mixer with bath spout and handshower set Elo

Mezclador termostático empotrable con caño de bañera y set de ducha de mano Elo

Cromado • Chrome	184 460 1CR
Night Sky	184 460 1NS
Pure White	184 460 1PW
Morning Mist	184 460 1MM
Gunmetal	184 460 1MG
Sunrise	184 460 1SR
Sunset	184 460 1SS

INT 640 1NO

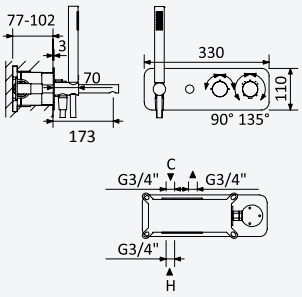

Misturadora termostática embutida de 3 saídas, com bica de banheira e chuveiro de mão Elo

Thermostatic concealed 3 outlets mixer, with bath spout and handshower set Elo

Mezclador termostático empotrable de 3 salidas con caño de bañera y set de ducha de mano Elo

Cromado • Chrome	184 470 1CR
Night Sky	184 470 1NS
Pure White	184 470 1PW
Morning Mist	184 470 1MM
Gunmetal	184 470 1MG
Sunrise	184 470 1SR
Sunset	184 470 1SS

INT 640 2NO

38° VERNET

A+ 6l/m

BRUMA AirEcoDrop







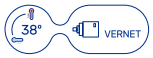

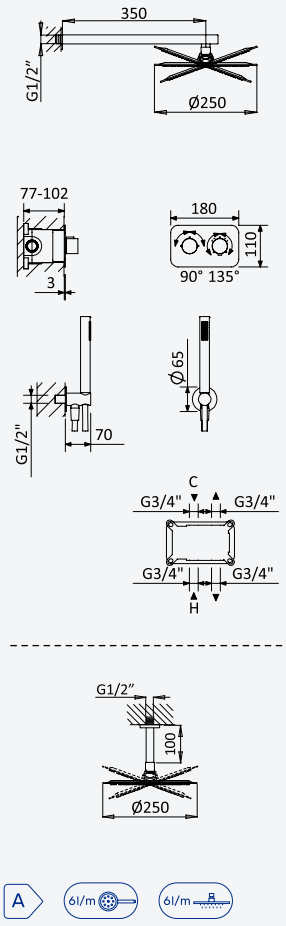

Sistema embutido de duche termostático com chuveiro de parede Ø250 mm em inox e kit de chuveiro mão separado Elo

Thermostatic concealed shower set with inox shower head Ø250 mm and separate Elo handshower set

Sistema de ducha termostático empotrado con alcachofa de ducha Ø250 mm en inox y set de ducha de mano separado Elo



Cromado • Chrome	184 780 3CR
Night Sky	184 780 3NS
Pure White	184 780 3PW
Morning Mist	184 780 3MM
Gunmetal	184 780 3MG
Sunrise	184 780 3SR
Sunset	184 780 3SS

INT 610 1NO

Opção: Chuveiro fixo de tecto Ø250 mm em inox e braço 100 mm

Option: Inox shower head Ø250 mm with ceiling shower arm 100 mm

Opcíon: Alcachofa de ducha Ø250 mm en inox con brazo de techo 100 mm



Cromado • Chrome	184 560 6CR
Night Sky	184 560 6NS
Pure White	184 560 6PW
Morning Mist	184 560 6MM
Gunmetal	184 560 6MG
Sunrise	184 560 6SR
Sunset	184 560 6SS

INT 610 1NO

38°

BRUMA AirEcoDrop







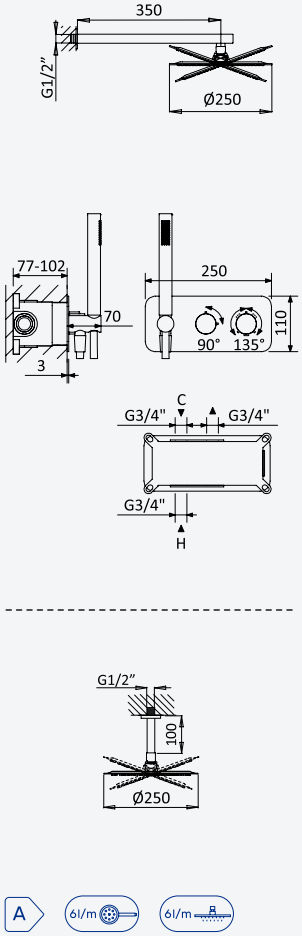

Sistema embutido de duche termostático com chuveiro de parede Ø250 mm em inox e kit de chuveiro mão Elo

Thermostatic concealed shower set with inox shower head Ø250 mm and Elo handshower set

Sistema de ducha termostático empotrado con alcachofa de ducha Ø250 mm en inox y set de ducha de mano Elo



Cromado • Chrome	184 780 4CR
Night Sky	184 780 4NS
Pure White	184 780 4PW
Morning Mist	184 780 4MM
Gunmetal	184 780 4MG
Sunrise	184 780 4SR
Sunset	184 780 4SS

INT 630 1NO

Opção: Chuveiro fixo de tecto Ø250 mm em inox e braço 100 mm

Option: Inox shower head Ø250 mm with ceiling shower arm 100 mm

Opcíon: Alcachofa de ducha Ø250 mm en inox con brazo de techo 100 mm



Cromado • Chrome	184 560 2CR
Night Sky	184 560 2NS
Pure White	184 560 2PW
Morning Mist	184 560 2MM
Gunmetal	184 560 2MG
Sunrise	184 560 2SR
Sunset	184 560 2SS

INT 630 1NO

BRUMA





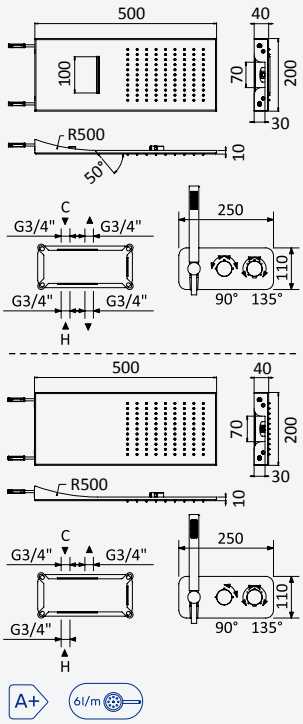

Sistema termostático embutido de duche com chuveiro Line Cascade (Chuva/Cascata) e chuveiro mão

Thermostatic concealed shower set with Line Cascade shower (Rain/Cascade) and handshower set

Sistema de ducha termostático empotrado con ducha Line Cascade (Lluvia/cascada) y set de ducha de mano



Cromado • Chrome	184 485 2CR
Night Sky	184 485 2NS
Pure White	184 485 2PW
Morning Mist	184 485 2MM

INT 630 2NO

Opção: Chuveiro fixo Line (Chuva)

Option: Shower head Line (Rain)

Opcíon: Alcachofa de ducha Line (Lluvia)



Cromado • Chrome	184 484 2CR
Night Sky	184 484 2NS
Pure White	184 484 2PW
Morning Mist	184 484 2MM

INT 630 1NO

38°



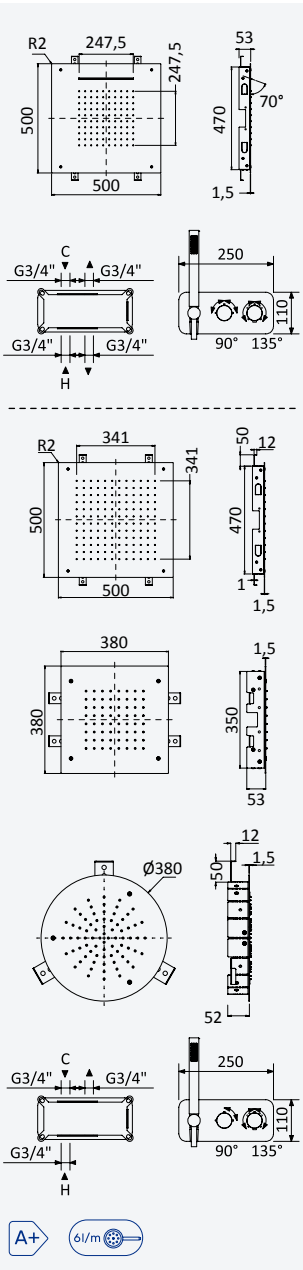

Sistema termostático embutido de duche com chuveiro de tecto (Chuva/Cascata) e chuveiro mão

Thermostatic concealed shower set with overhead shower (Rain/Cascade) and handshower set

Sistema de ducha termostático empotrado con ducha instalación en el techo (Lluvia/Cascada) y set de ducha de mano



← 500x500 →

Cromado • Chrome	184 488 2CR
Night Sky	184 488 2NS
Pure White	184 488 2PW
Morning Mist	184 488 2MM

INT 630 2NO

Opção: Chuveiro em INOX, de embutir no tecto 500x500 mm (Chuva)

Option: Steel shower head for ceiling installation, 500x500 mm (Rain)

Opcíon: Rociador de ducha, en INOX, a techo 500x500 mm (Lluvia)



← 500x500 →

Cromado • Chrome	184 487 2CR
Night Sky	184 487 2NS
Pure White	184 487 2PW
Morning Mist	184 487 2MM

INT 630 1NO

Opção: Chuveiro em INOX, de embutir no tecto 380x380 mm (Chuva)

Option: Steel shower head for ceiling installation, 380x380 mm (Rain)

Opcíon: Rociador de ducha, en INOX, a techo 380x380 mm (Lluvia)

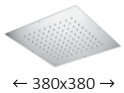

← 380x380 →

Cromado • Chrome	184 486 2CR
Night Sky	184 486 2NS
Pure White	184 486 2PW
Morning Mist	184 486 2MM

INT 630 1NO

Opção: Chuveiro em INOX, de embutir no tecto Ø380 mm (Chuva)

Option: Steel shower head for ceiling installation, Ø380 mm (Rain)

Opcíon: Rociador de ducha, en INOX, a techo Ø380 mm (Lluvia)



← Ø380 →

Cromado • Chrome	184 489 2CR
Night Sky	184 489 2NS
Pure White	184 489 2PW
Morning Mist	184 489 2MM

INT 630 1NO



BRUMA AirEcoDrop







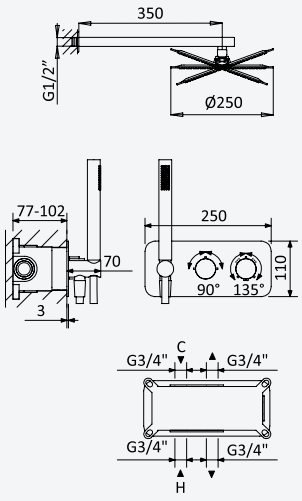

38° VERNET

A+ 6l/m 6l/m

Sistema termostático embutido de banheira com chuveiro de parede Ø250 mm, chuveiro mão Elo e válvula com bica de enchimento para banheira

Thermostatic concealed bath-shower set with shower head Ø250 mm, Elo handshower set and bath filler with waste and overflow

Sistema de baño y ducha termostático empotrado con alcachofa de ducha Ø250 mm, ducha de mano Elo y sistema de llenado y vaciado para bañeras



Cromado • Chrome	184 372 2CR
Night Sky	184 372 2NS
Pure White	184 372 2PW
Morning Mist	184 372 2MM
Gunmetal	184 372 2MG
Sunrise	184 372 2SR
Sunset	184 372 2SS

INT 630 2NO

Opção: Chuveiro fixo de tecto Ø250 mm em inox e braço 100 mm

Option: Inox shower head Ø250 mm with ceiling shower arm 100 mm

Opción: Alcachofa de ducha Ø250 mm en inox con brazo de techo 100 mm



Cromado • Chrome	184 382 2CR
Night Sky	184 382 2NS
Pure White	184 382 2PW
Morning Mist	184 382 2MM
Gunmetal	184 382 2MG
Sunrise	184 382 2SR
Sunset	184 382 2SS

INT 630 2NO

38°

BRUMA AirEcoDrop





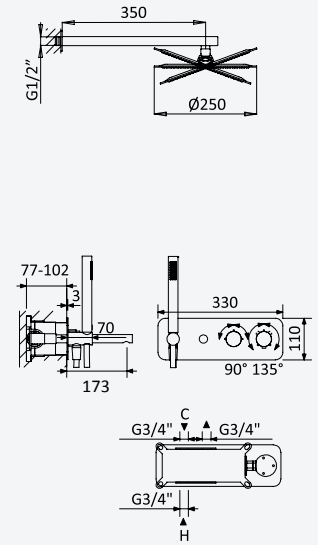

38° VERNET

A+ 6l/m 6l/m

Sistema termostático embutido de banheira com chuveiro de parede Ø250 mm, kit de chuveiro mão Elo e bica de banheira

Thermostatic concealed bath-shower set with shower head Ø250 mm, Elo handshower set and bath spout

Sistema de baño y ducha termostático empotrado con alcachofa de ducha Ø250 mm, set de ducha de mano Elo y caño de bañera



Cromado • Chrome	184 350 1CR
Night Sky	184 350 1NS
Pure White	184 350 1PW
Morning Mist	184 350 1MM
Gunmetal	184 350 1MG
Sunrise	184 350 1SR
Sunset	184 350 1SS

INT 640 2NO

Opção: Chuveiro fixo de tecto Ø250 mm em inox e braço 100 mm

Option: Inox shower head Ø250 mm with ceiling shower arm 100 mm

Opción: Alcachofa de ducha Ø250 mm en inox con brazo de techo 100 mm



Cromado • Chrome	184 360 1CR
Night Sky	184 360 1NS
Pure White	184 360 1PW
Morning Mist	184 360 1MM
Gunmetal	184 360 1MG
Sunrise	184 360 1SR
Sunset	184 360 1SS

INT 640 2NO

BRUMA



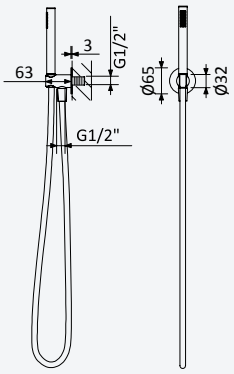

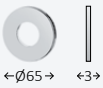

Conjunto de duche com curva de saída, bicha Lux 175cm e chuveiro de mão Elo em ABS - FlowR

Shower set with outlet elbow, Lux hose 175cm and ABS Elo handshower - FlowR

Conjunto de ducha con codo de salida, flexo Lux 175cm y ducha de mano Elo en ABS - FlowR

Cromado • Chrome	145 593 1CR
Night Sky	145 593 1NS

Opção: Chuveiro de mão Elo em latão

Option: Brass Elo handshower

Opcíon: Ducha de mano Elo en latón



Cromado • Chrome	145 593 2CR
Night Sky	145 593 2NS
Pure White	145 593 2PW
Morning Mist	145 593 2MM
Gunmetal	145 593 2MG
Sunrise	145 593 2SR
Sunset	145 593 2SS

Opção: Chuveiro de mão Body&Soul

Option: Body&Soul handshower

Opcíon: Ducha de mano Body&Soul



Cromado / Pure White 145 593 3CR

3x

38°


38°

BRUMA

Misturadora termostática de duche

Thermostatic shower mixer

Termostato de ducha

Cromado • Chrome	185 110 2CR
Night Sky	185 110 2NS
Pure White	185 110 2PW
Morning Mist	185 110 2MM
Gunmetal	185 110 2MG
Sunrise	185 110 2SR
Sunset	185 110 2SS



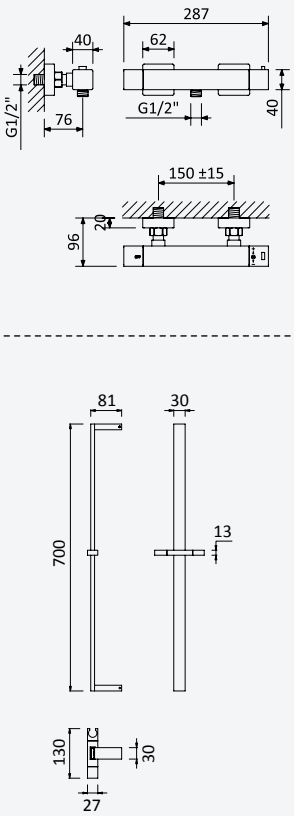

Opção: Com rampa de duche Flat

Option: With shower rail Flat

Opción: Con barra de ducha Flat



Cromado • Chrome	185 117 2CR
Night Sky	185 117 2NS
Pure White	185 117 2PW
Morning Mist	185 117 2MM
Gunmetal	185 117 2MG
Sunrise	185 117 2SR
Sunset	185 117 2SS





A+ 6l/m

Misturadora termostática de banheira

Thermostatic bath/shower mixer

Termostato para baño y ducha

Cromado • Chrome	185 080 2CR
Night Sky	185 080 2NS
Pure White	185 080 2PW

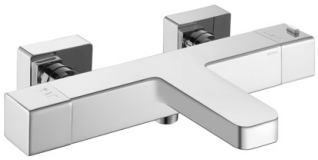

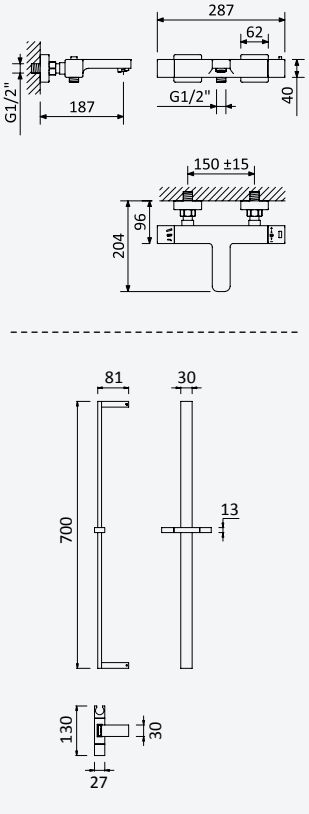

Opção: Com rampa de duche Flat

Option: With shower rail Flat

Opción: Con barra de ducha Flat



Cromado • Chrome	185 087 2CR
Night Sky	185 087 2NS
Pure White	185 087 2PW



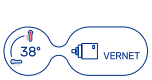

A+ 6l/m

38°

BRUMA AirEcoDrop



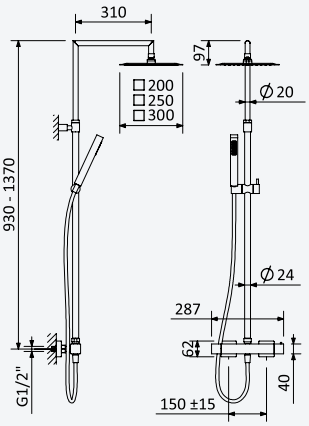



Sistema termostático de duche com braço ajustável, chuveiro de 200x200 mm em ABS e rampa de duche

Thermostatic shower system for wall mounting with adjustable ABS head shower 200x200 mm and shower rail

Sistema de ducha termostático con brazo para ducha de 200x200 mm en ABS, ajustable en altura y barra de ducha



Cromado • Chrome	185 480 2CR
Night Sky	185 480 2NS
Pure White	185 480 2PW
Morning Mist	185 480 2MM
Gunmetal	185 480 2MG
Sunrise	185 480 2SR
Sunset	185 480 2SS

Opção: Chuveiro fixo UltraThin com 250 x 250 mm em inox

Option: UltraThin Inox shower head 250 x 250 mm

Opcíon: Alcachofa de ducha UltraThin 250 x 250 mm en inox



Cromado • Chrome	185 481 2CR
Night Sky	185 481 2NS
Pure White	185 481 2PW
Morning Mist	185 481 2MM
Gunmetal	185 481 2MG
Sunrise	185 481 2SR
Sunset	185 481 2SS

Opção: Chuveiro fixo UltraThin com 300 x 300 mm em inox

Option: UltraThin Inox shower head 300 x 300 mm

Opcíon: Alcachofa de ducha UltraThin 300 x 300 mm en inox



Cromado • Chrome	185 482 2CR
Night Sky	185 482 2NS
Pure White	185 482 2PW
Morning Mist	185 482 2MM
Gunmetal	185 482 2MG
Sunrise	185 482 2SR
Sunset	185 482 2SS

38°

BRUMA AirEcoDrop



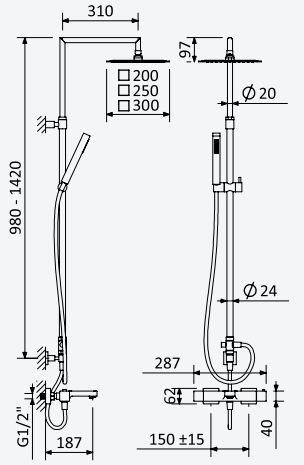



Sistema termostático de banheira com braço ajustável, chuveiro de 200x200 mm em ABS e rampa de duche

Thermostatic bath-shower system for wall mounting with adjustable ABS head shower 200x200 mm and shower rail

Sistema de baño-ducha termostático con brazo para ducha de 200x200 mm en ABS, ajustable en altura y barra de ducha



Cromado • Chrome	185 477 2CR
Night Sky	185 477 2NS
Pure White	185 477 2PW

Opção: Chuveiro fixo UltraThin com 250 x 250 mm em inox

Option: UltraThin Inox shower head 250 x 250 mm

Opcíon: Alcachofa de ducha UltraThin 250 x 250 mm en inox



Cromado • Chrome	185 478 2CR
Night Sky	185 478 2NS
Pure White	185 478 2PW

Opção: Chuveiro fixo UltraThin com 300 x 300 mm em inox

Option: UltraThin Inox shower head 300 x 300 mm

Opcíon: Alcachofa de ducha UltraThin 300 x 300 mm en inox



Cromado • Chrome	185 479 2CR
Night Sky	185 479 2NS
Pure White	185 479 2PW

BRUMA



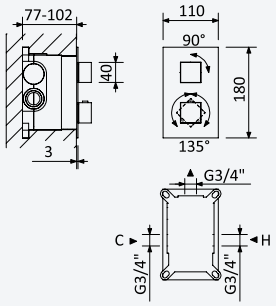

Misturadora termostática embutida, com 1 saída

Concealed thermostatic mixer, with 1 outlet

Mezclador termostático empotrable, con 1 salida

Cromado • Chrome	185 160 2CR
Night Sky	185 160 2NS
Pure White	185 160 2PW
Morning Mist	185 160 2MM
Gunmetal	185 160 2MG
Sunrise	185 160 2SR
Sunset	185 160 2SS

INT 600 1NO

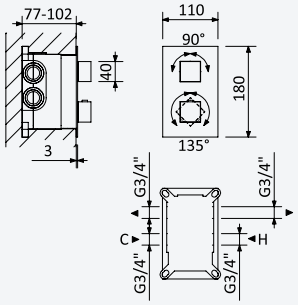

Misturadora termostática embutida, com 2 saídas

Concealed thermostatic mixer, with 2 outlets

Mezclador termostático empotrable, con 2 salidas

Cromado • Chrome	185 170 2CR
Night Sky	185 170 2NS
Pure White	185 170 2PW
Morning Mist	185 170 2MM
Gunmetal	185 170 2MG
Sunrise	185 170 2SR
Sunset	185 170 2SS

INT 600 2NO

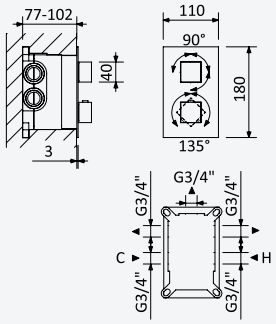

Misturadora termostática embutida, com 3 saídas

Concealed thermostatic mixer, with 3 outlets

Mezclador termostático empotrable, con 3 salidas

Cromado • Chrome	185 140 2CR
Night Sky	185 140 2NS
Pure White	185 140 2PW
Morning Mist	185 140 2MM
Gunmetal	185 140 2MG
Sunrise	185 140 2SR
Sunset	185 140 2SS

INT 600 3NO

38° VERNET



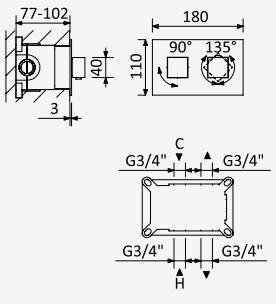

Misturadora termostática embutida horizontal, com 2 saídas

Concealed thermostatic mixer horizontal, with 2 outlets

Mezclador termostático empotrable horizontal, con 2 salidas

Cromado • Chrome	185 440 2CR
Night Sky	185 440 2NS
Pure White	185 440 2PW
Morning Mist	185 440 2MM
Gunmetal	185 440 2MG
Sunrise	185 440 2SR
Sunset	185 440 2SS

INT 610 1NO

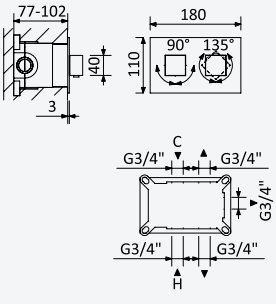

Misturadora termostática embutida horizontal, com 3 saídas

Concealed thermostatic mixer horizontal, with 3 outlets

Mezclador termostático empotrable horizontal, con 3 salidas

Cromado • Chrome	185 450 2CR
Night Sky	185 450 2NS
Pure White	185 450 2PW
Morning Mist	185 450 2MM
Gunmetal	185 450 2MG
Sunrise	185 450 2SR
Sunset	185 450 2SS

INT 610 2NO

38° VERNET

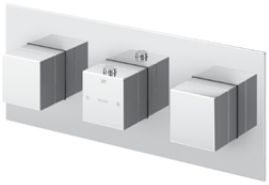

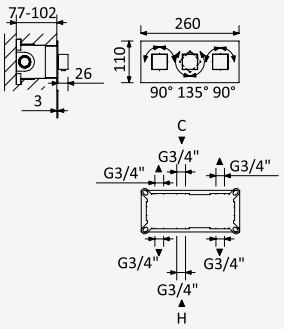

Misturadora termostática embutida, com 4 saídas

Concealed thermostatic mixer, with 4 outlets

Mezclador termostático empotrable, con 4 salidas

Cromado • Chrome	185 140 1CR
Night Sky	185 140 1NS
Pure White	185 140 1PW
Morning Mist	185 140 1MM
Gunmetal	185 140 1MG
Sunrise	185 140 1SR
Sunset	185 140 1SS

INT 620 1NO

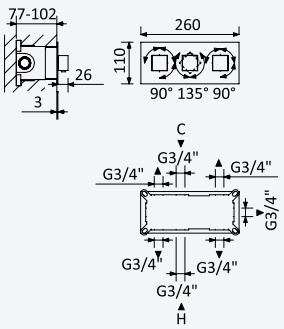

Misturadora termostática embutida, com 5 saídas

Concealed thermostatic mixer, with 5 outlets

Mezclador termostático empotrable, con 5 salidas

Cromado • Chrome	185 150 1CR
Night Sky	185 150 1NS
Pure White	185 150 1PW
Morning Mist	185 150 1MM
Gunmetal	185 150 1MG
Sunrise	185 150 1SR
Sunset	185 150 1SS

INT 620 2NO

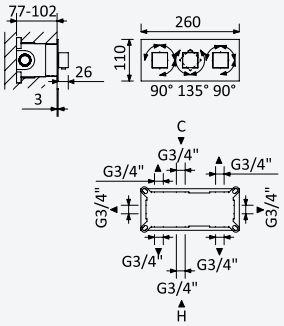

Misturadora termostática embutida, com 6 saídas

Concealed thermostatic mixer, with 6 outlets

Mezclador termostático empotrable, con 6 salidas

Cromado • Chrome	185 160 1CR
Night Sky	185 160 1NS
Pure White	185 160 1PW
Morning Mist	185 160 1MM
Gunmetal	185 160 1MG
Sunrise	185 160 1SR
Sunset	185 160 1SS

INT 620 3NO

38° VERNET

38°



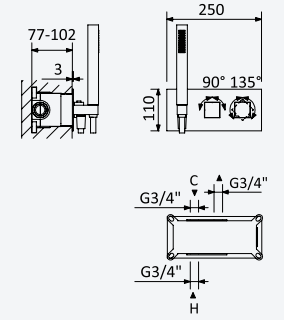

Misturadora termostática embutida de 2 saídas, com chuveiro de mão Quadra

Thermostatic concealed 2 outlets mixer, with handshower set Quadra

Mezclador termostático empotrable de 2 salidas, con set de ducha de mano Quadra

Cromado • Chrome	185 441 2CR
Night Sky	185 441 2NS
Pure White	185 441 2PW
Morning Mist	185 441 2MM
Gunmetal	185 441 2MG
Sunrise	185 441 2SR
Sunset	185 441 2SS

INT 630 1NO

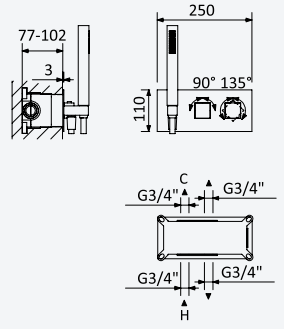

Misturadora termostática embutida de 3 saídas, com chuveiro de mão Quadra

Thermostatic concealed 3 outlets mixer, with handshower set Quadra

Mezclador termostático empotrable de 3 salidas, con set de ducha de mano Quadra

Cromado • Chrome	185 451 2CR
Night Sky	185 451 2NS
Pure White	185 451 2PW
Morning Mist	185 451 2MM
Gunmetal	185 451 2MG
Sunrise	185 451 2SR
Sunset	185 451 2SS

INT 630 2NO

38° VERNET

A+ 6l/m

BRUMA

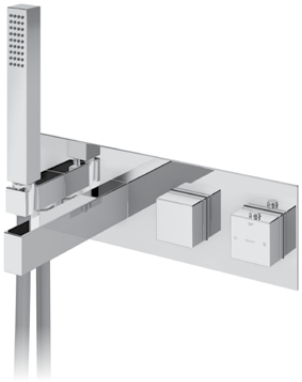

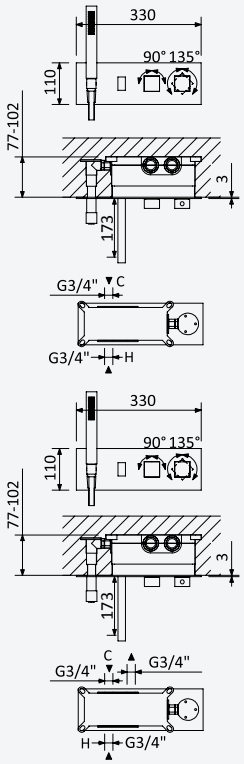

38°

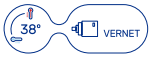

A+ 6l/m

Misturadora termostática embutida com bica de banheira e chuveiro de mão Quadra

Thermostatic concealed mixer with bath spout and handshower set Quadra

Mezclador termostático empotrable con caño de bañera y set de ducha de mano Quadra

Cromado • Chrome	185 461 2CR
Night Sky	185 461 2NS
Pure White	185 461 2PW
Morning Mist	185 461 2MM
Gunmetal	185 461 2MG
Sunrise	185 461 2SR
Sunset	185 461 2SS

INT 640 1NO

Misturadora termostática embutida de 3 saídas, com bica de banheira e chuveiro de mão Quadra

Thermostatic concealed 3 outlets mixer, with bath spout and handshower set Quadra

Mezclador termostático empotrable de 3 salidas con caño de bañera y set de ducha de mano Quadra

Cromado • Chrome	185 471 2CR
Night Sky	185 471 2NS
Pure White	185 471 2PW
Morning Mist	185 471 2MM
Gunmetal	185 471 2MG
Sunrise	185 471 2SR
Sunset	185 471 2SS

INT 640 2NO

BRUMA AirEcoDrop



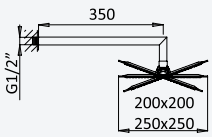

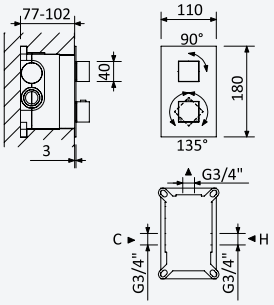



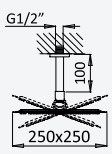

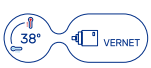

A+ 6l/m

Sistema embutido de duche termostático com chuveiro de parede 200x200 mm em ABS

Thermostatic concealed shower set with ABS shower head 200x200 mm

Sistema de ducha termostático empotrado con alcachofa de ducha 200x200 mm en ABS



Cromado • Chrome	185 781 2CR
Night Sky	185 781 2NS
Pure White	185 781 2PW
Morning Mist	185 781 2MM
Gunmetal	185 781 2MG
Sunrise	185 781 2SR
Sunset	185 781 2SS

INT 600 1NO

Opção: Chuveiro fixo UltraThin com 250 x 250 mm em inox

Option: UltraThin Inox shower head 250 x 250 mm

Opcíon: Alcachofa de ducha UltraThin 250 x 250 mm en inox



Cromado • Chrome	185 782 2CR
Night Sky	185 782 2NS
Pure White	185 782 2PW
Morning Mist	185 782 2MM
Gunmetal	185 782 2MG
Sunrise	185 782 2SR
Sunset	185 782 2SS

INT 600 1NO

Sistema embutido de duche termostático com chuveiro de tecto 250x250 mm em Inox e braço 100 mm

Thermostatic concealed shower set with Inox shower head 250x250 mm with ceiling shower arm 100 mm

Sistema de ducha termostático empotrado con alcachofa de ducha 250x250 mm en Inox, brazo de techo 100 mm



Cromado • Chrome	185 561 2CR
Night Sky	185 561 2NS
Pure White	185 561 2PW
Morning Mist	185 561 2MM
Gunmetal	185 561 2MG
Sunrise	185 561 2SR
Sunset	185 561 2SS

INT 600 1NO

BRUMA AirEcoDrop







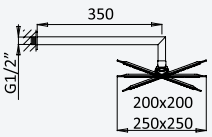

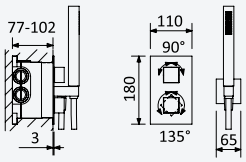

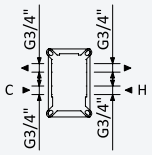

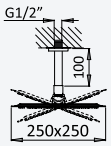





Sistema termostático embutido de duche com chuveiro de parede 200x200 mm em ABS e kit de chuveiro mão

Thermostatic concealed shower set with ABS shower head 200x200 mm and handshower set

Sistema de ducha termostático empotrado con alcachofa de ducha 200x200 mm en ABS y set de ducha de mano



Cromado • Chrome	185 784 2CR
Night Sky	185 784 2NS
Pure White	185 784 2PW
Morning Mist	185 784 2MM
Gunmetal	185 784 2MG
Sunrise	185 784 2SR
Sunset	185 784 2SS

INT 600 2NO

Opção: Chuveiro fixo UltraThin com 250x250 mm em inox

Option: UltraThin Inox shower head 250x250 mm

Opcíon: Alcachofa de ducha UltraThin 250x250 mm en inox



Cromado • Chrome	185 785 2CR
Night Sky	185 785 2NS
Pure White	185 785 2PW
Morning Mist	185 785 2MM
Gunmetal	185 785 2MG
Sunrise	185 785 2SR
Sunset	185 785 2SS

INT 600 2NO

Sistema termostático embutido de duche com chuveiro de tecto 250x250 mm em Inox e braço 100 mm, kit de chuveiro mão

Thermostatic concealed shower set with Inox shower head 250x250 mm with ceiling shower arm 100 mm and handshower set

Sistema de ducha termostático empotrado con alcachofa de ducha 250x250 mm en Inox brazo de techo 100 mm y set de ducha de mano



Cromado • Chrome	185 563 2CR
Night Sky	185 563 2NS
Pure White	185 563 2PW
Morning Mist	185 563 2MM
Gunmetal	185 563 2MG
Sunrise	185 563 2SR
Sunset	185 563 2SS

INT 600 2NO

38°

BRUMA AirEcoDrop





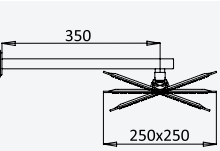

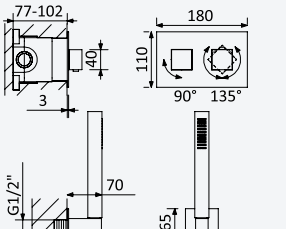

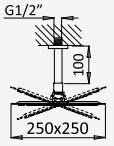



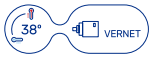

Sistema embutido de duche termostático com chuveiro de parede 250x250 mm em inox e kit de chuveiro mão separado Quadra

Thermostatic concealed shower set with inox shower head 250x250 mm and separate Quadra handshower set

Sistema de ducha termostático empotrado con alcachofa de ducha 250x250 mm en inox y set de ducha de mano separado Quadra



Cromado • Chrome	185 780 2CR
Night Sky	185 780 2NS
Pure White	185 780 2PW
Morning Mist	185 780 2MM
Gunmetal	185 780 2MG
Sunrise	185 780 2SR
Sunset	185 780 2SS

INT 610 1NO

Opção: Chuveiro fixo de tecto 250x250 mm em inox e braço 100 mm

Option: Inox shower head 250x250 mm with ceiling shower arm 100 mm

Opcíon: Alcachofa de ducha 250x250 mm en inox con brazo de techo 100 mm



Cromado • Chrome	185 560 2CR
Night Sky	185 560 2NS
Pure White	185 560 2PW
Morning Mist	185 560 2MM
Gunmetal	185 560 2MG
Sunrise	185 560 2SR
Sunset	185 560 2SS

INT 610 1NO

BRUMA

BRUMA AirEcoDrop





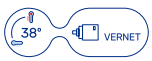

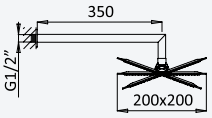

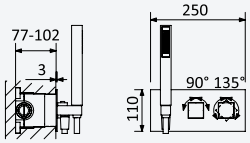

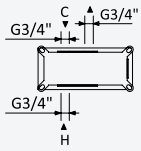

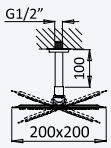



Sistema termostático embutido de duche com chuveiro de parede 200x200 mm em ABS e kit de chuveiro mão

Thermostatic concealed shower set with ABS shower head 200x200 mm and handshower set

Sistema de ducha termostático empotrado con alcachofa de ducha 200x200 mm en ABS y set de ducha de mano



Cromado • Chrome	185 590 2CR
Night Sky	185 590 2NS
Pure White	185 590 2PW
Morning Mist	185 590 2MM
Gunmetal	185 590 2MG
Sunrise	185 590 2SR
Sunset	185 590 2SS

INT 630 1NO

Opção: Chuveiro fixo de tecto 200x200 mm em ABS e braço 100 mm

Option: ABS shower head 200x200 mm with ceiling shower arm 100 mm

Opcíon: Alcachofa de ducha 200x200 mm en ABS con brazo de techo 100 mm



Cromado • Chrome	185 562 2CR
Night Sky	185 562 2NS
Pure White	185 562 2PW
Morning Mist	185 562 2MM
Gunmetal	185 562 2MG
Sunrise	185 562 2SR
Sunset	185 562 2SS

INT 630 1NO

BRUMA AirEcoDrop





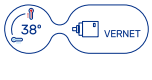

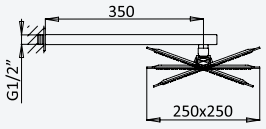

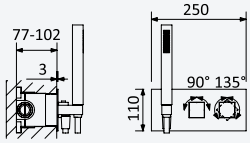

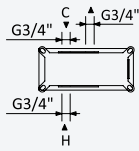

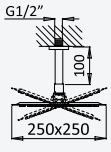



Sistema embutido de duche termostático com chuveiro de parede 250x250 mm em inox e kit de chuveiro mão Quadra

Thermostatic concealed shower set with inox shower head 250x250 mm and Quadra handshower set

Sistema de ducha termostático empotrado con alcachofa de ducha 250x250 mm en inox y set de ducha de mano Quadra



Cromado • Chrome	185 591 2CR
Night Sky	185 591 2NS
Pure White	185 591 2PW
Morning Mist	185 591 2MM
Gunmetal	185 591 2MG
Sunrise	185 591 2SR
Sunset	185 591 2SS

INT 630 1NO

Opção: Chuveiro fixo de tecto 250x250 mm em inox e braço 100 mm

Option: Inox shower head 250x250 mm with ceiling shower arm 100 mm

Opcíon: Alcachofa de ducha 250x250 mm en inox con brazo de techo 100 mm



Cromado • Chrome	185 601 2CR
Night Sky	185 601 2NS
Pure White	185 601 2PW
Morning Mist	185 601 2MM
Gunmetal	185 601 2MG
Sunrise	185 601 2SR
Sunset	185 601 2SS

INT 630 1NO

38°



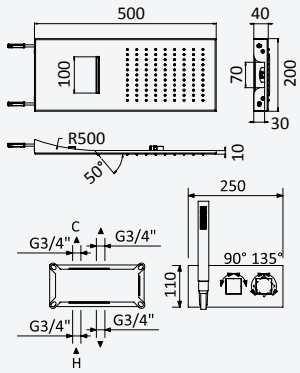

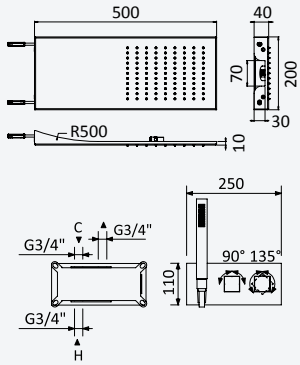



38° VERNET

A+ 6l/m

Sistema termostático embutido de duche com chuveiro Line Cascade (Chuva/Cascata) e chuveiro mão

Thermostatic concealed shower set with Line Cascade shower (Rain/Cascade) and handshower set

Sistema de ducha termostático empotrado con ducha Line Cascade (Lluvia/Cascada) y set de ducha de mano



Cromado • Chrome	185 595 2CR
Night Sky	185 595 2NS
Pure White	185 595 2PW
Morning Mist	185 595 2MM

INT 630 2NO

Opção: Chuveiro fixo Line (Chuva)

Option: Shower head Line (Rain)

Opcíon: Alcachofa de ducha Line (Lluvia)



Cromado • Chrome	185 594 2CR
Night Sky	185 594 2NS
Pure White	185 594 2PW
Morning Mist	185 594 2MM

INT 630 1NO

38°



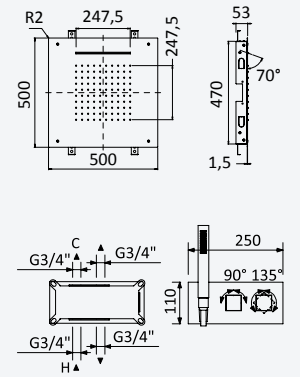

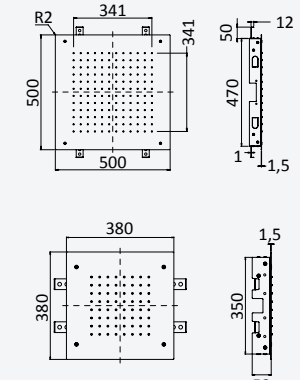



A+ 6l/m

38° VERNET

Sistema termostático embutido de duche com chuveiro de tecto (Chuva/Cascata) e chuveiro mão

Thermostatic concealed shower set with overhead shower (Rain/Cascade) and handshower set

Sistema de ducha termostático empotrado con ducha instalación en el techo (Lluvia/Cascada) y set de ducha de mano



← 500x500 →

Cromado • Chrome	185 488 2CR
Night Sky	185 488 2NS
Pure White	185 488 2PW
Morning Mist	185 488 2MM

INT 630 2NO

Opção: Chuveiro em INOX, de embutir no tecto 500x500 mm (Chuva)

Option: Steel shower head for ceiling installation, 500x500 mm (Rain)

Opcíon: Rociador de ducha, en INOX, a techo 500x500 mm (Lluvia)



← 500x500 →

Cromado • Chrome	185 487 2CR
Night Sky	185 487 2NS
Pure White	185 487 2PW
Morning Mist	185 487 2MM

INT 630 1NO

Opção: Chuveiro em INOX, de embutir no tecto 380x380 mm (Chuva)

Option: Steel shower head for ceiling installation, 380x380 mm (Rain)

Opcíon: Rociador de ducha, en INOX, a techo 380x380 mm (Lluvia)



← 380x380 →

Cromado • Chrome	185 486 2CR
Night Sky	185 486 2NS
Pure White	185 486 2PW
Morning Mist	185 486 2MM

INT 630 1NO

BRUMA

38°

BRUMA AirEcoDrop





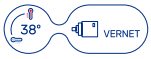

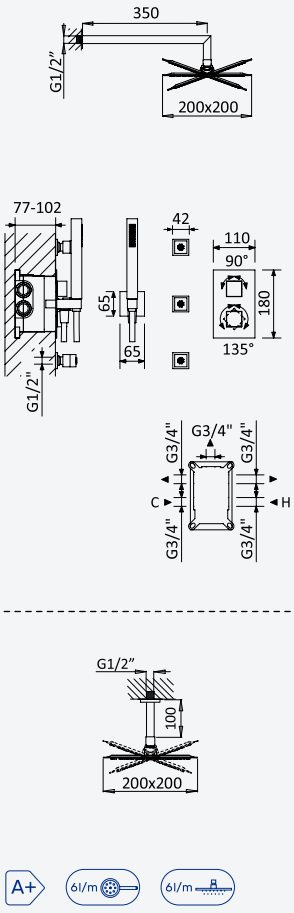

Sistema termostático embutido de duche com chuveiro de parede 200x200 mm em ABS, 3 jets e kit de chuveiro mão

Thermostatic concealed shower set with ABS shower head 200x200 mm, 3 jets and handshower set

Sistema de ducha termostático empotrado con alcachofa de ducha 200x200 mm en ABS, 3 jets y set de ducha de mano



Cromado • Chrome	185 911 2CR
Night Sky	185 911 2NS
Pure White	185 911 2PW
Morning Mist	185 911 2MM
Gunmetal	185 911 2MG
Sunrise	185 911 2SR
Sunset	185 911 2SS

INT 600 3NO

Opção: Chuveiro fixo de tecto 200x200 mm em ABS e braço 100 mm

Option: ABS shower head 200x200 mm with ceiling shower arm 100 mm

Opcíon: Alcachofa de ducha 200x200 mm en ABS con brazo de techo 100 mm



Cromado • Chrome	185 621 2CR
Night Sky	185 621 2NS
Pure White	185 621 2PW
Morning Mist	185 621 2MM
Gunmetal	185 621 2MG
Sunrise	185 621 2SR
Sunset	185 621 2SS

INT 600 3NO

BRUMA AirEcoDrop







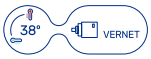

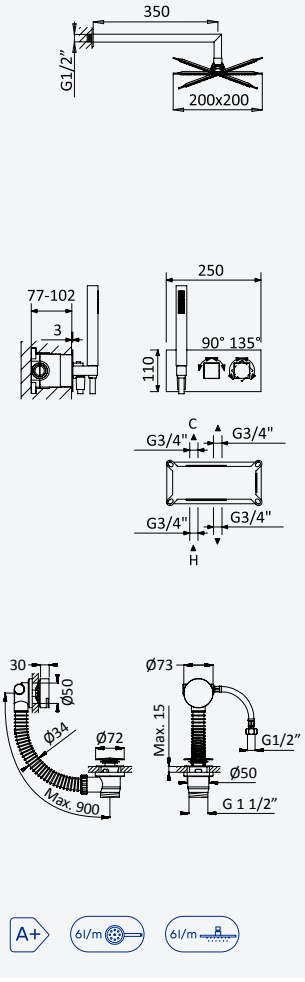

Sistema termostático embutido de banheira com chuveiro de parede 200x200 mm em ABS, kit de chuveiro mão Quadra e válvula com bica de enchimento para banheira

Thermostatic concealed bath-shower set with ABS shower head 200x200 mm, Quadra handshower set and bath filler with waste and overflow

Sistema de baño y ducha termostático empotrado con alcachofa de ducha 200x200 mm en ABS, set de ducha de mano Quadra y sistema de llenado y vaciado para bañeras



Cromado • Chrome	185 370 2CR
Night Sky	185 370 2NS
Pure White	185 370 2PW
Morning Mist	185 370 2MM
Gunmetal	185 370 2MG
Sunrise	185 370 2SR
Sunset	185 370 2SS

INT 630 2NO

BRUMA AirEcoDrop







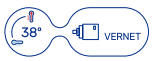

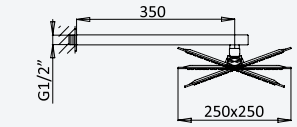

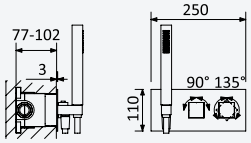

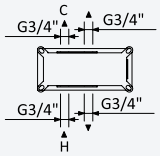

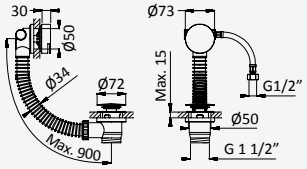

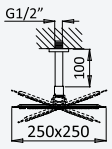

38° VERNET

A+ 6l/m 6l/m

Sistema termostático embutido de banheira com chuveiro de parede 250x250 mm, chuveiro mão Quadra e válvula com bica de enchimento para banheira

Thermostatic concealed bath-shower set with shower head 250x250 mm, Quadra handshower set and bath filler with waste and overflow

Sistema de baño y ducha termostático empotrado con alcachofa de ducha 250x250 mm, ducha de mano Quadra y sistema de llenado y vaciado para bañeras



← 250x250 →

Cromado • Chrome	185 371 2CR
Night Sky	185 371 2NS
Pure White	185 371 2PW
Morning Mist	185 371 2MM
Gunmetal	185 371 2MG
Sunrise	185 371 2SR
Sunset	185 371 2SS

INT 630 2NO

Opção: Chuveiro fixo de tecto 250x250 mm em inox e braço 100 mm

Option: Inox shower head 250x250 mm with ceiling shower arm 100 mm

Opción: Alcachofa de ducha 250x250 mm en inox con brazo de techo 100 mm



← 250x250 →

Cromado • Chrome	185 381 2CR
Night Sky	185 381 2NS
Pure White	185 381 2PW
Morning Mist	185 381 2MM
Gunmetal	185 381 2MG
Sunrise	185 381 2SR
Sunset	185 381 2SS

INT 630 2NO

38°

BRUMA AirEcoDrop





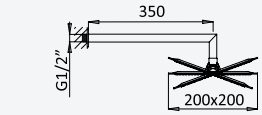

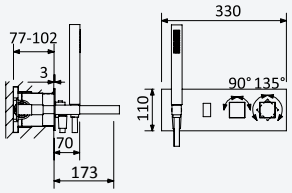

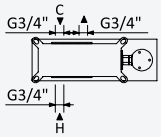

38° VERNET

A+ 6l/m 6l/m

Sistema termostático embutido de banheira com chuveiro de parede 200x200 mm em ABS, chuveiro mão e bica de banheira

Thermostatic concealed bath-shower set with ABS shower head 200x200 mm, handshower and bath spout

Sistema de baño y ducha termostático empotrado con alcachofa de ducha 200x200 mm en ABS, ducha de mano y caño de bañera



← 200x200 →

Cromado • Chrome	185 310 2CR
Night Sky	185 310 2NS
Pure White	185 310 2PW
Morning Mist	185 310 2MM
Gunmetal	185 310 2MG
Sunrise	185 310 2SR
Sunset	185 310 2SS

INT 640 2NO

BRUMA

BRUMA AirEcoDrop





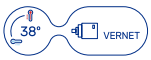

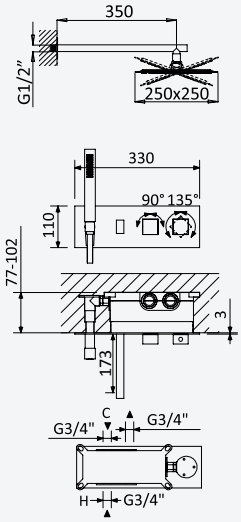

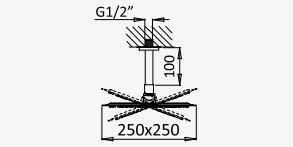



Sistema termostático embutido de banheira com chuveiro de parede 250x250 mm, kit de chuveiro mão Quadra e bica de banheira

Thermostatic concealed bath-shower set with shower head 250x250 mm, Quadra handshower set and bath spout

Sistema de baño y ducha termostático empotrado con alcachofa de ducha 250x250 mm, set de ducha de mano Quadra y caño de bañera



Cromado • Chrome	185 311 2CR
Night Sky	185 311 2NS
Pure White	185 311 2PW
Morning Mist	185 311 2MM
Gunmetal	185 311 2MG
Sunrise	185 311 2SR
Sunset	185 311 2SS

INT 640 2NO

Opção: Chuveiro fixo de tecto 250x250 mm em inox e braço 100 mm

Option: Inox shower head 250x250 mm with ceiling shower arm 100 mm

Opción: Alcachofa de ducha 250x250 mm en inox con brazo de techo 100 mm



Cromado • Chrome	185 341 2CR
Night Sky	185 341 2NS
Pure White	185 341 2PW
Morning Mist	185 341 2MM
Gunmetal	185 341 2MG
Sunrise	185 341 2SR
Sunset	185 341 2SS

INT 640 2NO



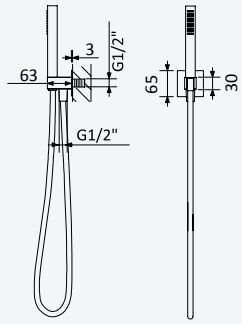

Conjunto de duche com curva de saída, bicha Lux 175cm e chuveiro de mão em ABS - Quadra

Shower set with outlet elbow, Lux hose 175cm and ABS handshower - Quadra

Conjunto de ducha con codo de salida, flexo Lux 175cm y ducha de mano en ABS - Quadra

Cromado • Chrome	145 592 4CR
Night Sky	145 592 4NS

Opção: Chuveiro de mão Quadra em latão

Option: Brass Quadra handshower

Opción: Ducha de mano Quadra en latón

Cromado • Chrome	145 592 5CR
Night Sky	145 592 5NS
Pure White	145 592 5PW
Morning Mist	145 592 5MM
Gunmetal	145 592 5MG
Sunrise	145 592 5SR
Sunset	145 592 5SS



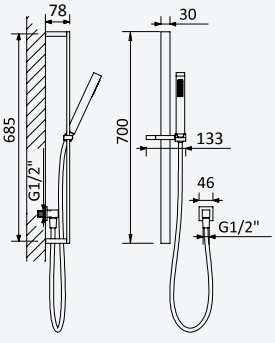

Conjunto de duche com curva de saída, rampa Flat, bicha Lux 175cm e chuveiro de mão Quadra em ABS

Shower set with outlet elbow, Flat shower rail, Lux hose 175cm and ABS Quadra handshower

Conjunto de ducha con codo de salida, barra de ducha Flat, flexo Lux 175cm y ducha de mano Quadra en ABS

Cromado • Chrome	145 574 0CR

Opção: Chuveiro de mão Quadra em latão

Option: Brass Quadra handshower

Opción: Ducha de mano Quadra en latón

Cromado • Chrome	145 574 4CR
Night Sky	145 574 4NS
Pure White	145 574 4PW
Morning Mist	145 574 4MM
Gunmetal	145 574 4MG
Sunrise	145 574 4SR
Sunset	145 574 4SS



38°


38°

BRUMA



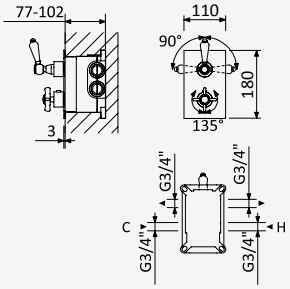

Misturadora termostática embutida, com 2 saídas

Concealed thermostatic mixer, with 2 outlets

Mezclador termostático empotrable, con 2 salidas

Cromado • Chrome	180 170 1CR
Night Sky	180 170 1NS
Latão Envelhecido • Old Brass • Latón Viejo	180 170 1LE
Ouro 24kt • Gold 24kt • Oro 24kt	180 170 10R

INT 600 2NO

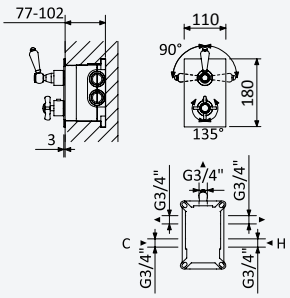

Misturadora termostática embutida, com 3 saídas

Concealed thermostatic mixer, with 3 outlets

Mezclador termostático empotrable, con 3 salidas

Cromado • Chrome	180 140 1CR
Night Sky	180 140 1NS
Latão Envelhecido • Old Brass • Latón Viejo	180 140 1LE
Ouro 24kt • Gold 24kt • Oro 24kt	180 140 10R

INT 600 3NO

38°





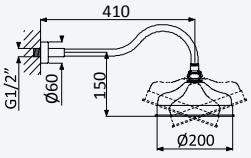

Sistema termostático embutido de duche com chuveiro de parede Ø200 mm em latão e kit de chuveiro mão separado

Thermostatic concealed shower set with brass shower head Ø200 mm and separate handshower set

Sistema de ducha termostático empotrado con alcachofa de ducha Ø200 mm en latón y set de ducha de mano separado

Cromado • Chrome	117 360 2CR
Night Sky	117 360 2NS
Latão Envelhecido • Old Brass • Latón Viejo	117 360 2LE
Ouro 24kt • Gold 24kt • Oro 24kt	117 360 20R

INT 600 2NO



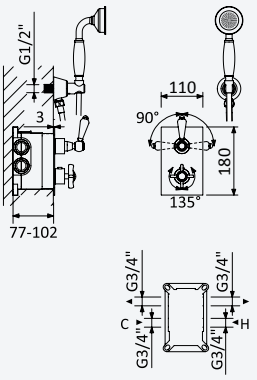





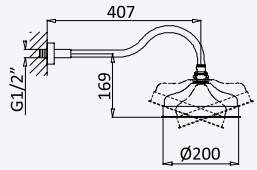



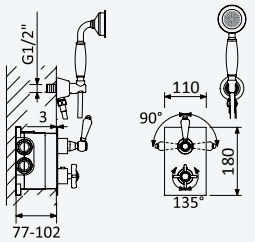

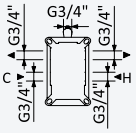



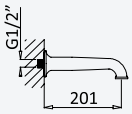



Sistema termostático embutido de banheira com chuveiro de parede Ø200 mm em latão, kit de chuveiro mão e bica de banheira

Thermostatic concealed bath/shower set with brass shower head Ø200 mm, handshower set and wall spout

Sistema de baño y ducha termostático empotrado con alcachofa de ducha Ø200 mm en latón, set de ducha de mano y caño mural

Cromado • Chrome	180 360 1CR
Night Sky	180 360 1NS
Latão Envelhecido • Old Brass • Latón Viejo	180 360 1LE
Ouro 24kt • Gold 24kt • Oro 24kt	180 360 1OR

INT 600 3NO

38°


38°



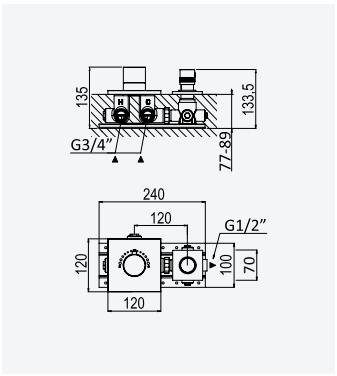

38° VERNET

Misturadora termostática embutida, com 1 saída - 40 l/min

Concealed thermostatic mixer with 1 outlet - 40 l/min

Termostato empotrable con 1 salida - 40 l/min

Cromado • Chrome	179 160 1CR
Night Sky	179 160 1NS
Pure White	179 160 1PW
Morning Mist	179 160 1MM
Gunmetal	179 160 1MG
Sunrise	179 160 1SR
Sunset	179 160 1SS



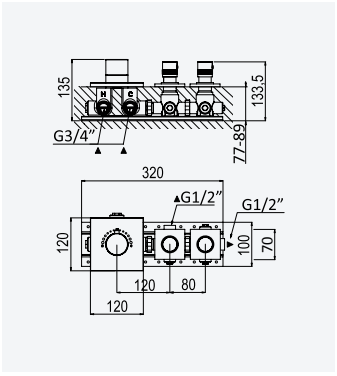

38° VERNET

Misturadora termostática embutida, com 2 saídas - 40 l/min

Concealed thermostatic mixer with 2 outlets - 40 l/min

Termostato empotrable con 2 salidas - 40 l/min

Cromado • Chrome	179 170 1CR
Night Sky	179 170 1NS
Pure White	179 170 1PW
Morning Mist	179 170 1MM
Gunmetal	179 170 1MG
Sunrise	179 170 1SR
Sunset	179 170 1SS

38°



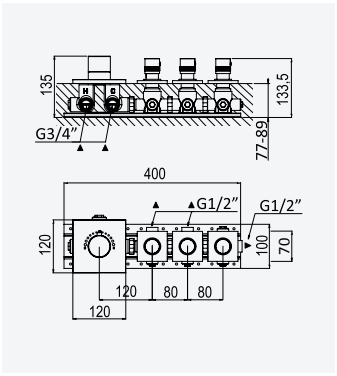

38° VERNET

Misturadora termostática embutida, com 3 saídas - 40 l/min

Concealed thermostatic mixer with 3 outlets - 40 l/min

Termostato empotrable con 3 salidas - 40 l/min

Cromado • Chrome	179 140 1CR
Night Sky	179 140 1NS
Pure White	179 140 1PW
Morning Mist	179 140 1MM
Gunmetal	179 140 1MG
Sunrise	179 140 1SR
Sunset	179 140 1SS



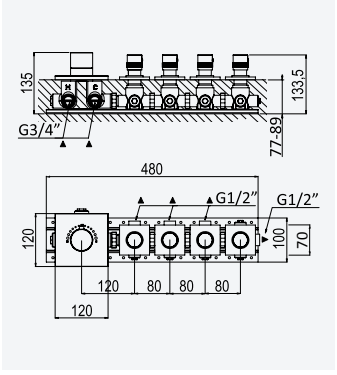

38° VERNET

Misturadora termostática embutida, com 4 saídas - 40 l/min

Concealed thermostatic mixer with 4 outlets - 40 l/min

Termostato empotrable con 4 salidas - 40 l/min

Cromado • Chrome	179 150 1CR
Night Sky	179 150 1NS
Pure White	179 150 1PW
Morning Mist	179 150 1MM
Gunmetal	179 150 1MG
Sunrise	179 150 1SR
Sunset	179 150 1SS



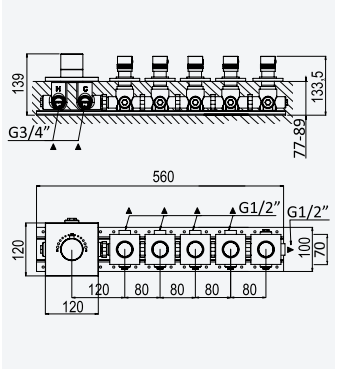

38° VERNET

Misturadora termostática embutida, com 5 saídas - 40 l/min

Concealed thermostatic mixer with 5 outlets - 40 l/min

Termostato empotrable con 5 salidas - 40 l/min

Cromado • Chrome	179 180 1CR
Night Sky	179 180 1NS
Pure White	179 180 1PW
Morning Mist	179 180 1MM
Gunmetal	179 180 1MG
Sunrise	179 180 1SR
Sunset	179 180 1SS

BRUMA









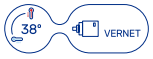

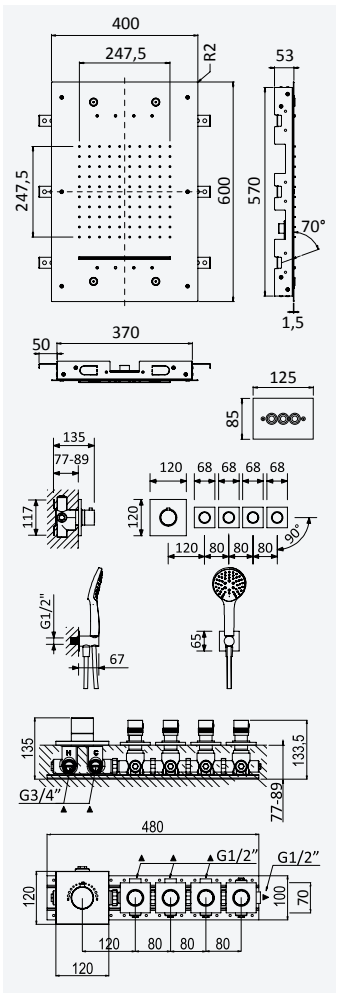

38°

Sistema termostático embutido com chuveiro de tecto 600x400 mm cromoterapia (Chuva/Cascata/Nebulização) e chuveiro mão Body&Soul

Thermostatic concealed shower set with ceiling installation chromo-therapy shower head 600x400 mm (Rain/Cascade/Nebulization) and Body&Soul handshower set

Sistema de ducha termostático empotrado con rociador a techo de cromoterapia (Lluvia/Cascada/Nebulización) y set de ducha de mano Body&Soul

Cromado • Chrome 179 151 1CR







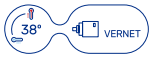

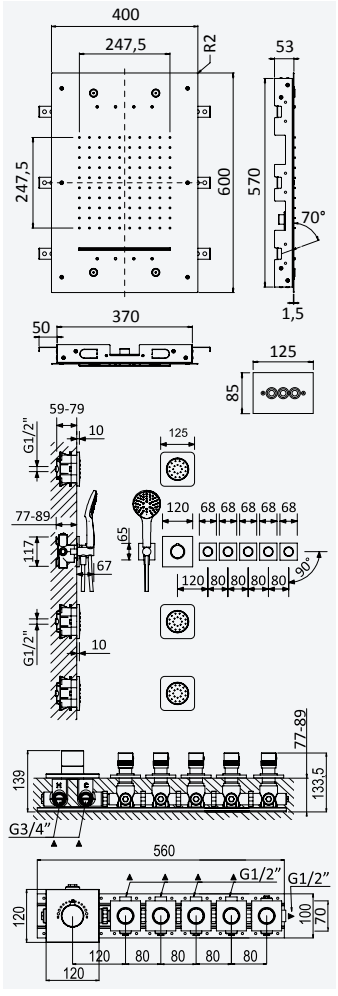

Sistema termostático embutido com chuveiro de tecto 600x400 mm cromoterapia (Chuva/Cascata/Nebulização), 3 jets e chuveiro mão Body&Soul

Thermostatic concealed shower set with ceiling installation chromother-apy shower head 600x400 mm (Rain/Cascade/Nebulization), 3 jets and Body&Soul handshower set

Sistema de ducha termostático empotrado con rociador a techo de cromoterapia (Lluvia/Cascada/Nebulización), 3 jets y set de ducha de mano Body&Soul

Cromado • Chrome 179 181 1CR

38°

KITCHEN FAUCETS • GRIFERÍA COCINA

Torneiras Cozinha





cz

BRUMA



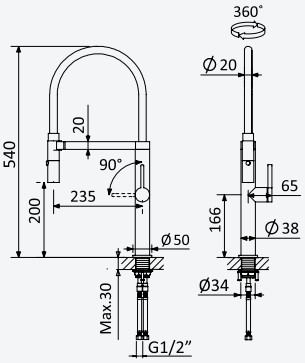

Monocomando de lava loiça, bica giratória em gel, com chuveiro magnético extensível de 2 jatos - Mentha

Sink mixer, swiveling gel spout, with extendable magnetic handshower 2 spray - Mentha

Monomando de fregadero, caño giratorio de gel, teleducha magnética extensible de 2 chorros - Mentha

Cromado • Chrome	122 003 5CR
Morning Mist	122 003 5MM
Gunmetal PVD	122 003 5GM



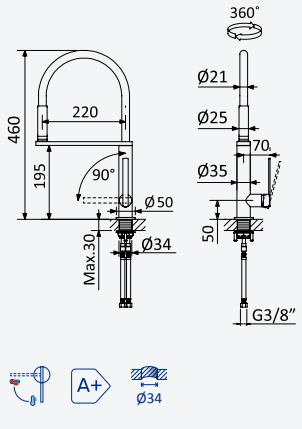

Monocomando de lava loiça, bica giratória em gel, chuveiro extensível - Mentha

Sink mixer, gel swivel spout and extendable handshower - Mentha

Monomando de fregadero, caño giratorio en gel, teleducha extensible - Mentha

Chrome • Night Sky	122 700 0CR
Gunmetal	122 700 0GM

CZ



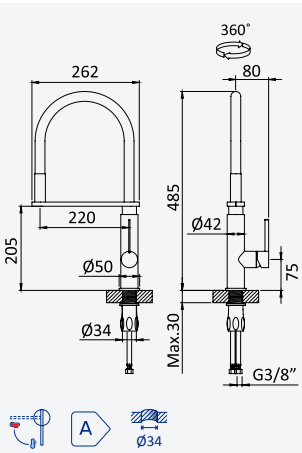

Monocomando de lava loiça, bica giratória em gel, chuveiro extensível - Mentha

Sink mixer, gel swivel spout and extendable handshower - Mentha

Monomando de fregadero, caño giratorio en gel, teleducha extensible - Mentha

Cromado • Chrome	122 002 7CR



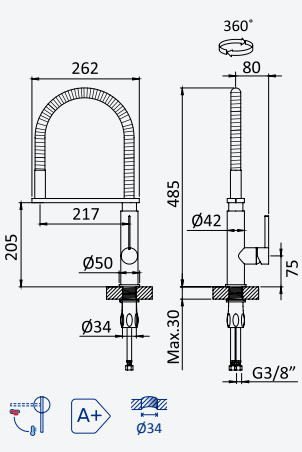

Monocomando de lava loiça, bica giratória com mola e chuveiro extensível - Mentha

Sink mixer with spring swivel spout and extendable handshower - Mentha

Monomando de fregadero, caño giratorio con muelle y teleducha extensible - Mentha

Cromado • Chrome	122 002 6CR



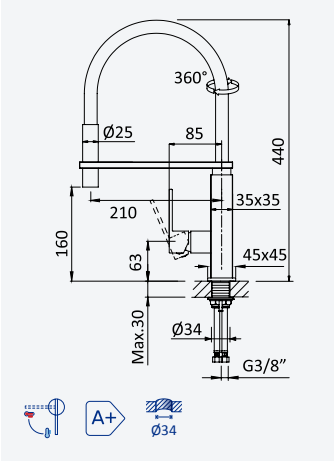

Monocomando de lava loiça, bica giratória em gel, chuveiro extensível - Mentha

Sink mixer, gel swivel spout and extendable handshower - Mentha

Monomando de fregadero, caño giratorio en gel, teleducha extensible - Mentha

Cromado • Chrome	122 003 0CR



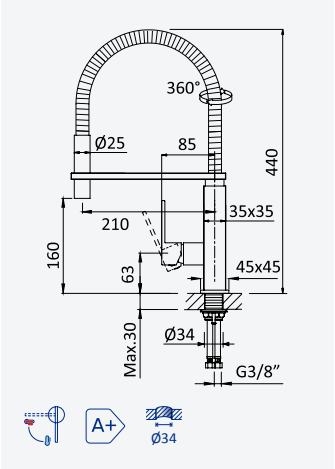

Monocomando de lava loiça, bica giratória com mola e chuveiro extensível - Mentha

Sink mixer with spring swivel spout and extendable handshower - Mentha

Monomando de fregadero, caño giratorio con muelle y teleducha extensible - Mentha

Cromado • Chrome	122 002 9CR



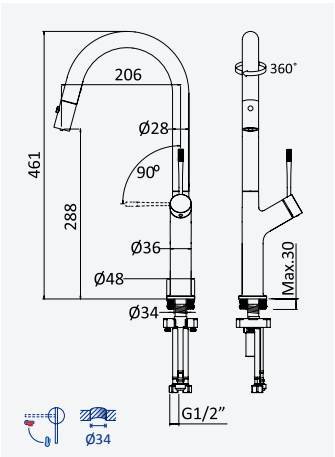

Monocomando de lava loiça, bica giratória, chuveiro extraível 2 jatos - Ginger

Sink mixer with swivel spout and pull out handshower with 2 jets - Ginger

Monomando de fregadero, caño giratorio, teleducha extraíble 2 jets - Ginger

Cromado • Chrome	107 050 5CR
Gunmetal PVD	107 050 5GM
Sunrise PVD	107 050 5PR



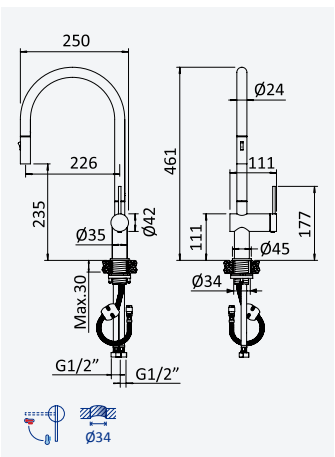

Monocomando de lava loiça, bica giratória, chuveiro extraível 2 jatos - Ginger

Sink mixer with swivel spout and pull out handshower with 2 jets - Ginger

Monomando de fregadero, caño giratorio, teleducha extraíble 2 jets - Ginger

Cromado • Chrome	122 700 2CR
Gunmetal PVD	122 700 2GM
Sunrise PVD	122 700 2PR

BRUMA



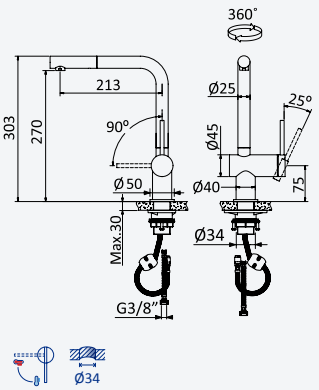

Monocomando de lava loiça, bica giratória, chuveiro extraível - Ginger

Sink mixer with swivel spout and pull out handshower - Ginger

Monomando de fregadero, caño giratorio, teleducha extraíble - Ginger

Cromado • Chrome	122 700 3CR
● Night Sky	122 700 3NS



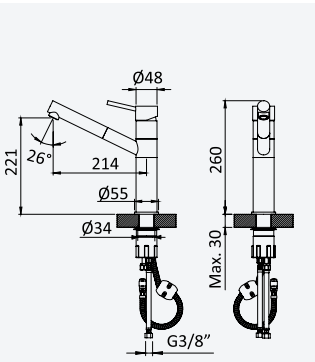

Monocomando de lava loiça, bica giratória, chuveiro extraível - Ginger

Sink mixer with swivel spout and pull out handshower - Ginger

Monomando de fregadero, caño giratorio, teleducha extraíble - Ginger

Cromado • Chrome	107 054 1CR

CZ

cold touch



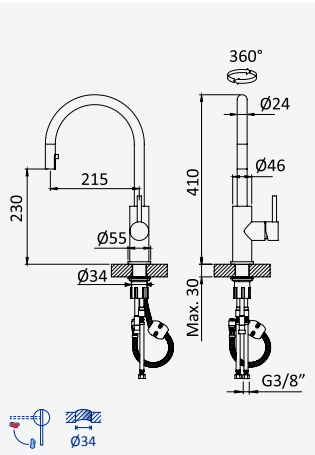

Monocomando de lava loiça, bica giratória, perlator extraível - Ginger

Sink mixer with swivel spout and pull out aerator - Ginger

Monomando de fregadero, caño giratorio, aireador extraíble - Ginger

Cromado • Chrome	107 054 2CR



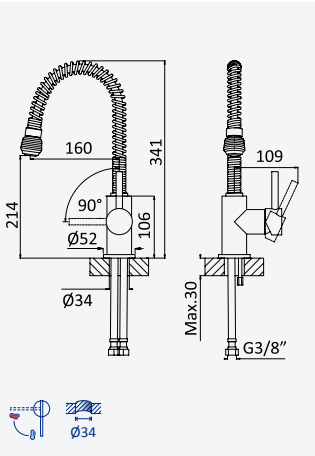

Monocomando de lava loiça com mola - Mentha

Sink mixer, spring spout - Mentha

Monomando de fregadero, caño con muelle - Mentha

Cromado • Chrome	122 000 1CR



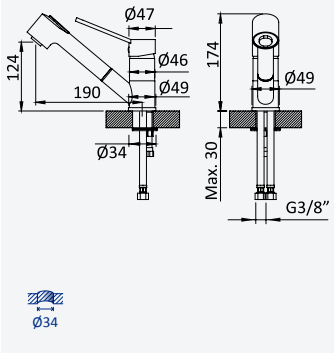



Monocomando de lava loiça, bica giratória, chuveiro extraível 2 jatos - Ginger

Sink mixer with swivel spout and pull out handshower with 2 jets - Ginger

Monomando de fregadero, caño giratorio, teleducha extraíble 2 jets - Ginger

Cromado • Chrome 107 050 4CR



CZ

BRUMA



INOX

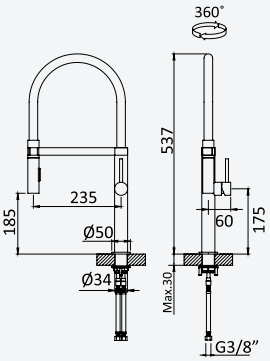

A++ Ø34

Monocomando de lava loiça, bica giratória, chuveiro extensível 2 jatos - Inox

Sink mixer with swivel spout and extendable 2 jets handshower - Inox

Monomando de fregadero, caño giratorio, teleducha extensible 2 jets - Inox

Aço inox Satinado •
Satin Stainless Steel •
Acero Inox Satinado — 197 011 1IS

CZ



INOX

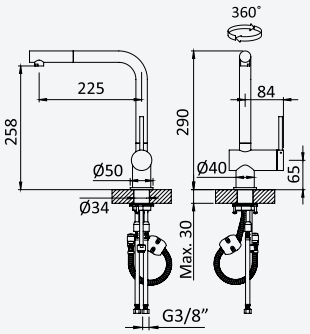

Ø34

Monocomando de lava loiça, bica giratória, chuveiro extraível - Inox

Sink mixer with swivel spout and pull out handshower - Inox

Monomando de fregadero, caño giratorio, teleducha extraíble - Inox

Aço inox Satinado •
Satin Stainless Steel •
Acero Inox Satinado — 197 010 1IS

Gunmetal PVD — 197 010 1GM



INOX

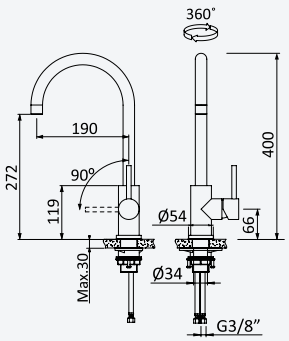

Ø34

Monocomando de lava loiça, bica giratória - Inox

Sink mixer, swivel spout - Inox

Monomando de fregadero, caño giratorio - Inox

Aço inox Satinado •
Satin Stainless Steel •
Acero Inox Satinado — 122 003 2IS



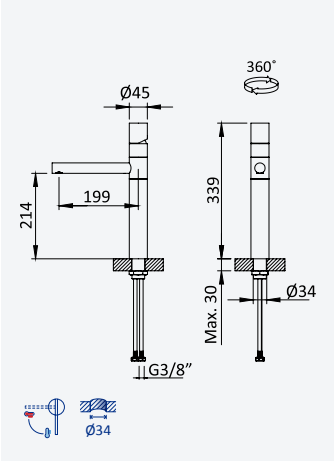

Monocomando de lava loiça, bica giratória - Lusa

Sink mixer, swivel spout - Lusa

Monomando de fregadero, caño giratorio - Lusa



Cromado • Chrome	101 050 2CR
Satinox	101 050 2ST

Opção: Manípulo 2

Option: Lever 2

Opcíon: Mando 2



Cromado • Chrome	101 050 1CR
Satinox	101 050 1ST



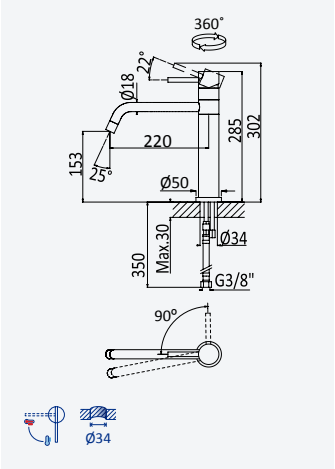

Monocomando de lava loiça, bica giratória - Lusitano

Sink mixer, swivel spout - Lusitano

Monomando de fregadero, caño giratorio - Lusitano

Cromado • Chrome	107 050 1CR
Satinox	107 050 1ST



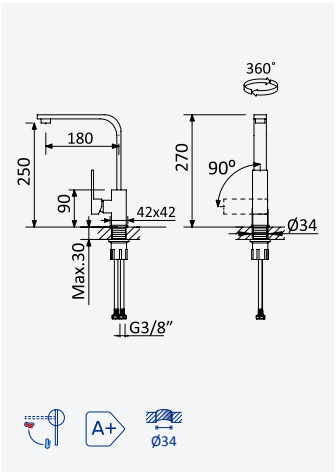

Monocomando de lava loiça, bica giratória - Quadra

Sink mixer, swivel spout - Quadra

Monomando de fregadero, caño giratorio - Quadra

Cromado • Chrome	182 101 1CR



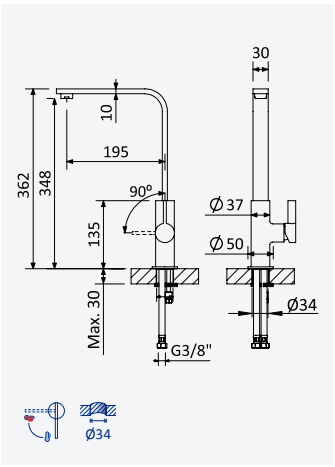

Monocomando de lava loiça, bica giratória - Basil

Sink mixer, swivel spout - Basil

Monomando de fregadero, caño giratorio - Basil

Cromado • Chrome	107 052 6CR

CZ

BRUMA



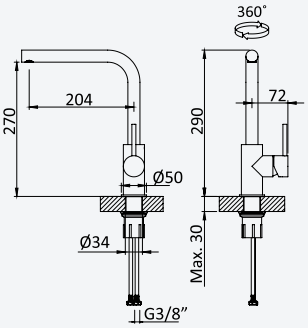

Monocomando de lava loiça, bica giratória - Basil

Sink mixer, swivel spout - Basil

Monomando de fregadero, caño giratorio - Basil

Cromado • Chrome	122 700 4CR
● Night Sky	122 700 4NS



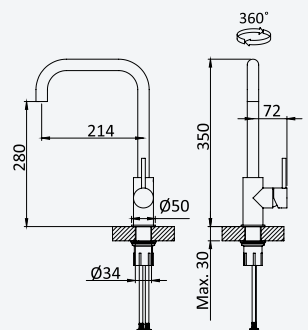

Monocomando de lava loiça, bica giratória - Basil

Sink mixer, swivel spout - Basil

Monomando de fregadero, caño giratorio - Basil

Cromado • Chrome	122 700 5CR

CZ



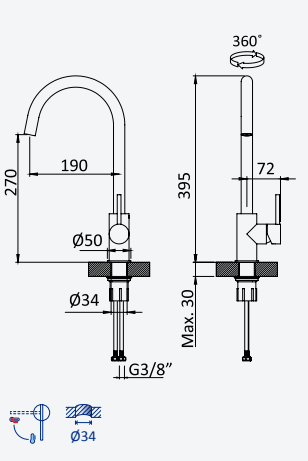

Monocomando de lava loiça, bica giratória - Basil

Sink mixer, swivel spout - Basil

Monomando de fregadero, caño giratorio - Basil

Cromado • Chrome	122 700 6CR
● Night Sky	122 700 6NS



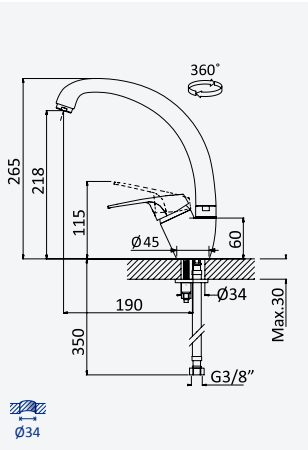

Monocomando de lava loiça, bica alta giratória - Mustang

Sink mixer, swivel spout - Mustang

Monomando de fregadero, caño giratorio - Mustang

Cromado • Chrome	116 052 1CR



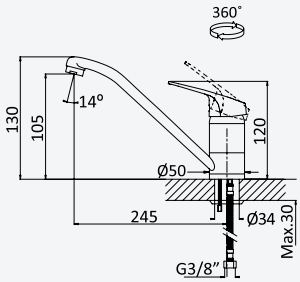

Ø34

Monocomando de lava loiça, bica baixa giratória - Mustang

Sink mixer, swivel spout - Mustang

Monomando de fregadero, caño giratorio - Mustang

Cromado • Chrome	116 051 1CR



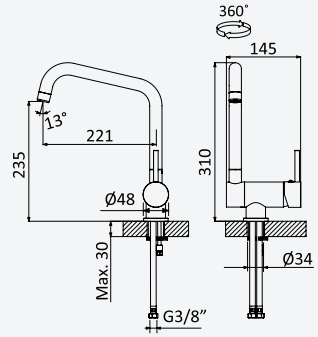

Ø34

Monocomando de lava loiça, bica giratória reclinável - Lusitano

Sink mixer, swivel spout - Lusitano

Monomando de fregadero, caño giratorio y reclinable - Lusitano

Cromado • Chrome	107 059 1CR

CZ



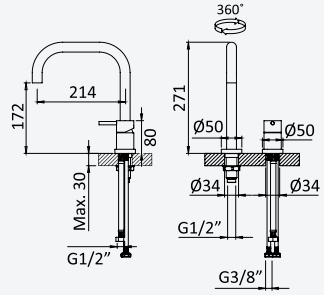

Ø34

Monocomando de lava loiça 2 furos, bica giratória - Lusitano

2 hole Sink mixer, swivel spout - Lusitano

Monomando de fregadero 2 agujeros, caño giratorio - Lusitano

Cromado • Chrome	107 058 1CR
Satinox	107 058 1ST
Night Sky	107 058 1NS
Pure White	107 058 1PW
Morning Mist	107 058 1MM
Gunmetal	107 058 1MG
Sunrise	107 058 1SR
Sunset	107 058 1SS

CZ





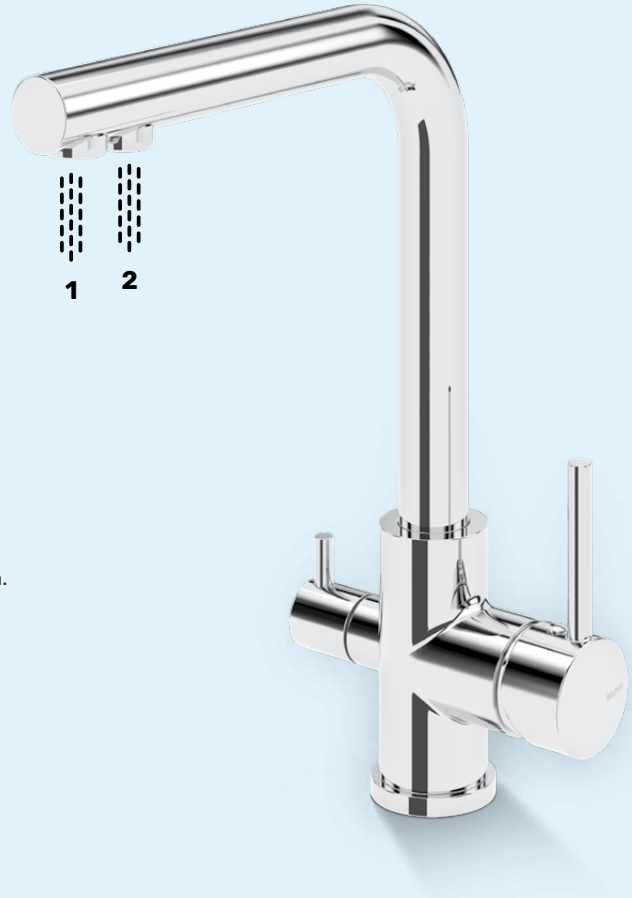

BRUMA AquaPura

Água filtrada diretamente da torneira da sua cozinha.
Pura, mais ecológica e cómoda.

Filtered water right from your kitchen tap.
Pure, greener and convenient.

Agua filtrada directamente del grifo de su cocina.
Pura, más ecológica y cómoda.



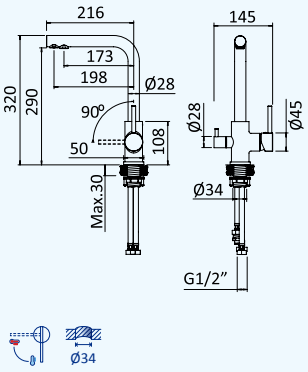

Monocomando de lava loiça para tratamento de água, com fluxos de água separados - AquaPura

Sink mixer for water treatment, with separated water flows - AquaPura

Monomando de fregadero para tratamiento de agua, con los flujos de agua separados - AquaPura

Cromado • Chrome	122 700 1CR



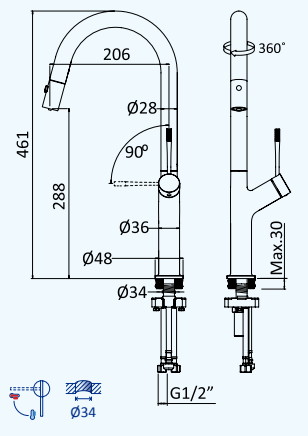

Monocomando de lava loiça, bica giratória, chuveiro extraível - Ginger AquaPura

Sink mixer with swivel spout and pull out handshower - Ginger AquaPura

Monomando de fregadero, caño giratorio, teleducha extraíble - Ginger AquaPura

Cromado • Chrome	122 700 7CR
Gunmetal PVD	122 700 7GM
Sunrise PVD	122 700 7PR



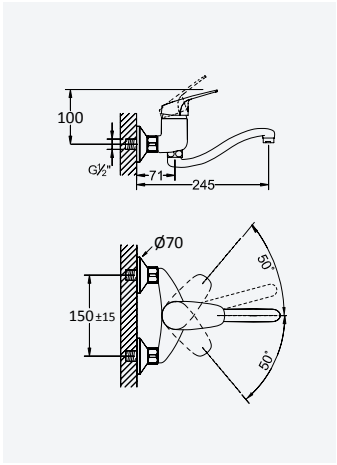

Misturadora de lava loiça à parede, bica inferior giratória - Mustang

Wall sink mixer, swivel spout - Mustang

Monomando de fregadero de pared, caño giratorio - Mustang

Cromado • Chrome 116 055 1CR



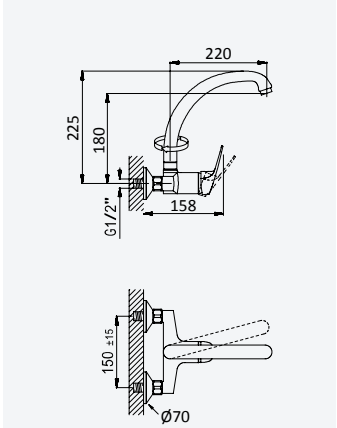

Monocomando de lava loiça à parede, bica superior giratória - Mustang

Wall sink mixer, swivel spout - Mustang

Monomando de fregadero de pared, caño giratorio - Mustang

Cromado • Chrome 116 054 1CR

CZ



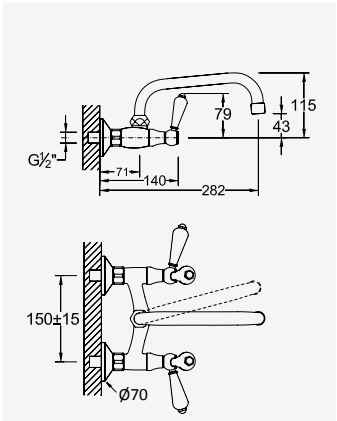

Misturadora de lava loiça à parede, bica superior giratória

Wall sink mixer, swivel spout

Batería de fregadera, caño giratorio

Clássico Cromado • Chrome 118 050 0CR

Imperial Cromado • Chrome 119 051 0CR



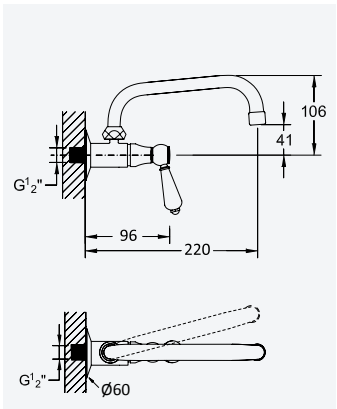

Torneira de parede, bica superior giratória

Wall tap swivel spout

Grifo mural, caño tubular giratorio

Clássico Cromado • Chrome 118 410 0CR

BRUMA



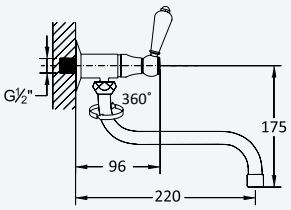

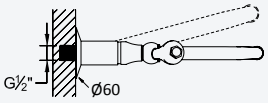

Torneira de parede, bica inferior giratória

Wall tap swivel spout

Grifo mural, caño tubular giratorio

Clássico  Cromado • Chrome 118 420 0CR



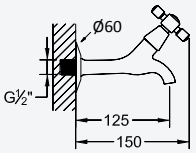

Torneira de parede - Roma

Wall tap - Roma

Grifo mural - Roma

Cromado • Chrome 120 400 1CR

CZ





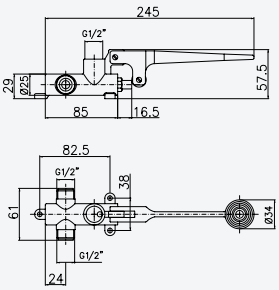

Torneira de pedal, aplicação ao chão

Foot operated tap, floor mounted

Grifo de pedal, aplicacíon al suelo

Cromado • Chrome 122 000 8CR



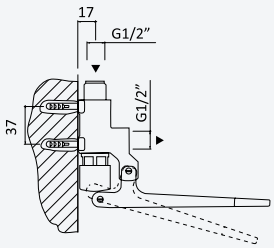

Torneira de pedal, aplicação à parede
Foot operated tap, wall mounted
Grifo de pedal, aplicacíon de pared

Cromado • Chrome 122 000 9CR



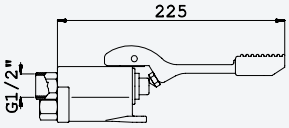

Misturadora de pedal, aplicação ao chão
Foot operated mixer, floor mounted
Mezclador monopedal, aplicacíon al suelo

Cromado • Chrome 122 002 3CR



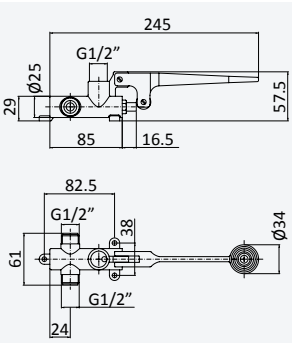

Misturadora progressiva de pedal, aplicação ao chão
Foot operated progressive mixer, floor mounted
Mezclador monopedal progresivo, aplicacíon al suelo

Cromado • Chrome 122 001 0CR



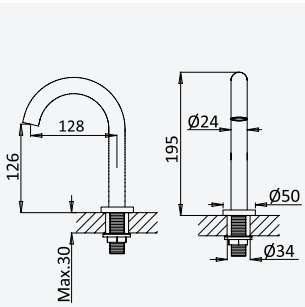

Bica com espumador anti-vandalismo
Spout with anti-vandalism system
Caño anti-vandalismo

Cromado • Chrome 122 001 4CR



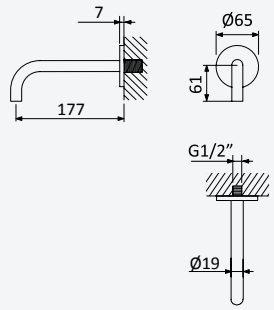

Bica de parede
Wall spout
Caño de pared

Cromado • Chrome 107 450 2CR

CZ

ELBOW HANDLE • HOSPITALARIA

Hospitalar

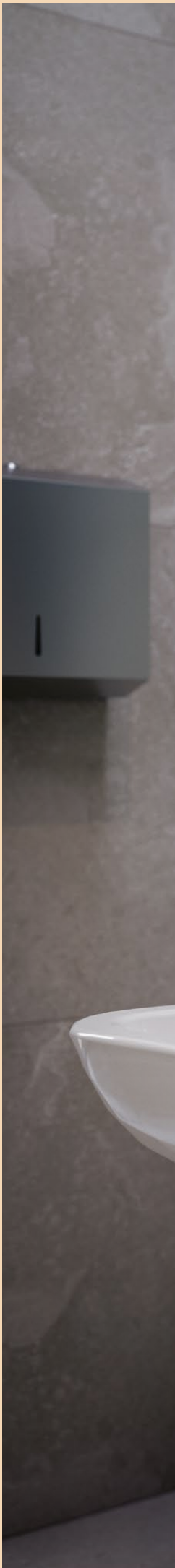



HP

BRUMA



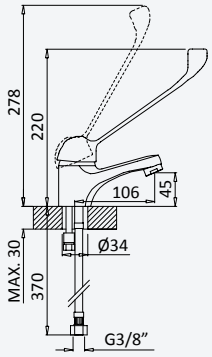

Monocomando de lavatório, manípulo hospitalar - Mustang
Basin mixer, long lever handle - Mustang
Monomando de lavabo, mando largo - Mustang

Cromado • Chrome 124 010 2CR

Opção: Com válvula clic-clac 1 1/4" - Liz
Option: With push-open pop-up waste set 1 1/4" - Liz
Opción: Con desagüe clic-clac 1 1/4" - Liz

Cromado • Chrome 124 013 2CR



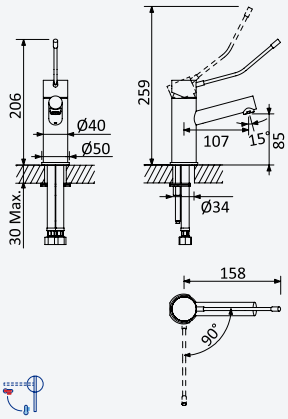

Monocomando de lavatório, manípulo hospitalar - Lusitano
Basin mixer, long lever handle - Lusitano
Monomando de lavabo, mando largo - Lusitano

Cromado • Chrome 124 000 0CR

Opção: Com válvula clic-clac 1 1/4" - Liz
Option: With push-open pop-up waste set 1 1/4" - Liz
Opción: Con desagüe clic-clac 1 1/4" - Liz

Cromado • Chrome 124 000 1CR

HP



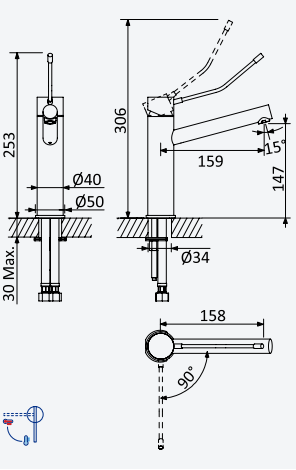

Monocomando de lavatório XL, manípulo hospitalar - Lusitano
Basin mixer XL, long lever handle - Lusitano
Monomando de lavabo XL, mando largo - Lusitano

Cromado • Chrome 124 000 2CR

Opção: Com válvula clic-clac 1 1/4" - Liz
Option: With push-open pop-up waste set 1 1/4" - Liz
Opción: Con desagüe clic-clac 1 1/4" - Liz

Cromado • Chrome 124 000 3CR



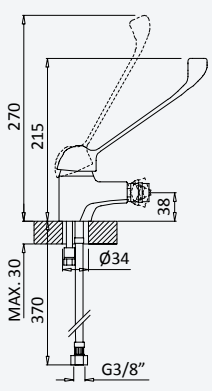

Monocomando de Bidé, manípulo hospitalar - Mustang
Bidet mixer, long lever handle - Mustang
Monomando de Bidé, mando largo - Mustang

Cromado • Chrome 124 020 2CR

Opção: Com válvula clic-clac 1 1/4" - Liz
Option: With push-open pop-up waste set 1 1/4" - Liz
Opción: Con desagüe clic-clac 1 1/4" - Liz

Cromado • Chrome 124 023 2CR



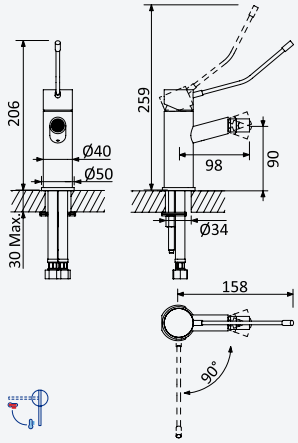

Monocomando de Bidé, manípulo hospitalar - Lusitano

Bidet mixer, long lever handle - Lusitano

Monomando de Bidé, mando largo - Lusitano

Cromado • Chrome 124 100 0CR

Opção: Com válvula clic-clac 1 1/4'' - Liz

Option: With push-open pop-up waste set 1 1/4" - Liz

Opción: Con desagüe clic-clac 1 1/4" - Liz



Cromado • Chrome 124 100 1CR



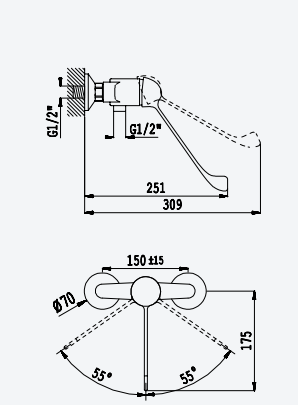

Monocomando de duche, manípulo hospitalar - Mustang

Single-lever shower mixer, long lever handle - Mustang

Monomando de ducha, mando largo - Mustang

Cromado • Chrome 124 040 2CR

HP



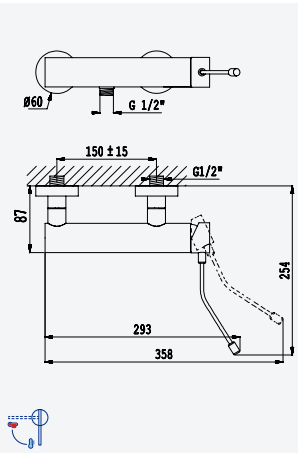

Monocomando de duche, manípulo hospitalar - Lusitano

Single-lever shower mixer, long lever handle - Lusitano

Monomando de ducha, mando largo - Lusitano

Cromado • Chrome 154 040 1CR



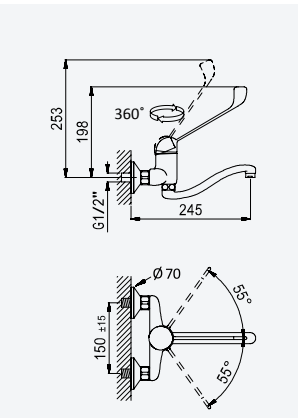

Monocomando de lava loiça à parede, bica giratória, manípulo hospitalar - Mustang

Wall sink mixer, swivel spout , long lever handle - Mustang

Monomando de fregadero de pared, caño giratorio, mando largo - Mustang

Cromado • Chrome 124 054 2CR

BRUMA

AISI 304
AÇO INOX • STAINLESS STEEL • ACERO INOX



Barra de apoio recta - 300mm
Grab bar straight - 300mm
Barra de apoyo recta - 300mm

Aço inox Satinado •
Satin Stainless Steel •
Acero Inox Satinado

152 000 3IS

Barra de apoio recta - 500mm
Grab bar straight - 500mm
Barra de apoyo recta - 500mm

Aço inox Satinado •
Satin Stainless Steel •
Acero Inox Satinado

152 000 2IS

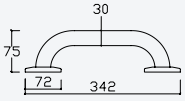

Barra de apoio recta - 600mm
Grab bar straight - 600mm
Barra de apoyo recta - 600mm

Aço inox Satinado •
Satin Stainless Steel •
Acero Inox Satinado

152 000 1IS

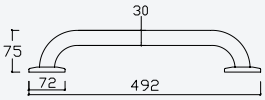



Barra de apoio recta - 800mm
Grab bar straight - 800mm
Barra de apoyo recta - 800mm

Aço inox Satinado •
Satin Stainless Steel •
Acero Inox Satinado

152 001 1IS



Barra de apoio recta - 1000mm
Grab bar straight - 1000mm
Barra de apoyo recta - 1000mm

Aço inox Satinado •
Satin Stainless Steel •
Acero Inox Satinado

152 001 2IS

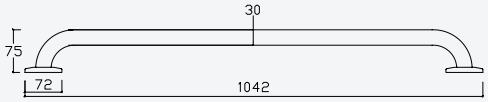

HP



Barra de apoio ângulo 130°
130° angle grab bar
Barra de apoyo ángulo 130°

Aço inox Satinado •
Satin Stainless Steel •
Acero Inox Satinado

152 000 4IS

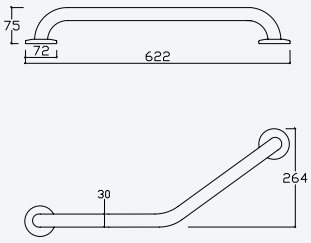



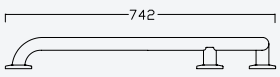

Barra de apoio ângulo 90° - 3 pontos fixação 1 parede - Direita

90° angle grab bar - 3 anchoring points 1 wall - Right

Barra de apoyo ángulo 90° - 3 puntos de anclaje 1 pared - Derecho

Aço inox Satinado •
Satin Stainless Steel •
Acero Inox Satinado

152 002 4IS



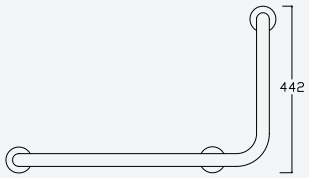

Barra de apoio ângulo 90° - 3 pontos fixação 1 parede - Esquerda

90° angle grab bar - 3 anchoring points 1 wall - Left

Barra de apoyo ángulo 90° - 3 puntos de anclaje 1 pared - Izquierda

Aço inox Satinado •
Satin Stainless Steel •
Acero Inox Satinado

152 002 5IS



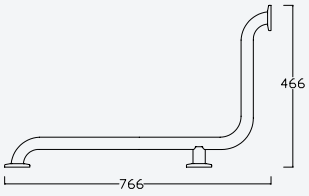

Barra de apoio ângulo 90° - 3 pontos fixação 2 paredes

90° angle grab bar - 3 anchoring points 2 walls

Barra de apoyo ángulo 90° - 3 puntos de anclaje 2 paredes

Aço inox Satinado •
Satin Stainless Steel •
Acero Inox Satinado

152 002 6IS



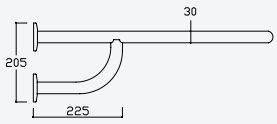

Barra de apoio à parede/chão - 3 pontos fixação - Direita

Wall/floor mounted grab bar - 3 anchoring points - Right

Barra de apoyo de pared/suelo - 3 puntos de anclaje - Derecho

Aço inox Satinado •
Satin Stainless Steel •
Acero Inox Satinado

152 000 7IS



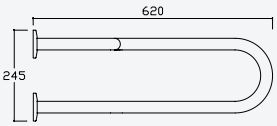

Barra de apoio à parede/chão - 3 pontos fixação - Esquerda

Wall / floor mounted grab bar - 3 anchoring points - Left

Barra de apoyo de pared/suelo - 3 puntos de anclaje - Izquierda

Aço inox Satinado •
Satin Stainless Steel •
Acero Inox Satinado

152 001 7IS



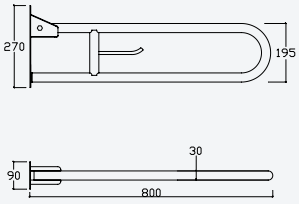

Barra de apoio rebatível, com porta rolos

Swing-up grab bar, with toilet paper roll holder

Barra de apoyo abatible vertical, con portarrollos

Aço inox Satinado •
Satin Stainless Steel •
Acero Inox Satinado

152 000 9IS

BRUMA



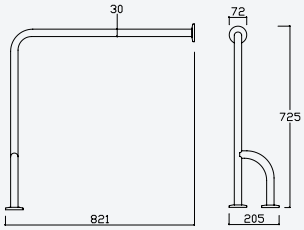

Barra de apoio à parede/chão - 3 pontos de fixação - Direita

Wall/floor mounted grab bar - 3 anchoring points - Right

Barra de apoyo a pared/suelo - 3 puntos de anclaje - Derecho

Aço inox Satinado •
Satin Stainless Steel •
Acero Inox Satinado

152 000 6IS

Barra de apoio à parede/chão - 3 pontos de fixação - Esquerda

Wall/floor mounted grab bar - 3 anchoring points - Left

Barra de apoyo a pared/suelo - 3 puntos de anclaje - Izquierda

Aço inox Satinado •
Satin Stainless Steel •
Acero Inox Satinado

152 001 6IS



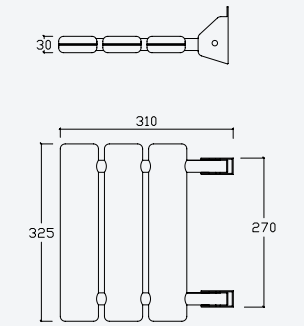

Banco de duche rebatível, à parede

Wall folding seat

Asiento abatible para ducha mural

Inox / Polipropileno •
Inox / Polipropileno •
Inox / Polypropylene

152 004 4IS

HP



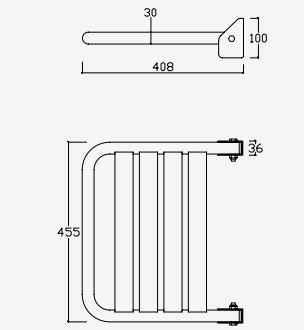

Banco de duche rebatível, à parede

Wall folding seat

Asiento abatible para ducha mural

Aço inox Satinado •
Satin Stainless Steel •
Acero Inox Satinado

152 001 5IS



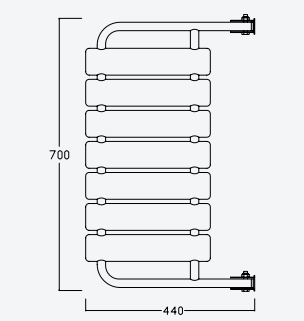

Banco de duche rebatível, à parede - 700mm

Wall folding seat - 700mm

Asiento abatible para ducha mural - 700mm

Inox / Polipropileno •
Inox / Polipropileno •
Inox / Polypropylene

152 005 4IS



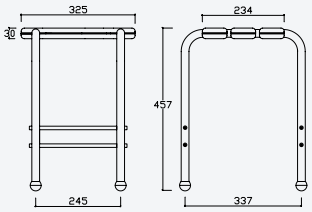

Banco de apoio ao duche

Bath/shower stool

Taburete de baño/ducha

Inox / Polipropileno •
Inox / Polipropileno •
Inox / Polypropylene

152 001 4IS



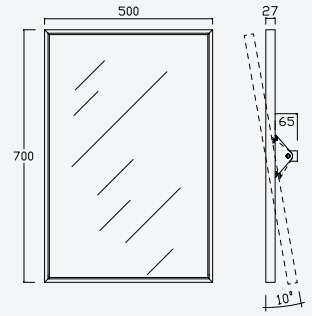

Espelho inclinável 700x500 mm

Tilting mirror 700x500 mm

Espejo basculante 700x500 mm

Aço inox Satinado •
Satin Stainless Steel •
Acero Inox Satinado

152 006 0IS

HP

BIDET/WC

Bidé/WC





BD/WC

BRUMA
SafeFlow Button

Segurança e conveniência num movimento
Safety and convenience in one move
Seguridad y comodidad en un solo movimento

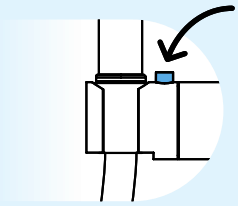





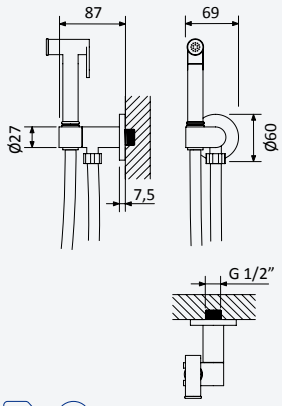

Torneira para bidé WC, abertura 90°. Chuveiro em ABS - Elo

Tap for bidet/toilets, 90° opening. ABS handshower - Elo

Grifo para bidé WC, apertura 90°. Ducha en ABS - Elo



6 l/m
ABS

Cromado • Chrome	145 111 0CR

Opção: Chuveiro de mão em latão

Option: Brass handshower

Opción: Ducha de mano en latón



6 l/m
Latão • Brass • Latón

Cromado • Chrome	145 111 1CR



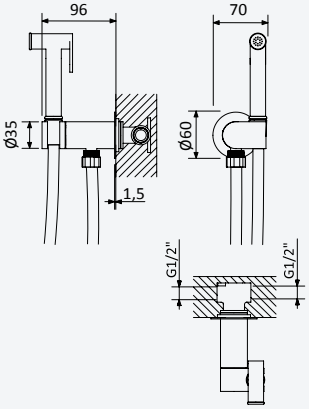

Misturadora para bidé WC, abertura progressiva. Chuveiro em ABS - Elo

Single lever mixer for bidet/toilets, progressive opening. ABS handshower - Elo

Mezclador de empotrar para bidé WC, apertura progresiva. Ducha en ABS - Elo



6 l/m
ABS

Cromado • Chrome	145 111 2CR

Opção: Chuveiro de mão em latão

Option: Brass handshower

Opción: Ducha de mano en latón



6 l/m
Latão • Brass • Latón

Cromado • Chrome	145 111 3CR





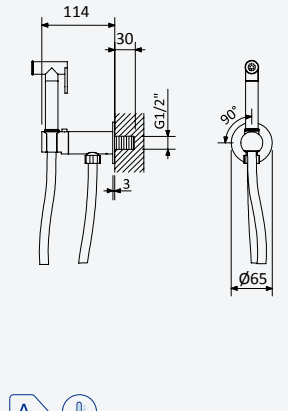

Torneira para bidé WC, abertura 90°. Chuveiro em ABS - Elo

Tap for bidet/toilets, 90° opening. ABS handshower - Elo

Grifo para bidé WC, apertura 90°. Ducha en ABS - Elo



6 l/m
ABS

Cromado • Chrome	145 110 0CR
Night Sky	145 110 0NS

Opção: Chuveiro de mão em latão

Option: Brass handshower

Opción: Ducha de mano en latón



6 l/m
Latão • Brass • Latón

Cromado • Chrome	145 110 1CR
Satinox	145 110 1ST
Night Sky	145 110 1NS
Pure White	145 110 1PW
Morning Mist	145 110 1MM
Gunmetal	145 110 1MG
Sunrise	145 110 1SR
Sunset	145 110 1SS
Latão Envelhecido • Old Brass • Latón Viejo	145 110 1LE



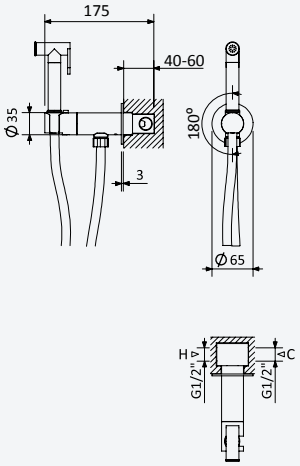

OFF ON



A

Misturadora para bidé WC, abertura progressiva 180°. Chuveiro em ABS - Elo

Single lever mixer for bidet/toilets, 180° progressive opening. ABS handshower - Elo

Mezclador de empotrar para bidé WC, apertura progresiva de 180°. Ducha en ABS - Elo

6 l/m
ABS



Cromado • Chrome	145 110 2CR
Night Sky	145 110 2NS

INT 500 2NO

Opção: Chuveiro de mão em latão

Option: Brass handshower

Opción: Ducha de mano en latón

6 l/m
Latão • Brass • Latón



Cromado • Chrome	145 110 3CR
Satinox	145 110 3ST
Night Sky	145 110 3NS
Pure White	145 110 3PW
Morning Mist	145 110 3MM
Gunmetal	145 110 3MG
Sunrise	145 110 3SR
Sunset	145 110 3SS
Latão Envelhecido • Old Brass • Latón Viejo	145 110 3LE
Gunmetal PVD	145 110 3GM
Sunrise PVD	145 110 3PR
Sunset PVD	145 110 3PS
Gold PVD	145 110 3PO

INT 500 2NO



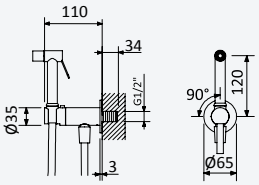

OFF ON



A

Torneira para bidé WC, abertura 90°, em aço inox

Stainless steel tap for bidet/toilets, 90° opening

Grifo para bidé WC, apertura 90°, en acero inox

6 l/m
INOX

Aço Inox Satinado • Satin Stainless Steel • Acero Inox Satinado	186 110 3IS



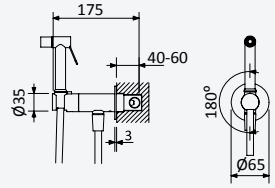

OFF ON



A

Misturadora para bidé WC, abertura progressiva 180°, em aço inox

Stainless steel single lever mixer for bidet/toilets, 180° progressive opening

Mezclador de empotrar para bidé WC, apertura progresiva de 180°, en acero inox

6 l/m
INOX

Aço Inox Satinado • Satin Stainless Steel • Acero Inox Satinado	186 110 4IS

INT 500 2NO

BRUMA



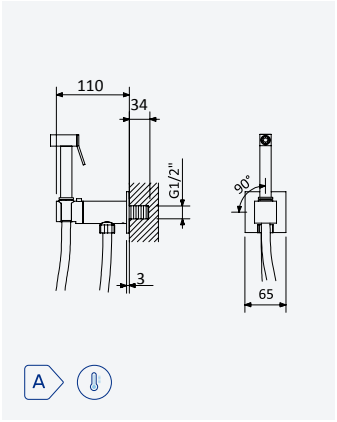

Torneira para bidé WC, abertura 90°. Chuveiro em latão - Quadra

Tap for bidet/toilets, 90° opening. Brass handshower - Quadra

Grifo para bidé WC, apertura 90°. Ducha en latón - Quadra

6 l/m

Latão • Brass • Latón

Cromado • Chrome	145 110 8CR
Night Sky	145 110 8NS
Pure White	145 110 8PW
Morning Mist	145 110 8MM
Gunmetal	145 110 8MG
Sunrise	145 110 8SR
Sunset	145 110 8SS



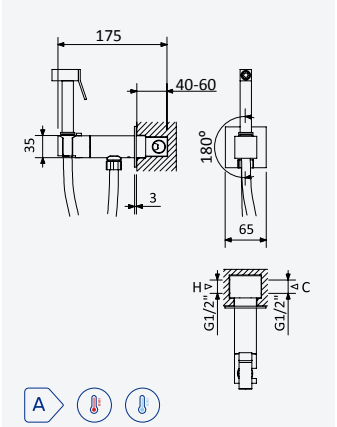

Misturadora para bidé WC, abertura progressiva 180°. Chuveiro em latão - Quadra

Single lever mixer for bidet/toilets, 180° progressive opening. Brass handshower - Quadra

Mezclador de empotrar para bidé WC, apertura progresiva de 180°. Ducha en latón - Quadra

6 l/m

Latão • Brass • Latón

Cromado • Chrome	145 110 9CR
Night Sky	145 110 9NS
Pure White	145 110 9PW
Morning Mist	145 110 9MM
Gunmetal	145 110 9MG
Sunrise	145 110 9SR
Sunset	145 110 9SS

INT 500 2NO

BD/WC



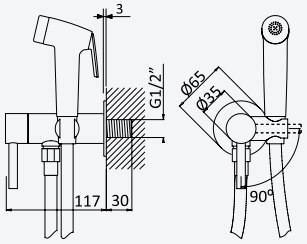

Torneira para bidé WC. Chuveiro em ABS - EloR

Tap for bidet/toilets. ABS handshower - EloR

Grifo para bidé WC. Ducha en ABS - EloR

6 l/m

ABS



Cromado • Chrome	107 870 1CR

Opção: Chuveiro de mão em latão

Option: Brass handshower

Opción: Ducha de mano en latón

6 l/m

Latão • Brass • Latón



Cromado • Chrome	107 871 1CR
Satinox	107 871 1ST
Night Sky	107 871 1NS
Pure White	107 871 1PW
Morning Mist	107 871 1MM
Gunmetal	107 871 1MG
Sunrise	107 871 1SR
Sunset	107 871 1SS



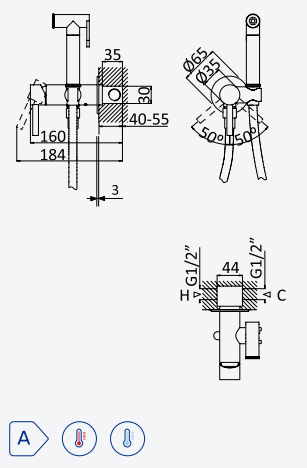

Misturadora de encastrar para bidé WC. Chuveiro em ABS - EloR

Concealed single lever mixer bidet/toilets. ABS handshower - EloR

Mezclador de empotrar para bidé WC. Ducha en ABS - EloR

6 l/m

ABS



Cromado • Chrome	107 860 1CR

INT 500 2NO

Opção: Chuveiro de mão em latão

Option: Brass handshower

Opción: Ducha de mano en latón

6 l/m

Latão • Brass • Latón



Cromado • Chrome	107 861 1CR
Satinox	107 861 1ST
Night Sky	107 861 1NS
Pure White	107 861 1PW
Morning Mist	107 861 1MM
Gunmetal	107 861 1MG
Sunrise	107 861 1SR
Sunset	107 861 1SS

INT 500 2NO



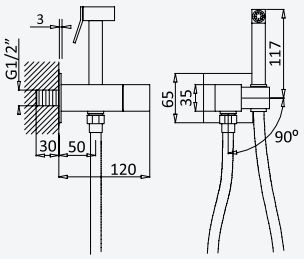

A

Torneira para bidé WC. Chuveiro em latão - Quadra

Tap for bidet/toilets. Brass handshower - Quadra

Grifo para bidé WC. Ducha en latón - Quadra

6 l/m

Latão • Brass • Latón

Cromado • Chrome	102 870 1CR
Night Sky	102 870 1NS
Pure White	102 870 1PW
Morning Mist	102 870 1MM
Gunmetal	102 870 1MG
Sunrise	102 870 1SR
Sunset	102 870 1SS

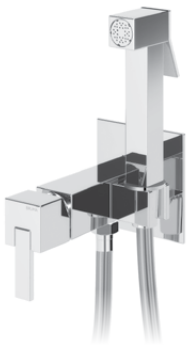

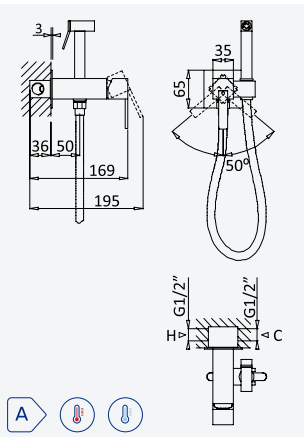

A

Misturadora de encastrar para bidé WC. Chuveiro em latão - Quadra

Concealed single lever mixer bidet/toilets. Brass handshower - Quadra

Mezclador de empotrar para bidé WC. Ducha en latón - Quadra

6 l/m

Latão • Brass • Latón

Cromado • Chrome	102 860 1CR
Night Sky	102 860 1NS
Pure White	102 860 1PW
Morning Mist	102 860 1MM
Gunmetal	102 860 1MG
Sunrise	102 860 1SR
Sunset	102 860 1SS

INT 500 2NO



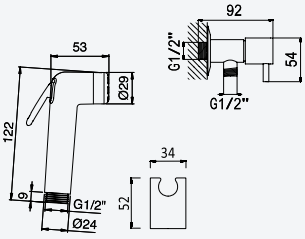

A

Torneira com chuveiro de botão de acionamento ABS, flexível e suporte ABS - Liz

Angle tap with ABS handshower set, ABS holder and hose - Liz

Llave de corte con teleducha de palanca en ABS, flexo y soporte en ABS - Liz

6 l/m

ABS

Cromado • Chrome	145 514 8CR
Night Sky	145 514 8NS

BD/WC



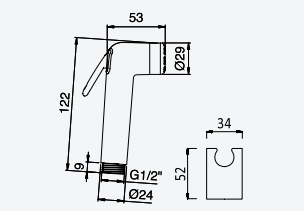

A

Conjunto de chuveiro com botão de acionamento, flexível e suporte

Handshower set with holder and hose

Set teleducha con palanca, flexo y soporte

6 l/m

ABS

Cromado • Chrome	145 511 5CR
Night Sky	145 511 5NS

BRUMA



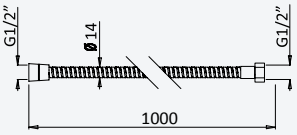

Bicha de chuveiro reforçada em metal para bidé/WC - 1,0 m

Metal bidet/toilets reinforced shower hose - 1,0 m

Flexo reforzado en metal para bidé/WC - 1,0 m

Cromado • Chrome	145 630 0CR
Satinox	145 630 0ST
Night Sky	145 630 0NS



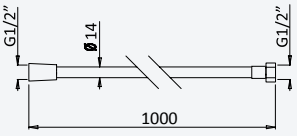

Bicha de chuveiro Lux para bidé/WC - 1,0 m

Lux bidet/toilets shower hose - 1,0 m

Flexo Lux en metal para bidé/WC - 1,0 m

Cromado • Chrome	145 632 1CR
Satinox	145 632 1ST



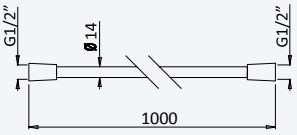

Bicha de chuveiro Lux para bidé/WC - 1,0 m

Bidet/toilets Lux shower hose - 1,0 m

Flexo Lux para bidé/WC - 1,0 m

Pure White	145 632 2PW



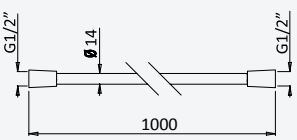

Bicha de chuveiro, Lux 1,0 m

Lux shower hose 1,0 m

Flexo Lux de 1,0 m

Sunrise	145 632 1SR
Sunset	145 632 1SS
Ouro 24kt • Gold 24kt • Oro 24kt	145 632 1OR
Sunrise PVD	145 632 1PR
Sunset PVD	145 632 1PS
Gold PVD	145 632 1PO



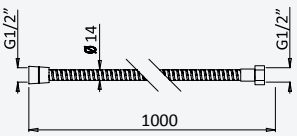

Bicha de chuveiro em metal para bidé/WC - 1,0 m

Metal bidet/toilets shower hose - 1,0 m

Flexo en metal para bidé/WC - 1,0 m

Latão Envelhecido • Old Brass • Latón Viejo	145 630 0LE



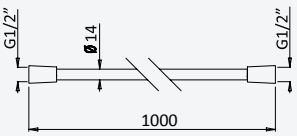

Bicha de chuveiro Lux preto mate para bidé/WC, com terminais à cor - 1,0 m

Bidet/toilets matte black Lux shower hose with colored fittings - 1,0 m

Flexo Lux negro mate para bidé/WC con accesorios de color - 1,0 m

Morning Mist	145 632 3MM
Gunmetal	145 632 3MG
Gunmetal PVD	145 632 3GM

BD/WC



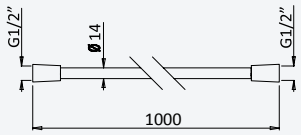

Bicha de chuveiro Lux preto mate para bidé/WC, com terminais em aço inox - 1,0 m

Bidet/toilets matte black Lux shower hose with stainless steel fittings - 1,0 m

Flexo Lux negro mate para bidé/WC con accesorios en acero inox - 1,0 m

Aço Inox Satinado • Satin Stainless Steel • Acero Inox Satinado	145 632 4IS



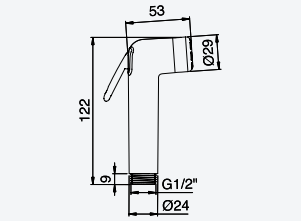

Chuveiro com botão de acionamento em ABS - Elo

ABS push button handshower - Elo

Teleducha de botón en ABS - Elo

Cromado • Chrome	145 582 6CR



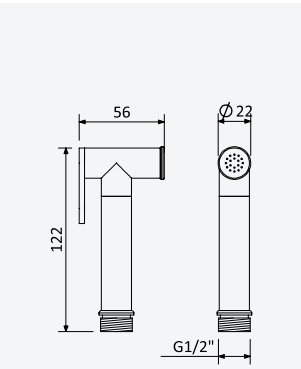

Chuveiro com botão de acionamento em latão - Elo

Brass push button handshower - Elo

Teleducha de botón en laton - Elo

Cromado • Chrome	145 582 7CR
Satinox	145 582 7ST
Night Sky	145 582 7NS
Pure White	145 582 7PW
Morning Mist	145 582 7MM
Gunmetal	145 582 7MG
Sunrise	145 582 7SR
Sunset	145 582 7SS
Latão Envelhecido • Old Brass • Latón Viejo	145 582 7LE
Gunmetal PVD	145 582 7GM
Sunrise PVD	145 582 7PR
Sunset PVD	145 582 7PS
Gold PVD	145 582 7PO



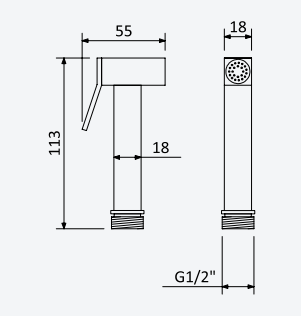

Chuveiro com botão de acionamento em latão - Quadra

Brass push button handshower - Quadra

Teleducha de botón en laton - Quadra

Cromado • Chrome	145 582 8CR
Night Sky	145 582 8NS
Pure White	145 582 8PW
Morning Mist	145 582 8MM
Gunmetal	145 582 8MG
Sunrise	145 582 8SR
Sunset	145 582 8SS



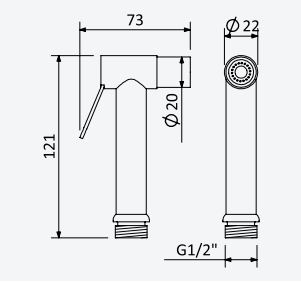

Chuveiro com botão de acionamento em aço inox

Stainless steel push button handshower

Teleducha de botón en acero inox

Aço Inox Satinado • Satin Stainless Steel • Acero Inox Satinado	145 582 9IS



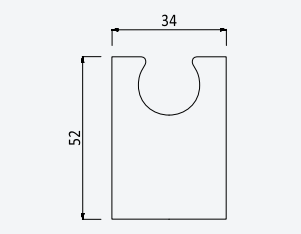

Suporte de chuveiro fixo - Elo

Fixed shower holder - Elo

Soporte de ducha fixo - Elo

Cromado • Chrome	145 580 8CR
Night Sky	145 580 8NS

SELF-CLOSING / ELECTRONIC • TEMPORIZADO/ELECTRÓNICO

Temporizadas Eletrónicas





EL/TP

BRUMA



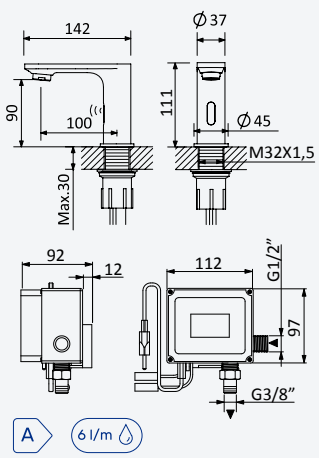

Torneira electrónica de lavatório, sensor infravermelhos - Adagio

Infrared electronic basin tap - Adagio

Grifo electrónico para lavabo, deteccion infrarrojo - Adagio

230V	Cromado • Chrome	130 107 3CR
	Night Sky	130 107 3NS
	Morning Mist	130 107 3MM
6.0V	Cromado • Chrome	130 007 3CR
	Night Sky	130 007 3NS
	Morning Mist	130 007 3MM



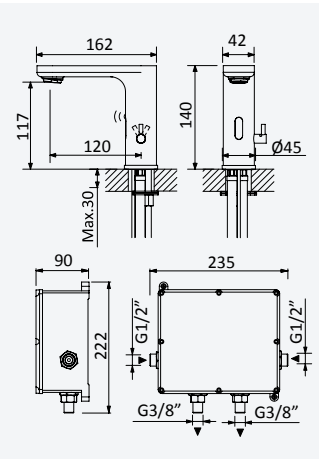

Misturadora electrónica de lavatório, sensor infravermelhos - Adagio

Infrared electronic basin mixer - Adagio

Mezclador electrónico para lavabo, deteccion infrarrojo - Adagio

230V	Cromado • Chrome	130 108 2CR
	Night Sky	130 108 2NS
	Morning Mist	130 108 2MM
6.0V	Cromado • Chrome	130 008 2CR
	Night Sky	130 008 2NS
	Morning Mist	130 008 2MM

EL/TP



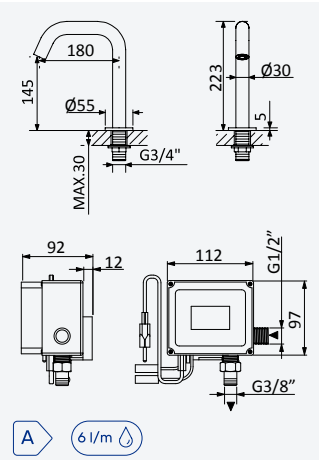

Torneira electrónica de lavatório, sensor infravermelhos - Slim

Infrared electronic basin tap - Slim

Grifo electrónico para lavabo, deteccion infrarrojo - Slim

230V	Cromado • Chrome	130 116 0CR
	Night Sky	130 116 0NS
	Pure White	130 116 0PW
	Morning Mist	130 116 0MM
	Gunmetal	130 116 0MG
	Sunrise	130 116 0SR
	Sunset	130 116 0SS
6.0V	Cromado • Chrome	130 016 0CR
	Night Sky	130 016 0NS
	Pure White	130 016 0PW
	Morning Mist	130 016 0MM
	Gunmetal	130 016 0MG
	Sunrise	130 016 0SR
	Sunset	130 016 0SS



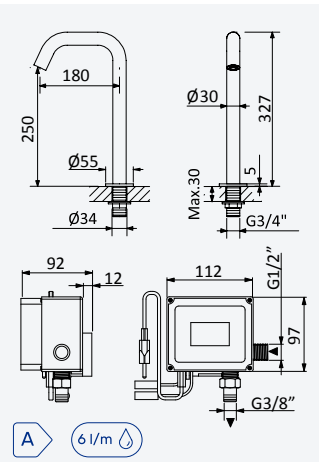

Torneira electrónica para lavatórios altos, sensor infravermelhos - Slim

Infrared electronic tap for free-standing basins - Slim

Grifo electrónico con aumento, infrarrojo - Slim

230V	Cromado • Chrome	130 116 2CR
	Night Sky	130 116 2NS
	Pure White	130 116 2PW
	Morning Mist	130 116 2MM
	Gunmetal	130 116 2MG
	Sunrise	130 116 2SR
	Sunset	130 116 2SS
6.0V	Cromado • Chrome	130 016 2CR
	Night Sky	130 016 2NS
	Pure White	130 016 2PW
	Morning Mist	130 016 2MM
	Gunmetal	130 016 2MG
	Sunrise	130 016 2SR
	Sunset	130 016 2SS



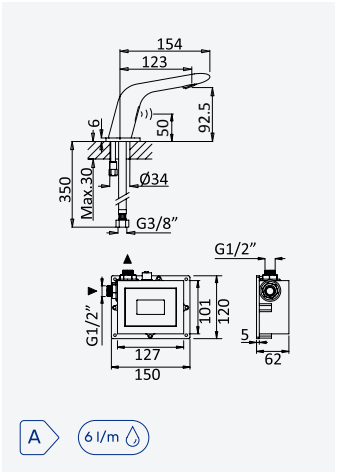

A 6 l/m

Torneira electrónica de lavatório, sensor infravermelhos - Skin

Infrared electronic basin tap - Skin

Grifo electrónico para lavabo, deteccion infrarrojo - Skin

230V	Cromado • Chrome	130 101 5CR
	Night Sky	130 101 5NS
	Pure White	130 101 5PW
	Morning Mist	130 101 5MM
	Gunmetal	130 101 5MG
	Sunrise	130 101 5SR
	Sunset	130 101 5SS
6.0V	Cromado • Chrome	130 001 5CR
	Night Sky	130 001 5NS
	Pure White	130 001 5PW
	Morning Mist	130 001 5MM
	Gunmetal	130 001 5MG
	Sunrise	130 001 5SR
	Sunset	130 001 5SS



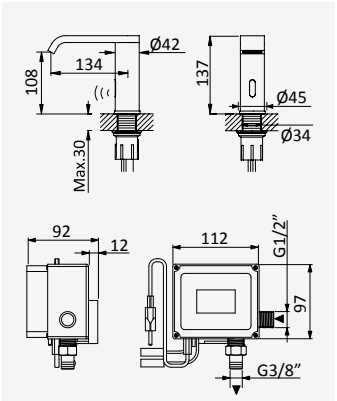

A 6 l/m

Torneira electrónica de lavatório, sensor infravermelhos - Breeze

Infrared electronic basin tap - Breeze

Grifo electrónico para lavabo, deteccion infrarrojo - Breeze

230V	Cromado • Chrome	130 001 1CR
	Night Sky	130 001 1NS
	Pure White	130 001 1PW
	Morning Mist	130 001 1MM
	Gunmetal	130 001 1MG
	Sunrise	130 001 1SR
	Sunset	130 001 1SS
6.0V	Cromado • Chrome	130 000 0CR
	Night Sky	130 000 0NS
	Pure White	130 000 0PW
	Morning Mist	130 000 0MM
	Gunmetal	130 000 0MG
	Sunrise	130 000 0SR
	Sunset	130 000 0SS



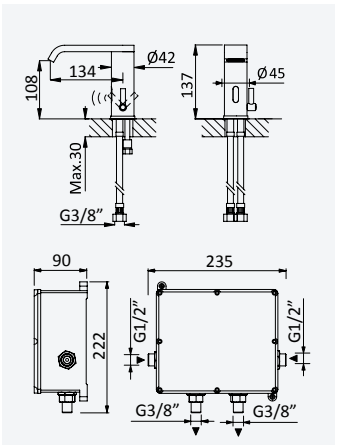

A 6 l/m

Misturadora electrónica de lavatório, sensor infravermelhos - Breeze

Infrared electronic basin mixer - Breeze

Mezclador electrónico para lavabo, deteccion infrarrojo - Breeze

230V	Cromado • Chrome	130 002 4CR
	Night Sky	130 002 4NS
	Pure White	130 002 4PW
	Morning Mist	130 002 4MM
	Gunmetal	130 002 4MG
	Sunrise	130 002 4SR
	Sunset	130 002 4SS
6.0V	Cromado • Chrome	130 002 3CR
	Night Sky	130 002 3NS
	Pure White	130 002 3PW
	Morning Mist	130 002 3MM
	Gunmetal	130 002 3MG
	Sunrise	130 002 3SR
	Sunset	130 002 3SS



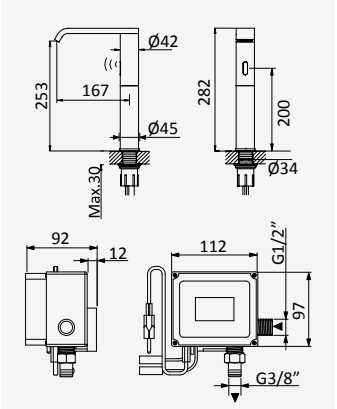

A 6 l/m

Torneira electrónica para lavatórios altos, sensor infravermelhos - Breeze

Infrared electronic tap for free-standing basins - Breeze

Grifo electrónico para lavabo con aumento, deteccion infrarrojo - Breeze

230V	Cromado • Chrome	130 002 6CR
	Night Sky	130 002 6NS
	Pure White	130 002 6PW
	Morning Mist	130 002 6MM
	Gunmetal	130 002 6MG
	Sunrise	130 002 6SR
	Sunset	130 002 6SS
6.0V	Cromado • Chrome	130 002 5CR
	Night Sky	130 002 5NS
	Pure White	130 002 5PW
	Morning Mist	130 002 5MM
	Gunmetal	130 002 5MG
	Sunrise	130 002 5SR
	Sunset	130 002 5SS

BRUMA



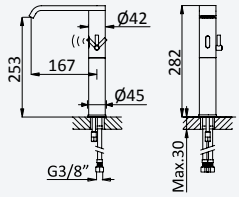

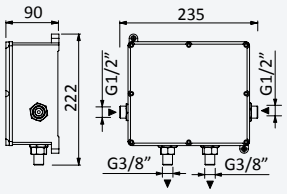

A 6 l/m

Misturadora electrónica para lavatórios altos, sensor infravermelhos - Breeze

Infrared electronic basin mixer for free-standing basins - Breeze

Mezclador electrónico para lavabo con aumento, deteccion infrarrojo - Breeze

230V	Cromado • Chrome	130 002 8CR
	Night Sky	130 002 8NS
	Pure White	130 002 8PW
	Morning Mist	130 002 8MM
	Gunmetal	130 002 8MG
	Sunrise	130 002 8SR
	Sunset	130 002 8SS
6.0V	Cromado • Chrome	130 002 7CR
	Night Sky	130 002 7NS
	Pure White	130 002 7PW
	Morning Mist	130 002 7MM
	Gunmetal	130 002 7MG
	Sunrise	130 002 7SR
	Sunset	130 002 7SS





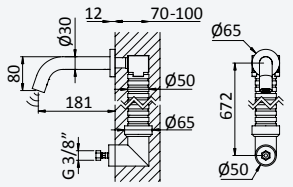

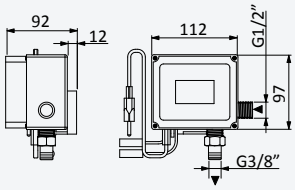

A 6 l/m

Torneira electrónica de lavatório à parede, sensor infravermelhos - Slim

Wall mounted Infrared electronic basin tap - Slim

Grifo electrónico mural, para lavabo - Slim

230V	Cromado • Chrome	130 111 7CR
	Night Sky	130 111 7NS
	Pure White	130 111 7PW
	Morning Mist	130 111 7MM
	Gunmetal	130 111 7MG
	Sunrise	130 111 7SR
	Sunset	130 111 7SS
		200 910 1NO
6.0V	Cromado • Chrome	130 011 7CR
	Night Sky	130 011 7NS
	Pure White	130 011 7PW
	Morning Mist	130 011 7MM
	Gunmetal	130 011 7MG
	Sunrise	130 011 7SR
	Sunset	130 011 7SS
		200 910 1NO

EL/TP



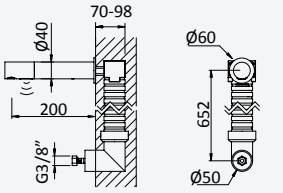

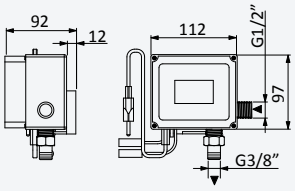

A 6 l/m

Torneira electrónica de lavatório à parede, sensor infravermelhos - Elo

Wall mounted Infrared electronic basin tap - Elo

Grifo electrónico mural, para lavabo - Elo

230V	Cromado • Chrome	130 010 1CR
	Night Sky	130 010 1NS
	Pure White	130 010 1PW
	Morning Mist	130 010 1MM
	Gunmetal	130 010 1MG
	Sunrise	130 010 1SR
	Sunset	130 010 1SS
		200 910 6NO
6.0V	Cromado • Chrome	130 010 0CR
	Night Sky	130 010 0NS
	Pure White	130 010 0PW
	Morning Mist	130 010 0MM
	Gunmetal	130 010 0MG
	Sunrise	130 010 0SR
	Sunset	130 010 0SS
		200 910 6NO



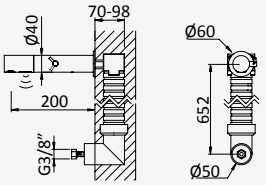

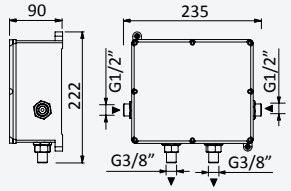

A 6 l/m

Misturadora electrónica de lavatório à parede, sensor infravermelhos - Elo

Wall mounted Infrared electronic basin mixer - Elo

Mezclador electrónico mural, para lavabo - Elo

230V	Cromado • Chrome	130 010 3CR
	Night Sky	130 010 3NS
	Pure White	130 010 3PW
	Morning Mist	130 010 3MM
	Gunmetal	130 010 3MG
	Sunrise	130 010 3SR
	Sunset	130 010 3SS

200 910 6NO

6.0V	Cromado • Chrome	130 010 2CR
	Night Sky	130 010 2NS
	Pure White	130 010 2PW
	Morning Mist	130 010 2MM
	Gunmetal	130 010 2MG
	Sunrise	130 010 2SR
	Sunset	130 010 2SS

200 910 6NO



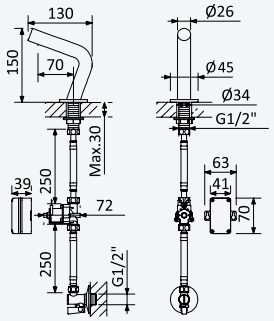

A 6 l/m

Torneira electrónica de lavatório, sensor capacitivo - Free

Capacitive sensor, electronic basin tap - Free

Grifo electrónico para lavabo, deteccion capacitiva - Free

6.0V	Cromado • Chrome	127 350 0CR
	Night Sky	127 350 0NS
	Morning Mist	127 350 0MM



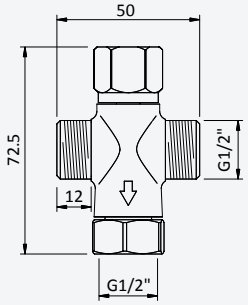

Misturador mecânico com válvula anti-retorno

Mechanical mixer with non return valves

Mezclador

	Cromado • Chrome	156 743 2CR



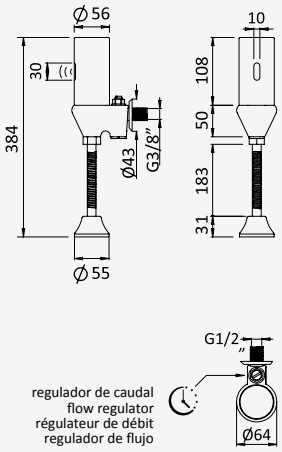

Torneira electrónica para urinol, sensor infravermelhos

Infrared urinal tap

Grifo de urinario, infrarrojo electrónico

6.0V	Cromado • Chrome	130 000 5CR



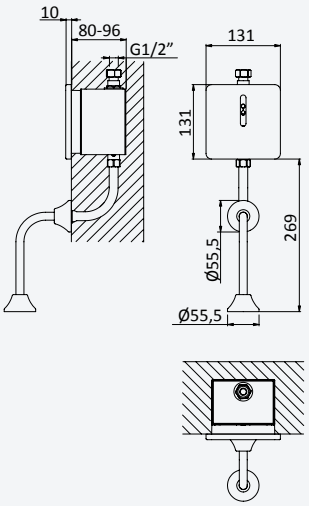

Torneira electrónica encastrável de urinol, sensor infravermelhos

Infrared concealed urinal tap

Grifo empotrable de urinario, infrarrojo electrónico

6.0V	Inox • S. Steel	130 610 0IS
230V	Inox • S. Steel	130 610 1IS

EL/TP



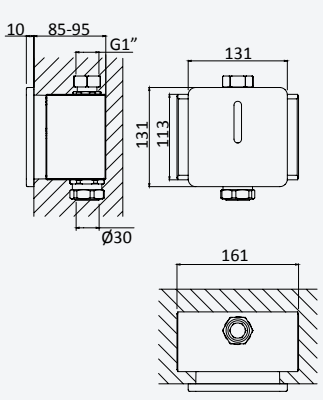

Fluxómetro electrónica encastrável para sanita, sensor infravermelhos

Infrared concealed flowmeter for toilet

Fluxor empotrable para inodoro, infrarrojo electrónico

6.0V	Inox • S. Steel	130 310 0IS
230V	Inox • S. Steel	130 310 1IS



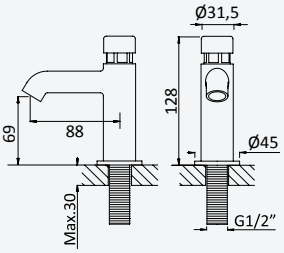

A 6 l/m

Torneira temporizada de lavatório - Anti-vandalismo

Self-closing pillar tap - Vandal proof

Grifo de lavabo temporizado - Antivandálico

Cromado • Chrome 140 001 0CR



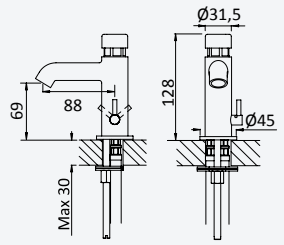

A 6 l/m

Misturadora temporizada de lavatório - Anti-vandalismo

Self-closing basin mixer - Vandal proof

Mezclador de lavabo temporizado - Antivandálico

Cromado • Chrome 140 000 5CR



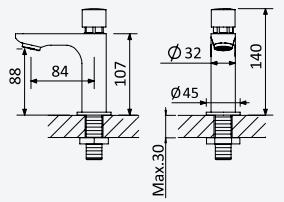

A 6 l/m

Torneira temporizada de lavatório

Self-closing pillar tap

Grifo de lavabo temporizado

Cromado • Chrome 140 002 3CR



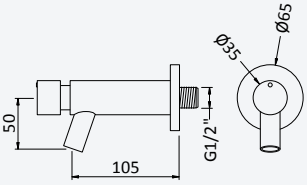

A 6 l/m

Torneira temporizada de lavatório à parede

Wall mounted, self-closing tap

Grifo mural de lavabo temporizado

Cromado • Chrome 140 010 0CR

BRUMA



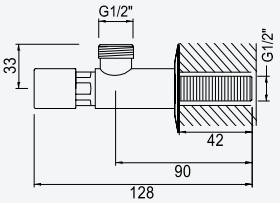

Torneira temporizada de duche
Wall mounted, self-closing shower tap
Grifo mural de ducha temporizado

Cromado • Chrome 142 000 1CR



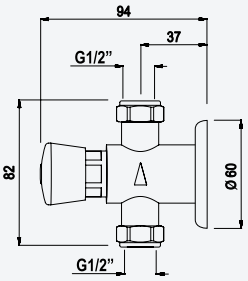

Torneira temporizada de duche
Wall mounted, self-closing shower tap
Grifo mural de ducha temporizado

Cromado • Chrome 142 000 3CR



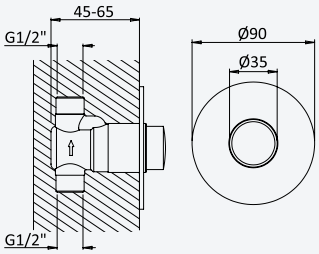

Torneira encastrável temporizada de duche
Concealed self-closing shower tap
Grifo mural empotrable de ducha temporizado

Cromado • Chrome 142 001 0CR

EL/TP



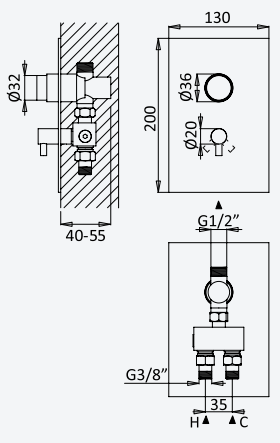

Misturadora encastrável temporizada de duche
Concealed self-closing shower mixer
Mezclador empotrable de ducha temporizado

Cromado • Chrome 142 002 9CR



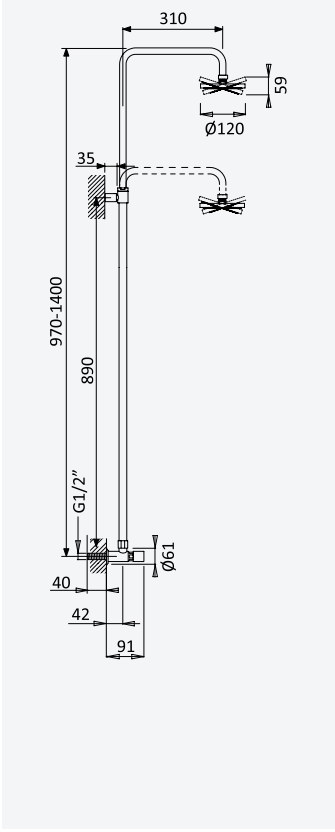

Sistema de duche temporizado

Shower System for wall mounting with self-closing tap

Sistema de ducha temporizado

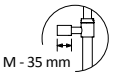

Cromado • Chrome 140 340 0CR

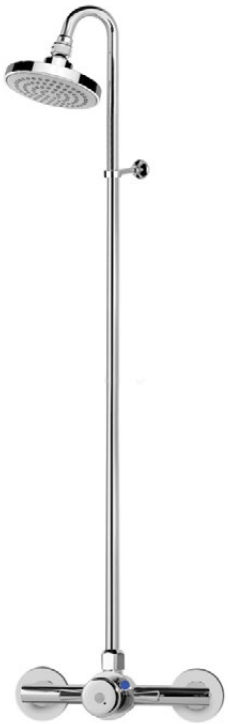

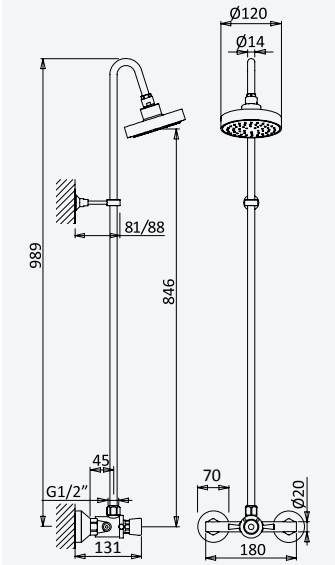

Sistema de duche temporizado, com misturador

Shower System for wall mounting with self-closing mixer

Sistema de ducha temporizado, con mezclador

Cromado • Chrome 142 001 8CR

EL/TP

BRUMA



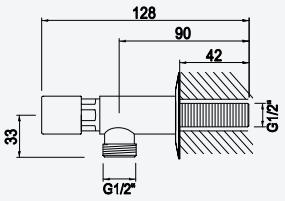

Torneira temporizada de urinol

Wall mounted, self-closing urinal tap

Grifo temporizado mural para urinario

Cromado • Chrome 143 000 1CR



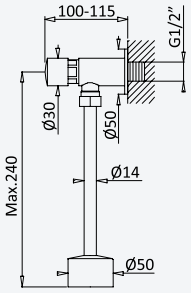

Torneira temporizada de urinol com tubo e espelho

Wall mounted, self-closing urinal tap

Grifo temporizado mural para urinario

Cromado • Chrome 143 000 3CR



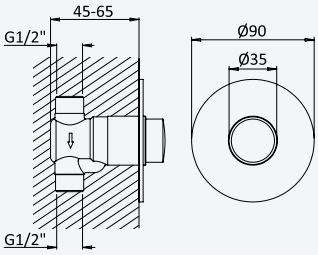

Torneira encastrável temporizada de urinol

Concealed self-closing urinal tap

Grifo mural empotrable de urinario temporizado

Cromado • Chrome 143 000 5CR

EL/TP



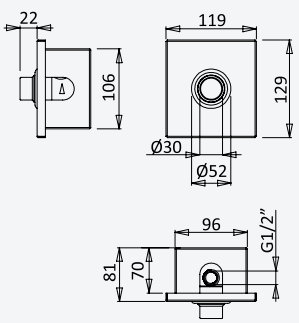

Torneira encastrável temporizada de urinol, com caixa Inox

Concealed self-closing urinal tap, with inox box

Grifo temporizado empotrable para urinario, con caja inox

Cromado • Chrome 143 001 1CR



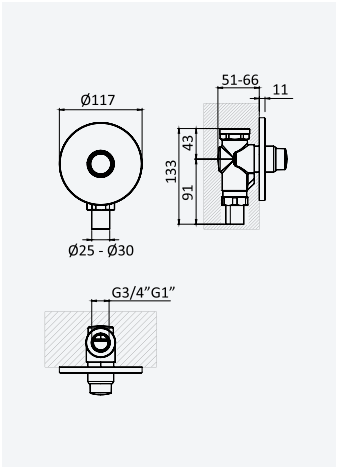

Fluxómetro encastrável para sanita, 3/4"

Concealed flowmeter for toilet 3/4"

Fluxor empotrable para inodoro, 3/4"

Cromado • Chrome	144 000 5CR

EL/TP

SHOWER SYSTEMS • SISTEMAS DE DUCHA

Sistemas de Duche





SD

BRUMA



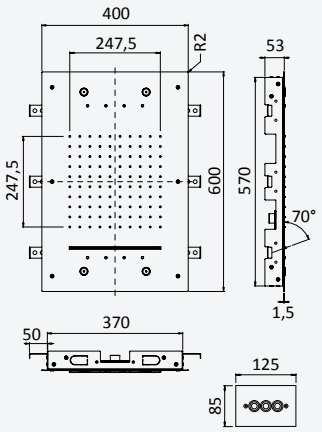

l/m 16,3 · l/m 7,8 · l/m 14,5

Chuveiro em INOX com cromoterapia, de embutir no tecto, 600x400 mm (Chuva/Cascata/Nebulização)

Chromotherapy steel shower head, for ceiling installation, 600x400 mm (Rain/Cascade/Nebulization)

Rociador de ducha en INOX con cromoterapia, a techo 600x400 mm (Lluvia/Cascada/Nebulización)

Cromado • Chrome	145 553 0CR
Night Sky	145 553 0NS
Pure White	145 553 0PW
Morning Mist	145 553 0MM



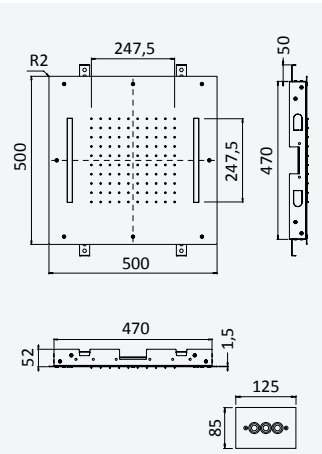

l/m 14,5

Chuveiro em INOX com cromoterapia, de embutir no tecto, 500x500 mm

Chromotherapy steel shower head, for ceiling installation, 500x500 mm

Rociador de ducha en INOX con cromoterapia, a techo 500x500 mm

Cromado • Chrome	145 553 1CR
Night Sky	145 553 1NS
Pure White	145 553 1PW
Morning Mist	145 553 1MM



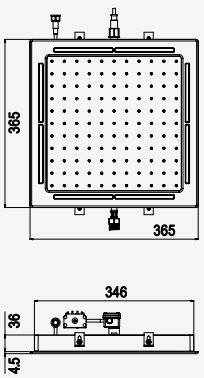

SD

l/m 12

Chuveiro fixo de embutir no tecto de 365 x 365 mm, em INOX, com cromoterapia

INOX overhead shower system in rectangular format for ceiling installation, 365 x 365 mm, with chromotherapy

Ducha fija para instalación empotrada en el techo con 365 x 365 mm, en INOX, con cromoterapia

Cromado • Chrome	145 551 6CR



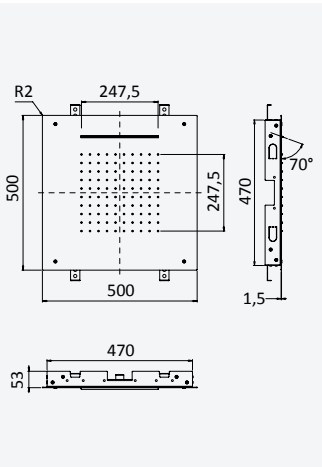

l/m 16,3 · l/m 14,5

Chuveiro com cascata, em INOX, de embutir no tecto 500x500 mm (Chuva/Cascata)

Steel shower head with cascade, for ceiling installation, 500x500 mm (Rain/Cascade)

Rociador de ducha INOX a techo com cascada, 500x500 mm (Lluvia/cascada)

Cromado • Chrome	145 553 2CR
Satinox	145 553 2ST
Night Sky	145 553 2NS
Pure White	145 553 2PW
Morning Mist	145 553 2MM
Aço inox satinado • Satin stainless steel • Acero inox satinado	145 553 2IS



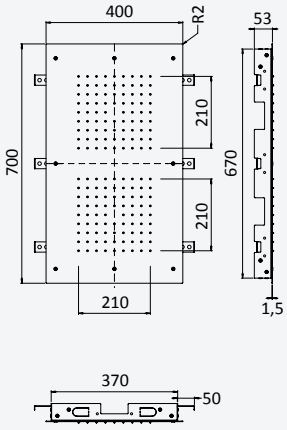

l/m 14,1

Chuveiro em INOX, de embutir no tecto 700x400 mm

Steel shower head for ceiling installation, 700x400 mm

Rociador de ducha, en INOX, a techo 700x400 mm

Cromado • Chrome	145 553 9CR
Night Sky	145 553 9NS
Pure White	145 553 9PW
Morning Mist	145 553 9MM



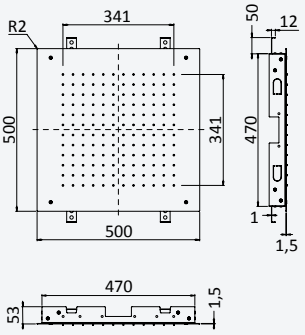

l/m 13,6

Chuveiro em INOX, de embutir no tecto 500x500 mm

Steel shower head for ceiling installation, 500x500 mm

Rociador de ducha, en INOX, a techo 500x500 mm



← 500x500 →

Cromado • Chrome	145 553 3CR
Satinox	145 553 3ST
Night Sky	145 553 3NS
Pure White	145 553 3PW
Morning Mist	145 553 3MM
Aço inox satinado • Satin stainless steel • Acero inox satinado	145 553 3IS

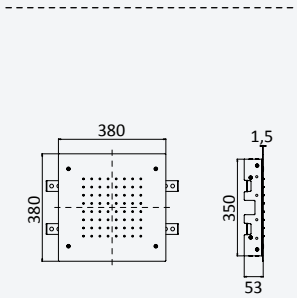

Chuveiro em INOX, de embutir no tecto 380x380 mm (Chuva)

Steel shower head for ceiling installation, 380x380 mm (Rain)

Rociador de ducha, en INOX, a techo 380x380 mm (Lluvia)



← 380x380 →

l/m 8,3

Cromado • Chrome	145 553 4CR
Satinox	145 553 4ST
Night Sky	145 553 4NS
Pure White	145 553 4PW
Morning Mist	145 553 4MM
Aço inox satinado • Satin stainless steel • Acero inox satinado	145 553 4IS

SD



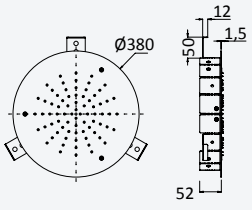

l/m 8,3

Chuveiro em INOX, de embutir no tecto Ø 380 mm

Steel shower head for ceiling installation, Ø 380 mm

Rociador de ducha, en INOX, a techo Ø 380 mm

Cromado • Chrome	145 553 5CR
Satinox	145 553 5ST
Night Sky	145 553 5NS
Pure White	145 553 5PW
Morning Mist	145 553 5MM
Aço inox satinado • Satin stainless steel • Acero inox satinado	145 553 5IS

BRUMA

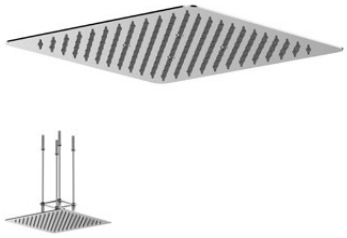

l/m 11,6

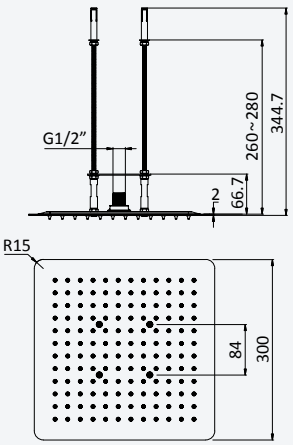

Chuveiro em INOX, de embutir no tecto 300x300 mm

Steel shower head for ceiling installation, 300x300 mm

Rociador de ducha, en INOX, a techo 300x300 mm

Cromado • Chrome	145 553 6CR

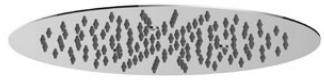



l/m 11,6

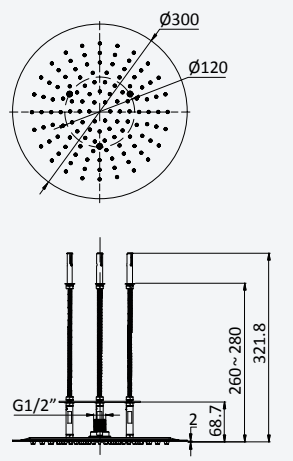

Chuveiro em INOX, de embutir no tecto Ø 300 mm

Steel shower head for ceiling installation, Ø 300 mm

Rociador de ducha, en INOX, a techo Ø 300 mm

Cromado • Chrome	145 553 7CR



SD

l/m 9,4

l/m 12,5

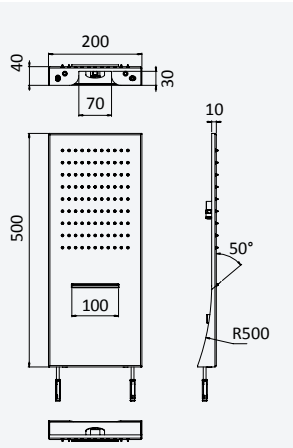

Chuveiro fixo de parede com braço (Chuva/Cascata) - Line Cascade

Shower head with shower arm (Rain/Cascade) - Line Cascade

Alcachofa de ducha con brazo mural (Lluvia/Cascada) - Line Cascade

Cromado • Chrome	145 527 3CR
Night Sky	145 527 3NS
Pure White	145 527 3PW
Morning Mist	145 527 3MM



l/m 12,5

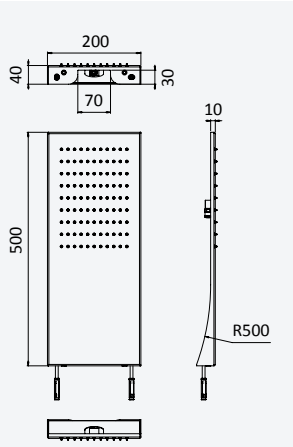

Chuveiro fixo de parede com braço - Line

Shower head with shower arm - Line

Alcachofa de ducha con brazo mural - Line

Cromado • Chrome	145 527 4CR
Satinox	145 527 4ST
Night Sky	145 527 4NS
Pure White	145 527 4PW
Morning Mist	145 527 4MM

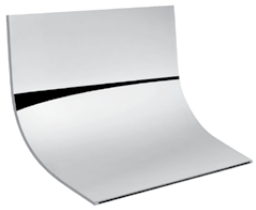

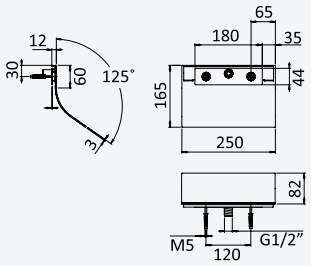

Chuveiro de aço inox com cascata 250 mm - Luna

Stainless steel shower with cascade 250 mm- Luna

Ducha de acero inoxidable con cascada 250 mm - Luna

Cromado • Chrome	145 534 7CR
Satinox	145 534 7ST
Night Sky	145 534 7NS
Pure White	145 534 7PW
Morning Mist	145 534 7MM



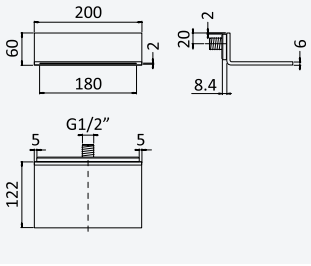

Chuveiro de aço inox com cascata 200 mm - Flat

Stainless steel shower with cascade 200 mm - Flat

Ducha de acero inoxidable con cascada 200 mm - Flat

Cromado • Chrome	145 583 3CR
Satinox	145 583 3ST
Night Sky	145 583 3NS
Pure White	145 583 3PW
Morning Mist	145 583 3MM

BRUMA AirEcoDrop

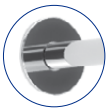



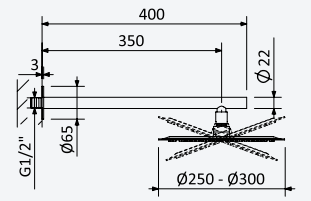

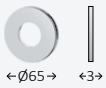

Chuveiro em Inox Ø250 mm, com rótula e braço de parede - FlowRS

Steel shower head Ø250 mm with wall shower arm - FlowRS

Alcachofa de ducha Ø250 mm en inox, con brazo mural - FlowRS

Cromado • Chrome	145 524 3CR
Satinox	145 524 3ST
Night Sky	145 524 3NS
Pure White	145 524 3PW
Morning Mist	145 524 3MM
Gunmetal	145 524 3MG
Sunrise	145 524 3SR
Sunset	145 524 3SS



Latão • Brass • Latón
← Ø250 →

Opção: Chuveiro de Ø300 mm em inox

Option: Inox shower head Ø300 mm

Opción: Alcachofa de ducha Ø300 mm en inox

Cromado • Chrome	145 524 1CR
Satinox	145 524 1ST
Night Sky	145 524 1NS
Pure White	145 524 1PW
Morning Mist	145 524 1MM
Gunmetal	145 524 1MG
Sunrise	145 524 1SR
Sunset	145 524 1SS



Latão • Brass • Latón
← Ø300 →

BRUMA AirEcoDrop

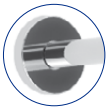



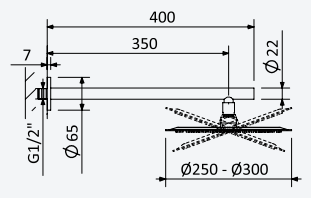

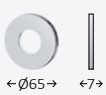

Chuveiro em Inox Ø250 mm, com rótula e braço de parede - FlowRL

Steel shower head Ø250 mm with wall shower arm - FlowRL

Alcachofa de ducha Ø250 mm en inox, con brazo mural - FlowRL

Cromado • Chrome	145 527 6CR
Satinox	145 527 6ST
Night Sky	145 527 6NS
Pure White	145 527 6PW
Morning Mist	145 527 6MM
Gunmetal	145 527 6MG
Sunrise	145 527 6SR
Sunset	145 527 6SS



Latão • Brass • Latón
← Ø250 →

Opção: Chuveiro de Ø300 mm em inox

Option: Inox shower head Ø300 mm

Opción: Alcachofa de ducha Ø300 mm en inox

Cromado • Chrome	145 527 7CR
Satinox	145 527 7ST
Night Sky	145 527 7NS
Pure White	145 527 7PW
Morning Mist	145 527 7MM
Gunmetal	145 527 7MG
Sunrise	145 527 7SR
Sunset	145 527 7SS



Latão • Brass • Latón
← Ø300 →

SD

BRUMA

BRUMA AirEcoDrop



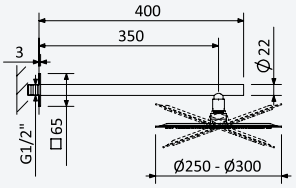

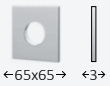

Chuveiro em Inox Ø250 mm, com rótula e braço de parede - FlowQ

Steel shower head Ø250 mm with wall shower arm - FlowQ

Alcachofa de ducha Ø250 mm en inox, con brazo mural - FlowQ



Latão • Brass • Latón
← Ø250 →

Cromado • Chrome	145 524 6CR
Satinox	145 524 6ST
Night Sky	145 524 6NS
Pure White	145 524 6PW
Morning Mist	145 524 6MM
Gunmetal	145 524 6MG
Sunrise	145 524 6SR
Sunset	145 524 6SS

Opção: Chuveiro de Ø300 mm em inox

Option: Inox shower head Ø300 mm

Opcíon: Alcachofa de ducha Ø300 mm en inox



Latão • Brass • Latón
← Ø300 →

Cromado • Chrome	145 524 7CR
Satinox	145 524 7ST
Night Sky	145 524 7NS
Pure White	145 524 7PW
Morning Mist	145 524 7MM
Gunmetal	145 524 7MG
Sunrise	145 524 7SR
Sunset	145 524 7SS

BRUMA AirEcoDrop

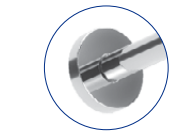

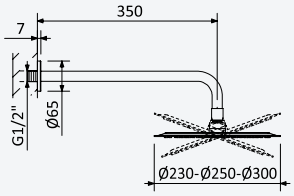

SD





Chuveiro em ABS Ø230 mm, com rótula e braço de parede - BlueR

ABS shower head Ø230 mm with wall shower arm - BlueR

Alcachofa de ducha Ø230 mm en ABS, con brazo mural - BlueR



ABS
← Ø230 →

Cromado • Chrome	145 524 4CR
Night Sky	145 524 4NS
Pure White	145 524 4PW

Opção: Chuveiro de Ø250 mm em inox

Option: Inox shower head Ø250 mm

Opcíon: Alcachofa de ducha Ø250 mm en inox



Latão • Brass • Latón
← Ø250 →

Cromado • Chrome	145 526 4CR
Satinox	145 526 4ST
Night Sky	145 526 4NS
Pure White	145 526 4PW
Morning Mist	145 526 4MM
Gunmetal	145 526 4MG
Sunrise	145 526 4SR
Sunset	145 526 4SS
Latão Envelhecido • Old Brass • Latón Viejo	145 526 4LE
Gunmetal PVD	145 526 4GM
Sunrise PVD	145 526 4PR
Sunset PVD	145 526 4PS
Gold PVD	145 526 4PO

Opção: Chuveiro de Ø300 mm em inox

Option: Inox shower head Ø300 mm

Opcíon: Alcachofa de ducha Ø300 mm en inox



Latão • Brass • Latón
← Ø300 →

Cromado • Chrome	145 526 5CR
Satinox	145 526 5ST
Night Sky	145 526 5NS
Pure White	145 526 5PW
Morning Mist	145 526 5MM
Gunmetal	145 526 5MG
Sunrise	145 526 5SR
Sunset	145 526 5SS

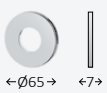

BRUMA AirEcoDrop



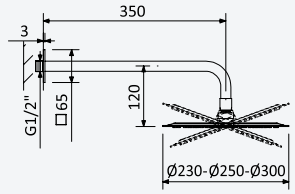

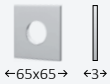

Chuveiro em ABS Ø230 mm, com rótula e braço de parede - BlueQ

ABS shower head Ø230 mm with wall shower arm - BlueQ

Alcachofa de ducha Ø230 mm en ABS, con brazo mural - BlueQ



ABS
←Ø230→

Cromado • Chrome	145 525 1CR
Night Sky	145 525 1NS
Pure White	145 525 1PW

Opção: Chuveiro de Ø250 mm em inox

Option: Inox shower head Ø250 mm

Opción: Alcachofa de ducha Ø250 mm en inox

Cromado • Chrome	145 526 6CR
Satinox	145 526 6ST
Night Sky	145 526 6NS
Pure White	145 526 6PW
Morning Mist	145 526 6MM
Gunmetal	145 526 6MG
Sunrise	145 526 6SR
Sunset	145 526 6SS



Latão • Brass • Latón
←Ø250→

Opção: Chuveiro de Ø300 mm em inox

Option: Inox shower head Ø300 mm

Opción: Alcachofa de ducha Ø300 mm en inox

Cromado • Chrome	145 526 7CR
Satinox	145 526 7ST
Night Sky	145 526 7NS
Pure White	145 526 7PW
Morning Mist	145 526 7MM
Gunmetal	145 526 7MG
Sunrise	145 526 7SR
Sunset	145 526 7SS



Latão • Brass • Latón
←Ø300→



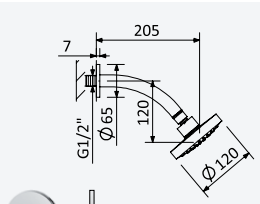



Chuveiro em ABS Ø120 mm, com rótula e braço de parede 200mm

ABS shower head Ø120 mm with wall shower arm 200mm

Alcachofa de ducha Ø120 mm en ABS, con brazo mural 200mm

Cromado • Chrome	145 522 2CR

BRUMA AirEcoDrop



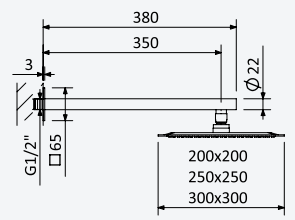



Chuveiro em Inox 200x200 mm, com rótula e braço de parede - QuadraFlow

Steel shower head 200x200 mm with wall shower arm - QuadraFlow

Alcachofa de ducha 200x200 mm en inox, con brazo mural - QuadraFlow



Latão • Brass • Latón
←200x200→

Cromado • Chrome	145 593 9CR
Night Sky	145 593 9NS
Pure White	145 593 9PW
Morning Mist	145 593 9MM
Gunmetal	145 593 9MG
Sunrise	145 593 9SR
Sunset	145 593 9SS

Opção: Chuveiro de 250x250 mm em inox

Option: Steel shower head 250x250 mm

Opción: Alcachofa de ducha 250x250 mm en inox

Cromado • Chrome	145 523 7CR
Night Sky	145 523 7NS
Pure White	145 523 7PW
Morning Mist	145 523 7MM
Gunmetal	145 523 7MG
Sunrise	145 523 7SR
Sunset	145 523 7SS



Latão • Brass • Latón
←250x250→

Opção: Chuveiro de 300x300 mm em inox

Option: Steel shower head 300x300 mm

Opción: Alcachofa de ducha 300x300 mm en inox

Cromado • Chrome	145 523 5CR
Night Sky	145 523 5NS
Pure White	145 523 5PW
Morning Mist	145 523 5MM
Gunmetal	145 523 5MG
Sunrise	145 523 5SR
Sunset	145 523 5SS



Latão • Brass • Latón
←300x300→

SD

BRUMA AirEcoDrop



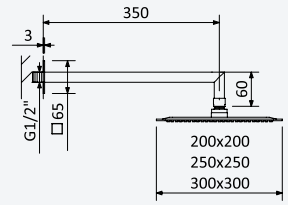

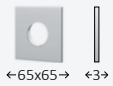

Chuveiro em Inox 200x200 mm, com rótula e braço de parede - QuadraBlue

Steel shower head 200x200 mm with wall shower arm - QuadraBlue

Alcachofa de ducha 200x200 mm en inox, con brazo mural - QuadraBlue



Latão • Brass • Latón

←200x200→

Cromado • Chrome	145 526 0CR
Night Sky	145 526 0NS
Pure White	145 526 0PW
Morning Mist	145 526 0MM
Gunmetal	145 526 0MG
Sunrise	145 526 0SR
Sunset	145 526 0SS

Opção: Chuveiro de 250x250 mm em inox

Option: Steel shower head 250x250 mm

Opcíon: Alcachofa de ducha 250x250 mm en inox



Latão • Brass • Latón

←250x250→

Cromado • Chrome	145 526 1CR
Night Sky	145 526 1NS
Pure White	145 526 1PW
Morning Mist	145 526 1MM
Gunmetal	145 526 1MG
Sunrise	145 526 1SR
Sunset	145 526 1SS

Opção: Chuveiro de 300x300 mm em inox

Option: Steel shower head 300x300 mm

Opcíon: Alcachofa de ducha 300x300 mm en inox



Latão • Brass • Latón

←300x300→

Cromado • Chrome	145 626 2CR
Night Sky	145 626 2NS
Pure White	145 626 2PW
Morning Mist	145 626 2MM
Gunmetal	145 626 2MG
Sunrise	145 626 2SR
Sunset	145 626 2SS



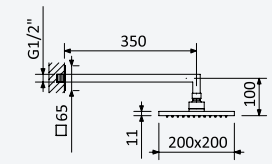

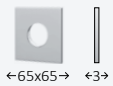

Chuveiro em ABS 200x200 mm, com rótula e braço de parede - QuadraBlue

ABS shower head 200x200 mm with wall shower arm - QuadraBlue

Alcachofa de ducha 200x200 mm en ABS, con brazo mural - QuadraBlue

Cromado • Chrome	145 523 9CR

SD



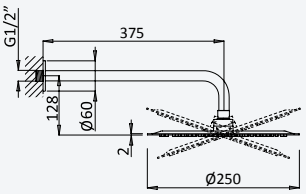



Chuveiro fixo de parede Ø250 mm com rótula e braço 350mm - X-Alpha

Shower head Ø250 mm with shower arm 350mm - X-Alpha

Alcachofa de ducha Ø250 mm con brazo mural 350mm - X-Alpha

Aço inox satinado • Satin stainless steel • Acero inox satinado	186 522 0IS



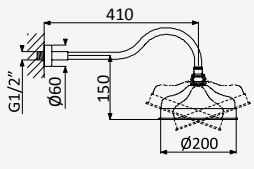

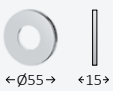

Chuveiro em latão Ø200 mm, com rótula e braço de parede Elite

Brass shower head Ø200 mm with shower arm Elite

Alcachofa de ducha Ø200 mm en latón, con brazo mural Elite

Cromado • Chrome Night Sky	145 522 4CR 145 522 4NS
Latão Envelhecido • Old Brass • Latón Viejo	145 522 4LE
Ouro 24kt • Gold 24kt • Oro 24kt	145 522 4OR

BRUMA AirEcoDrop



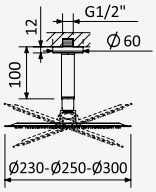

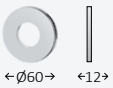

Chuveiro em ABS Ø230 mm, com rótula e braço de teto Elo 100 mm - EloR

ABS shower head Ø230 mm with ceiling shower arm Elo 100 mm - EloR

Alcachofa de ducha Ø230 mm en ABS, con brazo de techo Elo 100 mm - EloR



Cromado • Chrome	145 535 1CR
Night Sky	145 535 1NS
Pure White	145 535 1PW

Opção: Chuveiro de Ø250 mm em inox

Option: Inox shower head Ø250 mm

Opcíon: Alcachofa de ducha Ø250 mm en inox



Cromado • Chrome	145 534 6CR
Satinox	145 534 6ST
Night Sky	145 534 6NS
Pure White	145 534 6PW
Morning Mist	145 534 6MM
Gunmetal	145 534 6MG
Sunrise	145 534 6SR
Sunset	145 534 6SS
Gunmetal PVD	145 534 6GM
Sunrise PVD	145 534 6PR
Sunset PVD	145 534 6PS
Gold PVD	145 534 6PO

Opção: Chuveiro de Ø300 mm em inox

Option: Inox shower head Ø300 mm

Opcíon: Alcachofa de ducha Ø300 mm en inox



Cromado • Chrome	145 534 2CR
Satinox	145 534 2ST
Night Sky	145 534 2NS
Pure White	145 534 2PW
Morning Mist	145 534 2MM
Gunmetal	145 534 2MG
Sunrise	145 534 2SR
Sunset	145 534 2SS

BRUMA AirEcoDrop





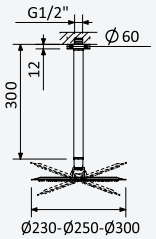

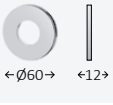

Chuveiro em ABS Ø230 mm, com rótula e braço de teto Elo 300 mm - EloR

ABS shower head Ø230 mm with ceiling shower arm Elo 300 mm - EloR

Alcachofa de ducha Ø230 mm en ABS, con brazo de techo Elo 300 mm - EloR



Cromado • Chrome	145 535 2CR
Night Sky	145 535 2NS
Pure White	145 535 2PW

Opção: Chuveiro de Ø250 mm em inox

Option: Inox shower head Ø250 mm

Opcíon: Alcachofa de ducha Ø250 mm en inox



Cromado • Chrome	145 534 8CR
Satinox	145 534 8ST
Night Sky	145 534 8NS
Pure White	145 534 8PW
Morning Mist	145 534 8MM
Gunmetal	145 534 8MG
Sunrise	145 534 8SR
Sunset	145 534 8SS

Opção: Chuveiro de Ø300 mm em inox

Option: Inox shower head Ø300 mm

Opcíon: Alcachofa de ducha Ø300 mm en inox



Cromado • Chrome	145 534 4CR
Satinox	145 534 4ST
Night Sky	145 534 4NS
Pure White	145 534 4PW
Morning Mist	145 534 4MM
Gunmetal	145 534 4MG
Sunrise	145 534 4SR
Sunset	145 534 4SS

BRUMA AirEcoDrop



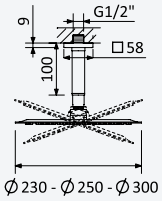

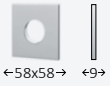

Chuveiro em ABS Ø230 mm, com rótula e braço de teto Elo 100 mm - EloQ

ABS shower head Ø230 mm with ceiling shower arm Elo 100 mm - EloQ

Alcachofa de ducha Ø230 mm en ABS, con brazo de techo Elo 100 mm - EloQ



ABS
←Ø230→

Cromado • Chrome	145 577 5CR
Night Sky	145 577 5NS
Pure White	145 577 5PW

Opção: Chuveiro de Ø250 mm em inox

Option: Inox shower head Ø250 mm

Opción: Alcachofa de ducha Ø250 mm en inox

Cromado • Chrome	145 536 1CR
Satinox	145 536 1ST
Night Sky	145 536 1NS
Pure White	145 536 1PW
Morning Mist	145 536 1MM
Gunmetal	145 536 1MG
Sunrise	145 536 1SR
Sunset	145 536 1SS



Latão • Brass • Latón
←Ø250→

Opção: Chuveiro de Ø300 mm em inox

Option: Inox shower head Ø300 mm

Opción: Alcachofa de ducha Ø300 mm en inox

Cromado • Chrome	145 536 2CR
Satinox	145 536 2ST
Night Sky	145 536 2NS
Pure White	145 536 2PW
Morning Mist	145 536 2MM
Gunmetal	145 536 2MG
Sunrise	145 536 2SR
Sunset	145 536 2SS



Latão • Brass • Latón
←Ø300→

BRUMA AirEcoDrop



SD

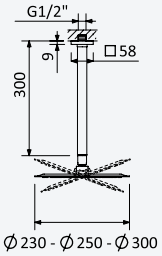



Chuveiro em ABS Ø230 mm, com rótula e braço de teto Elo 300 mm - EloQ

ABS shower head Ø230 mm with ceiling shower arm Elo 300 mm - EloQ

Alcachofa de ducha Ø230 mm en ABS, con brazo de techo Elo 300 mm - EloQ



ABS
←Ø230→

Cromado • Chrome	145 577 6CR
Night Sky	145 577 6NS
Pure White	145 577 6PW

Opção: Chuveiro de Ø250 mm em inox

Option: Inox shower head Ø250 mm

Opción: Alcachofa de ducha Ø250 mm en inox

Cromado • Chrome	145 537 0CR
Satinox	145 537 0ST
Night Sky	145 537 0NS
Pure White	145 537 0PW
Morning Mist	145 537 0MM
Gunmetal	145 537 0MG
Sunrise	145 537 0SR
Sunset	145 537 0SS



Latão • Brass • Latón
←Ø250→

Opção: Chuveiro de Ø300 mm em inox

Option: Inox shower head Ø300 mm

Opción: Alcachofa de ducha Ø300 mm en inox

Cromado • Chrome	145 537 1CR
Satinox	145 537 1ST
Night Sky	145 537 1NS
Pure White	145 537 1PW
Morning Mist	145 537 1MM
Gunmetal	145 537 1MG
Sunrise	145 537 1SR
Sunset	145 537 1SS



Latão • Brass • Latón
←Ø300→

BRUMA AirEcoDrop



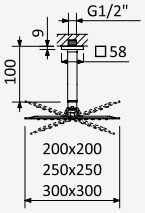

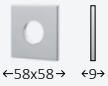

Chuveiro em Inox 200x200 mm, com rótula e braço de teto 100 mm - Quadra

Steel shower head 200x200 mm with ceiling shower arm 100 mm - Quadra

Alcachofa de ducha 200x200 mm en inox, con brazo de techo 100 mm - Quadra



Latão • Brass • Latón
←200x200→

Cromado • Chrome	145 533 6CR
Satinox	145 533 6ST
Night Sky	145 533 6NS
Pure White	145 533 6PW
Morning Mist	145 533 6MM
Gunmetal	145 533 6MG
Sunrise	145 533 6SR
Sunset	145 533 6SS

Opção: Chuveiro de 250x250 mm em inox

Option: Steel shower head 250x250 mm

Opcíon: Alcachofa de ducha 250x250 mm en inox



Latão • Brass • Latón
←250x250→

Cromado • Chrome	145 533 5CR
Satinox	145 533 5ST
Night Sky	145 533 5NS
Pure White	145 533 5PW
Morning Mist	145 533 5MM
Gunmetal	145 533 5MG
Sunrise	145 533 5SR
Sunset	145 533 5SS

Opção: Chuveiro de 300x300 mm em inox

Option: Steel shower head 300x300 mm

Opcíon: Alcachofa de ducha 300x300 mm en inox



Latão • Brass • Latón
←300x300→

Cromado • Chrome	145 533 0CR
Satinox	145 533 0ST
Night Sky	145 533 0NS
Pure White	145 533 0PW
Morning Mist	145 533 0MM
Gunmetal	145 533 0MG
Sunrise	145 533 0SR
Sunset	145 533 0SS

BRUMA AirEcoDrop



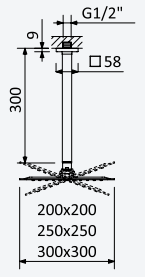



Chuveiro em Inox 200x200 mm, com rótula e braço de teto 300 mm - Quadra

Steel shower head 200x200 mm with ceiling shower arm 300 mm - Quadra

Alcachofa de ducha 200x200 mm en inox, con brazo de techo 300 mm - Quadra



Latão • Brass • Latón
←200x200→

Cromado • Chrome	145 533 4CR
Satinox	145 533 4ST
Night Sky	145 533 4NS
Pure White	145 533 4PW
Morning Mist	145 533 4MM
Gunmetal	145 533 4MG
Sunrise	145 533 4SR
Sunset	145 533 4SS

Opção: Chuveiro de 250x250 mm em inox

Option: Steel shower head 250x250 mm

Opcíon: Alcachofa de ducha 250x250 mm en inox



Latão • Brass • Latón
←250x250→

Cromado • Chrome	145 533 7CR
Satinox	145 533 7ST
Night Sky	145 533 7NS
Pure White	145 533 7PW
Morning Mist	145 533 7MM
Gunmetal	145 533 7MG
Sunrise	145 533 7SR
Sunset	145 533 7SS

Opção: Chuveiro de 300x300 mm em inox

Option: Steel shower head 300x300 mm

Opcíon: Alcachofa de ducha 300x300 mm en inox



Latão • Brass • Latón
←300x300→

Cromado • Chrome	145 533 3CR
Satinox	145 533 3ST
Night Sky	145 533 3NS
Pure White	145 533 3PW
Morning Mist	145 533 3MM
Gunmetal	145 533 3MG
Sunrise	145 533 3SR
Sunset	145 533 3SS

SD



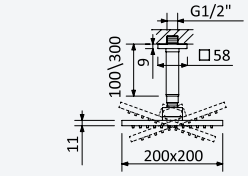

Chuveiro em ABS 200x200 mm, com rótula e braço de teto 100 mm - Quadra

ABS shower head 200x200 mm with ceiling shower arm 100 mm - Quadra

Alcachofa de ducha 200x200 mm en ABS, con brazo de techo 100 mm - Quadra

Cromado • Chrome — 145 534 0CR

Opção: Braço com 300 mm

Option: Shower arm 300 mm

Opcíon: Brazo 300 mm

Cromado • Chrome — 145 531 2CR



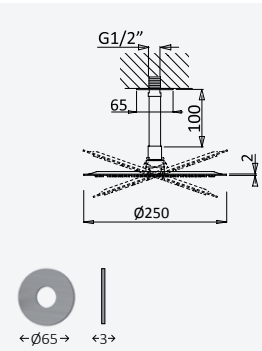

Chuveiro fixo de tecto Ø250 mm e braço 100 mm - X-Alpha

Shower head Ø250 mm with ceiling shower arm 100 mm - X-Alpha

Alcachofa de ducha Ø250 mm con brazo de techo 100mm - X-Alpha

Aço inox satinado • Satin stainless steel • Acero inox satinado — 186 532 0IS



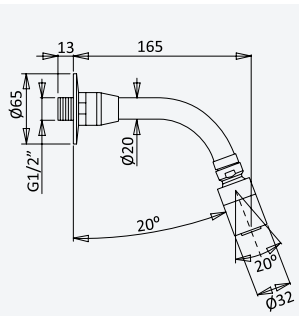

Chuveiro fixo de parede, com rótula e braço - Anti-vandalismo

Vandal proof showerhead with shower arm

Alcachofa de ducha con brazo mural - Antivandálico

Cromado • Chrome — 145 600 1CR



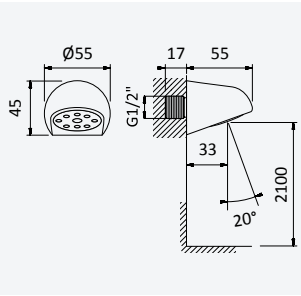

Chuveiro fixo de parede - Anti-vandalismo

Vandal proof showerhead

Ducha mural - Antivandálico

Cromado • Chrome — 145 600 2CR

SD



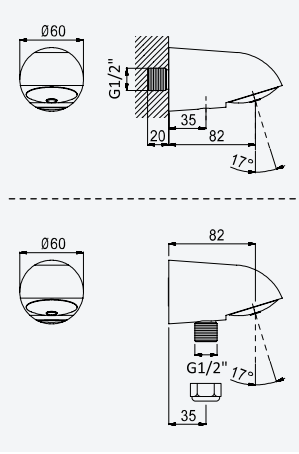

Chuveiro fixo de parede, possibilidade de alimentação externa - Anti-vandalismo

Vandal proof showerhead, suitable for external water suply

Ducha mural - Antivandálico

Cromado • Chrome — 145 600 3CR



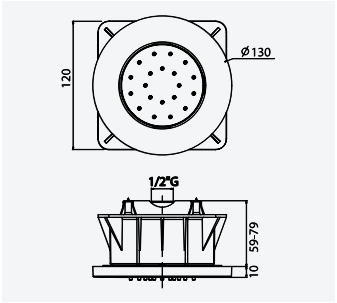

Chuveiro lateral embutido - FlowR

Concealed side shower - FlowR

Ducha lateral empotrable - FlowR

Cromado • Chrome	145 560 1CR
Night Sky	145 560 1NS



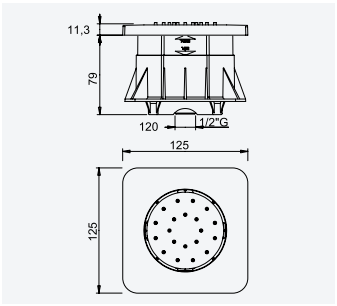

Chuveiro lateral embutido - FlowQ

Concealed side shower - FlowQ

Ducha lateral empotrable - FlowQ

Cromado • Chrome	145 560 4CR
Night Sky	145 560 4NS



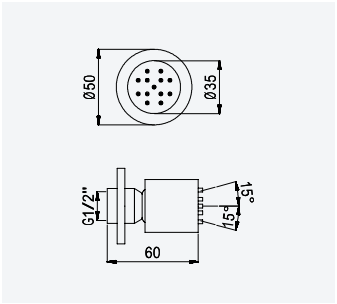

Chuveiro lateral - BlueR

Side shower - BlueR

Ducha lateral - BlueR

Cromado • Chrome	145 560 3CR
Satinox	145 560 3ST
Night Sky	145 560 3NS
Pure White	145 560 3PW
Morning Mist	145 560 3MM
Gunmetal	145 560 3MG
Sunrise	145 560 3SR
Sunset	145 560 3SS



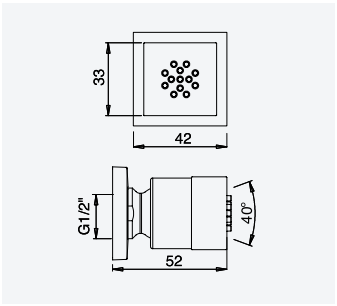

Chuveiro lateral - Quadra

Side shower - Quadra

Ducha lateral - Quadra

Cromado • Chrome	145 560 6CR
Satinox	145 560 6ST
Night Sky	145 560 6NS
Pure White	145 560 6PW
Morning Mist	145 560 6MM
Gunmetal	145 560 6MG
Sunrise	145 560 6SR
Sunset	145 560 6SS



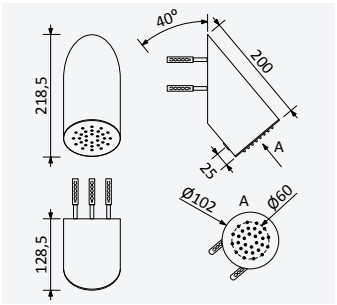

Chuveiro fixo de parede reclinado - X-Alpha

Reclined wall-mount shower head - X-Alpha

Alcachofa de ducha mural reclinado - X-Alpha

Aço inox satinado • Satin stainless steel • Acero inox satinado	186 590 0IS



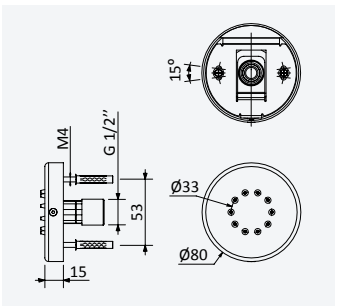

Chuveiro lateral - X-Alpha

Side shower - X-Alpha

Ducha lateral - X-Alpha

Aço inox satinado • Satin stainless steel • Acero inox satinado	186 590 1IS

BRUMA



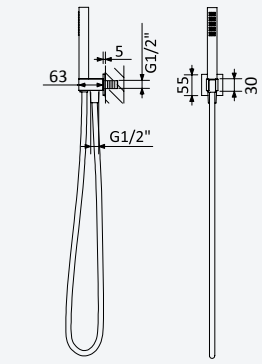

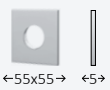

Conjunto de duche com curva de saída, bicha Lux 175cm e chuveiro de mão Quadra em latão - Royale

Shower set with outlet elbow, Lux hose 175cm and brass Quadra handshower - Royale

Conjunto de ducha con codo de salida, flexo Lux 175cm y ducha de mano Quadra en latón - Royale

Cromado • Chrome	192 590 1CR
Night Sky	192 590 1NS
Pure White	192 590 1PW
Morning Mist	192 590 1MM
Gunmetal	192 590 1MG
Sunrise	192 590 1SR
Sunset	192 590 1SS



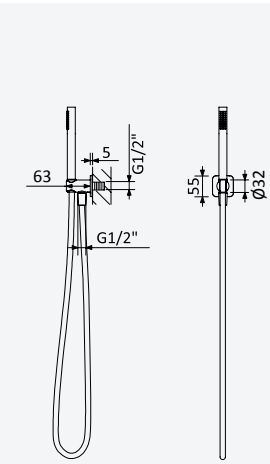



Conjunto de duche com curva de saída, bicha Lux 175cm e chuveiro de mão Elo em latão - Navy

Shower set with outlet elbow, Lux hose 175cm and brass Elo handshower - Navy

Conjunto de ducha con codo de salida, flexo Lux 175cm y ducha de mano Elo en latón - Navy

Cromado • Chrome	190 590 0CR
Night Sky	190 590 0NS
Pure White	190 590 0PW
Morning Mist	190 590 0MM
Gunmetal	190 590 0MG
Sunrise	190 590 0SR
Sunset	190 590 0SS

Opção: Chuveiro de mão Body&Soul

Option: Body&Soul handshower

Opcíon: Ducha de mano Body&Soul



Cromado / Pure White 190 590 1CR

3x

SD



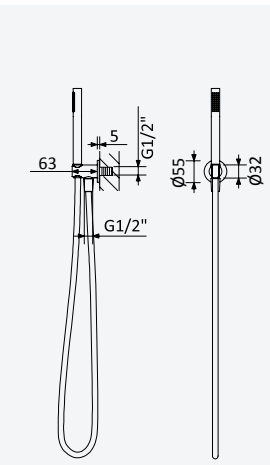



Conjunto de duche com curva de saída, bicha Lux 175cm e chuveiro de mão Elo em latão - Genesi

Shower set with outlet elbow, Lux hose 175cm and brass Elo handshower - Genesi

Conjunto de ducha con codo de salida, flexo Lux 175cm y ducha de mano Elo en latón - Genesi

Cromado • Chrome	191 590 0CR
Night Sky	191 590 0NS
Pure White	191 590 0PW
Morning Mist	191 590 0MM
Gunmetal	191 590 0MG
Sunrise	191 590 0SR
Sunset	191 590 0SS

Opção: Chuveiro de mão Body&Soul

Option: Body&Soul handshower

Opcíon: Ducha de mano Body&Soul



Cromado / Pure White 191 590 1CR

3x



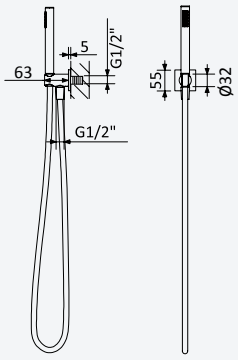



Conjunto de duche com curva de saída, bicha Lux 175cm e chuveiro de mão Elo em ABS - Hera

Shower set with outlet elbow, Lux hose 175cm and ABS Elo handshower - Hera

Conjunto de ducha con codo de salida, flexo Lux 175cm y ducha de mano Elo en ABS - Hera

Cromado • Chrome	106 590 0CR
Night Sky	106 590 0NS
Pure White	106 590 0PW
Morning Mist	106 590 0MM
Gunmetal	106 590 0MG
Sunrise	106 590 0SR
Sunset	106 590 0SS

Opção: Chuveiro de mão Body&Soul

Option: Body&Soul handshower

Opcíon: Ducha de mano Body&Soul



Cromado / Pure White 106 590 1CR





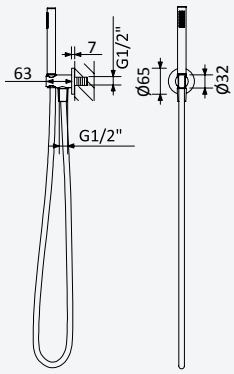

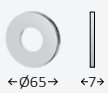

Conjunto de duche com curva de saída, bicha Lux 175cm e chuveiro de mão Elo em ABS - BlueR

Shower set with outlet elbow, Lux hose 175cm and ABS Elo handshower - BlueR

Conjunto de ducha con codo de salida, flexo Lux 175cm y ducha de mano Elo en ABS - BlueR

Cromado • Chrome	145 591 3CR
Night Sky	145 591 3NS

Opção: Chuveiro de mão Elo em latão

Option: Brass Elo handshower

Opcíon: Ducha de mano Elo en latón



Cromado • Chrome	145 591 4CR
Satinox	145 591 4ST
Night Sky	145 591 4NS
Pure White	145 591 4PW
Morning Mist	145 591 4MM
Gunmetal	145 591 4MG
Sunrise	145 591 4SR
Sunset	145 591 4SS
Latão Envelhecido • Old Brass • Latón Viejo	145 591 4LE
Gunmetal PVD	145 591 4GM
Sunrise PVD	145 591 4PR
Sunset PVD	145 591 4PS
Gold PVD	145 591 4PO

Opção: Chuveiro de mão Body&Soul

Option: Body&Soul handshower

Opcíon: Ducha de mano Body&Soul



Cromado / Pure White 145 591 5CR
Night Sky 145 591 5NS



Opção: Chuveiro de mão Emotion

Option: Emotion handshower

Opcíon: Ducha de mano Emotion



Cromado • Chrome	145 591 6CR
Night Sky	145 591 6NS
Pure White	145 591 6PW

BRUMA



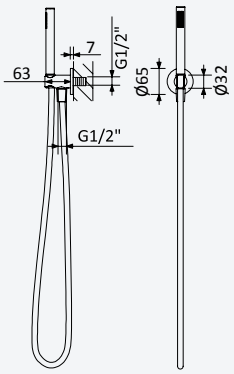

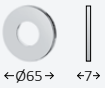

Conjunto de duche com curva de saída, bicha metal 160cm e chuveiro de mão Elo em ABS - BlueR

Shower set with outlet elbow, metal hose 160cm and ABS Elo handshower - BlueR

Conjunto de ducha con codo de salida, flexo en metal 160cm y ducha de mano Elo en ABS - BlueR

Cromado • Chrome	145 591 7CR
Night Sky	145 591 7NS

Opção: Chuveiro de mão Elo em latão

Option: Brass Elo handshower

Opcíon: Ducha de mano Elo en latón



Cromado • Chrome	145 591 8CR
Latão Envelhecido • Old Brass • Latón Viejo	145 591 8LE
Ouro 24kt • Gold 24kt • Oro 24kt	145 591 8OR

Opção: Chuveiro de mão Body&Soul

Option: Body&Soul handshower

Opcíon: Ducha de mano Body&Soul



Cromado / Pure White	145 592 0CR
Night Sky	145 592 0NS

3x

Opção: Chuveiro de mão Emotion

Option: Emotion handshower

Opcíon: Ducha de mano Emotion



Cromado • Chrome	145 592 1CR
Night Sky	145 592 1NS
Pure White	145 592 1PW

Opção: Chuveiro de mão Oasis

Option: Oasis handshower

Opcíon: Ducha de mano Oasis



Cromado • Chrome	145 592 3CR

Conjunto de duche com curva de saída, bicha Lux 175cm e chuveiro de mão Elo em ABS - FlowR

Shower set with outlet elbow, Lux hose 175cm and ABS Elo handshower - FlowR

Conjunto de ducha con codo de salida, flexo Lux 175cm y ducha de mano Elo en ABS - FlowR

Cromado • Chrome	145 593 1CR
Night Sky	145 593 1NS

SD



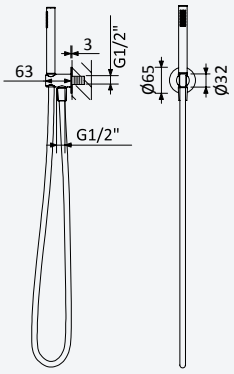

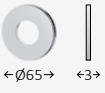

Opção: Chuveiro de mão Elo em latão

Option: Brass Elo handshower

Opcíon: Ducha de mano Elo en latón



Cromado • Chrome	145 593 2CR
Satinox	145 593 2ST
Night Sky	145 593 2NS
Pure White	145 593 2PW
Morning Mist	145 593 2MM
Gunmetal	145 593 2MG
Sunrise	145 593 2SR
Sunset	145 593 2SS

Opção: Chuveiro de mão Body&Soul

Option: Body&Soul handshower

Opcíon: Ducha de mano Body&Soul



Cromado / Pure White	145 593 3CR
Night Sky	145 593 3NS

3x

Opção: Chuveiro de mão Emotion

Option: Emotion handshower

Opcíon: Ducha de mano Emotion



Cromado • Chrome	145 593 4CR
Night Sky	145 593 4NS
Pure White	145 593 4PW



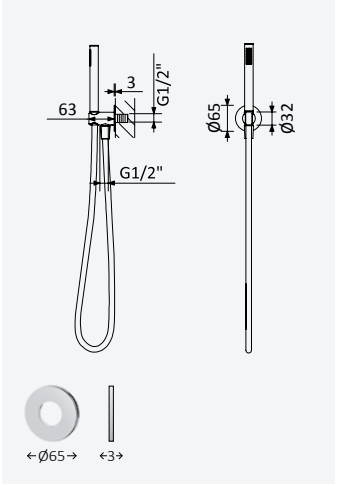

Conjunto de duche com curva de saída, bicha em metal 160cm e chuveiro de mão Elo em ABS - FlowR

Shower set with outlet elbow, metal hose 160cm and ABS Elo handshower - FlowR

Conjunto de ducha con codo de salida, flexo en metal 160cm y ducha de mano Elo en ABS - FlowR

Cromado • Chrome	145 593 5CR
Night Sky	145 593 5NS



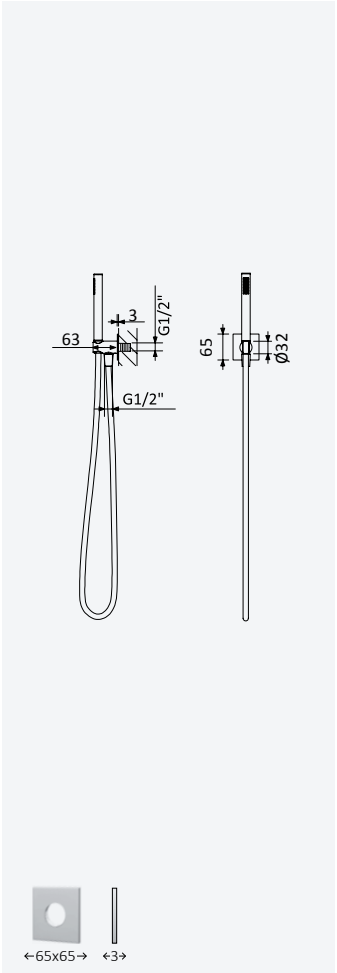

Conjunto de duche com curva de saída, bicha Lux 175cm e chuveiro de mão Elo em ABS - FlowQ

Shower set with outlet elbow, Lux hose 175cm and ABS Elo handshower - FlowQ

Conjunto de ducha con codo de salida, flexo Lux 175cm y ducha de mano Elo en ABS - FlowQ

Cromado • Chrome	145 593 6CR
Night Sky	145 593 6NS

Opção: Chuveiro de mão Elo em latão

Option: Brass Elo handshower

Opcíon: Ducha de mano Elo en latón



Cromado • Chrome	145 593 7CR
Night Sky	145 593 7NS
Pure White	145 593 7PW
Morning Mist	145 593 7MM
Gunmetal	145 593 7MG
Sunrise	145 593 7SR
Sunset	145 593 7SS

Opção: Chuveiro de mão Body&Soul

Option: Body&Soul handshower

Opcíon: Ducha de mano Body&Soul



Cromado / Pure White	145 593 8CR
Night Sky	145 593 8NS

3x

Opção: Chuveiro de mão Emotion

Option: Emotion handshower

Opcíon: Ducha de mano Emotion



Cromado • Chrome	145 594 0CR
Night Sky	145 594 0NS
Pure White	145 594 0PW

SD



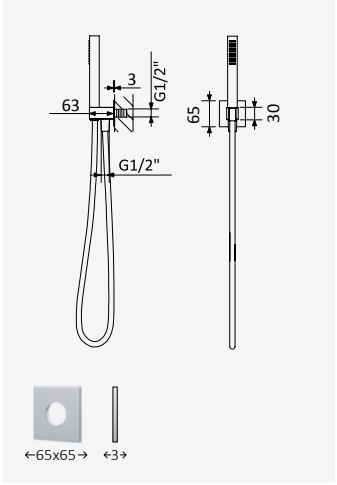

Conjunto de duche com curva de saída, bicha Lux 175cm e chuveiro de mão em ABS - Quadra

Shower set with outlet elbow, Lux hose 175cm and ABS handshower - Quadra

Conjunto de ducha con codo de salida, flexo Lux 175cm y ducha de mano en ABS - Quadra

Cromado • Chrome	145 592 4CR
Night Sky	145 592 4NS

Opção: Chuveiro de mão Quadra em latão

Option: Brass Quadra handshower

Opcíon: Ducha de mano Quadra en latón



Cromado • Chrome	145 592 5CR
Night Sky	145 592 5NS
Pure White	145 592 5PW
Morning Mist	145 592 5MM
Gunmetal	145 592 5MG
Sunrise	145 592 5SR
Sunset	145 592 5SS

BRUMA



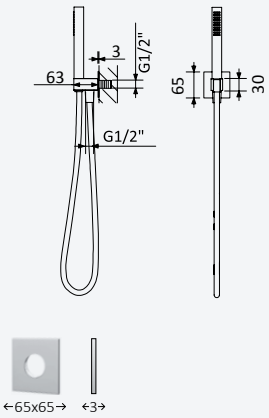

Conjunto de duche com curva de saída, bicha em metal 160cm e chuveiro de mão em ABS - Quadra

Shower set with outlet elbow, metal hose 160cm and ABS handshower - Quadra

Conjunto de ducha con codo de salida, flexo en metal 160cm y ducha de mano en ABS - Quadra

Cromado • Chrome	145 592 6CR
Night Sky	145 592 6NS



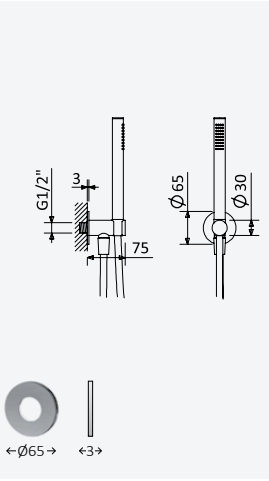

Conjunto de duche com curva de saída, bicha Lux 160cm e chuveiro de mão Elo em INOX

Shower set with outlet elbow, Lux hose 160cm and INOX Elo handshower

Conjunto de ducha con codo de salida, flexo Lux 160cm y ducha de mano Elo en INOX

Aço inox satinado • Satin stainless steel • Acero inox satinado	186 570 0IS



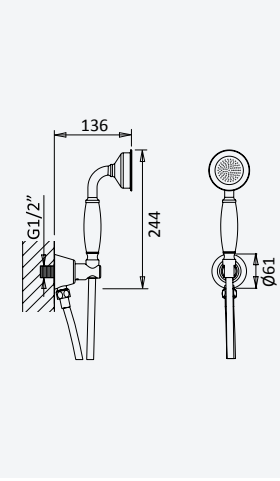

Conjunto de duche fixo com curva de saída, bicha metal 160cm e chuveiro de mão Elite

Fixed shower set with outlet elbow, metal hose 160cm and Elite hand-shower

Conjunto de ducha fija con codo de salida, flexo metal 160cm y ducha de mano Elite

Cromado • Chrome	180 590 0CR
Night Sky	180 590 0NS
Latão Envelhecido • Old Brass • Latón Viejo	180 590 0LE
Ouro 24kt • Gold 24kt • Oro 24kt	180 590 0OR

SD



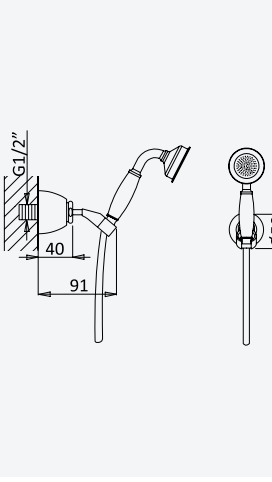

Conjunto de duche com curva de saída, bicha metal 160cm e chuveiro de mão Elite

Shower set with outlet elbow, metal hose 160cm and Elite handshower

Conjunto de ducha con codo de salida, flexo metal 160cm y ducha de mano Elite

Cromado • Chrome	145 573 3CR
Night Sky	145 573 3NS
Latão Envelhecido • Old Brass • Latón Viejo	145 573 3LE
Ouro 24kt • Gold 24kt • Oro 24kt	145 573 3OR



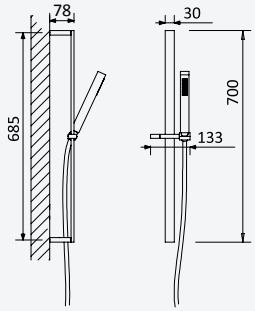

Conjunto de duche: Chuveiro em ABS Quadra, rampa em latão Flat e bicha Lux 1,75 m

Shower set: ABS Quadra handshower, brass shower rail Flat and Lux shower hose 1,75m

Conjunto de ducha: Ducha de mano en ABS Quadra, barra de ducha en latón Flat y flexo Lux 1,75 m

Cromado • Chrome	145 571 6CR
Night Sky	145 571 6NS

Opção: Chuveiro de mão Quadra em latão

Option: Brass Quadra handshower

Opcíon: Ducha de mano Quadra en latón



Cromado • Chrome	145 592 7CR
Night Sky	145 592 7NS
Pure White	145 592 7PW
Morning Mist	145 592 7MM
Gunmetal	145 592 7MG
Sunrise	145 592 7SR
Sunset	145 592 7SS

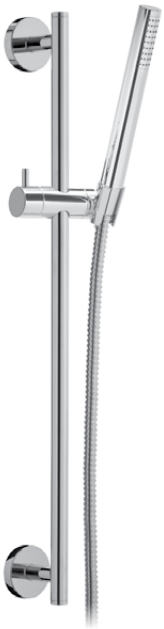

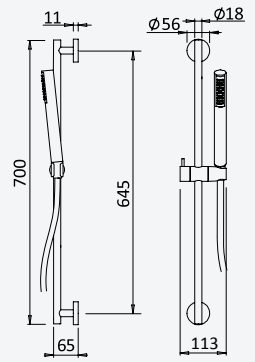

Conjunto de duche: Chuveiro em ABS Elo, rampa em ABS EloX e bicha em metal 1,75 m

Shower set: ABS Elo handshower, ABS shower rail EloX and metal shower hose 1,75m

Conjunto de ducha: Ducha de mano en ABS Elo, barra de ducha en ABS EloX y flexo en metal 1,75 m

Cromado • Chrome	145 582 0CR

Opção: Chuveiro de mão Body&Soul

Option: Body&Soul handshower

Opcíon: Ducha de mano Body&Soul



Cromado / Pure White 145 582 1CR

3x

Opção: Chuveiro de mão Emotion

Option: Emotion handshower

Opcíon: Ducha de mano Emotion



Cromado • Chrome 145 571 2CR



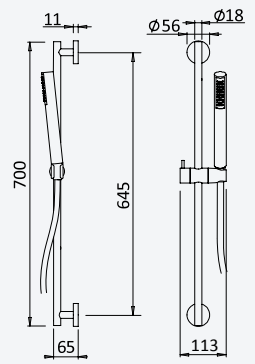

Conjunto de duche: Chuveiro em ABS Elo, rampa em ABS EloX e bicha Lux 1,75 m

Shower set: ABS Elo handshower, ABS shower rail EloX and Lux shower hose 1,75m

Conjunto de ducha: Ducha de mano en ABS Elo, barra de ducha en ABS EloX y flexo Lux 1,75 m

Cromado • Chrome	145 578 0CR

Opção: Chuveiro de mão Body&Soul

Option: Body&Soul handshower

Opcíon: Ducha de mano Body&Soul



Cromado / Pure White 145 582 2CR

3x

Opção: Chuveiro de mão Emotion

Option: Emotion handshower

Opcíon: Ducha de mano Emotion



Cromado • Chrome	145 582 3CR
Night Sky	145 582 3NS

SD

BRUMA



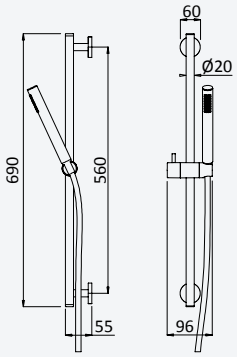

Conjunto de duche: Chuveiro em latão Elo, rampa em latão EloX e bicha Lux 1,75 m

Shower set: Brass Elo handshower, brass shower rail EloX and Lux shower hose 1,75m

Conjunto de ducha: Ducha de mano en latón Elo, barra de ducha en latón EloX y flexo Lux 1,75 m

Cromado • Chrome	145 579 0CR
Satinox	145 579 0ST
Night Sky	145 579 0NS
Pure White	145 579 0PW
Morning Mist	145 579 0MM
Gunmetal	145 579 0MG
Sunrise	145 579 0SR
Sunset	145 579 0SS

Opção: Chuveiro de mão Body&Soul

Option: Body&Soul handshower

Opcíon: Ducha de mano Body&Soul



Cromado / Pure White	145 582 4CR
Night Sky	145 582 4NS

3x

Opção: Chuveiro de mão Emotion

Option: Emotion handshower

Opcíon: Ducha de mano Emotion



Cromado • Chrome	145 582 5CR
Night Sky	145 582 5NS
Pure White	145 582 5PW



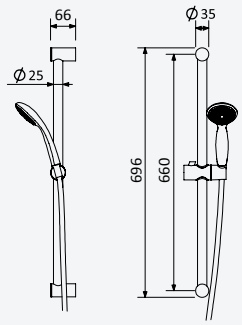

Conjunto de duche: Chuveiro em ABS Oasis, rampa em ABS Eko e bicha em metal 1,75 m

Shower set: ABS Oasis handshower, ABS shower rail Eko and metal shower hose 1,75m

Conjunto de ducha: Ducha de mano en ABS Oasis, barra de ducha en ABS Eko y flexo en metal 1,75 m

Cromado • Chrome	145 571 3CR

SD



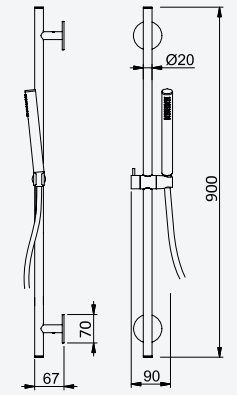

Conjunto de duche: Chuveiro em inox, rampa em inox e bicha 1,75 m

Shower set: Inox handshower, inox shower rail and shower hose 1,75m

Conjunto de ducha: Ducha de mano en inox, barra de ducha en inox y flexo 1,75 m

Aço inox Satinado • Satin Stainless Steel • Acero Inox Satinado	186 310 6IS

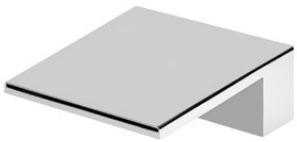

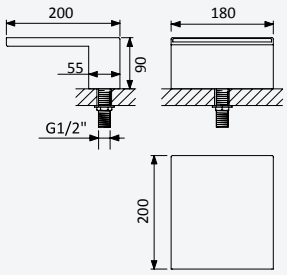

Bica de banheira em aço inox com cascata 180 mm - Flat

Stainless steel cascade bath spout 180 mm - Flat

Caño de bañera en acero inoxidable con cascada 180 mm - Flat

Cromado • Chrome	145 641 0CR
Satinox	145 641 0ST
Night Sky	145 641 0NS
Pure White	145 641 0PW
Morning Mist	145 641 0MM



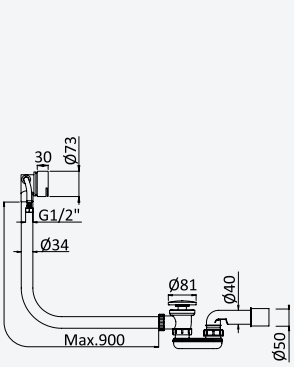

Válvula clic-clac para banheira com bica de enchimento, com Sifão e avisador

Bath filler with push-open waste and overflow set with siphon

Sistema de llenado y vaciado Clic-clac para bañeras con Sifón

Cromado • Chrome	161 000 6CR
Satinox	161 000 6ST
Night Sky	161 000 6NS
Pure White	161 000 6PW
Morning Mist	161 000 6MM
Gunmetal	161 000 6MG
Sunrise	161 000 6SR
Sunset	161 000 6SS
Latão Envelhecido • Old Brass • Latón Viejo	161 000 6LE
Ouro 24kt • Gold 24kt • Oro 24kt	161 000 6OR



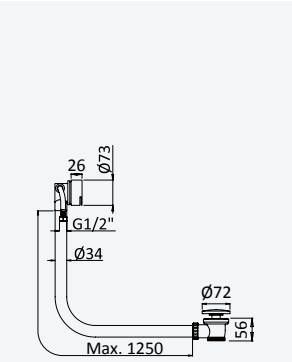

Válvula clic-clac para banheira com bica de enchimento e avisador

Bath filler with push-open waste and overflow set

Sistema de llenado y vaciado Clic-clc para bañeras

Aço Inox Satinado • Satin Stainless Steel • Acero Inox Satinado	186 161 0IS



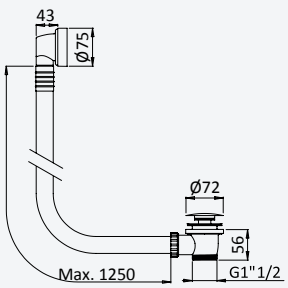

Válvula clic-clac para banheira com avisador - Em polipropileno

Push-open bath waste and overflow set - In polypropylene

Desagüe clic-clac de bañera con rebosadero - En polipropileno

Aço Inox Satinado • Satin Stainless Steel • Acero Inox Satinado	186 001 1IS

BRUMA

BRUMA AirEcoDrop



5x

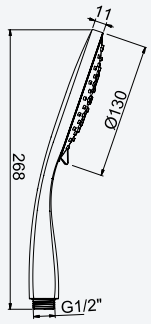

Chuveiro de mão 5 jactos Ø 130 mm - AirSPA

Handshower 5 spray modes Ø 130 mm - AirSPA

Ducha de mano 5 jet Ø 130 mm - AirSPA

Cromado / Pure White	145 512 1CR

BRUMA AirEcoDrop



3x

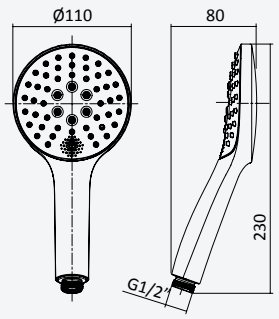

Chuveiro de mão 3 jactos Ø 110 mm - Body&Soul

Handshower 3 spray modes Ø 110 mm - Body&Soul

Ducha de mano 3 jet Ø 110 - Body&Soul

Cromado / Pure White	145 513 0CR
Night Sky	145 513 0NS

BRUMA AirEcoDrop



3x

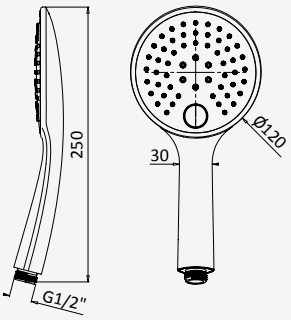

Chuveiro de mão 3 jactos Ø 120 mm - EmotionSPA

Handshower 3 spray modes Ø 120 mm - EmotionSPA

Ducha de mano 3 jet Ø 120 mm - EmotionSPA

Cromado • Chrome	145 512 0CR

BRUMA AirEcoDrop



SD

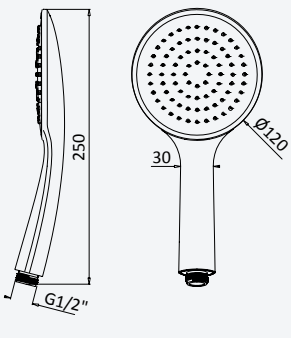

Chuveiro de mão - Emotion

Handshower - Emotion

Ducha de mano - Emotion

Cromado • Chrome	145 510 8CR
Night Sky	145 510 8NS
Pure White	145 510 8PW



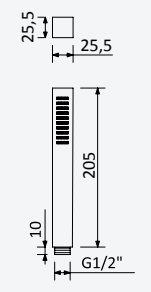

Chuveiro de mão em ABS - Quadra

ABS handshower - Quadra

Ducha de mano en ABS - Quadra

Cromado • Chrome	145 510 5CR
Satinox	145 510 5ST
Night Sky	145 510 5NS



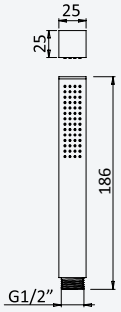

Chuveiro de mão em latão - Quadra

Brass handshower - Quadra

Ducha de mano en latón - Quadra

Cromado • Chrome	145 519 8CR
Satinox	145 519 8ST
Night Sky	145 519 8NS
Pure White	145 519 8PW
Morning Mist	145 519 8MM
Gunmetal	145 519 8MG
Sunrise	145 519 8SR
Sunset	145 519 8SS



2x

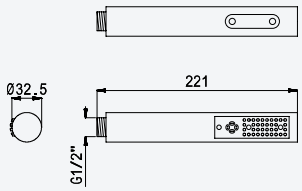

Chuveiro de mão Booster Massage 2 jactos - EloDuo

Handshower Booster Massage with 2 jets - EloDuo

Ducha de mano Booster Massage 2 jet - EloDuo

Cromado • Chrome	145 510 6CR



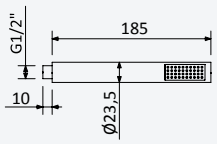

Chuveiro de mão em ABS - Elo

ABS Handshower - Elo

Ducha de mano en ABS - Elo

Cromado • Chrome	145 490 1CR
Night Sky	145 490 1NS



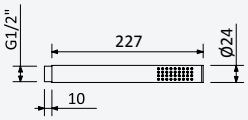

Chuveiro de mão em latão - Elo

Brass handshower - Elo

Ducha de mano en latón - Elo

Cromado • Chrome	145 490 2CR
Satinox	145 490 2ST
Night Sky	145 490 2NS
Pure White	145 490 2PW
Morning Mist	145 490 2MM
Gunmetal	145 490 2MG
Sunrise	145 490 2SR
Sunset	145 490 2SS
Gunmetal PVD	145 490 2GM
Sunrise PVD	145 490 2PR
Sunset PVD	145 490 2PS
Gold PVD	145 490 2PO



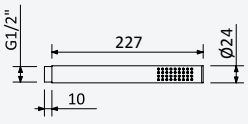

Chuveiro de mão em Inox - Elo

Stainless steel handshower - Elo

Ducha de mano en Inox - Elo

Aço Inox Satinado • Satin Stainless Steel • Acero Inox Satinado	145 490 3IS

BRUMA



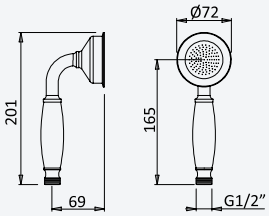

Chuveiro de mão - Elite

Handshower - Elite

Ducha de mano - Elite

Cromado • Chrome	145 510 4CR
Night Sky	145 510 4NS
Latão Envelhecido • Old Brass • Latón Viejo	145 510 4LE
Ouro 24kt • Gold 24kt • Oro 24kt	145 510 4OR



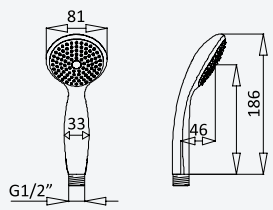

Chuveiro de mão - Oasis

Handshower - Oasis

Ducha de mano - Oasis

Cromado • Chrome	145 512 6CR



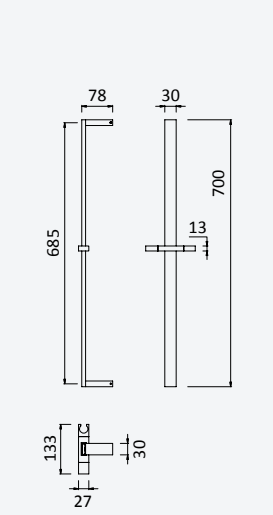

Rampa de duche em latão - Flat

Brass shower rail - Flat

Barra de ducha en latón - Flat

Cromado • Chrome	145 579 7CR
Night Sky	145 579 7NS
Pure White	145 579 7PW
Morning Mist	145 579 7MM
Gunmetal	145 579 7MG
Sunrise	145 579 7SR
Sunset	145 579 7SS

SD



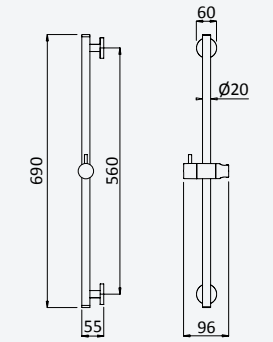

Rampa de duche em latão - EloX

Brass shower rail - EloX

Barra de ducha en latón - EloX

Cromado • Chrome	145 579 4CR
Satinox	145 579 4ST
Night Sky	145 579 4NS
Pure White	145 579 4PW
Morning Mist	145 579 4MM
Gunmetal	145 579 4MG
Sunrise	145 579 4SR
Sunset	145 579 4SS



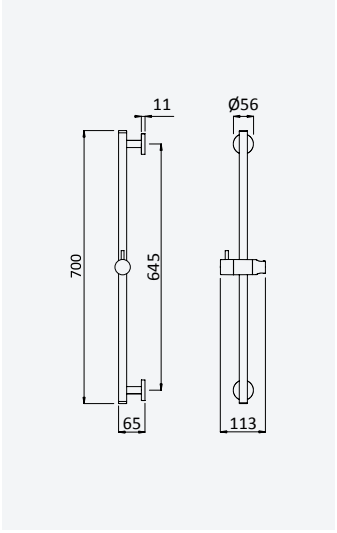

Rampa de duche em ABS - EloX

ABS Shower rail - EloX

Barra de ducha en ABS - EloX

Cromado • Chrome — 145 570 4CR



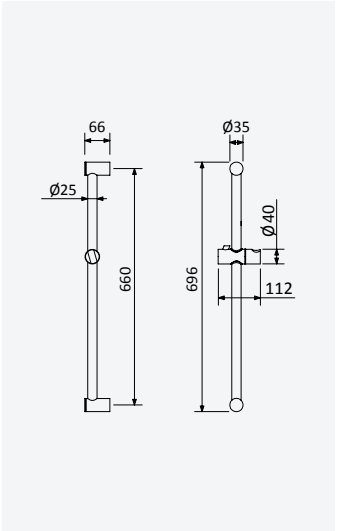

Rampa de duche em ABS - Eko

ABS Shower rail - Eko

Barra de ducha en ABS - Eko

Cromado • Chrome — 145 570 5CR



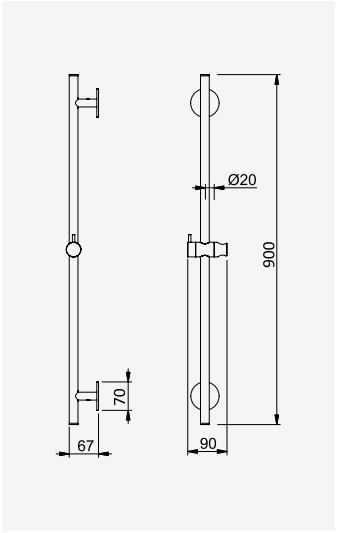

Rampa de duche em Inox - X-Alpha

Inox shower rail - X-Alpha

Barra de ducha en Inox - X-Alpha

Aço inox Satinado •
Satin Stainless Steel •
Acero Inox Satinado — 186 310 4IS



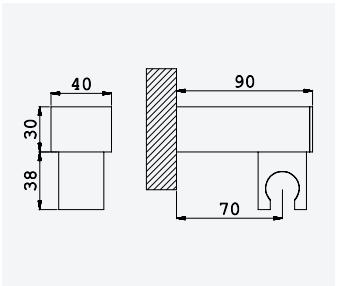

Suporte chuveiro regulável em ABS - Quadra

ABS adjustable shower holder - Quadra

Soporte mural de ducha en ABS - Quadra

Cromado • Chrome — 145 580 1CR

BRUMA



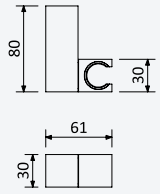

Suporte chuveiro regulável em latão - Quadra

Brass adjustable shower holder - Quadra

Soporte mural de ducha en latón - Quadra

Cromado • Chrome	145 580 7CR
Night Sky	145 580 7NS
Pure White	145 580 7PW
Morning Mist	145 580 7MM
Gunmetal	145 580 7MG
Sunrise	145 580 7SR
Sunset	145 580 7SS



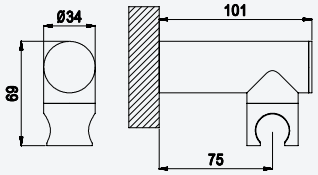

Suporte chuveiro regulável em ABS - Elo

ABS adjustable shower holder - Elo

Soporte mural de ducha en ABS - Elo

Cromado • Chrome	145 580 2CR
Satinox	145 580 2ST
Night Sky	145 580 2NS



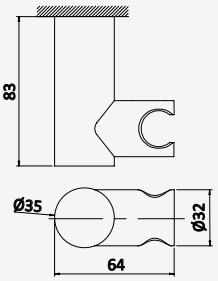

Suporte chuveiro regulável em latão - Elo

Brass adjustable shower holder - Elo

Soporte mural de ducha en latón - Elo

Cromado • Chrome	145 580 6CR
Satinox	145 580 6ST
Night Sky	145 580 6NS
Pure White	145 580 6PW
Morning Mist	145 580 6MM
Gunmetal	145 580 6MG
Sunrise	145 580 6SR
Sunset	145 580 6SS
Gunmetal PVD	145 580 6GM
Sunrise PVD	145 580 6PR
Sunset PVD	145 580 6PS
Gold PVD	145 580 6PO

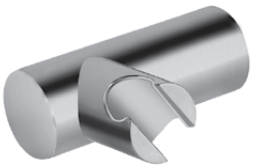

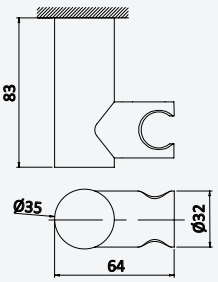

Suporte chuveiro regulável em Inox - X-Alpha

Stainless steel adjustable shower holder - X-Alpha

Soporte mural de ducha en Inox - X-Alpha

Aço Inox Satinado • Satin Stainless Steel • Acero Inox Satinado	186 005 0IS

SD



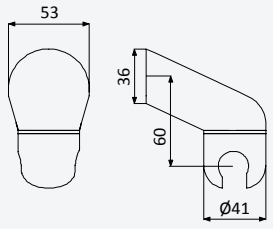

Suporte chuveiro regulável em ABS - Liz

ABS adjustable shower holder - Liz

Soporte mural de ducha en ABS - Liz

Cromado • Chrome	145 580 4CR



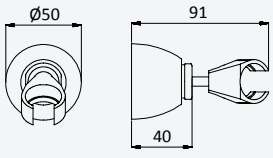

Suporte chuveiro regulável em latão - Elite

Brass adjustable shower holder - Elite

Soporte mural de ducha en latón - Elite

Cromado • Chrome	145 580 3CR
Night Sky	145 580 3NS
Latão Envelhecido • Old Brass • Latón Viejo	145 580 3LE
Ouro 24kt • Gold 24kt • Oro 24kt	145 580 3OR



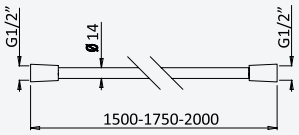

Bicha de chuveiro, Lux 1,5 m
Lux shower hose 1,5 m
Flexo Lux de 1,5 m

Cromado • Chrome	145 630 1CR
Satinox	145 630 1ST

Bicha de chuveiro, Lux 1,75 m
Lux shower hose 1,75 m
Flexo Lux de 1,75 m

Cromado • Chrome	145 630 2CR
Satinox	145 630 2ST

Bicha de chuveiro, Lux 2,0 m
Lux shower hose 2,0 m
Flexo Lux de 2,0 m

Cromado • Chrome	145 630 3CR
Satinox	145 630 3ST



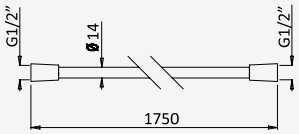

Bicha de chuveiro, Lux 1,75 m
Lux shower hose 1,75 m
Flexo Lux de 1,75 m

Night Sky	145 630 2NS
Pure White	145 630 2PW



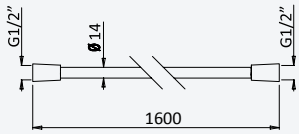

Bicha de chuveiro, Lux 1,60 m
Lux shower hose 1,60 m
Flexo Lux de 1,60 m

Sunrise	145 630 2SR
Sunset	145 630 2SS
Ouro 24kt • Gold 24kt • Oro 24kt	145 630 2OR
Sunrise PVD	145 630 2PR
Sunset PVD	145 630 2PS
Gold PVD	145 630 2PO



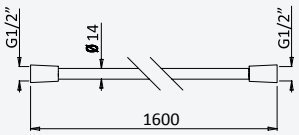

Bicha de chuveiro Lux preto mate, com terminais à cor - 1,60 m
Matte black Lux shower hose with colored fittings - 1,60 m
Flexo Lux negro mate con accesorios de color - 1,60 m

Morning Mist	145 630 2MM
Gunmetal	145 630 2MG
Gunmetal PVD	145 630 2GM



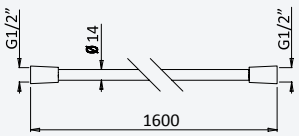

Bicha de chuveiro Lux preto mate, com terminais em aço inox - 1,60 m - X-Alpha
Matte black Lux shower hose with stainless steel fittings - 1,60 m - X-Alpha
Flexo Lux negro mate con accesorios en acero inox - 1,60 m - X-Alpha

Aço Inox Satinado • Satin Stainless Steel Acero Inox Satinado	145 631 1IS

BRUMA



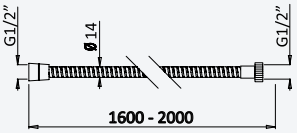

Bicha de chuveiro, metálica 1,6 m

Metal shower hose 1,6 m

Flexo metálico de 1,6 m

Cromado • Chrome	145 590 7CR
Latão Envelhecido • Old Brass • Latón Viejo	145 590 7LE
Ouro 24kt • Gold 24kt • Oro 24kt	145 590 7OR

Bicha de chuveiro, metálica 2,0 m

Metal shower hose 2,0 m

Flexo metálico de 2,0 m

Cromado • Chrome	145 630 6CR



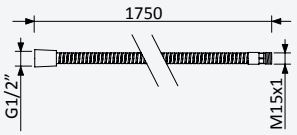

Bicha de chuveiro metálica com ligação M15x1, montagem à bancada

Deck-mounted, metal shower hose with M15x1 connection

Flexo metálico de repisa con conexión M15x1

Cromado • Chrome	156 945 5CR
Satinox	156 945 5ST
Night Sky	156 945 5NS
Pure White	156 945 5PW
Latão Envelhecido • Old Brass • Latón Viejo	156 945 5LE
Ouro 24kt • Gold 24kt • Oro 24kt	156 945 5OR

Opção: Bicha de chuveiro metálica preta com terminais à cor

Option: Black metal shower hose with colored fittings

Opcíon: Flexo metálico negro con accesorios de color

Morning Mist	156 945 5MM
Gunmetal	156 945 5MG
Sunrise	156 945 5SR
Sunset	156 945 5SS

SD



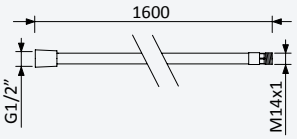

Bicha de chuveiro Lux com ligação M14x1 para sistema de escoamento, montagem à bancada - Bicha cinzenta, terminais à cor

Deck-mounted, Lux shower hose with M14x1 connection for integrated outlet for splash water - Grey hose with colored fittings

Flexo Lux de repisa con conexión M14x1 para sumidero y conexión al desagüe - Flexo gris con accesorios de color

Cromado • Chrome	145 593 0CR
Satinox	145 593 0ST
Night Sky	145 593 0NS
Pure White	145 593 0PW
Morning Mist	145 593 0MM
Gunmetal	145 593 0MG
Sunrise	145 593 0SR
Sunset	145 593 0SS
Latão Envelhecido • Old Brass • Latón Viejo	145 593 0LE
Ouro 24kt • Gold 24kt • Oro 24kt	145 593 0OR



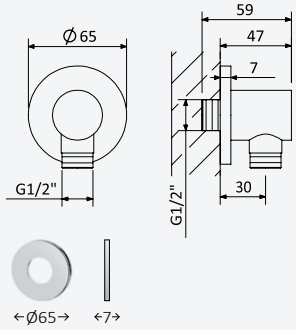

Curva de Saída - BlueR

Shower outlet elbow - BlueR

Codo de salida - BlueR

Cromado • Chrome	145 590 1CR
Satinox	145 590 1ST
Night Sky	145 590 1NS
Pure White	145 590 1PW
Morning Mist	145 590 1MM
Gunmetal	145 590 1MG
Sunrise	145 590 1SR
Sunset	145 590 1SS



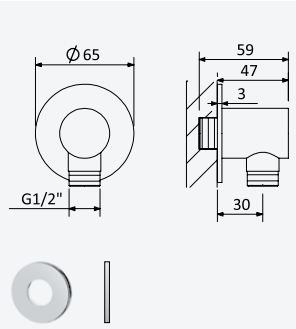

Curva de Saída - FlowR

Shower outlet elbow - FlowR

Codo de salida - FlowR

Cromado • Chrome	145 591 2CR
Satinox	145 591 2ST
Night Sky	145 591 2NS
Pure White	145 591 2PW
Morning Mist	145 591 2MM
Gunmetal	145 591 2MG
Sunrise	145 591 2SR
Sunset	145 591 2SS



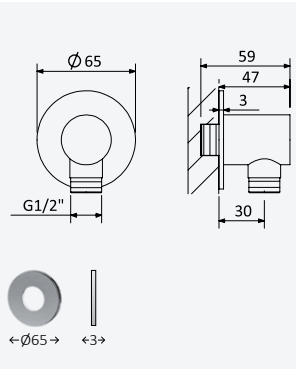

Curva de saída em Inox - X-Alpha

Inox shower outlet elbow - X-Alpha

Codo de salida en Inox - X-Alpha

Aço inox satinado • Satin stainless steel • Acero inox satinado	186 590 2IS



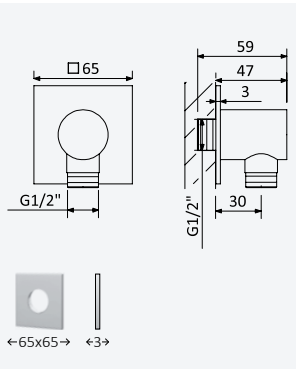

Curva de Saída - FlowQ

Shower outlet elbow - FlowQ

Codo de salida - FlowQ

Cromado • Chrome	145 592 2CR
Satinox	145 592 2ST
Night Sky	145 592 2NS
Pure White	145 592 2PW
Morning Mist	145 592 2MM
Gunmetal	145 592 2MG
Sunrise	145 592 2SR
Sunset	145 592 2SS



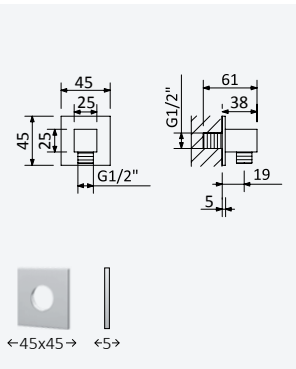

Curva de Saída - Quadra

Shower outlet elbow - Quadra

Codo de salida - Quadra

Cromado • Chrome	145 590 4CR
Night Sky	145 590 4NS
Pure White	145 590 4PW
Morning Mist	145 590 4MM
Gunmetal	145 590 4MG
Sunrise	145 590 4SR
Sunset	145 590 4SS

BRUMA



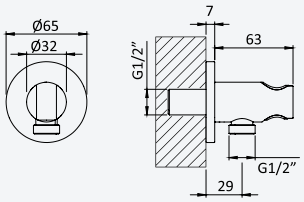

Curva de Saída com suporte - BlueR

Shower outlet elbow with shower holder - BlueR

Codo de salida con soporte de ducha - BlueR

Cromado • Chrome	145 590 2CR
Satinox	145 590 2ST
Night Sky	145 590 2NS
Pure White	145 590 2PW
Morning Mist	145 590 2MM
Gunmetal	145 590 2MG
Sunrise	145 590 2SR
Sunset	145 590 2SS
Gunmetal PVD	145 590 2GM
Sunrise PVD	145 590 2PR
Sunset PVD	145 590 2PS
Gold PVD	145 590 2PO

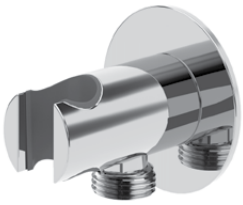

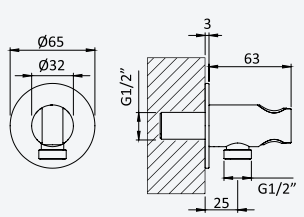

Curva de Saída com suporte - FlowR

Shower outlet elbow with shower holder - FlowR

Codo de salida con soporte de ducha - FlowR

Cromado • Chrome	145 590 9CR
Satinox	145 590 9ST
Night Sky	145 590 9NS
Pure White	145 590 9PW
Morning Mist	145 590 9MM
Gunmetal	145 590 9MG
Sunrise	145 590 9SR
Sunset	145 590 9SS



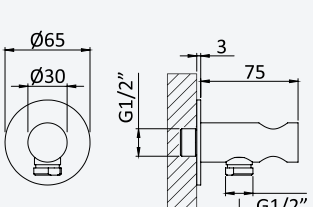

Curva de saída em Inox, com suporte - X-Alpha

Inox shower outlet elbow with shower holder - X-Alpha

Codo de salida en Inox, con soporte de ducha - X-Alpha

Aço inox satinado • Satin stainless steel • Acero inox satinado	186 570 1IS

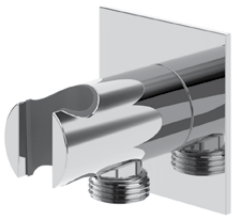

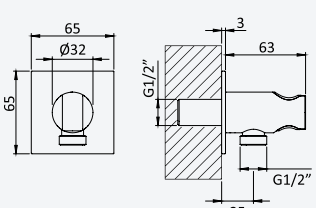

Curva de Saída com suporte - FlowQ

Shower outlet elbow with shower holder - FlowQ

Codo de salida con soporte de ducha - FlowQ

Cromado • Chrome	145 591 0CR
Satinox	145 591 0ST
Night Sky	145 591 0NS
Pure White	145 591 0PW
Morning Mist	145 591 0MM
Gunmetal	145 591 0MG
Sunrise	145 591 0SR
Sunset	145 591 0SS

SD

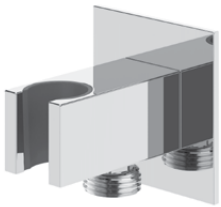

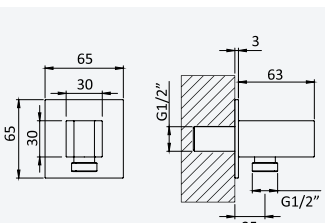

Curva de Saída com suporte - Quadra

Shower outlet elbow with shower holder - Quadra

Codo de salida con soporte de ducha - Quadra

Cromado • Chrome	145 590 5CR
Night Sky	145 590 5NS
Pure White	145 590 5PW
Morning Mist	145 590 5MM
Gunmetal	145 590 5MG
Sunrise	145 590 5SR
Sunset	145 590 5SS



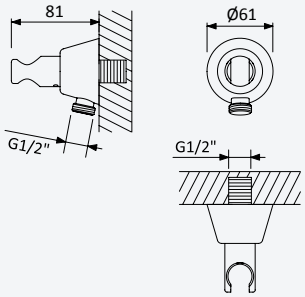

Curva de saída com suporte fixo - Elite
Shower outlet elbow with fixed shower holder - Elite
Codo de salida con soporte de ducha fijo - Elite

Cromado • Chrome	145 590 6CR
Night Sky	145 590 6NS
Latão Envelhecido • Old Brass • Latón Viejo	145 590 6LE
Ouro 24kt • Gold 24kt • Oro 24kt	145 590 6OR



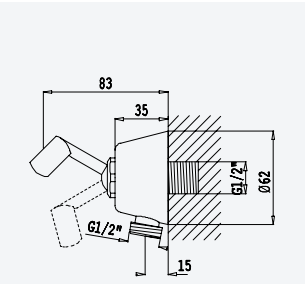

Curva de saída com suporte - Elite
Shower outlet elbow with shower holder - Elite
Codo de salida con soporte de ducha - Elite

Cromado • Chrome	145 591 1CR
Night Sky	145 591 1NS
Latão Envelhecido • Old Brass • Latón Viejo	145 591 1LE
Ouro 24kt • Gold 24kt • Oro 24kt	145 591 1OR

BRUMA AirEcoDrop



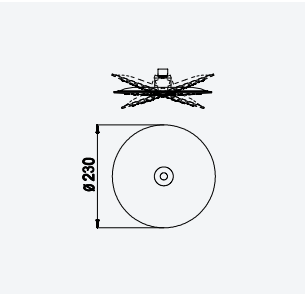

Chuveiro de Ø230 mm, em ABS
ABS shower head Ø230 mm
Alcachofa de ducha Ø230 mm, ABS

Cromado • Chrome	145 542 4CR
Night Sky	145 542 4NS
Pure White	145 542 4PW

BRUMA AirEcoDrop



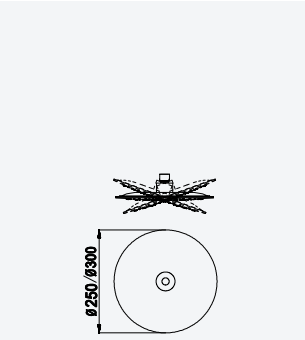

Chuveiro UltraThin de Ø250 mm em inox
UltraThin stainless steel shower head Ø250 mm
Alcachofa de ducha UltraThin en inox Ø250 mm

Cromado • Chrome	145 542 3CR
Night Sky	145 542 3NS

Chuveiro UltraThin de Ø300 mm em inox
UltraThin stainless steel shower head Ø300 mm
Alcachofa de ducha UltraThin en inox Ø300 mm

Cromado • Chrome	145 542 1CR



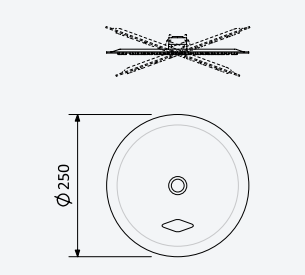

Chuveiro de Ø250 mm em inox - X-Alpha
Stainless steel shower head Ø250 mm - X-Alpha
Alcachofa de ducha en inox Ø250 mm - X-Alpha

Aço inox satinado • Satin stainless steel • Acero inox satinado	145 519 5IS

BRUMA



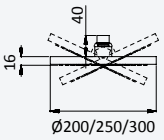

Chuveiro de Ø200 mm em latão

Brass shower head Ø200 mm

Alcachofa de ducha Ø200 mm en latón

Cromado • Chrome	145 540 6CR
Satinox	145 540 6ST
Night Sky	145 540 6NS
Pure White	145 540 6PW
Morning Mist	145 540 6MM
Gunmetal	145 540 6MG
Sunrise	145 540 6SR
Sunset	145 540 6SS

Chuveiro de Ø250 mm em latão

Brass shower head Ø250 mm

Alcachofa de ducha Ø250 mm en latón

Cromado • Chrome	145 542 9CR
Satinox	145 542 9ST
Night Sky	145 542 9NS
Pure White	145 542 9PW
Morning Mist	145 542 9MM
Gunmetal	145 542 9MG
Sunrise	145 542 9SR
Sunset	145 542 9SS
Latão Envelhecido • Old Brass • Latón Viejo	145 542 9LE
Ouro 24kt • Gold 24kt • Oro 24kt	145 542 9OR
Gunmetal PVD	145 542 9GM
Sunrise PVD	145 542 9PR
Sunset PVD	145 542 9PS
Gold PVD	145 542 9PO

Chuveiro de Ø300 mm em latão

Brass shower head Ø300 mm

Alcachofa de ducha Ø300 mm en latón

Cromado • Chrome	145 540 5CR
Satinox	145 540 5ST
Night Sky	145 540 5NS
Pure White	145 540 5PW
Morning Mist	145 540 5MM
Gunmetal	145 540 5MG
Sunrise	145 540 5SR
Sunset	145 540 5SS

SD

BRUMA AirEcoDrop



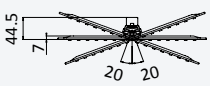

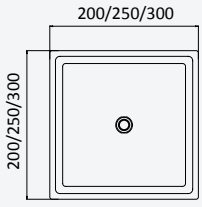

Chuveiro UltraThin de 200x200 mm em inox

UltraThin stainless steel shower head 200x200 mm

Alcachofa de ducha UltraThin en inox 200x200 mm

Cromado • Chrome	145 541 1CR

Chuveiro UltraThin de 250x250 mm em inox

UltraThin stainless steel shower head 250x250 mm

Alcachofa de ducha UltraThin en inox 250x250 mm

Cromado • Chrome	145 541 8CR

Chuveiro UltraThin de 300x300 mm em inox

UltraThin stainless steel shower head 300x300 mm

Alcachofa de ducha UltraThin en inox 300x300 mm

Cromado • Chrome	145 541 6CR



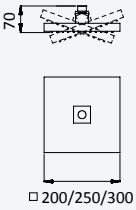

Chuveiro fixo de 200x200 mm em latão

Brass shower head 200x200 mm

Alcachofa de ducha 200x200 mm en latón

Cromado • Chrome	145 541 9CR
Night Sky	145 541 9NS
Pure White	145 541 9PW
Morning Mist	145 541 9MM
Gunmetal	145 541 9MG
Sunrise	145 541 9SR
Sunset	145 541 9SS

Chuveiro fixo de 250x250 mm em latão

Brass shower head 250x250 mm

Alcachofa de ducha 250x250 mm en latón

Cromado • Chrome	145 542 8CR
Night Sky	145 542 8NS
Pure White	145 542 8PW
Morning Mist	145 542 8MM
Gunmetal	145 542 8MG
Sunrise	145 542 8SR
Sunset	145 542 8SS

Chuveiro de 300x300 mm em latão

Brass shower head 300x300 mm

Alcachofa de ducha 300x300 mm en latón

Cromado • Chrome	145 540 1CR
Night Sky	145 540 1NS
Pure White	145 540 1PW
Morning Mist	145 540 1MM
Gunmetal	145 540 1MG
Sunrise	145 540 1SR
Sunset	145 540 1SS



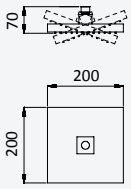

Chuveiro de 200x200 mm, em ABS

ABS shower head 200x200 mm

Alcachofa de ducha 200x200 mm, ABS

Cromado • Chrome	145 540 4CR



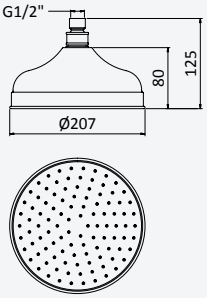

Chuveiro de Ø200 mm em latão - Elite

Brass shower head Ø200 mm - Elite

Alcachofa de ducha Ø200 mm en latón - Elite

Cromado • Chrome	145 541 0CR
Night Sky	145 541 0NS
Latão Envelhecido • Old Brass • Latón Viejo	145 541 0LE
Ouro 24kt • Gold 24kt • Oro 24kt	145 541 00R



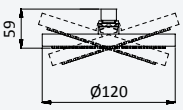

Chuveiro de Ø120 mm, em ABS

ABS shower head Ø120 mm

Alcachofa de ducha Ø120 mm, ABS

Cromado • Chrome	145 540 9CR

BRUMA

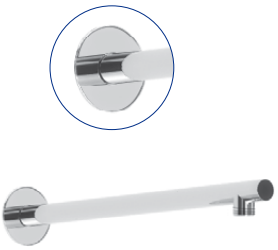

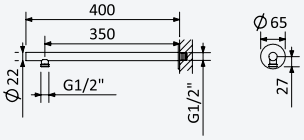

Braço de parede - Ø65x3 FlowRS

Wall mounted shower arm - Ø65x3 FlowRS

Brazo para ducha mural - Ø65x3 FlowRS

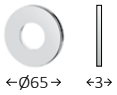

Cromado • Chrome	145 621 6CR
Satinox	145 621 6ST
Night Sky	145 621 6NS
Pure White	145 621 6PW
Morning Mist	145 621 6MM
Gunmetal	145 621 6MG
Sunrise	145 621 6SR
Sunset	145 621 6SS

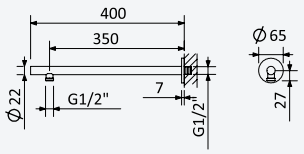

Opção: Espelho Ø65x7 FlowRL

Option: Plate Ø65x7 FlowRL

Opcíon: Rosetón Ø65x7 FlowRL

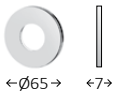

Cromado • Chrome	145 622 4CR
Satinox	145 622 4ST
Night Sky	145 622 4NS
Pure White	145 622 4PW
Morning Mist	145 622 4MM
Gunmetal	145 622 4MG
Sunrise	145 622 4SR
Sunset	145 622 4SS

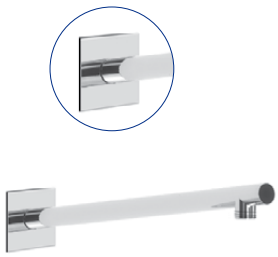

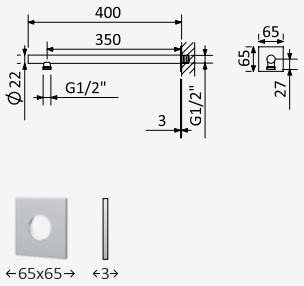

Braço de parede - 65x65x3 FlowQ

Wall mounted shower arm - 65x65x3 FlowQ

Brazo para ducha mural - 65x65x3 FlowQ

Cromado • Chrome	145 621 9CR
Satinox	145 621 9ST
Night Sky	145 621 9NS
Pure White	145 621 9PW
Morning Mist	145 621 9MM
Gunmetal	145 621 9MG
Sunrise	145 621 9SR
Sunset	145 621 9SS



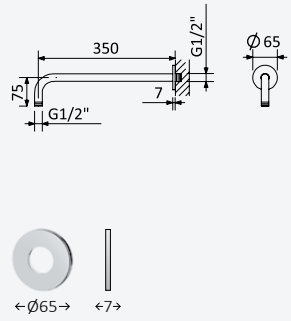

Braço de parede - Ø65x7 BlueR

Wall mounted shower arm - Ø65x7 BlueR

Brazo para ducha mural - Ø65x7 BlueR

Cromado • Chrome	145 620 3CR
Satinox	145 620 3ST
Night Sky	145 620 3NS
Pure White	145 620 3PW
Morning Mist	145 620 3MM
Gunmetal	145 620 3MG
Sunrise	145 620 3SR
Sunset	145 620 3SS
Gunmetal PVD	145 620 3GM
Sunrise PVD	145 620 3PR
Sunset PVD	145 620 3PS
Gold PVD	145 620 3PO

SD





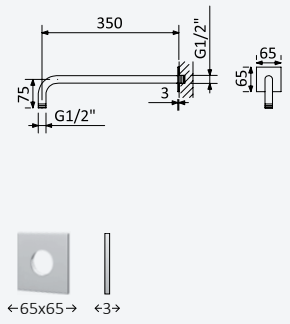

Braço de parede - 65x65x3 BlueQ

Wall mounted shower arm - 65x65x3 BlueQ

Brazo para ducha mural - 65x65x3 BlueQ

Cromado • Chrome	145 622 3CR
Satinox	145 622 3ST
Night Sky	145 622 3NS
Pure White	145 622 3PW
Morning Mist	145 622 3MM
Gunmetal	145 622 3MG
Sunrise	145 622 3SR
Sunset	145 622 3SS



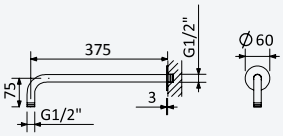



Braço de parede em inox - Ø60x3 X-Alpha

Stainless steel wall mounted shower arm - Ø60x3 X-Alpha

Brazo para ducha mural en inox - Ø60x3 X-Alpha

Aço inox satinado • Satin stainless steel • Acero inox satinado	145 623 1IS



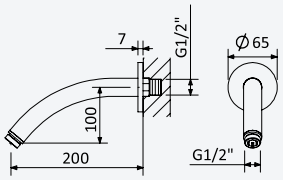



Braço de parede - Ø65x7 Mustang

Wall mounted shower arm - Ø65x7 Mustang

Brazo para ducha mural - Ø65x7 Mustang

Cromado • Chrome	145 623 2CR



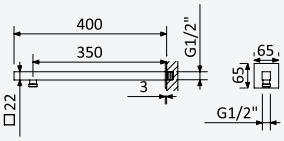

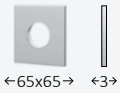

Braço de parede - 65x65x3 QuadraFlow

Wall mounted shower arm - 65x65x3 QuadraFlow

Brazo para ducha mural - 65x65x3 QuadraFlow

Cromado • Chrome	145 621 5CR
Night Sky	145 621 5NS
Pure White	145 621 5PW
Morning Mist	145 621 5MM
Gunmetal	145 621 5MG
Sunrise	145 621 5SR
Sunset	145 621 5SS



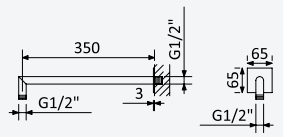

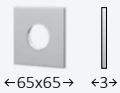

Braço de parede - 65x65x3 QuadraBlue

Wall mounted shower arm - 65x65x3 QuadraBlue

Brazo para ducha mural - 65x65x3 QuadraBlue

Cromado • Chrome	145 620 2CR
Night Sky	145 620 2NS
Pure White	145 620 2PW
Morning Mist	145 620 2MM
Gunmetal	145 620 2MG
Sunrise	145 620 2SR
Sunset	145 620 2SS



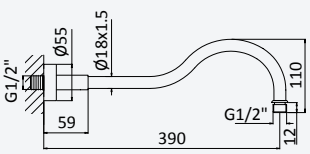

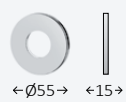

Braço de parede - Ø55x15 Elite

Wall mounted shower arm - Ø55x15 Elite

Brazo para ducha mural - Ø55x15 Elite

Cromado • Chrome	145 620 5CR
Night Sky	145 620 5NS
Latão Envelhecido • Old Brass • Latón Viejo	145 620 5LE
Ouro 24kt • Gold 24kt • Oro 24kt	145 620 5OR

SD

BRUMA





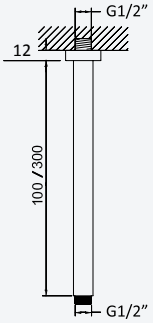

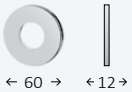

Braço para chuveiro de tecto - 100 mm - EloR

Ceiling shower arm - 100 mm - EloR

Brazo para ducha de techo - 100 mm - EloR

Cromado • Chrome	145 621 8CR
Satinox	145 621 8ST
Night Sky	145 621 8NS
Pure White	145 621 8PW
Morning Mist	145 621 8MM
Gunmetal	145 621 8MG
Sunrise	145 621 8SR
Sunset	145 621 8SS
Latão Envelhecido • Old Brass • Latón Viejo	145 621 8LE
Ouro 24kt • Gold 24kt • Oro 24kt	145 621 8OR
Gunmetal PVD	145 621 8GM
Sunrise PVD	145 621 8PR
Sunset PVD	145 621 8PS
Gold PVD	145 621 8PO

Braço para chuveiro de tecto - 300 mm - EloR

Ceiling shower arm - 300 mm - EloR

Brazo para ducha de techo - 300 mm - EloR

Cromado • Chrome	145 621 1CR
Satinox	145 621 1ST
Night Sky	145 621 1NS
Pure White	145 621 1PW
Morning Mist	145 621 1MM
Gunmetal	145 621 1MG
Sunrise	145 621 1SR
Sunset	145 621 1SS





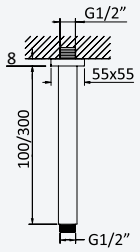

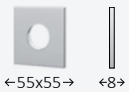

Braço para chuveiro de tecto - 100 mm - EloQ

Ceiling shower arm - 100 mm - EloQ

Brazo para ducha de techo - 100 mm - EloQ

Cromado • Chrome	145 621 7CR
Satinox	145 621 7ST
Night Sky	145 621 7NS
Pure White	145 621 7PW
Morning Mist	145 621 7MM
Gunmetal	145 621 7MG
Sunrise	145 621 7SR
Sunset	145 621 7SS

Braço para chuveiro de tecto - 300 mm - EloQ

Ceiling shower arm - 300 mm - EloQ

Brazo para ducha de techo - 300 mm - EloQ

Cromado • Chrome	145 620 8CR
Satinox	145 620 8ST
Night Sky	145 620 8NS
Pure White	145 620 8PW
Morning Mist	145 620 8MM
Gunmetal	145 620 8MG
Sunrise	145 620 8SR
Sunset	145 620 8SS

SD



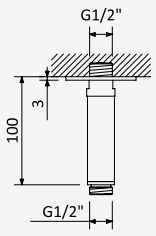

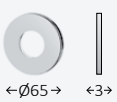

Braço para chuveiro de tecto em inox - 100 mm - X-Alpha

Stainless steel ceiling shower arm - 100 mm - X-Alpha

Brazo para ducha de techo en inox - 100 mm - X-Alpha

Aço inox satinado • Satin stainless steel • Acero inox satinado	145 621 7IS



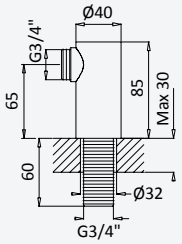

Colunas para montagem em bancada - Elo

Rim mounted columns - Elo

Columnas para montaje sobre encimera - Elo

Cromado • Chrome	145 611 7CR
Satinox	145 611 7ST
Night Sky	145 611 7NS
Pure White	145 611 7PW
Morning Mist	145 611 7MM
Gunmetal	145 611 7MG
Sunrise	145 611 7SR
Sunset	145 611 7SS



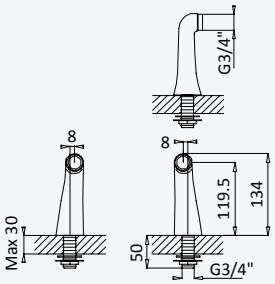

Colunas para montagem em bancada - 120 mm

Rim mounted columns - 120 mm

Columnas para montaje sobre encimera - 120 mm

Cromado • Chrome	145 611 2CR
Night Sky	145 611 2NS
Latão Envelhecido • Old Brass • Latón Viejo	145 611 2LE
Ouro 24kt • Gold 24kt • Oro 24kt	145 611 2OR



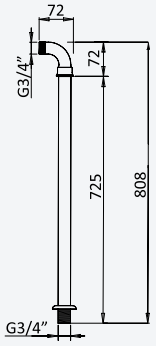

Colunas para montagem ao chão - Intemporal

Floor mounting pipes - Intemporal

Columnas de toma de agua al pavimento - Intemporal

Cromado • Chrome	145 611 4CR
Night Sky	145 611 4NS
Latão Envelhecido • Old Brass • Latón Viejo	145 611 4LE
Ouro 24kt • Gold 24kt • Oro 24kt	145 611 4OR

SD

BRUMA



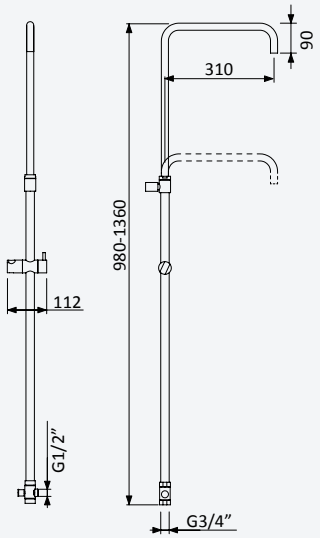

Coluna ajustável com inversor, para duche - Elo

Adjustable shower tube with diverter - Elo

Brazo para ducha ajustable con inversor - Elo

Opção: Adagio, Nautic, Lune

Option: Adagio, Nautic, Lune

Opcíon: Adagio, Nautic, Lune

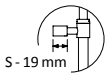

Cromado • Chrome	161 340 0CR
Satinox	161 340 0ST
Night Sky	161 340 0NS
Pure White	161 340 0PW
Morning Mist	161 340 0MM
Gunmetal	161 340 0MG
Sunrise	161 340 0SR
Sunset	161 340 0SS

Opção: Breeze, Adagio, Coral, Nautic, Lune, Mustang, Elo

Option: Breeze, Adagio, Coral, Nautic, Lune, Mustang, Elo

Opcíon: Breeze, Adagio, Coral, Nautic, Lune, Mustang, Elo

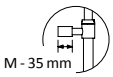

Cromado • Chrome	161 340 1CR
Satinox	161 340 1ST
Night Sky	161 340 1NS
Pure White	161 340 1PW



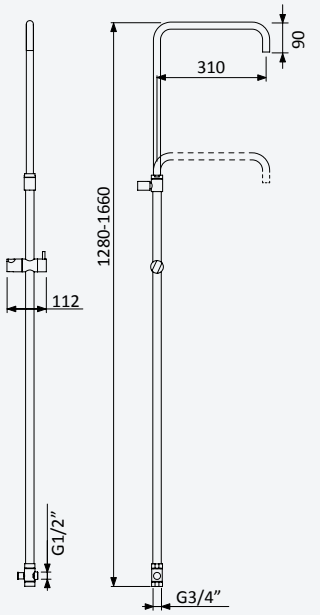

Coluna ajustável com inversor, para banheira - Elo

Adjustable bath/shower tube with diverter - Elo

Brazo para bañera-ducha ajustable con inversor - Elo

Opção: Lusitano, Leaf, Lusa

Option: Lusitano, Leaf, Lusa

Opcíon: Lusitano, Leaf, Lusa

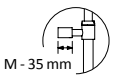

Cromado • Chrome	161 230 1CR
Satinox	161 230 1ST
Night Sky	161 230 1NS
Pure White	161 230 1PW
Morning Mist	161 230 1MM
Gunmetal	161 230 1MG
Sunrise	161 230 1SR
Sunset	161 230 1SS
Latão Envelhecido • Old Brass • Latón Viejo	161 230 1LE

SD



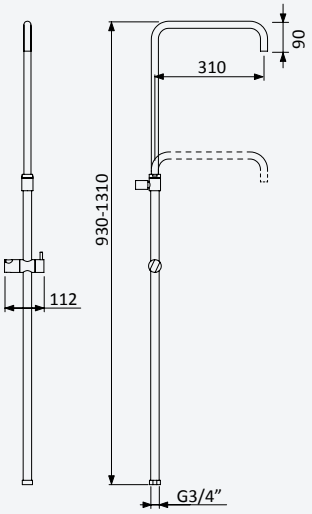

Coluna ajustável, para duche - Elo

Adjustable shower tube - Elo

Brazo para ducha ajustable - Elo

Opção: Mustang

Option: Mustang

Opcíon: Mustang

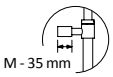

Cromado • Chrome	161 340 4CR

Opção: Lusitano, Breeze, Leaf, Lusa, Avalon, Elo

Option: Lusitano, Breeze, Leaf, Lusa, Avalon, Elo

Opcíon: Lusitano, Breeze, Leaf, Lusa, Avalon, Elo

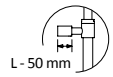

Cromado • Chrome	145 613 0CR
Satinox	145 613 0ST
Night Sky	145 613 0NS
Pure White	145 613 0PW
Morning Mist	145 613 0MM
Gunmetal	145 613 0MG
Sunrise	145 613 0SR
Sunset	145 613 0SS
Latão Envelhecido • Old Brass • Latón Viejo	145 613 0LE



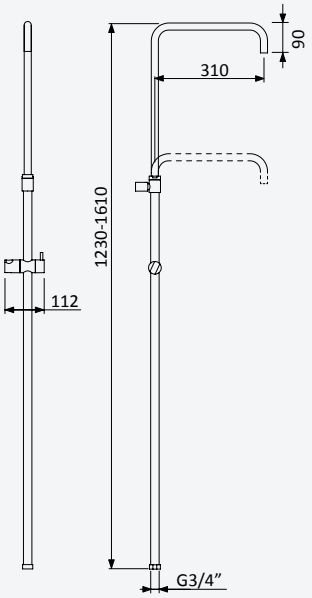

Coluna ajustável, para banheira - Elo

Adjustable bath/shower tube - Elo

Brazo para bañera-ducha ajustable - Elo

Fixação - S

Fixation - S

Fijación - S

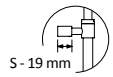

Cromado • Chrome	161 230 3CR
Satinox	161 230 3ST
Night Sky	161 230 3NS
Pure White	161 230 3PW
Morning Mist	161 230 3MM
Gunmetal	161 230 3MG
Sunrise	161 230 3SR
Sunset	161 230 3SS

Fixação - M

Medium - M

Fijación - M

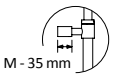

Cromado • Chrome	161 230 4CR
Satinox	161 230 4ST
Night Sky	161 230 4NS
Pure White	161 230 4PW
Morning Mist	161 230 4MM
Gunmetal	161 230 4MG
Sunrise	161 230 4SR
Sunset	161 230 4SS

Fixação - L

Fixation - L

Fijación - L

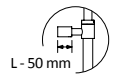

Cromado • Chrome	161 230 5CR
Satinox	161 230 5ST
Night Sky	161 230 5NS
Pure White	161 230 5PW
Morning Mist	161 230 5MM
Gunmetal	161 230 5MG
Sunrise	161 230 5SR
Sunset	161 230 5SS

BRUMA



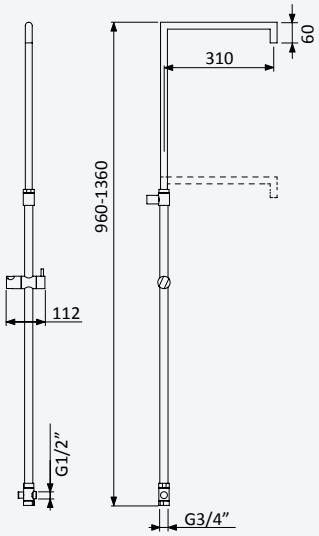

Coluna ajustável com inversor, para duche - Quadra

Adjustable shower tube with diverter - Quadra

Brazo para ducha ajustable con inversor - Quadra

Opção: Adamastor, Escudo, Linea, Celsius

Option: Adamastor, Escudo, Linea, Celsius

Opcíon: Adamastor, Escudo, Linea, Celsius

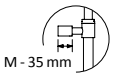

Cromado • Chrome	145 610 1CR
Night Sky	145 610 1NS
Pure White	145 610 1PW
Morning Mist	145 610 1MM
Gunmetal	145 610 1MG
Sunrise	145 610 1SR
Sunset	145 610 1SS



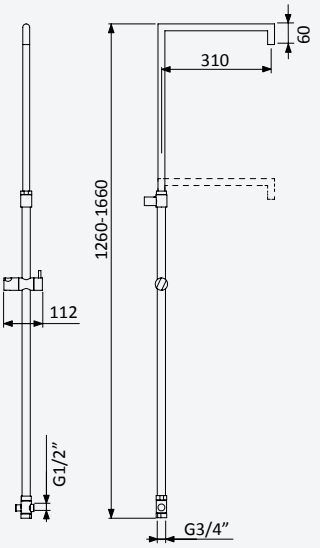

Coluna ajustável com inversor, para banheira - Quadra

Adjustable bath/shower tube with diverter - Quadra

Brazo para bañera-ducha ajustable con inversor - Quadra

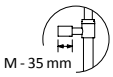

Cromado • Chrome	145 611 8CR
Night Sky	145 611 8NS
Pure White	145 611 8PW
Morning Mist	145 611 8MM
Gunmetal	145 611 8MG
Sunrise	145 611 8SR
Sunset	145 611 8SS

SD



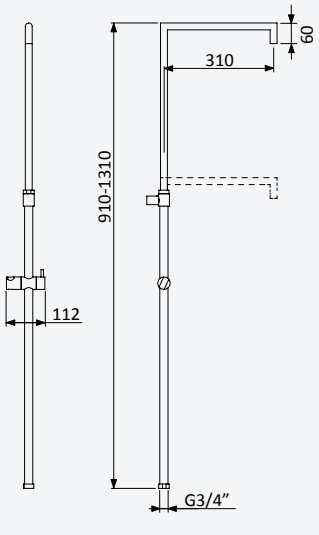

Coluna ajustável, para duche - Quadra

Adjustable shower tube - Quadra

Brazo para ducha ajustable - Quadra

Opção: Celsius

Option: Celsius

Opcíon: Celsius

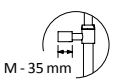

Cromado • Chrome	161 340 7CR
Night Sky	161 340 7NS
Pure White	161 340 7PW
Morning Mist	161 340 7MM
Gunmetal	161 340 7MG
Sunrise	161 340 7SR
Sunset	161 340 7SS



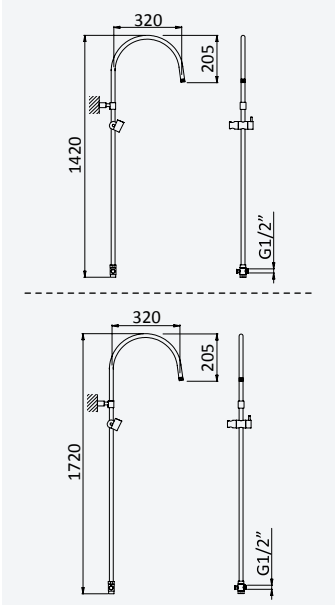

Coluna para duche com inversor
Shower tube with diverter
Brazo para ducha con inversor

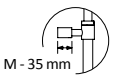

Cromado • Chrome	145 610 7CR
Night Sky	145 610 7NS
Latão Envelhecido • Old Brass • Latón Viejo	145 610 7LE
Ouro 24kt • Gold 24kt • Oro 24kt	145 610 7OR

Opção: Coluna para banheira com inversor - Imperial, Clássico
Option: Bath/shower tube with diverter - Imperial, Clássico
Opción: Brazo para bañera-ducha con inversor - Imperial, Clássico

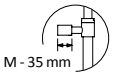

Cromado • Chrome	145 612 6CR
Night Sky	145 612 6NS
Latão Envelhecido • Old Brass • Latón Viejo	145 612 6LE
Ouro 24kt • Gold 24kt • Oro 24kt	145 612 6OR



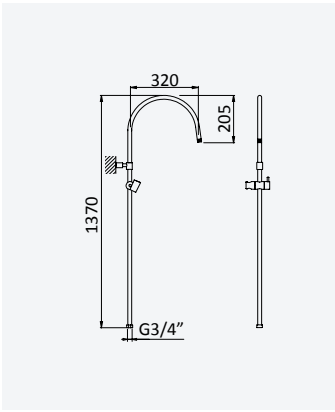

Coluna para duche - Imperial, Clássico
Shower tube - Imperial, Clássico
Brazo para ducha - Imperial, Clássico

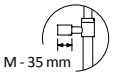

Cromado • Chrome	161 340 6CR
Night Sky	161 340 6NS
Latão Envelhecido • Old Brass • Latón Viejo	161 340 6LE
Ouro 24kt • Gold 24kt • Oro 24kt	161 340 6OR



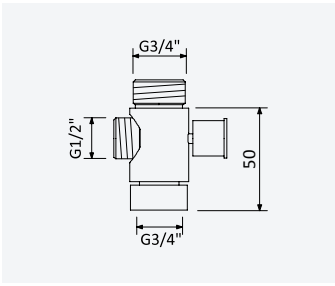

Inversor para coluna de duche
Shower column diverter
Inversor para columna de ducha

Cromado • Chrome	145 610 9CR
Satinox	145 610 9ST
Night Sky	145 610 9NS
Pure White	145 610 9PW
Morning Mist	145 610 9MM
Gunmetal	145 610 9MG
Sunrise	145 610 9SR
Sunset	145 610 9SS



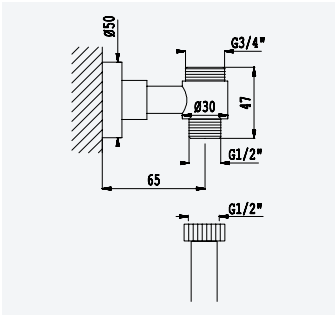

Suporte de coluna de duche com ligação flexível - Elo
Shower column support with flexible hose - Elo
Soporte de columna de ducha con flexible - Elo



Cromado • Chrome	145 611 0CR



Satinox	145 611 0ST
Night Sky	145 611 0NS
Pure White	145 611 0PW
Morning Mist	145 611 0MM
Gunmetal	145 611 0MG
Sunrise	145 611 0SR
Sunset	145 611 0SS



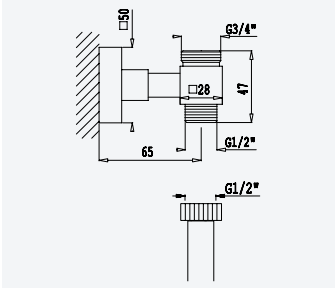

Suporte de coluna de duche com ligação flexível - Quadra
Shower column support with flexible hose - Quadra
Soporte de columna de ducha con flexible - Quadra



Cromado • Chrome	145 611 1CR



Night Sky	145 611 1NS
Pure White	145 611 1PW
Morning Mist	145 611 1MM
Gunmetal	145 611 1MG
Sunrise	145 611 1SR
Sunset	145 611 1SS

GARDEN / POOLS • JARDÍN / PISCINA

Jardim/Piscina







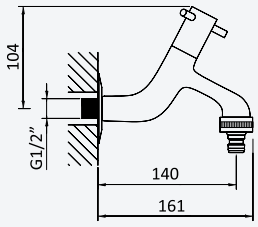

Torneira de jardim - Tribo

Wall tap - Tribo

Grifo para jardín - Tribo

Cromado • Chrome	123 400 1CR
Satinox	123 400 1ST
Night Sky	123 400 1NS
Morning Mist	123 400 1MM



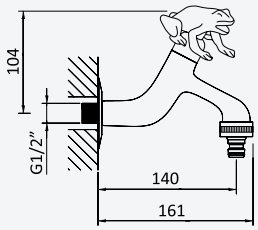

Torneira de jardim - Rã

Wall tap - Frog

Grifo para jardín - Rana

Cromado • Chrome	123 400 2CR
Satinox	123 400 2ST



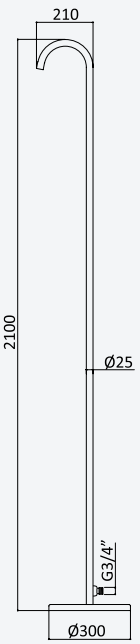

Coluna de chuveiro para exterior em aço inox, com chuveiro embutido - Amovível - PL1

Stainless steel outdoor shower column, with concealed showerhead - Portable shower - PL1

Columna de ducha para exterior, en acero inoxidable, con rociador integrado - Móvil - PL1

Aço Inox Satinado • Satin Stainless Steel • Acero Inox Satinado	123 670 1IS

JD



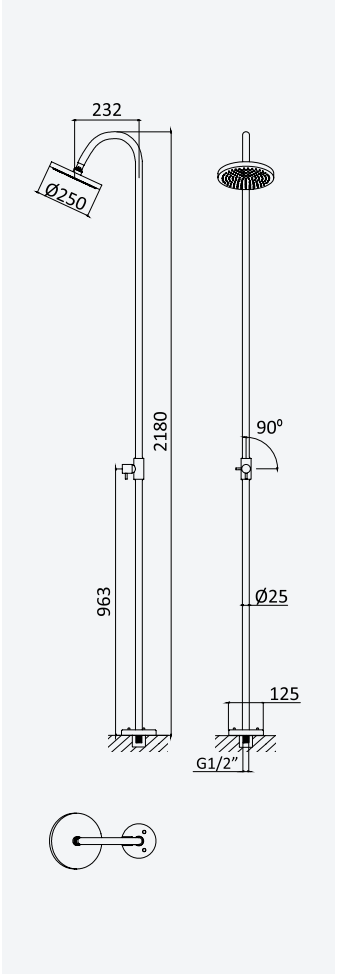

Coluna de chuveiro para exterior em aço inox, com torneira e chuveiro de 250 mm - PL2

Stainless steel outdoor shower column, with stop tap and 250 mm showerhead - PL2

Columna de ducha para exterior, en acero inoxidable, con grifo y rociador 250 mm - PL2

Aço Inox Satinado •
Satin Stainless Steel •
Acero Inox Satinado

123 670 2IS



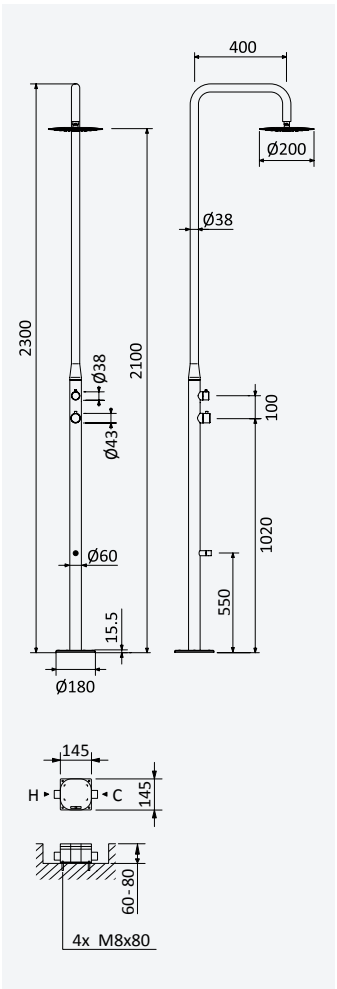

Coluna de chuveiro para exterior em aço inox, com torneira, chuveiro de 200 mm e lava pés - PL30

Stainless steel outdoor shower column, with stop valve, 200 mm showerhead and footwash - PL30

Columna de ducha para exterior, en acero inoxidable, con grifo, rociador 200 mm y lava pies - PL30

Aço Inox Satinado •
Satin Stainless Steel •
Acero Inox Satinado

123 672 3IS

Coluna de chuveiro para exterior em aço inox, com misturador, chuveiro de 200 mm e lava pés - PL30MIX

Stainless steel outdoor shower column, with mixer, 200 mm showerhead and footwash - PL30MIX

Columna de ducha para exterior, en acero inoxidable, con monomando, rociador 200 mm y lava pies - PL30MIX

Aço Inox Satinado •
Satin Stainless Steel •
Acero Inox Satinado

123 672 5IS

BRUMA



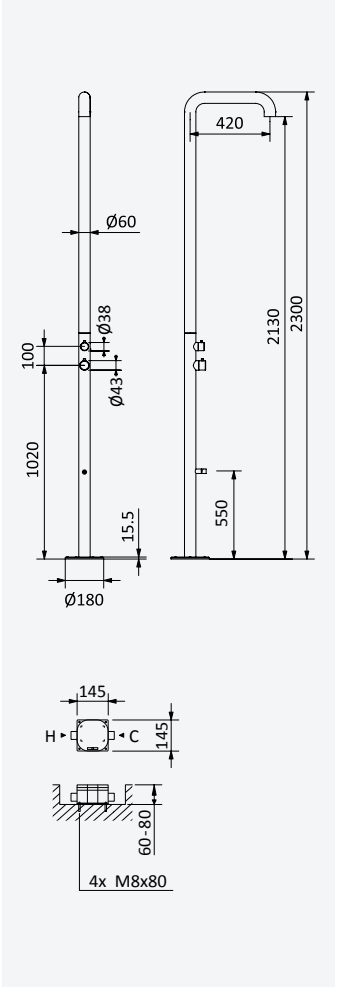

Coluna de chuveiro para exterior em aço inox, com misturador, chuveiro embutido e lava pés - PL41MIX

Stainless steel outdoor shower column, with mixer, concealed shower-head and footwash - PL41MIX

Columna de ducha para exterior, en acero inoxidable, con monomando, rociador integrado y lava pies - PL41MIX

Aço Inox Satinado •
Satin Stainless Steel •
Acero Inox Satinado

123 672 1IS



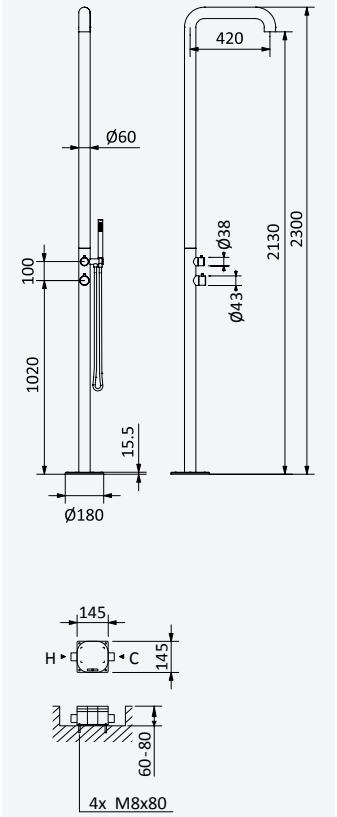

Coluna de chuveiro para exterior em aço inox, com misturador, chuveiro embutido e chuveiro de mão - PL40MIX

Stainless steel outdoor shower column, with mixer, concealed shower-head and handshower - PL40MIX

Columna de ducha para exterior, en acero inoxidable, con monomando, rociador integrado y teleducha - PL40MIX

Aço Inox Satinado •
Satin Stainless Steel •
Acero Inox Satinado

123 672 2IS

JD



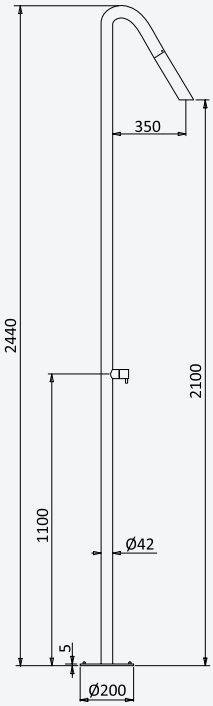

Coluna de chuveiro para exterior em aço inox, com torneira e chuveiro embutido - PL20

Stainless steel outdoor shower column, with stop tap and concealed showerhead - PL20

Columna de ducha para exterior, en acero inoxidable, con grifo y rociador integrado - PL20

Aço Inox Polido •
Bright Polished Stainless Steel •
Acero Inox Pulido

123 671 6IP

Coluna de chuveiro para exterior em aço inox, com misturador e chuveiro embutido - PL20MIX

Stainless steel outdoor shower column, with mixer and concealed showerhead - PL20MIX

Columna de ducha para exterior, en acero inoxidable, con monomando y rociador integrado - PL20MIX

Aço Inox Polido •
Bright Polished Stainless Steel •
Acero Inox Pulido

123 671 7IP



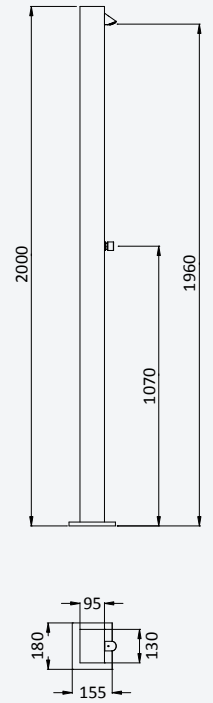

Coluna de chuveiro para exterior em aço inox,com torneira temporizada

Stainless steel outdoor shower column, with self-closing tap

Columna de ducha para exterior, en acero inoxidable, con grifo temporizado

Aço Inox Satinado •
Satin Stainless Steel •
Acero Inox Satinado

123 671 1IS

BATH ACCESSORIES • ACCESORIOS BAÑO

Acessórios de Banho





TA

BRUMA



Toalheiro de barra 600 mm
Towel rail 600 mm
Toallero 600 mm

Aço inox Satinado •
Satin Stainless Steel •
Acero Inox Satinado

188 000 1IS

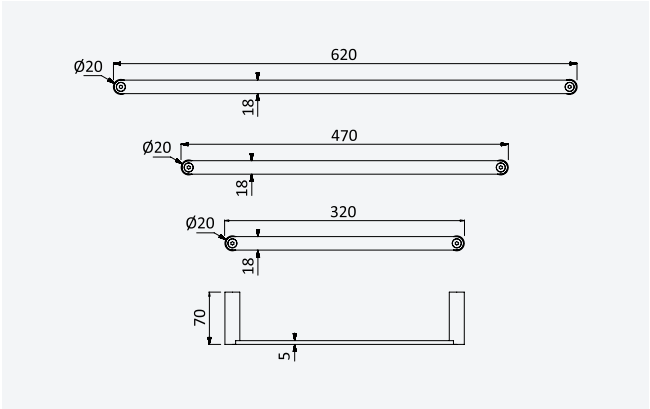

Toalheiro de barra 450 mm
Towel rail 450 mm
Toallero 450 mm

Aço inox Satinado •
Satin Stainless Steel •
Acero Inox Satinado

188 000 2IS

Toalheiro de barra 300 mm
Towel rail 300 mm
Toallero 300 mm

Aço inox Satinado •
Satin Stainless Steel •
Acero Inox Satinado

188 000 3IS

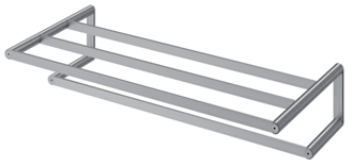

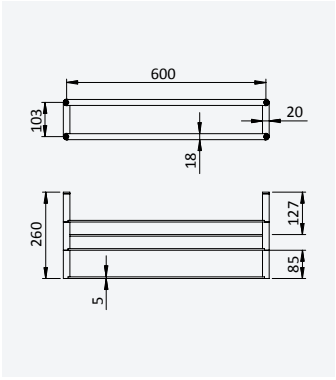

Prateleira com toalheiro 600 mm
Shelf with towel rail 600 mm
Repisa con toallero 600 mm

Aço inox Satinado •
Satin Stainless Steel •
Acero Inox Satinado

188 001 2IS

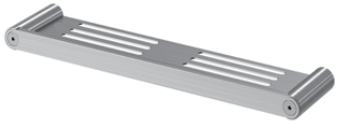

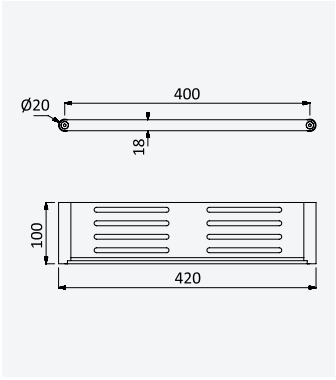

Prateleira 400 mm
Shelf 400 mm
Repisa 400 mm

Aço inox Satinado •
Satin Stainless Steel •
Acero Inox Satinado

188 000 6IS

TA





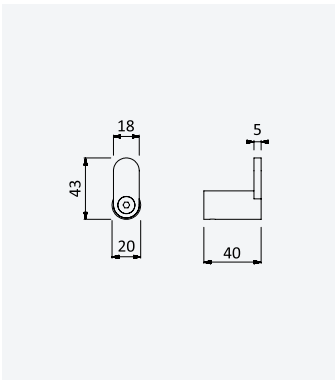

Cabide
Robe hook
Colgador

Aço inox Satinado •
Satin Stainless Steel •
Acero Inox Satinado

188 000 9IS



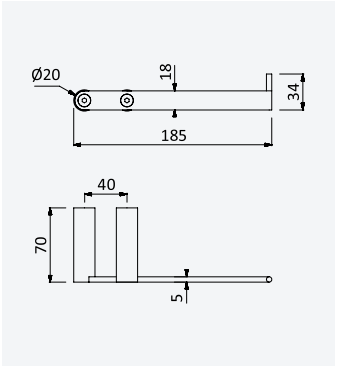

Porta rolos

Toilet roll holder

Portarrollos

Aço inox Satinado •
Satin Stainless Steel •
Acero Inox Satinado

188 520 0IS



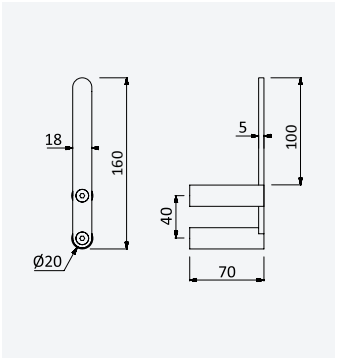

Porta rolos de reserva

Toilet roll holder for spare roll

Portarrollos de reserva

Aço inox Satinado •
Satin Stainless Steel •
Acero Inox Satinado

188 520 1IS



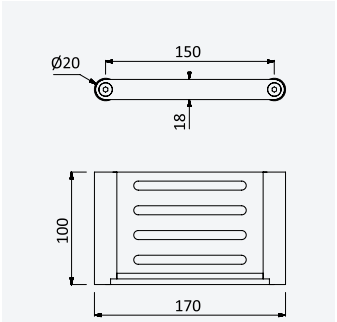

Saboneteira

Soap dish

Jabonera

Aço inox Satinado •
Satin Stainless Steel •
Acero Inox Satinado

188 001 1IS



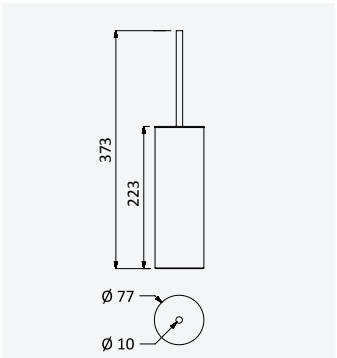

Porta piaçaba

Toilet brush set

Escobillero

Aço inox Satinado •
Satin Stainless Steel •
Acero Inox Satinado

188 001 3IS

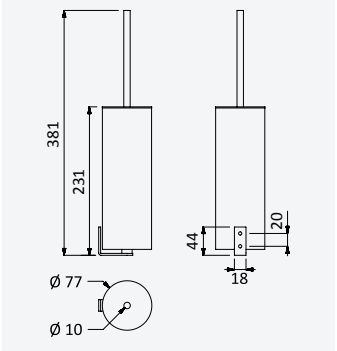

Porta piaçaba de parede

Wall toilet brush set

Escobillero de pared

Aço inox Satinado •
Satin Stainless Steel •
Acero Inox Satinado

188 001 4IS

TA



BRUMA



Toalheiro de barra 600 mm
Towel rail 600 mm
Toallero 600 mm

Cromado • Chrome	176 000 1CR
Night Sky	176 000 1NS
Pure White	176 000 1PW
Morning Mist	176 000 1MM
Gunmetal	176 000 1MG
Sunrise	176 000 1SR
Sunset	176 000 1SS

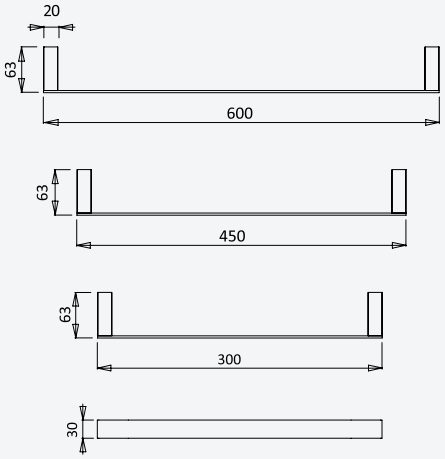

Toalheiro de barra 450 mm
Towel rail 450 mm
Toallero 450 mm

Cromado • Chrome	176 000 4CR
Night Sky	176 000 4NS
Pure White	176 000 4PW
Morning Mist	176 000 4MM
Gunmetal	176 000 4MG
Sunrise	176 000 4SR
Sunset	176 000 4SS

Toalheiro de barra 300 mm
Towel rail 300 mm
Toallero 300 mm

Cromado • Chrome	176 000 2CR
Night Sky	176 000 2NS
Pure White	176 000 2PW
Morning Mist	176 000 2MM
Gunmetal	176 000 2MG
Sunrise	176 000 2SR
Sunset	176 000 2SS



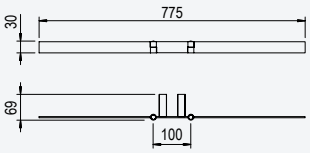

Toalheiro giratório duplo
Double swivelling towel rail
Toallero doble orientable

Cromado • Chrome	176 000 5CR
Night Sky	176 000 5NS
Pure White	176 000 5PW
Morning Mist	176 000 5MM
Gunmetal	176 000 5MG
Sunrise	176 000 5SR
Sunset	176 000 5SS



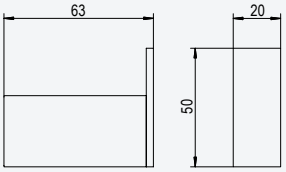

Cabide
Robe hook
Colgador

Cromado • Chrome	176 000 6CR
Night Sky	176 000 6NS
Pure White	176 000 6PW
Morning Mist	176 000 6MM
Gunmetal	176 000 6MG
Sunrise	176 000 6SR
Sunset	176 000 6SS



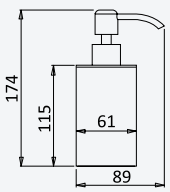

Doseador de sabão 220 ml - Quadra
Soap dispenser 220 ml - Quadra
Dosificador de jabón líquido 220 ml - Quadra

Cromado • Chrome	147 001 7CR
Night Sky	147 001 7NS

TA





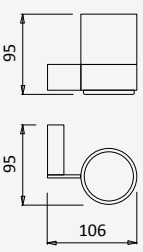

Porta-copos para escova de dentes
Toothbrush tumbler
Portavaso

Cromado • Chrome	176 000 7CR
Night Sky	176 000 7NS



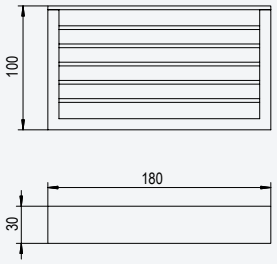

Saboneteira

Soap dish

Jabonera

Cromado • Chrome	147 001 5CR
Night Sky	147 001 5NS
Pure White	147 001 5PW



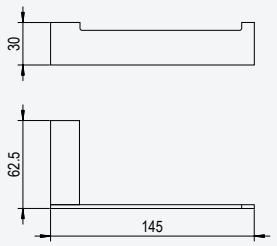

Porta rolos

Toilet roll holder

Portarrollos

Cromado • Chrome	147 000 7CR
Night Sky	147 000 7NS
Pure White	147 000 7PW
Morning Mist	147 000 7MM
Gunmetal	147 000 7MG
Sunrise	147 000 7SR
Sunset	147 000 7SS



Easy-close

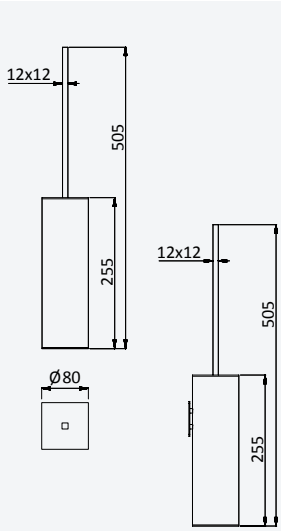

Porta piaçaba - Quadra

Toilet brush set - Quadra

Escobillero - Quadra

Cromado • Chrome	135 001 4CR
Night Sky	135 001 4NS
Pure White	135 001 4PW
Morning Mist	135 001 4MM
Gunmetal	135 001 4MG
Sunrise	135 001 4SR
Sunset	135 001 4SS

Porta piaçaba de parede - Quadra

Wall toilet brush set - Quadra

Escobillero de pared - Quadra

Cromado • Chrome	135 001 3CR
Night Sky	135 001 3NS
Pure White	135 001 3PW
Morning Mist	135 001 3MM
Gunmetal	135 001 3MG
Sunrise	135 001 3SR
Sunset	135 001 3SS



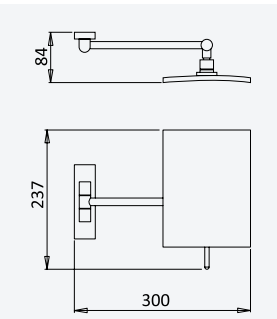

Espelho de aumento à parede 3x - Quadra

Wall magnifying mirror 3x - Quadra

Espejo de aumento fijación mural 3x - Quadra

Cromado • Chrome	147 002 1CR



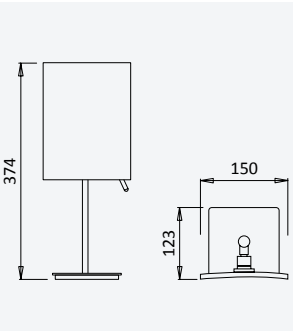

Espelho de aumento de mesa 3x - Quadra

Table 3x magnifying mirror - Quadra

Espejo de aumento 3x de mesa - Quadra

Cromado • Chrome	147 003 1CR
Night Sky	147 003 1NS

TA



BRUMA

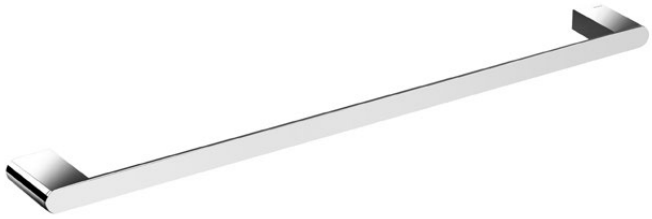

Toalheiro de barra 600 mm

Towel rail 600 mm

Toallero 600 mm

Cromado • Chrome	178 000 1CR
Satinox	178 000 1ST
Night Sky	178 000 1NS
Pure White	178 000 1PW
Morning Mist	178 000 1MM
Gunmetal	178 000 1MG
Sunrise	178 000 1SR
Sunset	178 000 1SS

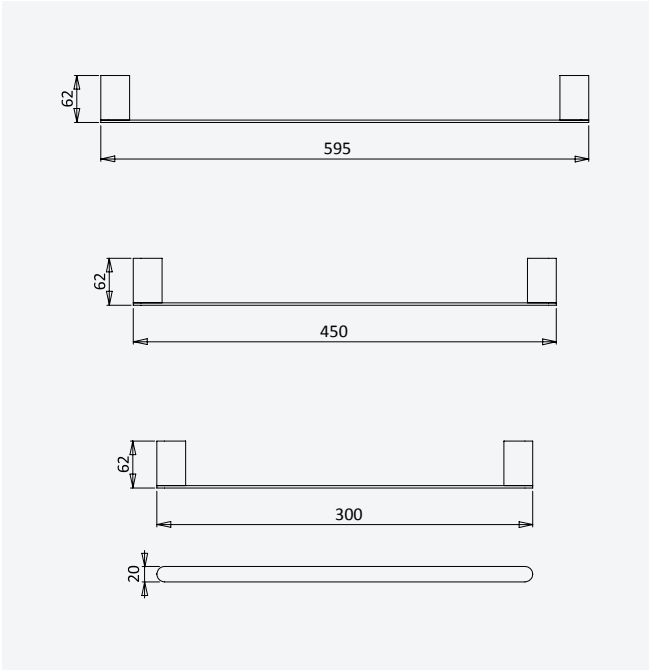

Toalheiro de barra 450 mm

Towel rail 450 mm

Toallero 450 mm

Cromado • Chrome	178 000 4CR
Satinox	178 000 4ST
Night Sky	178 000 4NS
Pure White	178 000 4PW
Morning Mist	178 000 4MM
Gunmetal	178 000 4MG
Sunrise	178 000 4SR
Sunset	178 000 4SS

Toalheiro de barra 300 mm

Towel rail 300 mm

Toallero 300 mm

Cromado • Chrome	178 000 3CR
Satinox	178 000 3ST
Night Sky	178 000 3NS
Pure White	178 000 3PW
Morning Mist	178 000 3MM
Gunmetal	178 000 3MG
Sunrise	178 000 3SR
Sunset	178 000 3SS



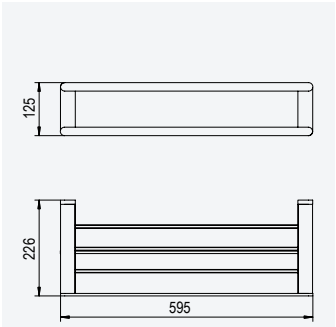

Prateleira com toalheiro 600 mm

Shelf with towel rail 600 mm

Repisa con toallero 600 mm

Cromado • Chrome	178 001 2CR
Satinox	178 001 2ST
Night Sky	178 001 2NS
Pure White	178 001 2PW
Morning Mist	178 001 2MM
Gunmetal	178 001 2MG
Sunrise	178 001 2SR
Sunset	178 001 2SS

TA



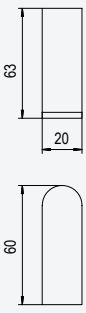

Cabide

Robe hook

Colgador

Cromado • Chrome	178 000 6CR
Satinox	178 000 6ST
Night Sky	178 000 6NS
Pure White	178 000 6PW
Morning Mist	178 000 6MM
Gunmetal	178 000 6MG
Sunrise	178 000 6SR
Sunset	178 000 6SS



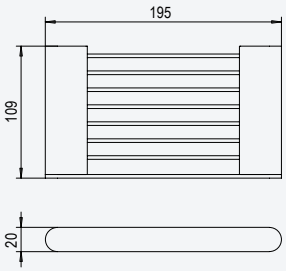

Saboneteira

Soap dish

Jabonera

Cromado • Chrome	178 001 5CR
Night Sky	178 001 5NS
Pure White	178 001 5PW



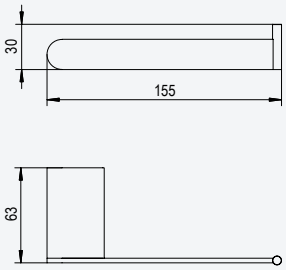

Porta rolos

Toilet roll holder

Portarrollos

Cromado • Chrome	178 000 7CR
Satinox	178 000 7ST
Night Sky	178 000 7NS
Pure White	178 000 7PW
Morning Mist	178 000 7MM
Gunmetal	178 000 7MG
Sunrise	178 000 7SR
Sunset	178 000 7SS



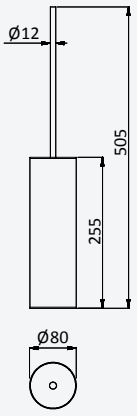

Porta piaçaba - Elo

Toilet brush set - Elo

Escobillero - Elo

Cromado • Chrome	134 001 3CR
Satinox	134 001 3ST
Night Sky	134 001 3NS
Pure White	134 001 3PW
Morning Mist	134 001 3MM
Gunmetal	134 001 3MG
Sunrise	134 001 3SR
Sunset	134 001 3SS

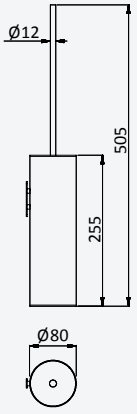

Porta piaçaba de parede - Elo

Wall toilet brush set - Elo

Escobillero de pared - Elo

Cromado • Chrome	134 001 4CR
Satinox	134 001 4ST
Night Sky	134 001 4NS
Pure White	134 001 4PW
Morning Mist	134 001 4MM
Gunmetal	134 001 4MG
Sunrise	134 001 4SR
Sunset	134 001 4SS

Auto-close



TA



BRUMA



Toalheiro de barra 600 mm

Towel rail 600 mm

Toallero 600 mm

Cromado • Chrome	179 000 1CR
Night Sky	179 000 1NS
Latão Envelhecido • Old Brass • Latón Viejo	179 000 1LE
Ouro 24kt • Gold 24kt • Oro 24kt	179 000 1OR

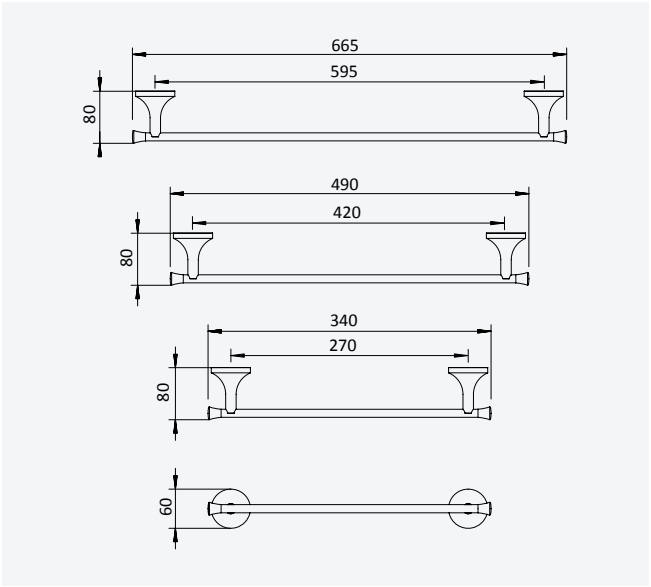

Toalheiro de barra 500 mm

Towel rail 500 mm

Toallero 500 mm

Cromado • Chrome	179 000 4CR
Night Sky	179 000 4NS
Latão Envelhecido • Old Brass • Latón Viejo	179 000 4LE
Ouro 24kt • Gold 24kt • Oro 24kt	179 000 4OR

Toalheiro de barra 300 mm

Towel rail 300 mm

Toallero 300 mm

Cromado • Chrome	179 000 3CR
Night Sky	179 000 3NS
Latão Envelhecido • Old Brass • Latón Viejo	179 000 3LE
Ouro 24kt • Gold 24kt • Oro 24kt	179 000 3OR



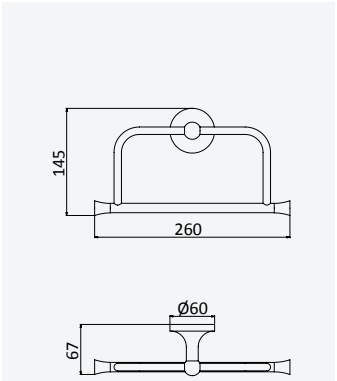

Toalheiro de argola

Towel ring

Toallero de aro

Cromado • Chrome	179 001 6CR
Night Sky	179 001 6NS
Latão Envelhecido • Old Brass • Latón Viejo	179 001 6LE
Ouro 24kt • Gold 24kt • Oro 24kt	179 001 6OR



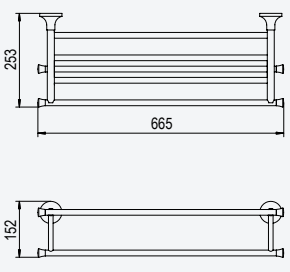

Prateleira com toalheiro 600 mm

Shelf with towel rail 600 mm

Repisa con toallero 600 mm

Cromado • Chrome	179 001 2CR
Night Sky	179 001 2NS

TA



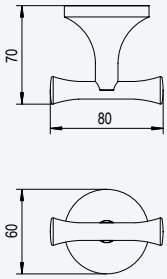

Cabide

Robe hook

Colgador

Cromado • Chrome	179 000 6CR
Night Sky	179 000 6NS
Latão Envelhecido • Old Brass • Latón Viejo	179 000 6LE
Ouro 24kt • Gold 24kt • Oro 24kt	179 000 6OR



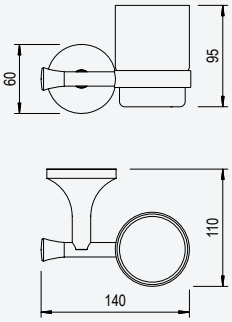

Porta-copos para escova de dentes

Toothbrush tumbler

Portavaso

Cromado • Chrome	179 590 0CR
Night Sky	179 590 0NS
Latão Envelhecido • Old Brass • Latón Viejo	179 590 0LE
Ouro 24kt • Gold 24kt • Oro 24kt	179 590 0OR



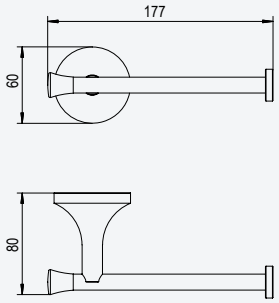

Porta rolos

Toilet roll holder

Portarrollos

Cromado • Chrome	179 000 7CR
Night Sky	179 000 7NS
Latão Envelhecido • Old Brass • Latón Viejo	179 000 7LE
Ouro 24kt • Gold 24kt • Oro 24kt	179 000 7OR



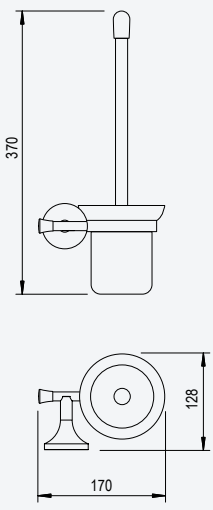

Porta piaçaba de parede com copo - Aludra

Wall toilet brush set - Aludra

Escobillero de pared - Aludra

Cromado • Chrome	179 000 8CR
Night Sky	179 000 8NS
Latão Envelhecido • Old Brass • Latón Viejo	179 000 8LE
Ouro 24kt • Gold 24kt • Oro 24kt	179 000 8OR

TA



BRUMA



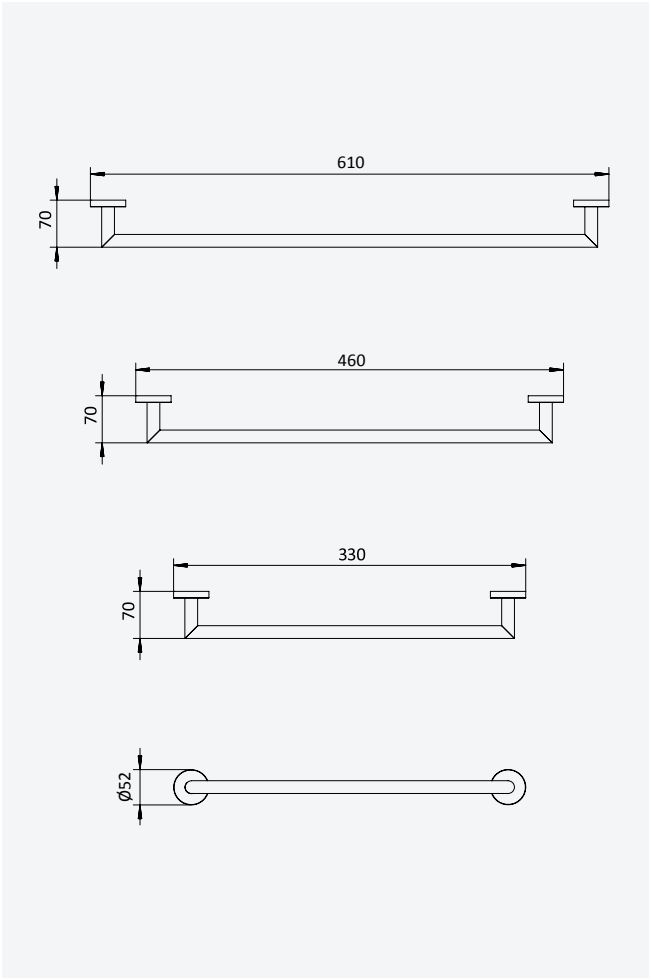

Toalheiro de barra 600 mm

Towel rail 600 mm

Toallero 600 mm

Cromado • Chrome	177 000 1CR
Satinox	177 000 1ST
• Night Sky	177 000 1NS
Pure White	177 000 1PW
Morning Mist	177 000 1MM
Gunmetal	177 000 1MG
Sunrise	177 000 1SR
Sunset	177 000 1SS
Latão Envelhecido • Old Brass • Latón Viejo	177 000 1LE
Gunmetal PVD	177 000 1GM
Sunrise PVD	177 000 1PR
Sunset PVD	177 000 1PS

Toalheiro de barra 450 mm

Towel rail 450 mm

Toallero 450 mm

Cromado • Chrome	177 000 4CR
Satinox	177 000 4ST
• Night Sky	177 000 4NS
Pure White	177 000 4PW
Morning Mist	177 000 4MM
Gunmetal	177 000 4MG
Sunrise	177 000 4SR
Sunset	177 000 4SS
Latão Envelhecido • Old Brass • Latón Viejo	177 000 4LE
Gunmetal PVD	177 000 4GM
Sunrise PVD	177 000 4PR
Sunset PVD	177 000 4PS

Toalheiro de barra 300 mm

Towel rail 300 mm

Toallero 300 mm

Cromado • Chrome	177 000 3CR
Satinox	177 000 3ST
• Night Sky	177 000 3NS
Pure White	177 000 3PW
Morning Mist	177 000 3MM
Gunmetal	177 000 3MG
Sunrise	177 000 3SR
Sunset	177 000 3SS
Latão Envelhecido • Old Brass • Latón Viejo	177 000 3LE
Gunmetal PVD	177 000 3GM
Sunrise PVD	177 000 3PR
Sunset PVD	177 000 3PS



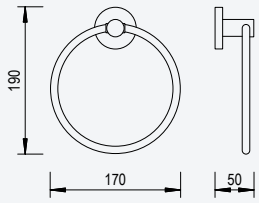

Toalheiro de argola

Towel ring

Toallero de aro

Cromado • Chrome	177 500 0CR
Satinox	177 500 0ST
Night Sky	177 500 0NS
Pure White	177 500 0PW
Morning Mist	177 500 0MM
Gunmetal	177 500 0MG
Sunrise	177 500 0SR
Sunset	177 500 0SS

TA





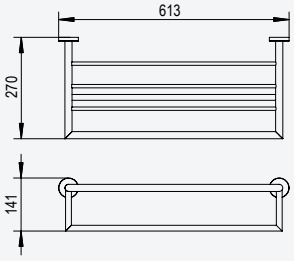

Prateleira com toalheiro 600 mm

Shelf with towel rail 600 mm

Repisa con toallero 600 mm

Cromado • Chrome	177 001 2CR
• Night Sky	177 001 2NS
Pure White	177 001 2PW

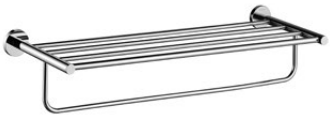

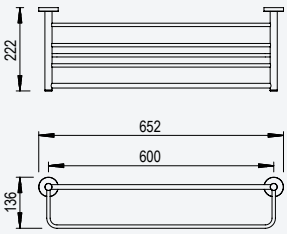

Prateleira com toalheiro D 600 mm

Shelf with D towel rail 600 mm

Repisa con toallero D 600 mm

Cromado • Chrome	177 570 0CR
Night Sky	177 570 0NS
Pure White	177 570 0PW



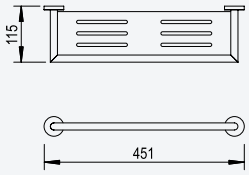

Prateleira 400 mm

Shelf 400 mm

Repisa 400 mm

Cromado • Chrome	177 001 4CR
Satinox	177 001 4ST
Night Sky	177 001 4NS
Pure White	177 001 4PW
Morning Mist	177 001 4MM
Gunmetal	177 001 4MG
Sunrise	177 001 4SR
Sunset	177 001 4SS
Latão Envelhecido • Old Brass • Latón Viejo	177 001 4LE



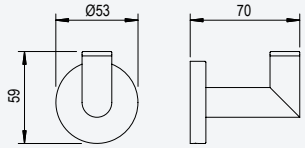

Cabide

Robe hook

Colgador

Cromado • Chrome	177 000 6CR
Satinox	177 000 6ST
• Night Sky	177 000 6NS
Pure White	177 000 6PW
Morning Mist	177 000 6MM
Gunmetal	177 000 6MG
Sunrise	177 000 6SR
Sunset	177 000 6SS
Latão Envelhecido • Old Brass • Latón Viejo	177 000 6LE
Gunmetal PVD	177 000 6GM
Sunrise PVD	177 000 6PR
Sunset PVD	177 000 6PS



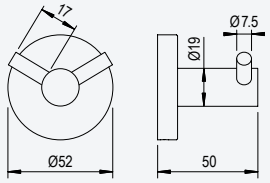

Cabide duplo

Robe hook double

Colgador doble

Cromado • Chrome	177 510 0CR
Satinox	177 510 0ST
Night Sky	177 510 0NS
Pure White	177 510 0PW
Morning Mist	177 510 0MM
Gunmetal	177 510 0MG
Sunrise	177 510 0SR
Sunset	177 510 0SS



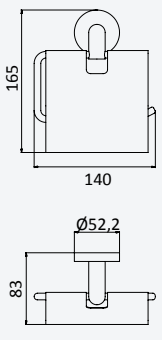

Porta rolos com tampa

Toilet roll holder with cover

Portarrollos con tapa

Cromado • Chrome	177 001 6CR
Satinox	177 001 6ST
• Night Sky	177 001 6NS
Pure White	177 001 6PW
Morning Mist	177 001 6MM
Gunmetal	177 001 6MG
Sunrise	177 001 6SR
Sunset	177 001 6SS



BRUMA



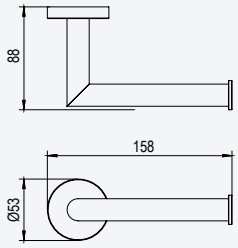

Porta rolos
Toilet roll holder
Portarrollos

Cromado • Chrome	177 000 7CR
Satinox	177 000 7ST
● Night Sky	177 000 7NS
Pure White	177 000 7PW
Morning Mist	177 000 7MM
Gunmetal	177 000 7MG
Sunrise	177 000 7SR
Sunset	177 000 7SS
Latão Envelhecido • Old Brass • Latón Viejo	177 000 7LE
Gunmetal PVD	177 000 7GM
Sunrise PVD	177 000 7PR
Sunset PVD	177 000 7PS





Porta rolos de reserva
Toilet roll holder for spare roll
Portarrollos de reserva

Cromado • Chrome	177 001 3CR
Satinox	177 001 3ST
● Night Sky	177 001 3NS
Pure White	177 001 3PW
Morning Mist	177 001 3MM
Gunmetal	177 001 3MG
Sunrise	177 001 3SR
Sunset	177 001 3SS
Latão Envelhecido • Old Brass • Latón Viejo	177 001 3LE



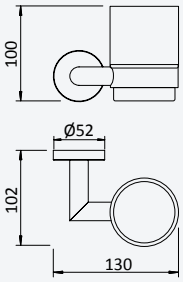

Suporte à parede, com copo em vidro
Wall holder with glass cup
Portavaso

Cromado • Chrome	177 002 1CR
Satinox	177 002 1ST
● Night Sky	177 002 1NS
Pure White	177 002 1PW
Morning Mist	177 002 1MM
Gunmetal	177 002 1MG
Sunrise	177 002 1SR
Sunset	177 002 1SS



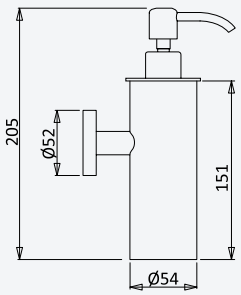

Doseador de sabão 250 ml , fixação à parede - Elo
Wall mounted soap dispenser 250 ml - Elo
Dosificador de jabón líquido 250 ml, fijación mural - Elo

Cromado • Chrome	147 001 9CR
Satinox	147 001 9ST
Night Sky	147 001 9NS
Pure White	147 001 9PW
Morning Mist	147 001 9MM
Gunmetal	147 001 9MG
Sunrise	147 001 9SR
Sunset	147 001 9SS
Latão Envelhecido • Old Brass • Latón Viejo	147 001 9LE



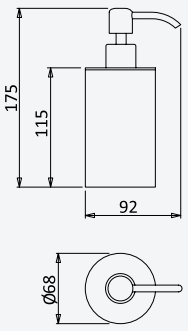

Doseador de sabão 220 ml - Elo
Soap dispenser 220 ml - Elo
Dosificador de jabón líquido 220 ml - Elo

Cromado • Chrome	147 001 8CR
Satinox	147 001 8ST
● Night Sky	147 001 8NS
Pure White	147 001 8PW
Morning Mist	147 001 8MM
Gunmetal	147 001 8MG
Sunrise	147 001 8SR
Sunset	147 001 8SS
Latão Envelhecido • Old Brass • Latón Viejo	147 001 8LE

TA



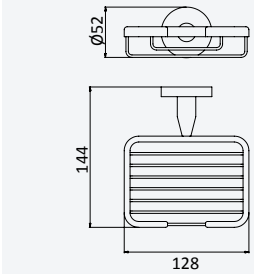

Saboneteira

Soap dish

Jabonera

Cromado • Chrome	177 001 5CR
• Night Sky	177 001 5NS
Pure White	177 001 5PW



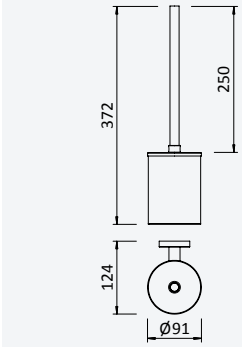

Porta piaçaba de parede - Blue

Wall toilet brush set - Blue

Escobillero de pared - Blue

Cromado • Chrome	134 001 7CR
Night Sky	134 001 7NS
Pure White	134 001 7PW



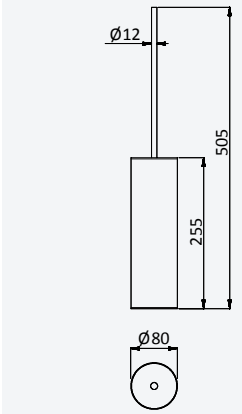

Porta piaçaba - Elo

Toilet brush set - Elo

Escobillero - Elo

Cromado • Chrome	134 001 3CR
Satinox	134 001 3ST
• Night Sky	134 001 3NS
Pure White	134 001 3PW
Morning Mist	134 001 3MM
Gunmetal	134 001 3MG
Sunrise	134 001 3SR
Sunset	134 001 3SS
Latão Envelhecido • Old Brass • Latón Viejo	134 001 3LE
Gunmetal PVD	134 001 3GM
Sunrise PVD	134 001 3PR
Sunset PVD	134 001 3PS

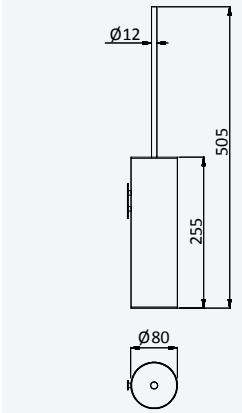

Porta piaçaba de parede - Elo

Wall toilet brush set - Elo

Escobillero de pared - Elo

Cromado • Chrome	134 001 4CR
Satinox	134 001 4ST
• Night Sky	134 001 4NS
Pure White	134 001 4PW
Morning Mist	134 001 4MM
Gunmetal	134 001 4MG
Sunrise	134 001 4SR
Sunset	134 001 4SS
Latão Envelhecido • Old Brass • Latón Viejo	134 001 4LE
Gunmetal PVD	134 001 4GM
Sunrise PVD	134 001 4PR
Sunset PVD	134 001 4PS

Auto-close



TA



BRUMA



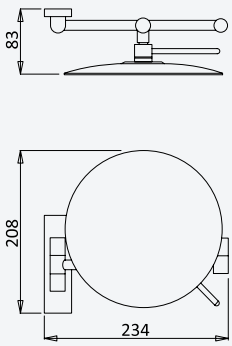

Espelho de aumento à parede 3x - Elo

Wall magnifying mirror 3x - Elo

Espejo de aumento fijación mural 3x - Elo

Cromado • Chrome	147 002 0CR
● Night Sky	147 002 0NS
Sunrise PVD	147 002 0PR



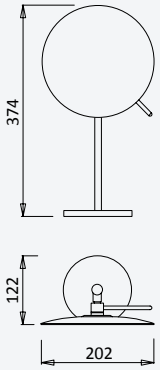

Espelho de aumento de mesa 3x - Elo

Table 3x magnifying mirror - Elo

Espejo de aumento 3x de mesa - Elo

Cromado • Chrome	147 003 0CR
● Night Sky	147 003 0NS



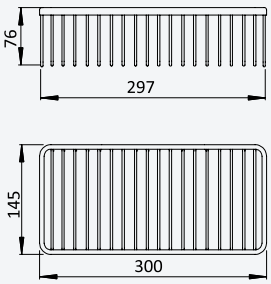

Saboneteira

Soap dish

Jabonera

Cromado • Chrome	149 001 6CR
Night Sky	149 001 6NS
Pure White	149 001 6PW
Morning Mist	149 001 6MM
Gunmetal	149 001 6MG
Sunrise	149 001 6SR
Sunset	149 001 6SS

TA



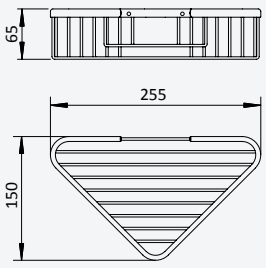

Saboneteira triangular

Corner soap dish

Jabonera de ángulo

Cromado • Chrome	149 001 9CR
Night Sky	149 001 9NS
Pure White	149 001 9PW



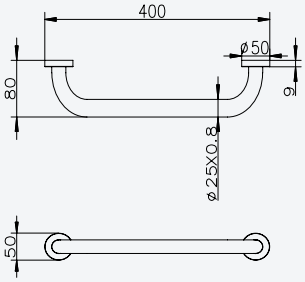

Barra de apoio - 400 mm

Bath hand grip - 400 mm

Asidero bañera - 400 mm

Cromado • Chrome	149 003 0CR
Satinox	149 003 0ST
Night Sky	149 003 0NS
Pure White	149 003 0PW
Morning Mist	149 003 0MM
Gunmetal	149 003 0MG
Sunrise	149 003 0SR
Sunset	149 003 0SS



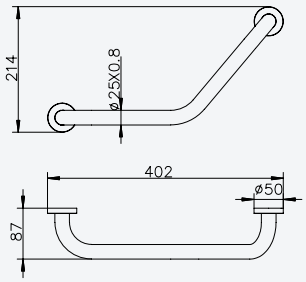

Barra de apoio ângular - 130°

130° angle grab rail

Asidero angular - 130°

Cromado • Chrome	149 001 2CR
Satinox	149 001 2ST
Night Sky	149 001 2NS
Pure White	149 001 2PW
Morning Mist	149 001 2MM
Gunmetal	149 001 2MG
Sunrise	149 001 2SR
Sunset	149 001 2SS



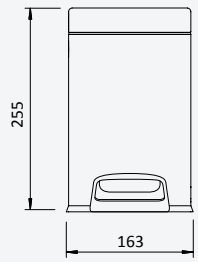

Balde de lixo com tampa e pedal, Soft Closing - 3 Lt.

Waste bin with lid and pedal, Soft Closing - 3 Lt.

Cubo de basura con tapa y pedal, Cierre Suave - 3 Lt.

Cromado • Chrome	150 000 3CR
• Night Sky	150 000 3NS
Sunrise	150 000 3SR
Sunset	150 000 3SS

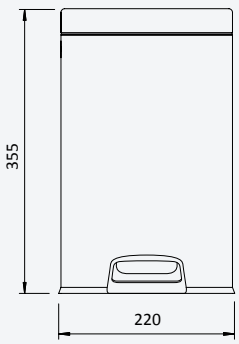

Balde de lixo com tampa e pedal, Soft Closing - 8 Lt.

Waste bin with lid and pedal, Soft Closing - 8 Lt.

Cubo de basura con tapa y pedal, Cierre Suave - 8 Lt.

Cromado • Chrome	150 000 8CR
• Night Sky	150 000 8NS
Sunrise	150 000 8SR
Sunset	150 000 8SS

Soft Closing Fingerprint Proof

TA

BRUMA



Soft Closing Fingerprint Proof

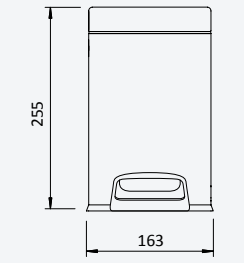

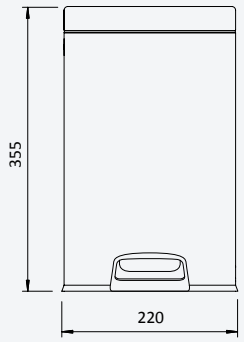

Balde de lixo com tampa e pedal, Soft Closing - 3 Lt.

Waste bin with lid and pedal, Soft Closing - 3 Lt.

Cubo de basura con tapa y pedal, Cierre Suave - 3 Lt.

	Cromado • Chrome	150 000 3CR
●	Night Sky	150 000 3NS
	Sunrise	150 000 3SR
	Sunset	150 000 3SS

Balde de lixo com tampa e pedal, Soft Closing - 8 Lt.

Waste bin with lid and pedal, Soft Closing - 8 Lt.

Cubo de basura con tapa y pedal, Cierre Suave - 8 Lt.

	Cromado • Chrome	150 000 8CR
●	Night Sky	150 000 8NS
	Sunrise	150 000 8SR
	Sunset	150 000 8SS

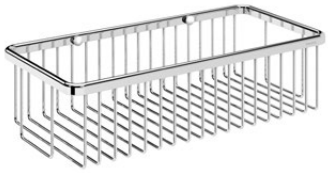

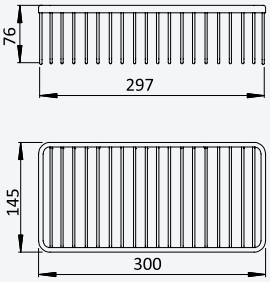

Saboneteira

Soap dish

Jabonera

Cromado • Chrome	149 001 6CR
Night Sky	149 001 6NS
Pure White	149 001 6PW
Morning Mist	149 001 6MM
Gunmetal	149 001 6MG
Sunrise	149 001 6SR
Sunset	149 001 6SS

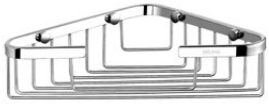

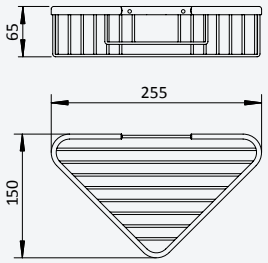

Saboneteira triangular

Corner soap dish

Jabonera de ángulo

Cromado • Chrome	149 001 9CR
Night Sky	149 001 9NS
Pure White	149 001 9PW

TA



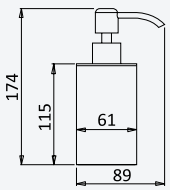

Doseador de sabão 220 ml - Quadra

Soap dispenser 220 ml - Quadra

Dosificador de jabón líquido 220 ml - Quadra

Cromado • Chrome	147 001 7CR
Night Sky	147 001 7NS



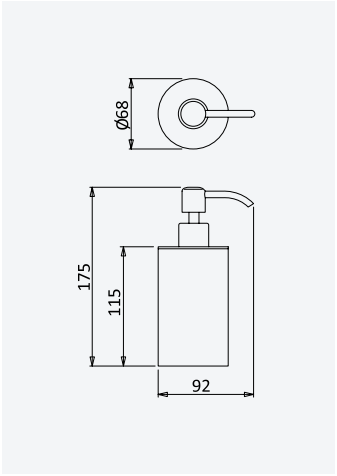

Doseador de sabão 220 ml - Elo

Soap dispenser 220 ml - Elo

Dosificador de jabón líquido 220 ml - Elo

Cromado • Chrome	147 001 8CR
Satinox	147 001 8ST
Night Sky	147 001 8NS
Pure White	147 001 8PW
Morning Mist	147 001 8MM
Gunmetal	147 001 8MG
Sunrise	147 001 8SR
Sunset	147 001 8SS
Latão Envelhecido • Old Brass • Latón Viejo	147 001 8LE



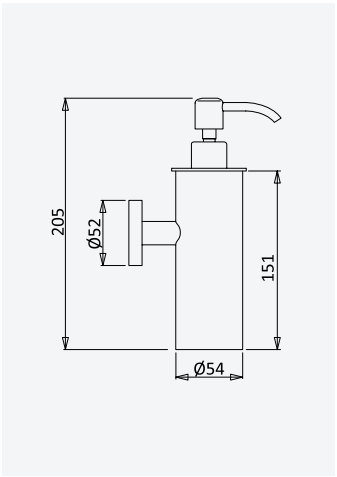

Doseador de sabão 250 ml, fixação à parede - Elo

Wall mounted soap dispenser 250 ml - Elo

Dosificador de jabón líquido 250 ml, fijación mural - Elo

Cromado • Chrome	147 001 9CR
Satinox	147 001 9ST
Night Sky	147 001 9NS
Pure White	147 001 9PW
Morning Mist	147 001 9MM
Gunmetal	147 001 9MG
Sunrise	147 001 9SR
Sunset	147 001 9SS
Latão Envelhecido • Old Brass • Latón Viejo	147 001 9LE



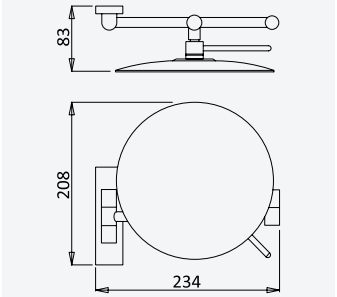

Espelho de aumento à parede 3x - Elo

Wall magnifying mirror 3x - Elo

Espejo de aumento fijación mural 3x - Elo

Cromado • Chrome	147 002 0CR
Night Sky	147 002 0NS
Sunrise PVD	147 002 0PR



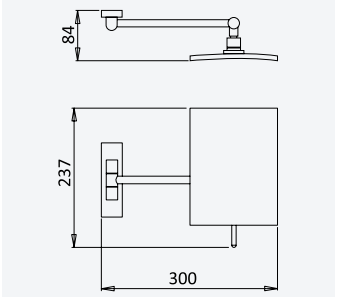

Espelho de aumento à parede 3x - Quadra

Wall magnifying mirror 3x - Quadra

Espejo de aumento fijación mural 3x - Quadra

Cromado • Chrome	147 002 1CR



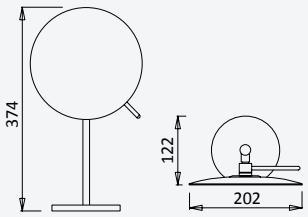

Espelho de aumento de mesa 3x - Elo

Table 3x magnifying mirror - Elo

Espejo de aumento 3x de mesa - Elo

Cromado • Chrome	147 003 0CR
Night Sky	147 003 0NS



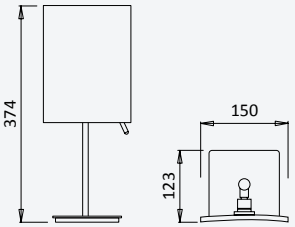

Espelho de aumento de mesa 3x - Quadra

Table 3x magnifying mirror - Quadra

Espejo de aumento 3x de mesa - Quadra

Cromado • Chrome	147 003 1CR
Night Sky	147 003 1NS



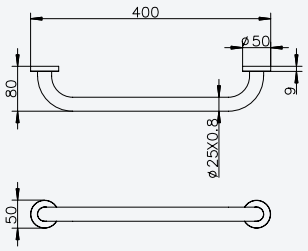

Barra de apoio - 400 mm

Bath hand grip - 400 mm

Asidero bañera - 400 mm

Cromado • Chrome	149 003 0CR
Satinox	149 003 0ST
Night Sky	149 003 0NS
Pure White	149 003 0PW
Morning Mist	149 003 0MM
Gunmetal	149 003 0MG
Sunrise	149 003 0SR
Sunset	149 003 0SS

TA



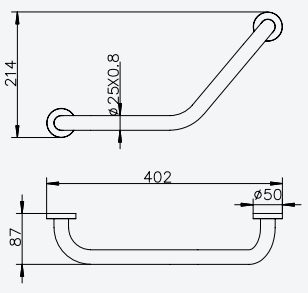

Barra de apoio ângulo 130°

130° angle grab bar

Barra de apoyo ángulo 130°

Cromado • Chrome	149 001 2CR
Satinox	149 001 2ST
Night Sky	149 001 2NS
Pure White	149 001 2PW
Morning Mist	149 001 2MM
Gunmetal	149 001 2MG
Sunrise	149 001 2SR
Sunset	149 001 2SS



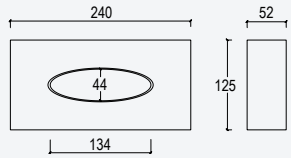

Porta-lenços de papel

Tissue dispenser

Dispensador de pañuelos de papel

Aço Inox Polido •
Bright Polished Stainless Steel •
Acero Inox Pulido — 149 002 3IP

Aço inox Satinado •
Satin Stainless Steel •
Acero Inox Satinado — 149 002 3IS



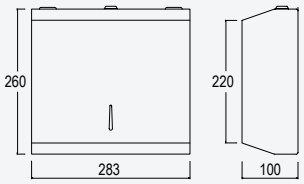

Dispensador de toalhas de papel de fixação à parede

Wall mounted paper towel dispenser

Dispensador de toallas de papel de fijación mural

Aço inox Satinado •
Satin Stainless Steel •
Acero Inox Satinado — 150 101 0IS



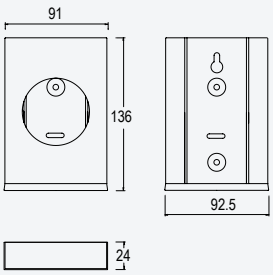

Dispensador bolsas higiénicas

Hygiene bag dispenser

Dispensador bolsas higiénicas

Aço Inox Polido •
Bright Polished Stainless Steel •
Acero Inox Pulido — 150 301 0IP

Aço inox Satinado •
Satin Stainless Steel •
Acero Inox Satinado — 150 301 0IS



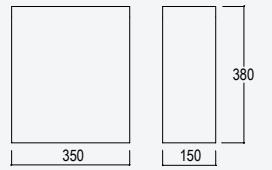

Papeleira sem tampa - 20 Lt.

Rectangular bin with no lid - 20 Lt.

Papelera sin tapa - 20 Lt.

Aço Inox Polido •
Bright Polished Stainless Steel •
Acero Inox Pulido — 150 402 0IP

Aço inox Satinado •
Satin Stainless Steel •
Acero Inox Satinado — 150 402 0IS

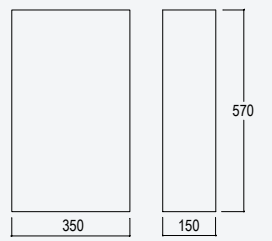

Papeleira sem tampa - 30 Lt.

Rectangular bin with no lid - 30 Lt.

Papelera sin tapa - 30 Lt.

Aço Inox Polido •
Bright Polished Stainless Steel •
Acero Inox Pulido — 150 403 0IP

Aço inox Satinado •
Satin Stainless Steel •
Acero Inox Satinado — 150 403 0IS

TA



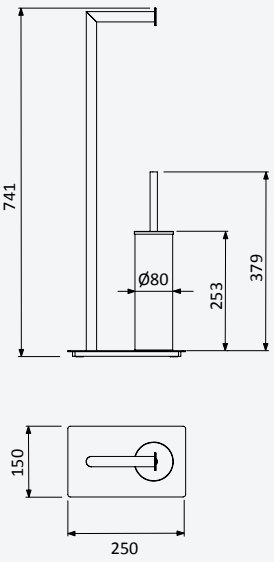

Toalheiro de pé com porta-rolos e piaçaba - Elo

Standing towel holder with paper and toilet brush holders - Elo

Toallero de pie con portarollo y escubillero - Elo

Cromado • Chrome	151 500 0CR
Satinox	151 500 0ST
Night Sky	151 500 0NS
Pure White	151 500 0PW
Morning Mist	151 500 0MM
Gunmetal	151 500 0MG
Sunrise	151 500 0SR
Sunset	151 500 0SS

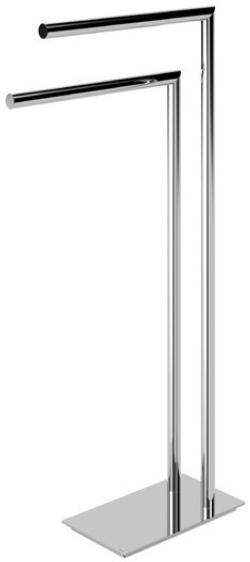

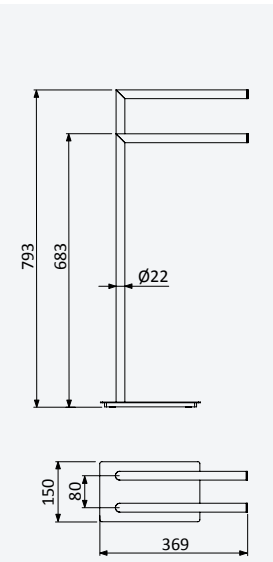

Toalheiro de pé com 2 toalheiros - Elo

Standing towel holder with 2 towel holders - Elo

Toallero de pie con 2 toalleros - Elo

Cromado • Chrome	151 500 1CR
Satinox	151 500 1ST
Night Sky	151 500 1NS
Pure White	151 500 1PW
Morning Mist	151 500 1MM
Gunmetal	151 500 1MG
Sunrise	151 500 1SR
Sunset	151 500 1SS



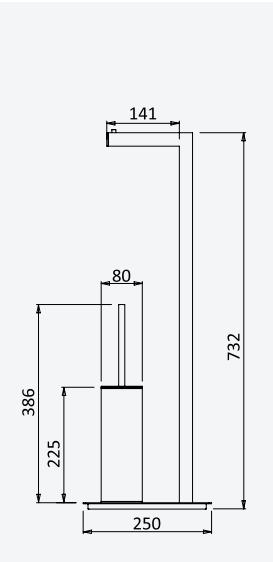

Toalheiro de pé com porta-rolos e piaçaba - Quadra

Standing towel holder with paper and toilet brush holders - Quadra

Toallero de pie con portarollo y escubillero - Quadra

Cromado • Chrome	151 000 3CR
Night Sky	151 000 3NS
Pure White	151 000 3PW
Morning Mist	151 000 3MM
Gunmetal	151 000 3MG
Sunrise	151 000 3SR
Sunset	151 000 3SS

TA

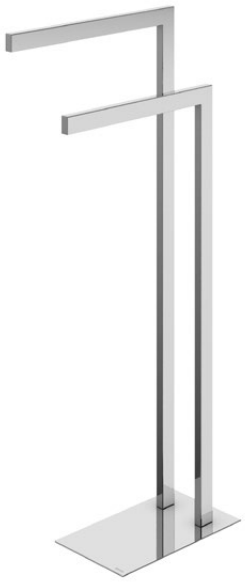

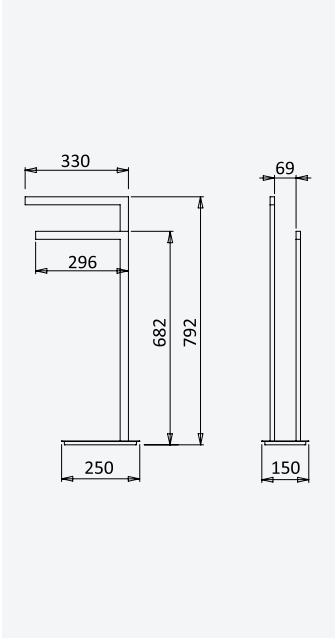

Toalheiro de pé com 2 toalheiros - Quadra

Standing towel holder with 2 towel holders - Quadra

Toallero de pie con 2 toalleros - Quadra

Cromado • Chrome	151 000 8CR
Night Sky	151 000 8NS
Pure White	151 000 8PW
Morning Mist	151 000 8MM
Gunmetal	151 000 8MG
Sunrise	151 000 8SR
Sunset	151 000 8SS

ACCESSORIES • ACCESORIOS

Acessórios







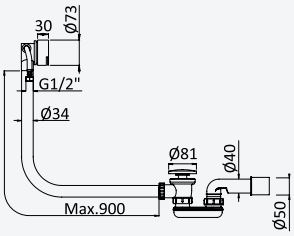

Válvula clic-clac para banheira com bica de enchimento, com sifão e avisador

Bath filler with push-open waste and overflow set with siphon

Sistema de llenado y vaciado clic-clac para bañeras con sifón

Cromado • Chrome	161 000 6CR
Satinox	161 000 6ST
Night Sky	161 000 6NS
Pure White	161 000 6PW
Morning Mist	161 000 6MM
Gunmetal	161 000 6MG
Sunrise	161 000 6SR
Sunset	161 000 6SS
Latão Envelhecido • Old Brass • Latón Viejo	161 000 6LE
Ouro 24kt • Gold 24kt • Oro 24kt	161 000 6OR
Gunmetal PVD	161 000 6GM
Sunrise PVD	161 000 6PR
Sunset PVD	161 000 6PS
Gold PVD	161 000 6PO



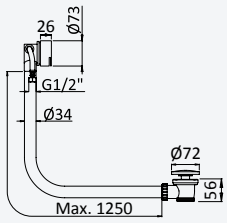

Válvula clic-clac para banheira com bica de enchimento e avisador

Bath filler with push-open waste and overflow set

Sistema de llenado y vaciado Clic-clc para bañeras

Aço Inox Satinado • Satin Stainless Steel • Acero Inox Satinado	186 161 0IS	440,00 €



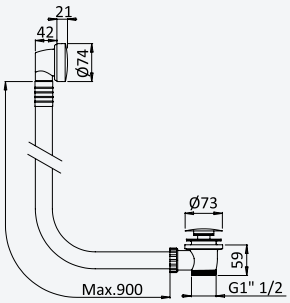

Válvula clic-clac para banheira com avisador - Em polipropileno

Push-open bath waste and overflow set - In polypropylene

Desagüe clic-clac de bañera con rebosadero - En polipropileno

Cromado • Chrome	161 001 0CR
Satinox	161 001 0ST
Night Sky	161 001 0NS
Pure White	161 001 0PW
Morning Mist	161 001 0MM
Gunmetal	161 001 0MG
Sunrise	161 001 0SR
Sunset	161 001 0SS
Latão Envelhecido • Old Brass • Latón Viejo	161 001 0LE
Ouro 24kt • Gold 24kt • Oro 24kt	161 001 0OR



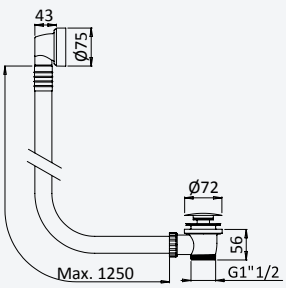

Válvula clic-clac para banheira com avisador - Em polipropileno

Push-open bath waste and overflow set - In polypropylene

Desagüe clic-clac de bañera con rebosadero - En polipropileno

Aço Inox Satinado • Satin Stainless Steel • Acero Inox Satinado	186 001 1IS



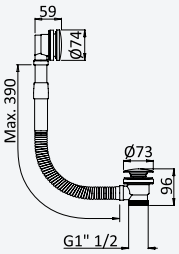

Válvula clic-clac para banheira com avisador - Em latão/cobre

Push-open bath waste and overflow set - In brass / copper

Desagüe clic-clac de bañera con rebosadero - En latón / cobre

Cromado • Chrome	161 000 8CR
Satinox	161 000 8ST
Night Sky	161 000 8NS
Pure White	161 000 8PW
Morning Mist	161 000 8MM
Gunmetal	161 000 8MG
Sunrise	161 000 8SR
Sunset	161 000 8SS
Latão Envelhecido • Old Brass • Latón Viejo	161 000 8LE
Ouro 24kt • Gold 24kt • Oro 24kt	161 000 8OR



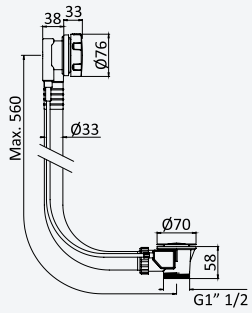

Válvula para banheira com avisador - Em polipropileno

Bath waste and overflow set - In polypropylene

Desagüe de bañera con rebosadero - En polipropileno

Cromado • Chrome	161 001 1CR
Satinox	161 001 1ST
Night Sky	161 001 1NS
Pure White	161 001 1PW
Morning Mist	161 001 1MM
Gunmetal	161 001 1MG
Sunrise	161 001 1SR
Sunset	161 001 1SS

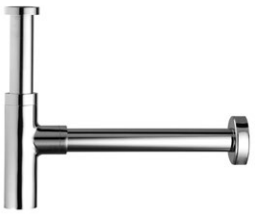

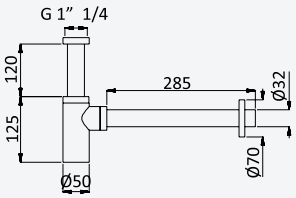

Sifão de 1 1/4" - Elo

Bottle trap, 1 1/4" - Elo

Sifón de lavabo 1 1/4" - Elo

Cromado • Chrome	137 000 1CR
Satinox	137 000 1ST
Night Sky	137 000 1NS
Pure White	137 000 1PW
Morning Mist	137 000 1MM
Gunmetal	137 000 1MG
Sunrise	137 000 1SR
Sunset	137 000 1SS
Latão Envelhecido • Old Brass • Latón Viejo	137 000 1LE
Ouro 24kt • Gold 24kt • Oro 24kt	137 000 1OR
Gunmetal PVD	137 000 1GM
Sunrise PVD	137 000 1PR
Sunset PVD	137 000 1PS
Gold PVD	137 000 1PO



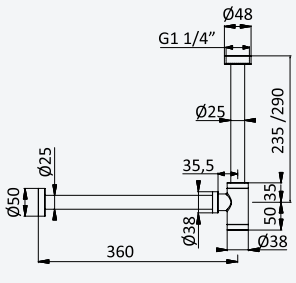

Sifão de 1 1/4" - X-Alpha

Bottle trap, 1 1/4" - X-Alpha

Sifón de lavabo 1 1/4" - X-Alpha

Aço Inox Satinado • Satin Stainless Steel • Acero Inox Satinado	186 137 0IS



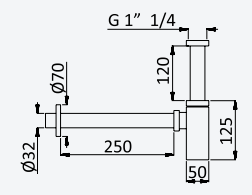

Sifão de 1 1/4" - Quadra

Bottle trap, 1 1/4" - Quadra

Sifón de lavabo 1 1/4" - Quadra

Cromado • Chrome	137 000 2CR
Night Sky	137 000 2NS
Pure White	137 000 2PW
Morning Mist	137 000 2MM
Gunmetal	137 000 2MG
Sunrise	137 000 2SR
Sunset	137 000 2SS

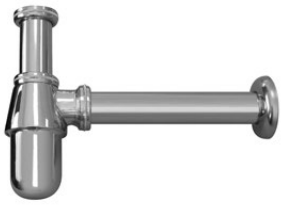

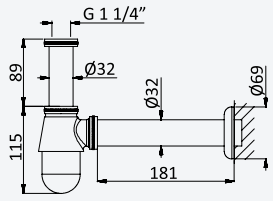

Sifão de 1 1/4" para válvula automática

Siphon 1 1/4" for pop-up waste set

Sifón de lavabo 1 1/4" para vaciador automático

Cromado • Chrome	137 000 9CR
Night Sky	137 000 9NS
Latão Envelhecido • Old Brass • Latón Viejo	137 000 9LE
Ouro 24kt • Gold 24kt • Oro 24kt	137 000 9OR



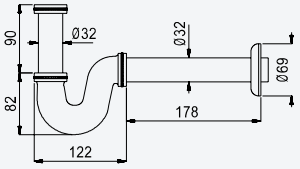

Sifão de 1 1/4" para válvula automática - S

Siphon 1 1/4" for pop-up waste set - S

Sifón de lavabo 1 1/4" para vaciador automático - S

Cromado • Chrome	137 000 7CR



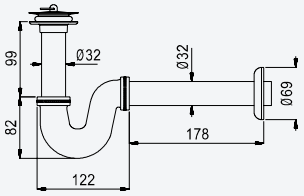

Sifão - S

Siphon - S

Sifón - S

Cromado • Chrome	137 000 6CR



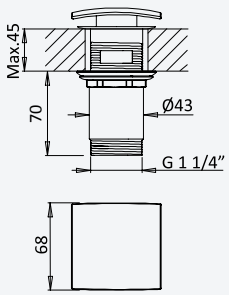

Válvula clic-clac 1 1/4" com respiro - Quadra

Push-open waste set 1 1/4" with overflow - Quadra

Válvula de desagüe clic-clac con rebosadero - Quadra

Cromado • Chrome	139 590 0CR
Night Sky	139 590 0NS
Pure White	139 590 0PW
Morning Mist	139 590 0MM
Gunmetal	139 590 0MG
Sunrise	139 590 0SR
Sunset	139 590 0SS



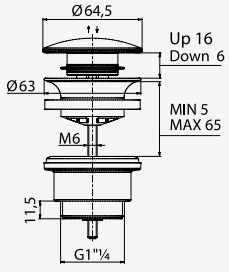

Válvula clic-clac 1 1/4" com e sem respiro - X-Alpha

Push-open waste set 1 1/4" with or without overflow - X-Alpha

Válvula de desagüe clic-clac 1 1/4" con o sin rebosadero - X-Alpha

Aço Inox Satinado • Satin Stainless Steel • Acero Inox Satinado	186 001 0IS



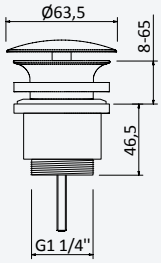

Válvula Clic-clac 1 1/4" com e sem respiro

Push-open waste set 1 1/4" with or without overflow

Válvula de desagüe clic-clac 1 1/4" con o sin rebosadero

Cromado • Chrome	150 590 2CR
Satinox	150 590 2ST
Night Sky	150 590 2NS
Pure White	150 590 2PW
Morning Mist	150 590 2MM
Gunmetal	150 590 2MG
Sunrise	150 590 2SR
Sunset	150 590 2SS
Latão Envelhecido • Old Brass • Latón Viejo	150 590 2LE
Ouro 24kt • Gold 24kt • Oro 24kt	150 590 2OR
Gunmetal PVD	150 590 2GM
Sunrise PVD	150 590 2PR
Sunset PVD	150 590 2PS
Gold PVD	150 590 2PO



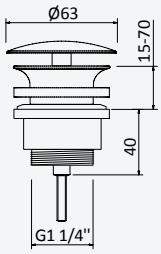

Válvula 1 1/4" descarga livre

Waste set 1 1/4" free discharge

Válvula de desagüe 1 1/4" descarga libre

Cromado • Chrome	161 002 5CR
Satinox	161 002 5ST
Night Sky	161 002 5NS
Pure White	161 002 5PW
Morning Mist	161 002 5MM
Gunmetal	161 002 5MG
Sunrise	161 002 5SR
Sunset	161 002 5SS
Latão Envelhecido • Old Brass • Latón Viejo	161 002 5LE
Ouro 24kt • Gold 24kt • Oro 24kt	161 002 5OR



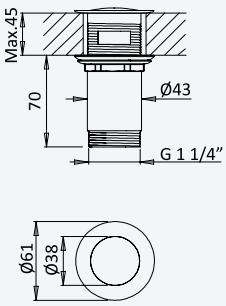

Válvula clic-clac 1 1/4" com respiro - Liz

Push-open waste set 1 1/4" with overflow - Liz

Válvula de desagüe clic-clac con rebosadero - Liz

Cromado • Chrome	195 590 0CR



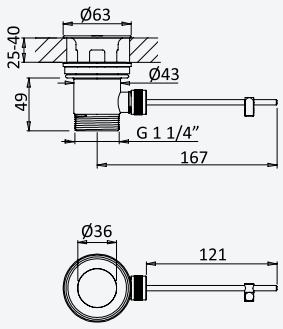

Válvula automática 1 1/4"

Pop-up waste set 1 1/4"

Vaciador automático 1 1/4"

Cromado • Chrome	161 000 2CR



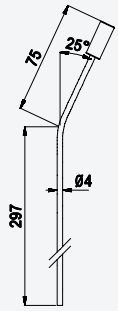

Vareta para válvula automática - Lusitano

Vertical pop-up rod - Lusitano

Varilla para vaciador automático - Lusitano

Cromado • Chrome 156 740 2CR



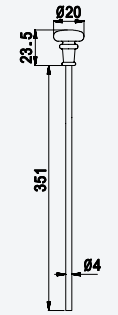

Vareta para válvula automática - Intemporal

Vertical pop-up rod - Intemporal

Varilla para vaciador automático - Intemporal

Cromado • Chrome 156 740 3CR



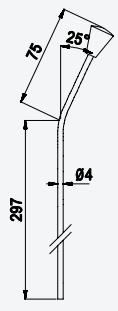

Vareta para válvula automática

Vertical pop-up rod

Varilla para vaciador automático

Cromado • Chrome 156 740 4CR



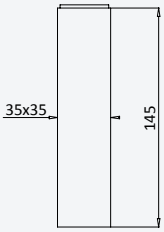

Aumento 145 mm - Adamastor / Escudo

Extension with 145 mm - Adamastor / Escudo

Prolongacione monomando 145 mm - Adamastor / Escudo

Cromado • Chrome	102 680 0CR
Night Sky	102 680 0NS
Pure White	102 680 0PW
Morning Mist	102 680 0MM
Gunmetal	102 680 0MG
Sunrise	102 680 0SR
Sunset	102 680 0SS



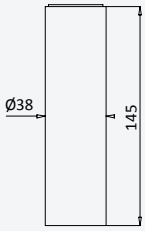

Aumento 145 mm - Royale / Navy / Genesi / Hera

Extension with 145 mm - Royale / Navy / Genesi / Hera

Prolongacione 145 mm - Royale / Navy / Genesi / Hera

Cromado • Chrome	106 680 0CR
Night Sky	106 680 0NS
Pure White	106 680 0PW
Morning Mist	106 680 0MM
Gunmetal	106 680 0MG
Sunrise	106 680 0SR
Sunset	106 680 0SS



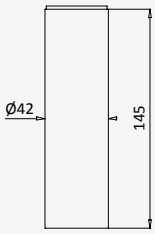

Aumento 145 mm - Breeze

Extension with 145 mm - Breeze

Prolongacione monomando 145 mm - Breeze

Cromado • Chrome	107 680 0CR
Satinox	107 680 0ST
Night Sky	107 680 0NS
Pure White	107 680 0PW
Morning Mist	107 680 0MM
Gunmetal	107 680 0MG
Sunrise	107 680 0SR
Sunset	107 680 0SS



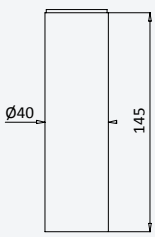

Aumento 145 mm - Lusitano

Extension with 145 mm - Lusitano

Prolongacione monomando 145 mm - Lusitano

Cromado • Chrome	107 430 1CR
Satinox	107 430 1ST
Night Sky	107 430 1NS
Pure White	107 430 1PW
Morning Mist	107 430 1MM
Gunmetal	107 430 1MG
Sunrise	107 430 1SR
Sunset	107 430 1SS



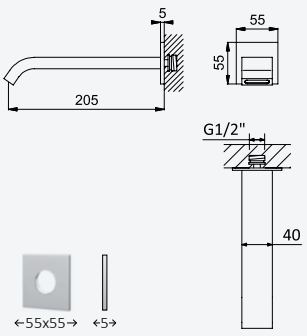

Bica à parede de lavatório com 205 mm - Royale

Wall basin spout, with 205 mm - Royale

Caño de lavabo mural con 205 mm - Royale

Cromado • Chrome	156 942 5CR
Night Sky	156 942 5NS
Pure White	156 942 5PW
Morning Mist	156 942 5MM
Gunmetal	156 942 5MG
Sunrise	156 942 5SR
Sunset	156 942 5SS



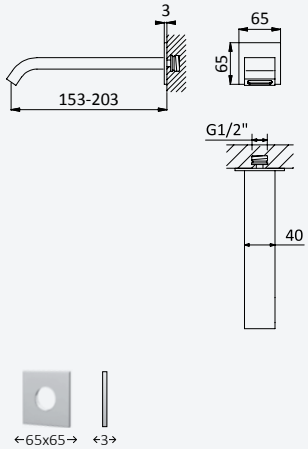

Bica à parede de lavatório com 205 mm - EdgeQ

Wall basin spout, with 205 mm - EdgeQ

Caño de lavabo mural con 205 mm - EdgeQ

Cromado • Chrome	156 942 6CR
Night Sky	156 942 6NS
Pure White	156 942 6PW
Morning Mist	156 942 6MM
Gunmetal	156 942 6MG
Sunrise	156 942 6SR
Sunset	156 942 6SS

Bica à parede de lavatório com 150 mm - EdgeQ

Wall basin spout, with 150 mm - EdgeQ

Caño de lavabo mural con 150 mm - EdgeQ

Cromado • Chrome	156 943 1CR
Night Sky	156 943 1NS
Pure White	156 943 1PW
Morning Mist	156 943 1MM
Gunmetal	156 943 1MG
Sunrise	156 943 1SR
Sunset	156 943 1SS



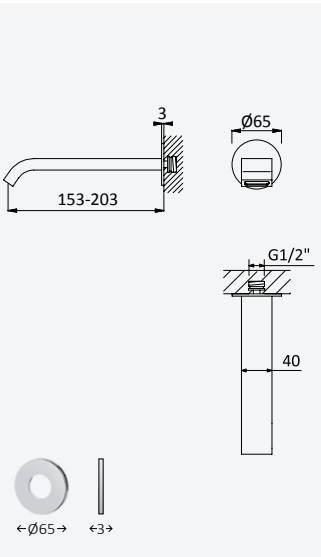

Bica à parede de lavatório com 205 mm - EdgeR

Wall basin spout, with 205 mm - EdgeR

Caño de lavabo mural con 205 mm - EdgeR

Cromado • Chrome	156 942 7CR
Night Sky	156 942 7NS
Pure White	156 942 7PW
Morning Mist	156 942 7MM
Gunmetal	156 942 7MG
Sunrise	156 942 7SR
Sunset	156 942 7SS

Bica à parede de lavatório com 150 mm - EdgeR

Wall basin spout, with 150 mm - EdgeR

Caño de lavabo mural con 150 mm - EdgeR

Cromado • Chrome	156 943 2CR
Night Sky	156 943 2NS
Pure White	156 943 2PW
Morning Mist	156 943 2MM
Gunmetal	156 943 2MG
Sunrise	156 943 2SR
Sunset	156 943 2SS



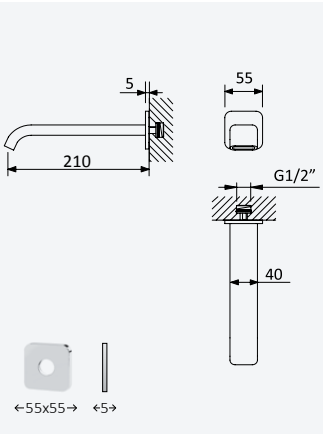

Bica à parede de lavatório com 205 mm - ZenS

Wall basin spout, with 205 mm - ZenS

Caño de lavabo mural con 205 mm - ZenS

Cromado • Chrome	156 942 8CR
Night Sky	156 942 8NS
Pure White	156 942 8PW
Morning Mist	156 942 8MM
Gunmetal	156 942 8MG
Sunrise	156 942 8SR
Sunset	156 942 8SS



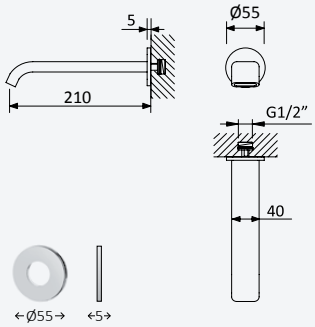

Bica à parede de lavatório com 205 mm - ZenR

Wall basin spout, with 205 mm - ZenR

Caño de lavabo mural con 205 mm - ZenR

Cromado • Chrome	156 942 9CR
Night Sky	156 942 9NS
Pure White	156 942 9PW
Morning Mist	156 942 9MM
Gunmetal	156 942 9MG
Sunrise	156 942 9SR
Sunset	156 942 9SS



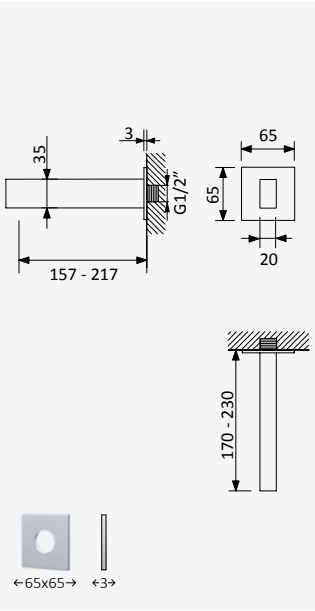

Bica à parede de lavatório com 230 mm - Adamastor

Wall basin spout, with 230 mm - Adamastor

Caño de lavabo mural con 230 mm - Adamastor

Cromado • Chrome	156 940 2CR
Night Sky	156 940 2NS
Pure White	156 940 2PW
Morning Mist	156 940 2MM
Gunmetal	156 940 2MG
Sunrise	156 940 2SR
Sunset	156 940 2SS

Opção: 170 mm

Option: 170 mm

Opción: 170 mm

Cromado • Chrome	156 940 3CR
Night Sky	156 940 3NS
Pure White	156 940 3PW
Morning Mist	156 940 3MM
Gunmetal	156 940 3MG
Sunrise	156 940 3SR
Sunset	156 940 3SS



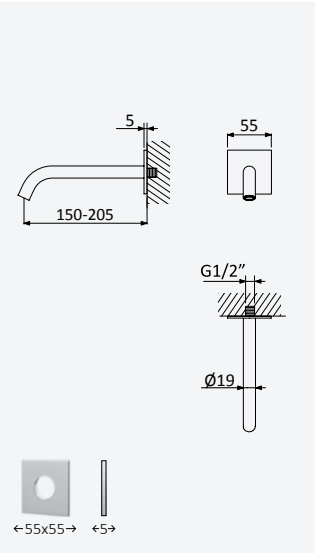

Bica à parede de lavatório com 200 mm - Hera

Wall basin spout, with 200 mm - Hera

Caño de lavabo mural con 200 mm - Hera

Cromado • Chrome	106 450 0CR
Night Sky	106 450 0NS
Pure White	106 450 0PW
Morning Mist	106 450 0MM
Gunmetal	106 450 0MG
Sunrise	106 450 0SR
Sunset	106 450 0SS

Opção: 150 mm

Option: 150 mm

Opción: 150 mm

Cromado • Chrome	106 450 1CR
Night Sky	106 450 1NS
Pure White	106 450 1PW
Morning Mist	106 450 1MM
Gunmetal	106 450 1MG
Sunrise	106 450 1SR
Sunset	106 450 1SS



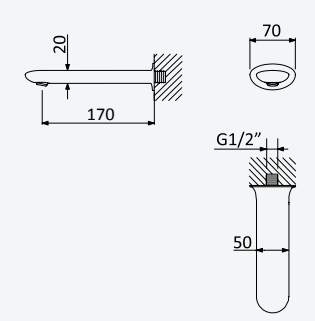

Bica à parede de lavatório com 195 mm - Spring

Wall basin spout with 195 mm - Spring

Caño de lavabo mural com 195 mm - Spring

Cromado • Chrome	156 941 8CR
Night Sky	156 941 8NS
Pure White	156 941 8PW
Morning Mist	156 941 8MM
Gunmetal	156 941 8MG
Sunrise	156 941 8SR
Sunset	156 941 8SS



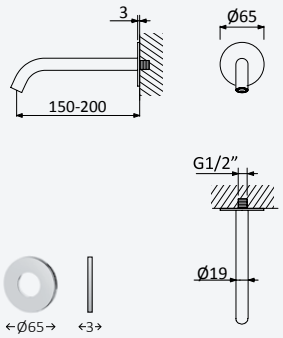

Bica à parede de lavatório com 200 mm - X-Alpha

Wall basin spout, with 200 mm - X-Alpha

Caño de lavabo mural con 200 mm - X-Alpha

Aço Inox Satinado • Satin Stainless Steel • Acero Inox Satinado	186 450 3IS

Opção: 150 mm

Option: 150 mm

Opción: 150 mm

Aço Inox Satinado • Satin Stainless Steel • Acero Inox Satinado	186 001 4IS



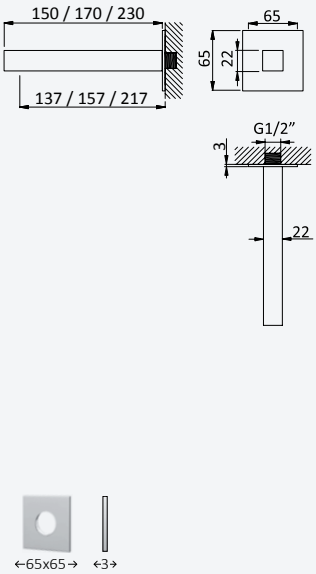

Bica à parede de lavatório com 230 mm - Escudo

Wall basin spout, with 230 mm - Escudo

Caño de lavabo mural con 230 mm - Escudo

Cromado • Chrome	156 940 6CR
Night Sky	156 940 6NS
Pure White	156 940 6PW
Morning Mist	156 940 6MM
Gunmetal	156 940 6MG
Sunrise	156 940 6SR
Sunset	156 940 6SS

Opção: 170 mm

Option: 170 mm

Opción: 170 mm

Cromado • Chrome	156 940 7CR
Night Sky	156 940 7NS
Pure White	156 940 7PW
Morning Mist	156 940 7MM
Gunmetal	156 940 7MG
Sunrise	156 940 7SR
Sunset	156 940 7SS

Opção: 150 mm

Option: 150 mm

Opción: 150 mm

Cromado • Chrome	156 943 3CR
Night Sky	156 943 3NS
Pure White	156 943 3PW
Morning Mist	156 943 3MM
Gunmetal	156 943 3MG
Sunrise	156 943 3SR
Sunset	156 943 3SS



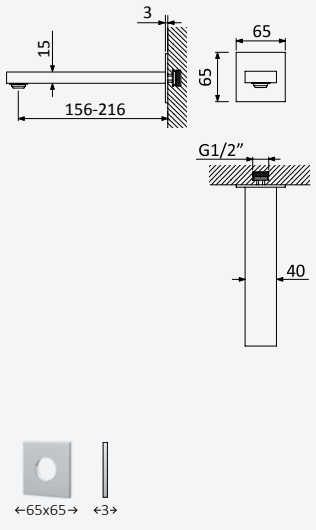

Bica à parede de lavatório com 230 mm - Lusa FlatQ

Wall basin spout, with 230 mm - Lusa FlatQ

Caño de lavabo mural con 230 mm - Lusa FlatQ

Cromado • Chrome	156 941 4CR
Satinox	156 941 4ST
Night Sky	156 941 4NS
Pure White	156 941 4PW
Morning Mist	156 941 4MM
Gunmetal	156 941 4MG
Sunrise	156 941 4SR
Sunset	156 941 4SS

Opção: 170 mm

Option: 170 mm

Opción: 170 mm

Cromado • Chrome	156 941 5CR
Satinox	156 941 5ST
Night Sky	156 941 5NS
Pure White	156 941 5PW
Morning Mist	156 941 5MM
Gunmetal	156 941 5MG
Sunrise	156 941 5SR
Sunset	156 941 5SS



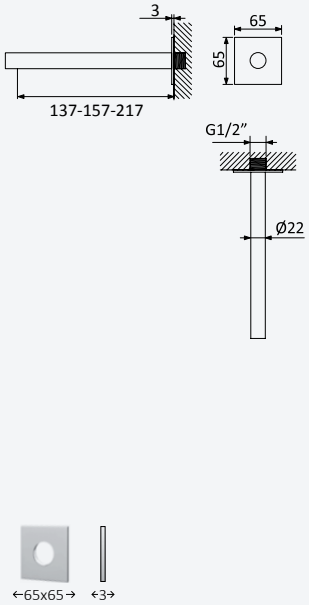

Bica à parede de lavatório com 230 mm - Lusa

Wall basin spout, with 230 mm - Lusa

Caño de lavabo mural con 230 mm - Lusa

Cromado • Chrome	156 940 8CR
Satinox	156 940 8ST
Night Sky	156 940 8NS
Pure White	156 940 8PW
Morning Mist	156 940 8MM
Gunmetal	156 940 8MG
Sunrise	156 940 8SR
Sunset	156 940 8SS

Opção: 170 mm

Option: 170 mm

Opción: 170 mm

Cromado • Chrome	156 940 5CR
Satinox	156 940 5ST
Night Sky	156 940 5NS
Pure White	156 940 5PW
Morning Mist	156 940 5MM
Gunmetal	156 940 5MG
Sunrise	156 940 5SR
Sunset	156 940 5SS

Opção: 150 mm

Option: 150 mm

Opción: 150 mm

Cromado • Chrome	156 943 4CR
Satinox	156 943 4ST
Night Sky	156 943 4NS
Pure White	156 943 4PW
Morning Mist	156 943 4MM
Gunmetal	156 943 4MG
Sunrise	156 943 4SR
Sunset	156 943 4SS



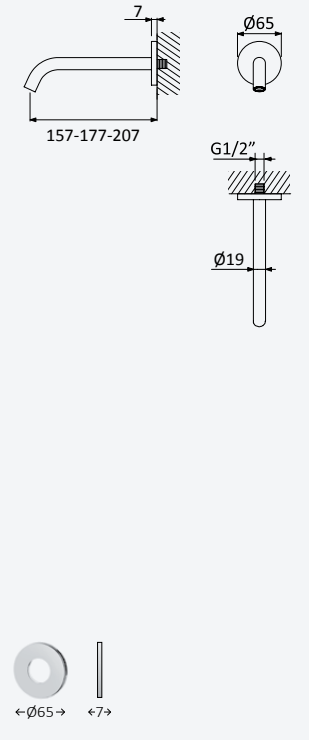

Bica à parede de lavatório com 200 mm - Leaf

Wall basin spout, with 200 mm - Leaf

Caño de lavabo mural con 200 mm - Leaf

Cromado • Chrome	167 450 0CR
Satinox	167 450 0ST
Night Sky	167 450 0NS
Pure White	167 450 0PW
Morning Mist	167 450 0MM
Gunmetal	167 450 0MG
Sunrise	167 450 0SR
Sunset	167 450 0SS
Gunmetal PVD	167 450 0GM
Sunrise PVD	167 450 0PR
Sunset PVD	167 450 0PS
Gold PVD	167 450 0PO

Opção: 170 mm

Option: 170 mm

Opción: 170 mm

Cromado • Chrome	167 450 2CR
Satinox	167 450 2ST
Night Sky	167 450 2NS
Pure White	167 450 2PW
Morning Mist	167 450 2MM
Gunmetal	167 450 2MG
Sunrise	167 450 2SR
Sunset	167 450 2SS
Gunmetal PVD	167 450 2GM
Sunrise PVD	167 450 2PR
Sunset PVD	167 450 2PS
Gold PVD	167 450 2PO

Opção: 150 mm

Option: 150 mm

Opción: 150 mm

Cromado • Chrome	167 450 3CR
Satinox	167 450 3ST
Night Sky	167 450 3NS
Pure White	167 450 3PW
Morning Mist	167 450 3MM
Gunmetal	167 450 3MG
Sunrise	167 450 3SR
Sunset	167 450 3SS

BRUMA



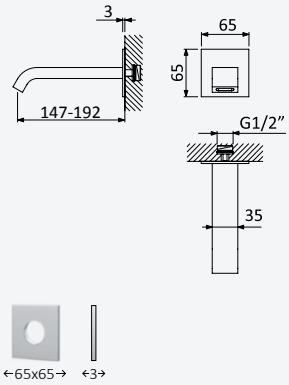

Bica à parede de lavatório com 200 mm - Linea
Wall basin spout, with 200 mm - Linea
Caño de lavabo mural con 200 mm - Linea

Cromado • Chrome	156 941 9CR
Night Sky	156 941 9NS
Pure White	156 941 9PW
Morning Mist	156 941 9MM
Gunmetal	156 941 9MG
Sunrise	156 941 9SR
Sunset	156 941 9SS

Bica à parede de lavatório com 150 mm - Linea
Wall basin spout, with 150 mm - Linea
Caño de lavabo mural con 150 mm - Linea

Cromado • Chrome	156 943 6CR
Night Sky	156 943 6NS
Pure White	156 943 6PW
Morning Mist	156 943 6MM
Gunmetal	156 943 6MG
Sunrise	156 943 6SR
Sunset	156 943 6SS



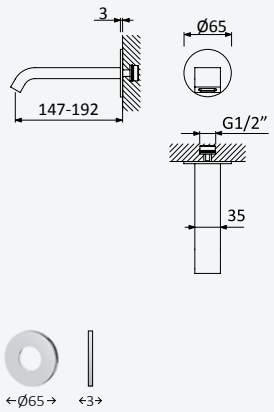

Bica à parede de lavatório com 200 mm - Nautic
Wall basin spout, with 200 mm - Nautic
Caño de lavabo mural con 200 mm - Nautic

Cromado • Chrome	156 942 0CR
Satinox	156 942 0ST
Night Sky	156 942 0NS
Pure White	156 942 0PW
Morning Mist	156 942 0MM
Gunmetal	156 942 0MG
Sunrise	156 942 0SR
Sunset	156 942 0SS

Bica à parede de lavatório com 150 mm - Nautic
Wall basin spout, with 150 mm - Nautic
Caño de lavabo mural con 150 mm - Nautic

Cromado • Chrome	156 943 7CR
Satinox	156 943 7ST
Night Sky	156 943 7NS
Pure White	156 943 7PW
Morning Mist	156 943 7MM
Gunmetal	156 943 7MG
Sunrise	156 943 7SR
Sunset	156 943 7SS



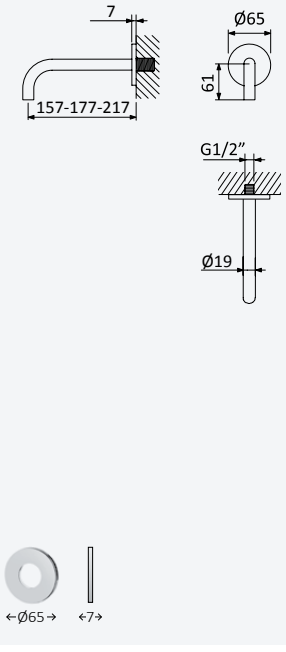

Bica à parede de lavatório com 210 mm - Lusitano
Wall basin spout, with 210 mm - Lusitano / Intemporal
Caño de lavabo mural con 210 mm - Lusitano / Intemporal

Cromado • Chrome	107 450 1CR
Satinox	107 450 1ST
Night Sky	107 450 1NS
Pure White	107 450 1PW
Morning Mist	107 450 1MM
Gunmetal	107 450 1MG
Sunrise	107 450 1SR
Sunset	107 450 1SS

Opção: 170 mm
Option: 170 mm
Opción: 170 mm

Cromado • Chrome	107 450 2CR
Satinox	107 450 2ST
Night Sky	107 450 2NS
Pure White	107 450 2PW
Morning Mist	107 450 2MM
Gunmetal	107 450 2MG
Sunrise	107 450 2SR
Sunset	107 450 2SS

Opção: 150 mm
Option: 150 mm
Opción: 150 mm

Cromado • Chrome	107 450 3CR
Satinox	107 450 3ST
Night Sky	107 450 3NS
Pure White	107 450 3PW
Morning Mist	107 450 3MM
Gunmetal	107 450 3MG
Sunrise	107 450 3SR
Sunset	107 450 3SS



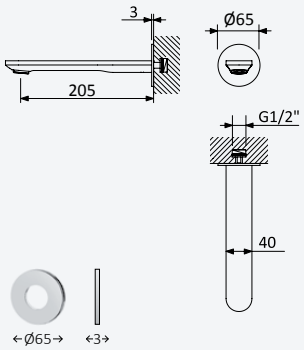

Bica à parede de lavatório com 230 mm - Adagio / Coral

Wall basin spout with 230 mm - Adagio / Coral

Caño de lavabo mural com 230 mm - Adagio / Coral

Cromado • Chrome	156 944 1CR
Satinox	156 944 1ST
Night Sky	156 944 1NS
Pure White	156 944 1PW
Morning Mist	156 944 1MM
Gunmetal	156 944 1MG
Sunrise	156 944 1SR
Sunset	156 944 1SS



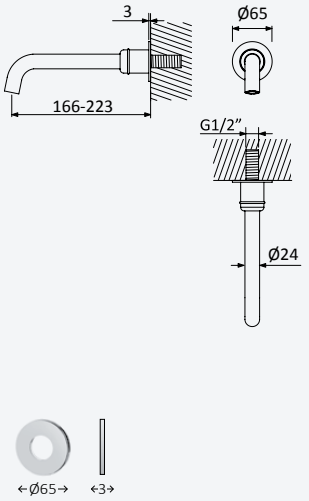

Bica à parede de lavatório com 235 mm - Intemporal

Wall basin spout, with 235 mm - Intemporal

Caño de lavabo mural con 235 mm - Intemporal

Cromado • Chrome	156 942 1CR
Night Sky	156 942 1NS
Latão Envelhecido • Old Brass • Latón Viejo	156 942 1LE
Ouro 24kt • Gold 24kt • Oro 24kt	156 942 1OR

Opção: 175 mm

Option: 175 mm

Opción: 175 mm

Cromado • Chrome	161 451 2CR
Night Sky	161 451 2NS
Latão Envelhecido • Old Brass • Latón Viejo	161 451 2LE
Ouro 24kt • Gold 24kt • Oro 24kt	161 451 2OR



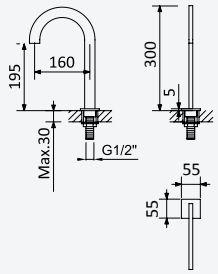

Bica para lavatório 2 furos, montagem à bancada - Royale

Basin spout, deck-mounted 2 hole mixer - Royale

Caño para lavabo de repisa 2 orificios - Royale

Cromado • Chrome	156 944 2CR
Night Sky	156 944 2NS
Pure White	156 944 2PW
Morning Mist	156 944 2MM
Gunmetal	156 944 2MG
Sunrise	156 944 2SR
Sunset	156 944 2SS



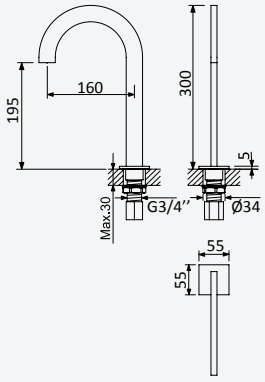

Bica para lavatório 3 furos, montagem à bancada - Royale

Basin spout, deck-mounted 3 hole mixer - Royale

Caño para lavabo de repisa 3 orificios - Royale

Cromado • Chrome	192 450 0CR
Night Sky	192 450 0NS
Pure White	192 450 0PW
Morning Mist	192 450 0MM
Gunmetal	192 450 0MG
Sunrise	192 450 0SR
Sunset	192 450 0SS

BRUMA



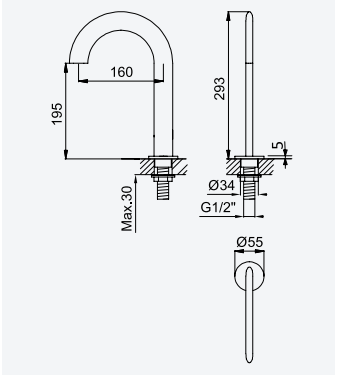

Bica para lavatório 2 furos, montagem à bancada - Genesi
Basin spout, deck-mounted 2 hole mixer - Genesi
Caño para lavabo de repisa 2 orificios - Genesi

Cromado • Chrome	156 944 5CR
Night Sky	156 944 5NS
Pure White	156 944 5PW
Morning Mist	156 944 5MM
Gunmetal	156 944 5MG
Sunrise	156 944 5SR
Sunset	156 944 5SS



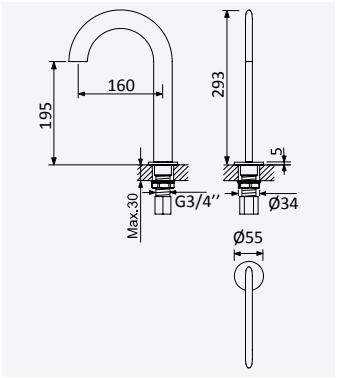

Bica para lavatório 3 furos, montagem à bancada - Genesi
Basin spout, deck-mounted 3 hole mixer - Genesi
Caño para lavabo de repisa 3 orificios - Genesi

Cromado • Chrome	191 450 0CR
Night Sky	191 450 0NS
Pure White	191 450 0PW
Morning Mist	191 450 0MM
Gunmetal	191 450 0MG
Sunrise	191 450 0SR
Sunset	191 450 0SS



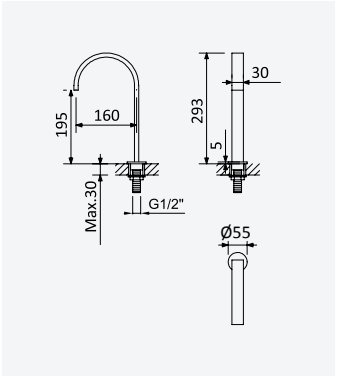

Bica para lavatório 2 furos, montagem à bancada - EdgeR
Basin spout, deck-mounted 2 hole mixer - EdgeR
Caño para lavabo de repisa 2 orificios - EdgeR

Cromado • Chrome	156 944 3CR
Night Sky	156 944 3NS
Pure White	156 944 3PW
Morning Mist	156 944 3MM
Gunmetal	156 944 3MG
Sunrise	156 944 3SR
Sunset	156 944 3SS



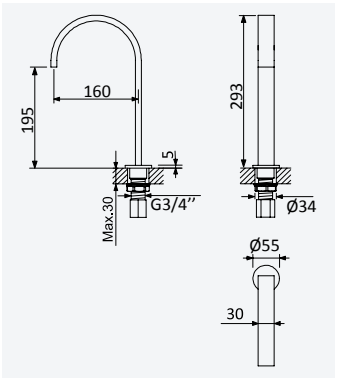

Bica para lavatório 3 furos, montagem à bancada - EdgeR
Basin spout, deck-mounted 3 hole mixer - EdgeR
Caño para lavabo de repisa 3 orificios - EdgeR

Cromado • Chrome	183 450 0CR
Night Sky	183 450 0NS
Pure White	183 450 0PW
Morning Mist	183 450 0MM
Gunmetal	183 450 0MG
Sunrise	183 450 0SR
Sunset	183 450 0SS



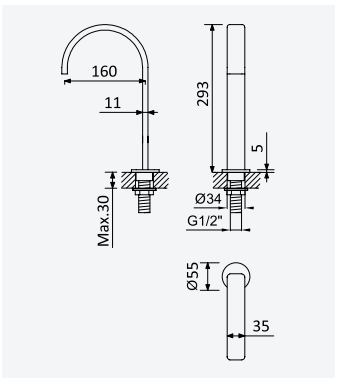

Bica para lavatório 2 furos, montagem à bancada - ZenR
Basin spout, deck-mounted 2 hole mixer - ZenR
Caño para lavabo de repisa 2 orificios - ZenR

Cromado • Chrome	156 944 6CR
Night Sky	156 944 6NS
Pure White	156 944 6PW
Morning Mist	156 944 6MM
Gunmetal	156 944 6MG
Sunrise	156 944 6SR
Sunset	156 944 6SS



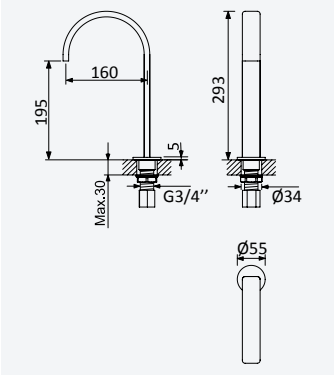

Bica para lavatório 3 furos, montagem à bancada - ZenR

Basin spout, deck-mounted 3 hole mixer - ZenR

Caño para lavabo de repisa 3 orificios - ZenR

Cromado • Chrome	191 450 1CR
Night Sky	191 450 1NS
Pure White	191 450 1PW
Morning Mist	191 450 1MM
Gunmetal	191 450 1MG
Sunrise	191 450 1SR
Sunset	191 450 1SS



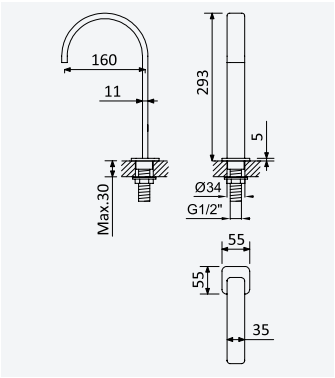

Bica para lavatório 2 furos, montagem à bancada - ZenS

Basin spout, deck-mounted 2 hole mixer - ZenS

Caño para lavabo de repisa 2 orificios - ZenS

Cromado • Chrome	156 944 7CR
Night Sky	156 944 7NS
Pure White	156 944 7PW
Morning Mist	156 944 7MM
Gunmetal	156 944 7MG
Sunrise	156 944 7SR
Sunset	156 944 7SS



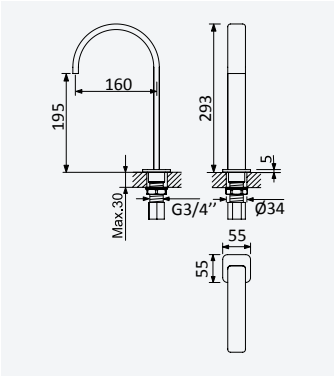

Bica para lavatório 3 furos, montagem à bancada - ZenS

Basin spout, deck-mounted 3 hole mixer - ZenS

Caño para lavabo de repisa 3 orificios - ZenS

Cromado • Chrome	190 450 0CR
Night Sky	190 450 0NS
Pure White	190 450 0PW
Morning Mist	190 450 0MM
Gunmetal	190 450 0MG
Sunrise	190 450 0SR
Sunset	190 450 0SS



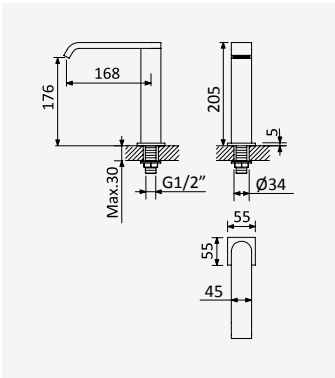

Bica para lavatório 2 furos, montagem à bancada - Breeze

Basin spout, deck-mounted 2 hole mixer - Breeze

Caño para lavabo de repisa 2 orificios - Breeze

Cromado • Chrome	156 944 8CR
Night Sky	156 944 8NS
Pure White	156 944 8PW
Morning Mist	156 944 8MM
Gunmetal	156 944 8MG
Sunrise	156 944 8SR
Sunset	156 944 8SS



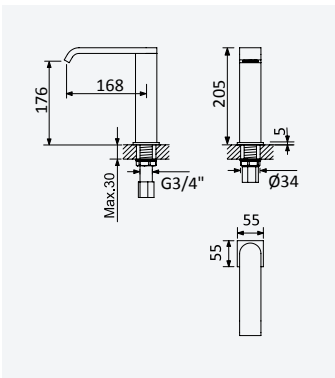

Bica para lavatório 3 furos, montagem à bancada - Breeze

Basin spout, deck-mounted 3 hole mixer - Breeze

Caño para lavabo de repisa 3 orificios - Breeze

Cromado • Chrome	168 450 0CR
Night Sky	168 450 0NS
Pure White	168 450 0PW
Morning Mist	168 450 0MM
Gunmetal	168 450 0MG
Sunrise	168 450 0SR
Sunset	168 450 0SS

BRUMA



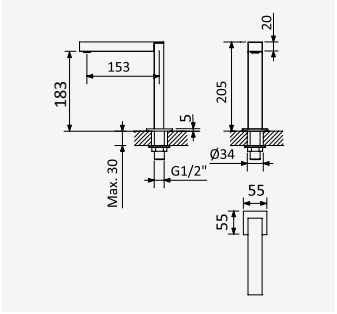

Bica para lavatório 2 furos, montagem à bancada - Adamastor

Basin spout, deck-mounted 2 hole mixer - Adamastor

Caño para lavabo de repisa 2 orificios - Adamastor

Cromado • Chrome	156 944 9CR	187,00 €
Night Sky	156 944 9NS	243,10 €
Pure White	156 944 9PW	243,10 €
Morning Mist	156 944 9MM	261,80 €
Gunmetal	156 944 9MG	261,80 €
Sunrise	156 944 9SR	261,80 €
Sunset	156 944 9SS	261,80 €



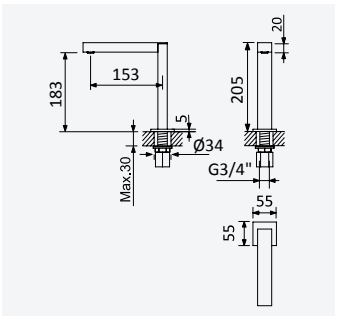

Bica para lavatório 3 furos, montagem à bancada - Adamastor

Basin spout, deck-mounted 3 hole mixer - Adamastor

Caño para lavabo de repisa 3 orificios - Adamastor

Cromado • Chrome	103 450 0CR	187,00 €
Night Sky	103 450 0NS	243,10 €
Pure White	103 450 0PW	243,10 €
Morning Mist	103 450 0MM	261,80 €
Gunmetal	103 450 0MG	261,80 €
Sunrise	103 450 0SR	261,80 €
Sunset	103 450 0SS	261,80 €



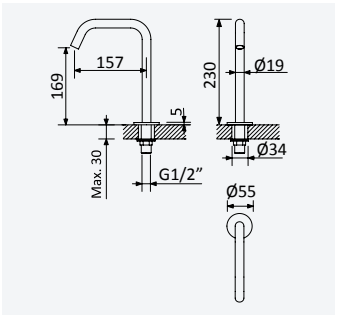

Bica para lavatório 2 furos, montagem à bancada - X-Alpha

Basin spout, deck-mounted 2 hole mixer - X-Alpha

Caño para lavabo de repisa 2 orificios - X-Alpha

Aço Inox Satinado • Satin Stainless Steel • Acero Inox Satinado	186 450 4IS	77,00 €



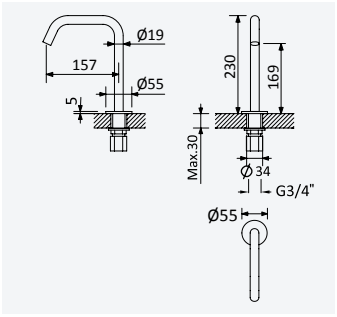

Bica para lavatório 3 furos, montagem à bancada - X-Alpha

Basin spout, deck-mounted 3 hole mixer - X-Alpha

Caño para lavabo de repisa 3 orificios - X-Alpha

Aço Inox Satinado • Satin Stainless Steel • Acero Inox Satinado	186 450 5IS	77,00 €



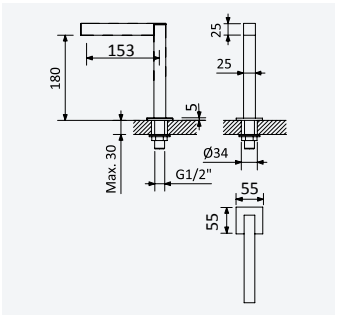

Bica para lavatório 2 furos, montagem à bancada - Escudo

Basin spout, deck-mounted 2 hole mixer - Escudo

Caño para lavabo de repisa 2 orificios - Escudo

Cromado • Chrome	156 945 2CR	141,70 €
Night Sky	156 945 2NS	184,20 €
Pure White	156 945 2PW	184,20 €
Morning Mist	156 945 2MM	198,40 €
Gunmetal	156 945 2MG	198,40 €
Sunrise	156 945 2SR	198,40 €
Sunset	156 945 2SS	198,40 €



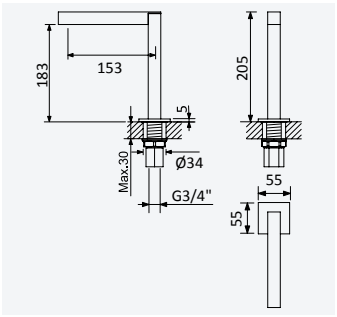

Bica para lavatório 3 furos, montagem à bancada - Escudo

Basin spout, deck-mounted 3 hole mixer - Escudo

Caño para lavabo de repisa 3 orificios - Escudo

Cromado • Chrome	102 450 0CR	141,70 €
Night Sky	102 450 0NS	184,20 €
Pure White	102 450 0PW	184,20 €
Morning Mist	102 450 0MM	198,40 €
Gunmetal	102 450 0MG	198,40 €
Sunrise	102 450 0SR	198,40 €
Sunset	102 450 0SS	198,40 €



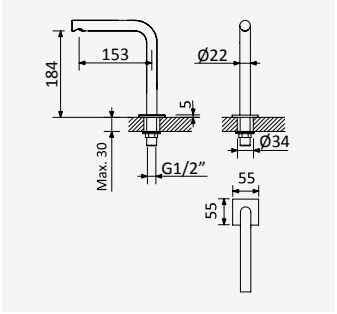

Bica para lavatório 2 furos, montagem à bancada - Lusa

Basin spout, deck-mounted 2 hole mixer - Lusa

Caño para lavabo de repisa 2 orificios - Lusa

Cromado • Chrome	156 945 3CR	112,30 €
Satinox	156 945 3ST	146,00 €
Night Sky	156 945 3NS	146,00 €
Pure White	156 945 3PW	146,00 €
Morning Mist	156 945 3MM	157,20 €
Gunmetal	156 945 3MG	157,20 €
Sunrise	156 945 3SR	157,20 €
Sunset	156 945 3SS	157,20 €



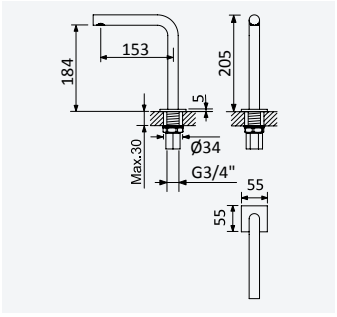

Bica para lavatório 3 furos, montagem à bancada - Lusa

Basin spout, deck-mounted 3 hole mixer - Lusa

Caño para lavabo de repisa 3 orificios - Lusa

Cromado • Chrome	101 450 0CR	112,30 €
Satinox	101 450 0ST	146,00 €
Night Sky	101 450 0NS	146,00 €
Pure White	101 450 0PW	146,00 €
Morning Mist	101 450 0MM	157,20 €
Gunmetal	101 450 0MG	157,20 €
Sunrise	101 450 0SR	157,20 €
Sunset	101 450 0SS	157,20 €



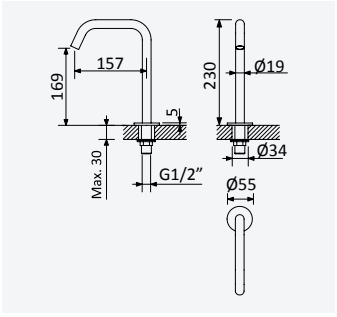

Bica para lavatório 2 furos, montagem à bancada - Leaf/Lusitano

Basin spout, deck-mounted 2 hole mixer - Leaf/Lusitano

Caño para lavabo de repisa 2 orificios - Leaf/Lusitano

Cromado • Chrome	167 450 4CR	57,90 €
Satinox	167 450 4ST	75,30 €
Night Sky	167 450 4NS	75,30 €
Pure White	167 450 4PW	75,30 €
Morning Mist	167 450 4MM	81,10 €
Gunmetal	167 450 4MG	81,10 €
Sunrise	167 450 4SR	81,10 €
Sunset	167 450 4SS	81,10 €



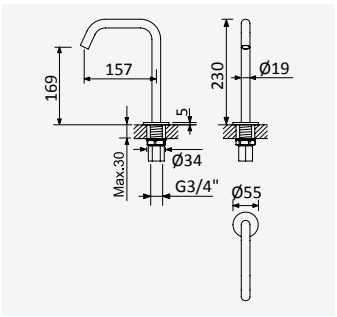

Bica para lavatório 3 furos, montagem à bancada - Leaf/Lusitano

Basin spout, deck-mounted 3 hole mixer - Leaf/Lusitano

Caño para lavabo de repisa 3 orificios - Leaf/Lusitano

Cromado • Chrome	167 450 5CR	57,90 €
Satinox	167 450 5ST	75,30 €
Night Sky	167 450 5NS	75,30 €
Pure White	167 450 5PW	75,30 €
Morning Mist	167 450 5MM	81,10 €
Gunmetal	167 450 5MG	81,10 €
Sunrise	167 450 5SR	81,10 €
Sunset	167 450 5SS	81,10 €



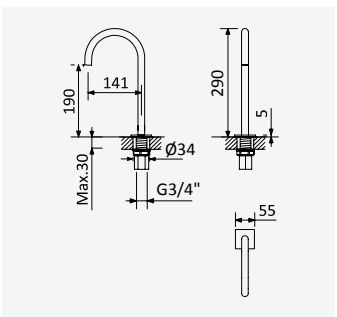

Bica para lavatório 3 furos, montagem à bancada - Hera

Basin spout, deck-mounted 3 hole mixer - Hera

Caño para lavabo de repisa 3 orificios - Hera

Cromado • Chrome	156 945 1CR
Night Sky	156 945 1NS
Pure White	156 945 1PW
Morning Mist	156 945 1MM
Gunmetal	156 945 1MG
Sunrise	156 945 1SR
Sunset	156 945 1SS



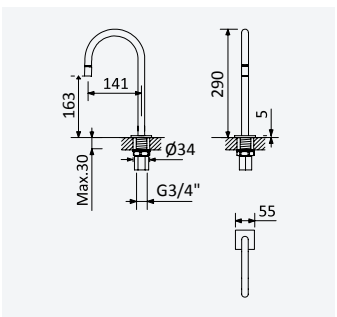

Bica para bidé 3 furos, montagem à bancada - Hera

Bidet spout, deck-mounted 3 hole mixer - Hera

Caño para bidé de repisa 3 orificios - Hera

Cromado • Chrome	106 450 2CR
Night Sky	106 450 2NS
Pure White	106 450 2PW
Morning Mist	106 450 2MM
Gunmetal	106 450 2MG
Sunrise	106 450 2SR
Sunset	106 450 2SS



Torneira de esquadria 1/2" x 3/8" com filtro - MT
1/2" x 3/8"angle tap with conection - MT
Llave de corte 1/2" x 3/8" - MT

156 743 1CR



Misturador mecânico com válvula anti-re-torno
Mechanical mixer with non return valves
Mezclador mecánico con válvulas antirretorno

156 743 2CR



Torneira de passagem 1/2"
Stop Valve 1/2"
Llave de paso 1/2"

156 741 7CR

Opção: Com caixa de passagem
Option: With concealed body
Opción: Con elemento empotrado

156 748 3CR

Torneira de passagem 3/4"
Stop Valve 3/4"
Llave de paso 3/4"

156 741 8CR

Opção: Com caixa de passagem
Option: With concealed body
Opción: Con elemento empotrado

156 748 4CR



Ligações flexíveis M10 x 3/8 - Par
Flexible connection hoses M10 x 3/8 - Pair
Conexiones flexibles M10 x 3/8 - Par

60 cm 156 750 6CR



Chave para porca de aperto cartucho Ø25 mm - Adamastor / Escudo
Spanner for cartridge lock nut Ø25 mm - Adamastor / Escudo
Llave para tuerca de cartucho Ø25 mm - Adamastor / Escudo

161 490 3NO



Aumento para válvula de descarga
Extension for waste set
Prolongación para desagüe

156 744 7CR

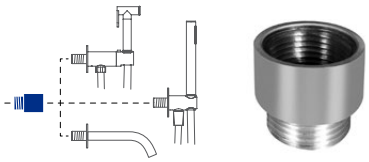

Extensão para: Bicas de lavatório à parede / Curvas de saída / Torneiras de Bidé/Wc
Extension for: Wall basin spouts / Shower outlet elbow / Tap for Bidet/Toilets
Extensión para: Caños de lavabo mural / Codos de salida / Grifo para Bidé/Wc

15 mm	156 748 8NO
20 mm	156 748 3NO
30 mm	156 748 2NO



Caixa de passagem, para passador - 1/2"
Concealed body for stop valve - 1/2"
Elemento empotrado para llave de paso - 1/2"

156 745 0NO

Caixa de passagem, para passador - 3/4"
Concealed body for stop valve - 3/4"
Elemento empotrado para llave de paso - 3/4"

156 745 1NO



Kit fixação M8 para monocomando
Fixing set M8 for mixers
Set fijación M8 para monomandos

16 cm	161 481 2NO
29,5 cm	161 481 3NO



Regulador de caudal 6 l/m
Flow regulator 6 l/m
Regulador de flujo 6 l/m

156 748 4NO



Florão medida especial - Ø85x30 mm
Escutcheon - Ø85x30 mm
Rosetón - Ø85x30 mm

156 744 2CR



Kit com florão e excêntrico com filtro - Mustang
S-union - Mustang
Racor en S - Mustang

156 744 3CR



Kit com florão e excêntrico de aumento com filtro
S-union with escutcheon
Racor en S com rosetón

156 744 4CR



Kit com florão e excêntrico com filtro
S-union
Racor en S

156 945 7CR



Kit com florão e excêntrico com filtro
S-union
Racor en S

156 945 8CR



Vedante com rede
Gasket with filter
Junta con filtro

156 744 8NO



Casquilho para cartucho de monocomandos de encastrar

Cartridge sleeve cartridge for concealed single-lever mixers

Casquillo para cartucho de monomandos empotrados

Ø25	161 492 1CR
Ø35	161 492 2CR

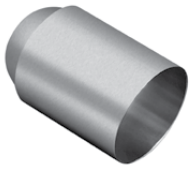

Casquilho para cartucho de monocomandos de encastrar - X-Alpha

Cartridge sleeve cartridge for concealed single-lever mixers - X-Alpha

Casquillo para cartucho de monomandos empotrados - X-Alpha

Ø25	186 490 0IS
Ø35	186 490 3IS



Botão para inversor de botão para monocomandos de encastrar - X-Alpha

Diverter button for concealed single-lever mixers - X-Alpha

Botón del inversor de perilla para monomando de ducha empotrable - X-Alpha

< NOV 2022 (M3)	186 490 6IS
> NOV 2022 (M5)	186 490 7IS



INT < NOV 2022

Casquilho para cartucho Ø35 mm de monocomandos de encastrar

Cartridge sleeve to Ø35 mm cartridge for concealed single-lever mixers

Casquillo para cartucho Ø35 mm de monomandos empotrados

	156 945 9CR
X-Alpha	156 946 4IS



INT < NOV 2022

Casquilho para cartucho de monocomando de lavatório à parede - Avalon

Cartridge sleeve to cartridge for wall basin mixers - Avalon

Casquillo para cartucho de monomando de lavabo mural - Avalon

156 946 2CR



Casquilho para inversor de rodar para monocomandos de encastrar

Sleeve to rotating diverter for concealed single-lever mixers

Carcasa del inversor de girar de monomandos empotrados

161 492 3CR



Casquilho para inversor de rodar para monocomandos de encastrar - X-Alpha

Sleeve to rotating diverter for concealed single-lever mixers - X-Alpha

Carcasa del inversor de girar de monomandos empotrados - X-Alpha

186 490 4IS



Botão para inversor de botão para monocomandos de encastrar

Diverter button for concealed single-lever mixers

Botón del inversor de perilla para monomando de ducha empotrable

< NOV 2022 (M3)	161 492 9CR
> NOV 2022 (M5)	161 493 0CR

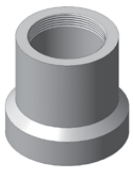

INT < NOV 2022

Casquilho para cartucho Ø25 mm de monocomando de lavatório à parede

Cartridge sleeve to Ø25 mm cartridge for wall basin mixers

Casquillo para cartucho Ø25 mm de monomando de lavabo mural

Leaf / Linea / Adagio	156 946 1CR
X-Alpha	156 946 3IS



INT < NOV 2022

Casquilho para inversor de rodar para monocomandos de encastrar

Sleeve to rotating diverter for concealed single-lever mixers

Carcasa del inversor de girar de monomandos empotrados

156 946 6CR



Casquilho para inversor de botão para monocomandos de encastrar

Diverter sleeve for concealed single-lever mixers

Carcasa del inversor de perilla para monomando de ducha empotrable

156 946 5CR



Casquilho para inversor de botão para monocomandos de encastrar - X-Alpha

Diverter sleeve for concealed single-lever mixers - X-Alpha

Carcasa del inversor de perilla para monomando de ducha empotrable - X-Alpha

186 490 5IS



Mecanismo para inversor de botão para embutido duche INT 210 1NO

Mechanism for button diverter for built-in shower INT 210 1NO

Mecanismo pulsador inversor para ducha empotrada INT 210 1NO

< NOV 2022 (M3) 161 493 1NO



Mecanismo para inversor de botão para embutido duche 200 210 1NO

Mechanism for button diverter for built-in shower 200 210 1NO

Mecanismo pulsador inversor para ducha empotrada 200 210 1NO

> NOV 2022 (M5) 161 493 2NO



INT < NOV 2022

Casquilho para inversor de rodar para monocomandos de encastrar - X-Alpha

Sleeve to rotating diverter for concealed single-lever mixers - X-Alpha

Carcasa del inversor de girar de monomandos empotrados - X-Alpha

X-Alpha	156 946 8IS



Porca de aperto para cartucho Ø35 mm de monocomandos de encastrar

Cartridge Lock Nut to Ø35 mm cartridge for concealed single-lever mixers

Tuerca para cartucho Ø35 mm de monomandos empotrados

156 946 9CR



Campânula para cartucho Ø25 mm de monocomando de lavatório à parede - Leaf / Linea / Adagio

Flange to Ø25 mm cartridge for wall basin mixers - Leaf / Linea / Adagio

Florón para cartucho Ø25 mm de monomando de lavabo mural - Leaf / Linea / Adagio

156 947 3CR

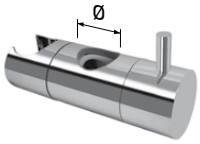

Elemento deslizante com suporte, para coluna de duche

Glider with swivel holder, for shower column

Soporte deslizante con soporte articulado, para columna de ducha

Ø20 ABS	156 948 8CR	Intemporal
Ø20 Latão / *Brass / Latón*	156 949 1CR	Intemporal
Ø24 Latão / *Brass / Latón*	161 492 7CR	Elo / Quadra



Porca de aperto para cartucho Ø25 mm de monocomando de lavatório à parede - Avalon / Leaf / Linea / X-Alpha

Cartridge Lock Nut to Ø25 mm cartridge for wall basin mixers - Avalon / Leaf / Linea / X-Alpha

Tuerca para cartucho Ø25 mm de monomando de lavabo mural - Avalon / Leaf / Linea / X-Alpha

156 947 1CR



Campânula para cartucho Ø25 mm de monocomando de lavatório à parede - Avalon

Flange to Ø25 mm cartridge for wall basin mixers - Avalon

Florón para cartucho Ø25 mm de monomando de lavabo mural - Avalon

156 947 4CR

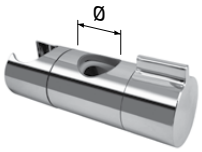

Elemento deslizante com suporte, para coluna de duche

Glider with swivel holder, for shower column

Soporte deslizante con soporte articulado, para columna de ducha

Ø24 ABS	161 492 8CR	Elo / Quadra



Campânula para cartucho Ø35 mm de monocomandos de encastrar

Flange to Ø35 mm cartridge for concealed single-lever mixers

Florón para cartucho Ø35 mm de monomandos empotrados

156 947 2CR



Campânula para cartucho Ø35 mm de monocomandos de encastrar - X-Alpha

Flange to Ø35 mm cartridge for concealed single-lever mixers - X-Alpha

Florón para cartucho Ø35 mm de monomandos empotrados - X-Alpha

156 947 5IS

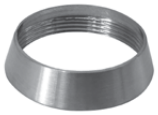

Campânula para cartucho Ø25 mm de monocomando de lavatório à parede - X-Alpha

Flange to Ø25 mm cartridge for wall basin mixers - X-Alpha

Florón para cartucho Ø25 mm de monomando de lavabo mural - X-Alpha

156 947 6IS



Tapa furo para manípulo

Screw cover for handle

Tapón para mando

M5	156 947 7CR
M4	156 947 8CR

SENSORES ELETRÓNICOS _ ELECTRONIC SENSORS _ SENSORES ELECTRÓNICOS



Sensor eletrónico para torneira - Elo / Breeze / Adagio

Electronic sensor for tap - Elo / Breeze / Adagio

Sensor electronico para grifo - Elo / Breeze / Adagio

Bancada / *Deck / Repisa*	156 947 9NO
Parede / *Wall / Mural*	161 492 6NO



> JUL 2021
(SLIM)

> JAN 2024
(ELO / BREEZE / ADAGIO)

Comando para parametrizar sensor IV - Slim / Elo / Breeze / Adagio

Command to parameterize IR sensor - Slim / Elo / Breeze / Adagio

Comando para parametrizar el sensor IR - Slim / Elo / Breeze / Adagio

Pilhas incluídas / *Batteries included / Baterias incluidas* 130 490 1NO



Caixa com transformador e electroválvula

Box with transformer and solenoid valve

Caja con transformador y electroválvula

156 948 1NO



Caixa com transformador e electroválvula - Skin

Box with transformer and solenoid valve - Skin

Caja con transformador y electroválvula - Skin

156 948 4NO



Sensor eletrónico para torneira - Skin

Electronic sensor - Skin

Sensor electronico - Skin

156 948 3NO



Sensor eletrónico para torneira - Slim

Electronic sensor - Slim

Sensor electronico - Slim

161 492 5NO



Conjunto de 4 pilhas AA super alcalinas para eletrónicas

Set of 4 AA super alkaline batteries for electronics

Conjunto de 4 pilas AA súper alcalinas para electrónicas

161 493 3NO

INVERSORES PARA TERMOSTÁTICAS _ THERMOSTATS DIVERTERS _ INVERSORES TERMOSTÁTICAS



Castelo para misturadora termostática exterior - 1 saída

Compression valve for thermostatic exposed mixer - 1 outlet

Montura para mezclador termostático expuesto - 1 salida

169 953 2NO



Cartucho de inversor para misturadora termostática embutida vertical - 1 saída

Cartridge for diverter for thermostatic concealed mixer vertical - 1 outlet

Cartucho de desviador para mezclador termostático empotrado vertical - 1 salida

169 953 3NO



Cartucho de inversor para misturadora termostática exterior

Cartridge for diverter for thermostatic exposed mixer

Cartucho de desviador para mezclador termostático expuesto

169 953 4NO



Cartucho de inversor para misturadora termostática embutida vertical e horizontal - 2 e 3 saídas

Cartridge for diverter for thermostatic concealed mixer vertical and horizontal - 2 and 3 outlets

Cartucho de desviador para mezclador termostático empotrado vertical y horizontal - 2 y 3 salidas

169 953 5NO

CARTUCHOS PARA TERMOSTÁTICAS _ THERMOSTATS CARTRIDGES _ CARTUCHOS TERMOSTÁTICAS



Cartucho para termostáticas de embutir e exteriores - Elo / Celsius / Venus / Elite

Cartridge for concealed and external thermostatic mixers - Elo / Celsius / Venus / Elite

Cartucho para mezclador termostático empotrado y de exterior - Elo / Celsius / Venus / Elite

161 402 0NO



Cartucho termostático - Flow

Thermostatic cartridge - Flow

Cartucho termostático - Flow

156 751 1NO



Castelo para termostática - Flow

Compression valve for thermostatic mixer - Flow

Montura para mezclador termostático - Flow

156 755 2NO

INVERSORES _ DIVERTERS _ INVERSORES



Inversor para misturadora de banheira ou duche de encastrar "INT" - 2 saídas

Diverter for concealed bath/shower mixer "INT" - 2 outlets

Inversor para mezclador de baño y ducha empotrados "INT" - 2 salidas

156 758 2NO

Inversor para misturadora de banheira ou duche de encastrar "INT" - 3 saídas

Diverter for concealed bath/shower mixer "INT" - 3 outlets

Inversor para mezclador de baño y ducha empotrados "INT" - 3 salidas

156 759 4NO



Inversor de 2 saídas para misturadora de duche, instalação exterior

Diverter for 2 outlets exposed installation shower mixer

Desviador de 2 salidas para mezclador de ducha, instalación vista

169 950 7NO



Inversor para misturadora de banheira ou duche de encastrar "200" - 2 saídas

Diverter for concealed bath/shower mixer "200" - 2 outlets

Inversor para mezclador de baño y ducha empotrados "200" - 2 salidas

161 401 6NO

Inversor para misturadora de banheira ou duche de encastrar "200" - 3 saídas

Diverter for concealed bath/shower mixer "200" - 3 outlets

Inversor para mezclador de baño y ducha empotrados "200" - 3 salidas

161 401 7NO



Inversor para misturadora de banheira, montagem à bancada

Diverter to deck-mounted bath/shower mixer

Desviador para mezcladora baño y ducha de repisa

169 950 8NO



Inversor para misturadora de banheira com campânula

Diverter for bath/shower mixer with cap

Inversor para mezclador de baño y ducha con campánula

Breeze / Avalon	156 949 2CR
Adamastor Escudo / Lusa / Leaf / Lusitano	157 949 3CR
Hera	158 949 4CR
Spring	159 949 5CR
Linea	160 949 6CR
Coral	161 949 7CR
Adagio	162 949 8CR
Nautic	164 950 1CR
Lune	198 400 0CR
Liz	165 950 2CR
Mustang	166 950 3CR
X-Alpha	169 950 6IS
Imperial*	167 950 4CR
Clássico*	168 950 5CR

*Indicar sempre a referência completa do produto
Always indicate the complete reference of the product
Siempre indique la referencia completa del producto

CASTELOS CERÂMICOS _ COMPRESSION VALVE CARTRODGES _ MONTURA DISCOS CERÁMICOS



Castelo para banheira e duche Imperial
Headpart cartridge for Imperial bath and shower mixer
Montura para baño y ducha Imperial

169 951 3CR
169 951 3NS
169 951 3LE
169 951 30R



Castelo 1/2", discos cerâmicos 1/4 volta
Headpart Cartridge 1/2" 1/4 turn
Montura discos cerámicos 1/2" 1/4 vuelta

Horário (fecho) / *Clockwise (close) / Sentido horario (cerrar)* 169 951 1NO

Castelo 1/2" para torneira, discos cerâmicos 1/4 volta
Headpart Cartridge 1/2" 1/4 turn
Montura discos cerámicos 1/2" 1/4 vuelta

Anti-Horário (fecho) / *Counter-clockwise (close) / Sentido antihorario (cerrar)* 169 951 2NO



Castelo 1/2" para art. 107 380 1CR
Headpart 1/2" for art. 107 380 1CR
Montura 1/2" para art. 107 380 1CR

169 950 9NO



Castelo 1/2", discos cerâmicos 1/4 volta
Headpart Cartridge 1/2" 1/4 turn
Montura discos cerámicos 1/2" - 1/4 vuelta

Horário (fecho) / *Clockwise (close) / Sentido horario (cerrar)* 156 742 1CR, 156 742 1NS, 156 742 1LE, 156 742 10R

Castelo 1/2", discos cerâmicos 1/4 volta
Headpart Cartridge 1/2" - 1/4 turn
Montura discos cerámicos 1/2" - 1/4 vuelta

Anti-Horário (fecho) / *Counter-clockwise (close) / Sentido antihorario (cerrar)* 156 748 5CR, 156 748 5NS, 156 748 5LE, 156 748 50R



Castelo 3/8", discos cerâmicos 1/4 volta
Headpart cartridge 3/8" 1/4 turn
Montura discos cerámicos 3/8" - 1/4 vuelta

Horário (fecho) / *Clockwise (close) / Sentido horario (cerrar)* 156 577 9NO

Anti-Horário (fecho) / *Counter-clockwise (close) / Sentido antihorario (cerrar)* 161 401 8NO



< 2024

Castelo 1/2" para caixa de passagem
Headpart 1/2" for concealed body for stop valve
Montura 1/2" para elemento empotrado para llave de paso

156 755 7NO

< 2024

Castelo 3/4" para caixa de passagem
Headpart 3/4" for concealed body for stop valve
Montura 3/4" para elemento empotrado para llave de paso

156 755 8NO

CARTUCHOS _ CARTRIDGES _ CARTUCHOS



Cartucho progressivo à bancada (e embutidos < NOV 2022)
Deck-mounted progressive cartridge (and concealed bodies < NOV 2022)
Cartucho progresiva de repisa (y empotrados < NOV 2022)

169 951 4NO



Cartucho progressivo para monocomandos embutidos > NOV 2022
Progressive cartridge for concealed mixers > NOV 2022
Cartucho progresiva para empotrados > NOV 2022

161 401 9NO



Cartucho progressivo para misturadora ao teto Ø25 mm
Ceiling progressive mixer cartridge Ø25 mm
Cartucho progresiva para lavabo de techo Ø25 mm

169 951 5NO



Cartucho Ø25 mm, com distribuidor - Avalon, Spring
Cartridge Ø25 mm, with distributor - Avalon, Spring
Cartucho Ø25 mm, con distribuidor - Avalon, Spring

169 952 6NO



Cartucho progressivo para Bidé/WC Ø25 mm
Progressive cartridge for Bidet/WC Ø25 mm
Cartucho progresiva para Bidé/WC Ø25 mm

169 951 6NO



Cartucho Ø35 mm para lavatório alto - Nautic
Cartridge Ø35 mm for free standing basin mixer - Nautic
Cartucho Ø35 mm para lavabo alto - Nautic

XNO



Cartucho Ø25 mm, sem distribuidor
Cartridge Ø25 mm, without distributor
Cartucho Ø25 mm, sin distribuidor

169 952 2NO



Cartucho Ø25 mm - Cold Start
Cartridge Ø25 mm - Cold Start
Cartucho Ø25 mm - Cold Start

169 951 7NO



Cartucho Ø26 mm, com distribuidor
Cartridge Ø26 mm, with distributor
Cartucho Ø26 mm, sin distribuidor

169 952 7NO



Cartucho Ø30 mm, sem distribuidor
Cartridge Ø30 mm, without distributor
Cartucho Ø30 mm, sin distribuidor

169 952 3NO



Cartucho Ø35 mm, sem distribuidor

Cartridge Ø35 mm, without distributor

Cartucho Ø35 mm, sin distribuidor

169 952 4NO



Cartucho Ø35 mm - Cold Start

Cartridge Ø35 mm - Cold Start

Cartucho Ø35 mm - Cold Start

169 951 8NO



Cartucho Ø35 mm, com distribuidor

Cartridge Ø35 mm, with distributor

Cartucho Ø35 mm, con distribuidor

169 952 8NO



Cartucho Ø35 mm, para lavatório e lavatório XL - Nautic

Cartridge Ø35 mm, for basin mixer and basin mixer XL - Nautic

Cartucho Ø35 mm, para lavabo y lavabo XL - Nautic

161 402 1NO



Cartucho Ø35 mm (Cozinha) - Cold Start

Cartridge Ø35 mm (Kitchen) - Cold Start

Cartucho Ø35 mm (Cocina) - Cold Start

169 952 1NO



Cartucho "Up Sealing" Ø35 mm, com distribuidor

Cartridge "Up Sealing" Ø35 mm, with distributor

Cartucho "Up Sealing" Ø35 mm, con distribuidor

169 952 9NO



Cartucho Ø35 mm com distribuidor "Up Sealing" lavatório/bidé - Lune

Cartridge Ø35 mm "Up Sealing" Ø35 mm, with distributor - Lune

Cartucho Ø35 mm "Up Sealing" Ø35 mm, con distribuidor - Lune

198 400 1NO



Cartucho Ø40 mm, sem distribuidor

Cartridge Ø40 mm, without distributor

Cartucho Ø40 mm, sin distribuidor

169 952 5NO

CARTUCHOS PARA TEMPORIZADAS _ SELF-CLOSING CARTRIDGES _ CARTUCHOS TEMPORIZADOS



Cartucho temporizado de duche para 142 000 3CR

Timed shower cartridge for 142 000 3CR

Cartucho de ducha temporizado para 142 000 3CR

140 400 0NO



Cartucho temporizado de duche para 142 001 8CR

Timed shower cartridge for 142 001 8CR

Cartucho de ducha temporizado para 142 001 8CR

140 400 3NO



Cartucho temporizado de duche para 142 002 9CR / 143 000 5CR

Timed shower cartridge for 142 002 9CR / 143 000 5CR

Cartucho de ducha temporizado para 142 002 9CR / 143 000 5CR

140 400 6NO



Cartucho temporizado de duche para 142 000 1CR / 142 001 7CR

Timed shower cartridge for 142 000 1CR / 142 001 7CR

Cartucho de ducha temporizado para 142 000 1CR / 142 001 7CR

140 400 1NO



Cartucho temporizado de lavatório para 140 010 0CR

Timed basin cartridge for 140 010 0CR

Cartucho de lavabo temporizado para 140 010 0CR

140 400 4NO



Cartucho temporizado de lavatório para 140 001 0CR / 140 000 5CR / 140 002 3CR / 142 001 0CR

Timed basin cartridge for 140 001 0CR / 140 000 5CR / 140 002 3CR / 142 001 0CR

Cartucho de lavabo temporizado para 140 001 0CR / 140 000 5CR / 140 002 3CR / 142 001 0CR

140 400 7NO



Cartucho temporizado de urinol para 143 000 1CR / 143 001 1CR / 143 000 3CR

Timed urinal cartridge for 143 000 1CR / 143 001 1CR / 143 000 3CR

Cartucho de urinario temporizado para 143 000 1CR / 143 001 1CR / 143 000 3CR

140 400 2NO



Cartucho temporizado de sanita para 144 000 5CR

Toilet timed cartridge for 144 000 5CR

Cartucho de inodoro temporizado para 144 000 5CR

140 400 5NO

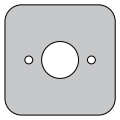

Espelho para bica à parede Navy - 55x55x5 mm

Escutcheon for wall spout Navy - 55x55x5 mm

Rosetón para caño mural Navy - 55x55x5 mm

Cromado • Chrome	190 440 0CR
Night Sky	190 440 0NS
Pure White	190 440 0PW
Morning Mist	190 440 0MM
Gunmetal	190 440 0MG
Sunrise	190 440 0SR
Sunset	190 440 0SS

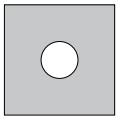

Espelho para bica à parede Hera - 55x55x5 mm

Escutcheon for wall spout Hera - 55x55x5 mm

Rosetón para caño mural Hera - 55x55x5 mm

Cromado • Chrome	106 440 0CR
Night Sky	106 440 0NS
Pure White	106 440 0PW
Morning Mist	106 440 0MM
Gunmetal	106 440 0MG
Sunrise	106 440 0SR
Sunset	106 440 0SS

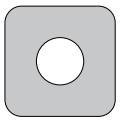

Espelho para curva de saída Navy - 55x55x5 mm

Escutcheon for shower outlet elbow Navy - 55x55x5 mm

Rosetón para codo de salida Navy - 55x55x5 mm

Cromado • Chrome	161 442 8CR
Night Sky	161 442 8NS
Pure White	161 442 8PW
Morning Mist	161 442 8MM
Gunmetal	161 442 8MG
Sunrise	161 442 8SR
Sunset	161 442 8SS

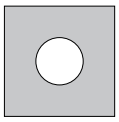

Espelho para curva de saída Royale / Hera - 55x55x5 mm

Escutcheon for shower outlet elbow Royale / Hera - 55x55x5 mm

Rosetón para codo de salida Royale / Hera - 55x55x5 mm

Cromado • Chrome	161 442 7CR
Night Sky	161 442 7NS
Pure White	161 442 7PW
Morning Mist	161 442 7MM
Gunmetal	161 442 7MG
Sunrise	161 442 7SR
Sunset	161 442 7SS

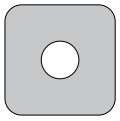

Espelho para castelo / cartucho progressivo / inversor à parede Navy - 55x55x5 mm

Escutcheon for headpart cartridge / progressive cartridge / wall diverter Navy - 55x55x5 mm

Rosetón para montura / cartucho progresiva / inversor de pared Navy - 55x55x5 mm

Cromado • Chrome	190 440 1CR
Night Sky	190 440 1NS
Pure White	190 440 1PW
Morning Mist	190 440 1MM
Gunmetal	190 440 1MG
Sunrise	190 440 1SR
Sunset	190 440 1SS

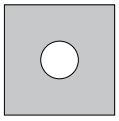

Espelho para castelo / cartucho progressivo / inversor à parede Royale / Hera - 55x55x5 mm

Escutcheon for headpart cartridge / progressive cartridge / wall diverter Royale / Hera - 55x55x5 mm

Rosetón para montura / cartucho progresiva / inversor de pared Royale / Hera - 55x55x5 mm

Cromado • Chrome	139 440 0CR
Night Sky	139 440 0NS
Pure White	139 440 0PW
Morning Mist	139 440 0MM
Gunmetal	139 440 0MG
Sunrise	139 440 0SR
Sunset	139 440 0SS

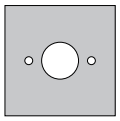

Espelho para bica à parede Royale - 55x55x5 mm

Escutcheon for wall spout Royale - 55x55x5 mm

Rosetón para caño mural Royale - 55x55x5 mm

Cromado • Chrome	192 440 0CR
Night Sky	192 440 0NS
Pure White	192 440 0PW
Morning Mist	192 440 0MM
Gunmetal	192 440 0MG
Sunrise	192 440 0SR
Sunset	192 440 0SS

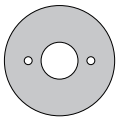

Espelho para bica à parede Utopia - Ø65x3 mm

Escutcheon for wall spout Utopia - Ø65x3 mm

Rosetón para caño mural Utopia - Ø65x3 mm

Cromado • Chrome	183 440 0CR
Night Sky	183 440 0NS
Pure White	183 440 0PW
Morning Mist	183 440 0MM
Gunmetal	183 440 0MG
Sunrise	183 440 0SR
Sunset	183 440 0SS

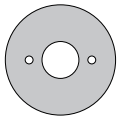

Espelho para bica à parede Genesi - Ø65x5 mm

Escutcheon for wall spout Genesi - Ø65x5 mm

Rosetón para caño mural Genesi - Ø65x5 mm

Cromado • Chrome	191 440 0CR
Night Sky	191 440 0NS
Pure White	191 440 0PW
Morning Mist	191 440 0MM
Gunmetal	191 440 0MG
Sunrise	191 440 0SR
Sunset	191 440 0SS

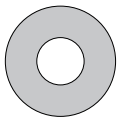

Espelho para curva de saída Genesi - Ø55x5 mm

Escutcheon for shower outlet elbow Genesi - Ø55x5 mm

Rosetón para codo de salida Genesi - Ø55x5 mm

Cromado • Chrome	161 442 9CR
Night Sky	161 442 9NS
Pure White	161 442 9PW
Morning Mist	161 442 9MM
Gunmetal	161 442 9MG
Sunrise	161 442 9SR
Sunset	161 442 9SS

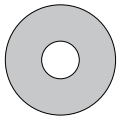

Espelho para castelo / cartucho progressivo / inversor à parede Genesi - Ø55x5 mm

Escutcheon for headpart cartridge / progressive cartridge / wall diverter Genesi - Ø55x5 mm

Rosetón para montura / cartucho progresiva / inversor de pared Genesi - Ø55x5 mm

Cromado • Chrome	191 440 1CR
Night Sky	191 440 1NS
Pure White	191 440 1PW
Morning Mist	191 440 1MM
Gunmetal	191 440 1MG
Sunrise	191 440 1SR
Sunset	191 440 1SS

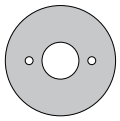

Espelho para bica à parede Avalon - Ø65x3 mm

Escutcheon for wall spout Avalon - Ø65x3 mm

Rosetón para caño mural Avalon - Ø65x3 mm

Cromado • Chrome	189 440 0CR
Night Sky	189 440 0NS
Pure White	189 440 0PW
Morning Mist	189 440 0MM
Gunmetal	189 440 0MG
Sunrise	189 440 0SR
Sunset	189 440 0SS

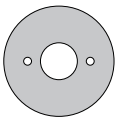

Espelho para bica à parede Adagio / Coral / Nautic - Ø65x3 mm

Escutcheon for wall spout Adagio / Coral / Nautic - Ø65x3 mm

Rosetón para caño mural Adagio / Coral / Nautic - Ø65x3 mm

Cromado • Chrome	193 440 0CR
Night Sky	193 440 0NS
Pure White	193 440 0PW
Morning Mist	193 440 0MM
Gunmetal	193 440 0MG
Sunrise	193 440 0SR
Sunset	193 440 0SS

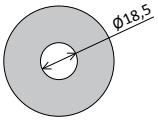

Espelho para bica à parede X-Alpha - Ø65x3 mm

Escutcheon for wall spout X-Alpha - Ø65x3 mm

Rosetón para caño mural X-Alpha - Ø65x3 mm

Aço Inox Satinado • Satin Stainless Steel • Acero Inox Satinado	186 440 0IS

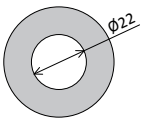

Espelho para curva de saída X-Alpha - Ø65x3 mm

Escutcheon for shower outlet elbow X-Alpha - Ø65x3 mm

Rosetón para codo de salida X-Alpha - Ø65x3 mm

Aço Inox Satinado • Satin Stainless Steel • Acero Inox Satinado	186 440 3IS

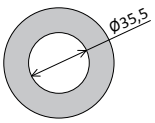

Espelho para monocomando de lavatório à parede X-Alpha (cartucho Ø25) - Ø65x3 mm

Escutcheon for concealed wall single lever mixer X-Alpha (cartridge Ø25) - Ø65x3 mm

Rosetón para monomando mural X-Alpha (cartucho Ø25) - Ø65x3 mm

Aço Inox Satinado • Satin Stainless Steel • Acero Inox Satinado	186 440 4IS

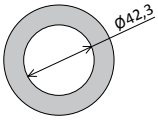

Espelho para monocomando / inversor à parede X-Alpha - Ø65x3 mm

Escutcheon for concealed wall single lever mixer / wall diverter X-Alpha - Ø65x3 mm

Rosetón para monomando mural / inversor de pared - Ø65x3 mm

Aço Inox Satinado • Satin Stainless Steel • Acero Inox Satinado	186 440 5IS

BRUMA

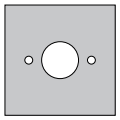

Espelho para bica à parede Breeze - 65x65x3 mm

Escutcheon for wall spout Breeze - 65x65x3 mm

Rosetón para caño mural Breeze - 65x65x3 mm

Cromado • Chrome	168 440 0CR
Night Sky	168 440 0NS
Pure White	168 440 0PW
Morning Mist	168 440 0MM
Gunmetal	168 440 0MG
Sunrise	168 440 0SR
Sunset	168 440 0SS

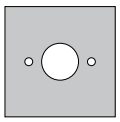

Espelho para bica à parede Linea - 65x65x3 mm

Escutcheon for wall spout Linea - 65x65x3 mm

Rosetón para caño mural Linea - 65x65x3 mm

Cromado • Chrome	182 440 0CR
Night Sky	182 440 0NS
Pure White	182 440 0PW
Morning Mist	182 440 0MM
Gunmetal	182 440 0MG
Sunrise	182 440 0SR
Sunset	182 440 0SS

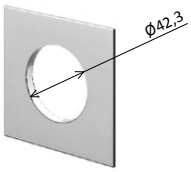

Espelho para monocomando / inversor à parede - 65x65x3 mm

Escutcheon for concealed wall single lever mixer / diverter - 65x65x3 mm

Rosetón para monomando mural / inversor - 65x65x3 mm

Cromado • Chrome	156 760 1CR
Night Sky	156 760 1NS
Pure White	156 760 1PW
Morning Mist	156 760 1MM
Gunmetal	156 760 1MG
Sunrise	156 760 1SR
Sunset	156 760 1SS

Espelho para monocomando / inversor à parede - 75x75x3 mm

Escutcheon for concealed wall single lever mixer / diverter - 75x75x3 mm

Rosetón para monomando mural / inversor - 75x75x3 mm

Cromado • Chrome	156 760 2CR
Night Sky	156 760 2NS
Pure White	156 760 2PW
Morning Mist	156 760 2MM
Gunmetal	156 760 2MG
Sunrise	156 760 2SR
Sunset	156 760 2SS

Espelho para monocomando / inversor à parede - 90x90x3 mm

Escutcheon for concealed wall single lever mixer / diverter - 90x90x3 mm

Rosetón para monomando mural / inversor - 90x90x3 mm

Cromado • Chrome	156 760 3CR
Night Sky	156 760 3NS
Pure White	156 760 3PW
Morning Mist	156 760 3MM
Gunmetal	156 760 3MG
Sunrise	156 760 3SR
Sunset	156 760 3SS

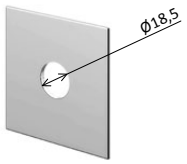

Espelho para bica do monocomando de lavatório à parede - 65x65x3 mm

Escutcheon for wall basin mixer's spout - 65x65x3 mm

Rosetón para caño del monomando de lavabo mural - 65x65x3 mm

Cromado • Chrome	156 760 4CR
Night Sky	156 760 4NS
Pure White	156 760 4PW
Morning Mist	156 760 4MM
Gunmetal	156 760 4MG
Sunrise	156 760 4SR
Sunset	156 760 4SS

Espelho para bica do monocomando de lavatório à parede - 75x75x3 mm

Escutcheon for wall basin mixer's spout - 75x75x3 mm

Rosetón para caño del monomando de lavabo mural - 75x75x3 mm

Cromado • Chrome	156 760 5CR
Night Sky	156 760 5NS
Pure White	156 760 5PW
Morning Mist	156 760 5MM
Gunmetal	156 760 5MG
Sunrise	156 760 5SR
Sunset	156 760 5SS

Espelho para bica do monocomando de lavatório à parede - 90x90x3 mm

Escutcheon for wall basin mixer's spout - 90x90x3 mm

Rosetón para caño del monomando de lavabo mural - 90x90x3 mm

Cromado • Chrome	156 760 6CR
Night Sky	156 760 6NS
Pure White	156 760 6PW
Morning Mist	156 760 6MM
Gunmetal	156 760 6MG
Sunrise	156 760 6SR
Sunset	156 760 6SS

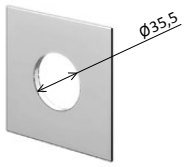

Espelho para monocomando e misturadora de bidé/wc - 65x65x3 mm

Escutcheon for single lever and mixer bidet/toilets - 65x65x3 mm

Rosetón para monomando y grifo de bidé/wc - 65x65x3 mm

Cromado • Chrome	156 780 1CR
Night Sky	156 780 1NS
Pure White	156 780 1PW
Morning Mist	156 780 1MM
Gunmetal	156 780 1MG
Sunrise	156 780 1SR
Sunset	156 780 1SS

Espelho para monocomando e misturadora de bidé/wc - 75x75x3 mm

Escutcheon for single lever and mixer bidet/toilets - 75x75x3 mm

Rosetón para monomando y mezclador de bidé/wc - 75x75x3 mm

Cromado • Chrome	156 780 2CR
Night Sky	156 780 2NS
Pure White	156 780 2PW
Morning Mist	156 780 2MM
Gunmetal	156 780 2MG
Sunrise	156 780 2SR
Sunset	156 780 2SS

Espelho para monocomando e misturadora de bidé/wc - 90x90x3 mm

Escutcheon for single lever and mixer bidet/toilets - 90x90x3 mm

Rosetón para monomando y mezclador de bidé/wc - 90x90x3 mm

Cromado • Chrome	161 441 3CR
Night Sky	161 441 3NS
Pure White	161 441 3PW
Morning Mist	161 441 3MM
Gunmetal	161 441 3MG
Sunrise	161 441 3SR
Sunset	161 441 3SS

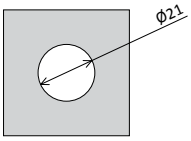

Espelho para curva de saída / braço de parede Quadraln - 65x65x3 mm

Escutcheon for shower outlet elbow / wall mounted shower arm Quadraln - 65x65x3 mm

Rosetón para codo de salida / brazo para ducha mural Quadraln - 65x65x3 mm

Cromado • Chrome	169 955 7CR
Satinox	169 955 7ST
Night Sky	169 955 7NS
Pure White	169 955 7PW
Morning Mist	169 955 7MM
Gunmetal	169 955 7MG
Sunrise	169 955 7SR
Sunset	169 955 7SS

Espelho para curva de saída / braço de parede Quadraln - 75x75x3 mm

Escutcheon for shower outlet elbow / wall mounted shower arm Quadraln - 75x75x3 mm

Rosetón para codo de salida / brazo para ducha mural Quadraln - 75x75x3 mm

Cromado • Chrome	161 441 5CR
Satinox	161 441 5ST
Night Sky	161 441 5NS
Pure White	161 441 5PW
Morning Mist	161 441 5MM
Gunmetal	161 441 5MG
Sunrise	161 441 5SR
Sunset	161 441 5SS

Espelho para curva de saída / braço de parede Quadraln - 90x90x3 mm

Escutcheon for shower outlet elbow / wall mounted shower arm Quadraln - 90x90x3 mm

Rosetón para codo de salida / brazo para ducha mural Quadraln - 90x90x3 mm

Cromado • Chrome	161 441 6CR
Satinox	161 441 6ST
Night Sky	161 441 6NS
Pure White	161 441 6PW
Morning Mist	161 441 6MM
Gunmetal	161 441 6MG
Sunrise	161 441 6SR
Sunset	161 441 6SS

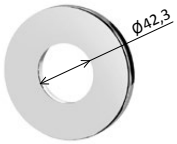

Espelho para monocomando à parede - Ø65x3 mm

Escutcheon for wall mixer - Ø65x3 mm

Rosetón para monomando mural - Ø65x3 mm

Cromado • Chrome	156 770 1CR
Satinox	156 770 1ST
Night Sky	156 770 1NS
Pure White	156 770 1PW
Morning Mist	156 770 1MM
Gunmetal	156 770 1MG
Sunrise	156 770 1SR
Sunset	156 770 1SS

Espelho para monocomando à parede - Ø75x3 mm

Escutcheon for wall mixer - Ø75x3 mm

Rosetón para monomando mural - Ø75x3 mm

Cromado • Chrome	156 770 2CR
Satinox	156 770 2ST
Night Sky	156 770 2NS
Pure White	156 770 2PW
Morning Mist	156 770 2MM
Gunmetal	156 770 2MG
Sunrise	156 770 2SR
Sunset	156 770 2SS

Espelho para monocomando à parede - Ø90x3 mm

Escutcheon for wall mixer - Ø90x3 mm

Rosetón para monomando mural - Ø90x3 mm

Cromado • Chrome	156 770 3CR
Satinox	156 770 3ST
Night Sky	156 770 3NS
Pure White	156 770 3PW
Morning Mist	156 770 3MM
Gunmetal	156 770 3MG
Sunrise	156 770 3SR
Sunset	156 770 3SS

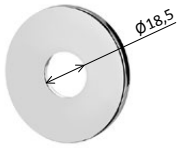

Espelho para bica do monocomando de lavatório à parede - Ø65x3 mm

Escutcheon for wall basin mixer's spout - Ø65x3 mm

Rosetón para el caño del monomando de lavabo mural - Ø65x3 mm

Cromado • Chrome	156 770 4CR
Satinox	156 770 4ST
Night Sky	156 770 4NS
Pure White	156 770 4PW
Morning Mist	156 770 4MM
Gunmetal	156 770 4MG
Sunrise	156 770 4SR
Sunset	156 770 4SS

Espelho para bica do monocomando de lavatório à parede - Ø75x3 mm

Escutcheon for wall basin mixer's spout - Ø75x3 mm

Rosetón para el caño del monomando de lavabo mural - Ø75x3 mm

Cromado • Chrome	156 770 5CR
Satinox	156 770 5ST
Night Sky	156 770 5NS
Pure White	156 770 5PW
Morning Mist	156 770 5MM
Gunmetal	156 770 5MG
Sunrise	156 770 5SR
Sunset	156 770 5SS

Espelho para bica do monocomando de lavatório à parede - Ø90x3 mm

Escutcheon for wall basin mixer's spout - Ø90x3 mm

Rosetón para el caño del monomando de lavabo mural - Ø90x3 mm

Cromado • Chrome	156 770 6CR
Satinox	156 770 6ST
Night Sky	156 770 6NS
Pure White	156 770 6PW
Morning Mist	156 770 6MM
Gunmetal	156 770 6MG
Sunrise	156 770 6SR
Sunset	156 770 6SS

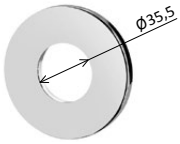

Espelho para monocomando e torneira de Bidé/Wc - Ø65x3 mm

Escutcheon for mixer and tap Bidet/Toilets - Ø65x3 mm

Rosetón para monomando y grifo de Bidé/Wc - Ø65x3 mm

Cromado • Chrome	156 780 3CR
Satinox	156 780 3ST
Night Sky	156 780 3NS
Pure White	156 780 3PW
Morning Mist	156 780 3MM
Gunmetal	156 780 3MG
Sunrise	156 780 3SR
Sunset	156 780 3SS

Espelho para monocomando e torneira de Bidé/Wc - Ø75x3 mm

Escutcheon for mixer and tap Bidet/Toilets - Ø75x3 mm

Rosetón para monomando y grifo de Bidé/Wc - Ø75x3 mm

Cromado • Chrome	156 780 4CR
Satinox	156 780 4ST
Night Sky	156 780 4NS
Pure White	156 780 4PW
Morning Mist	156 780 4MM
Gunmetal	156 780 4MG
Sunrise	156 780 4SR
Sunset	156 780 4SS

Espelho para monocomando e torneira de Bidé/Wc - Ø90x3 mm

Escutcheon for mixer and tap Bidet/Toilets - Ø90x3 mm

Rosetón para monomando y grifo de Bidé/Wc - Ø90x3 mm

Cromado • Chrome	161 441 4CR
Satinox	161 441 4ST
Night Sky	161 441 4NS
Pure White	161 441 4PW
Morning Mist	161 441 4MM
Gunmetal	161 441 4MG
Sunrise	161 441 4SR
Sunset	161 441 4SS

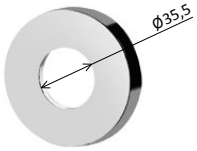

Espelho para monocomando de lavatório à parede. 2 furos Leaf - 3 furos Leaf / Lusitano - Ø65x7 mm

Escutcheon for wall basin mixer. 2 holes Leaf - 3 holes Leaf / Lusitano - Ø65x7 mm

Rosetón para monomando de lavabo mural. 2 orifícios Leaf - 3 orifícios Leaf / Lusitano - Ø65x7 mm

Cromado • Chrome	167 440 0CR
Satinox	167 440 0ST
Night Sky	167 440 0NS
Pure White	167 440 0PW
Morning Mist	167 440 0MM
Gunmetal	167 440 0MG
Sunrise	167 440 0SR
Sunset	167 440 0SS
Latão Envelhecido • Old Brass • Latón Viejo	167 440 0LE
Gunmetal PVD	167 440 0GM
Sunrise PVD	167 440 0PR
Sunset PVD	167 440 0PS
Gold PVD	167 440 0PO

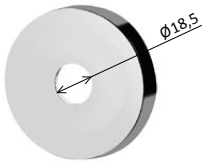

Espelho para bica do monocomando de lavatório à parede - Ø65x7 mm

Escutcheon for wall basin mixer's spout - Ø65x7 mm

Rosetón para el caño del monomando de lavabo mural - Ø65x7 mm

Cromado • Chrome	161 441 2CR
Satinox	161 441 2ST
Night Sky	161 441 2NS
Pure White	161 441 2PW
Morning Mist	161 441 2MM
Gunmetal	161 441 2MG
Sunrise	161 441 2SR
Sunset	161 441 2SS

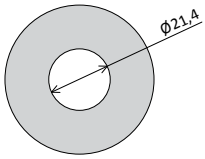

Espelho para curva de saída - Ø65x7 mm

Escutcheon for shower outlet elbow - Ø65x7 mm

Rosetón para codo de salida - Ø65x7 mm

Cromado • Chrome	169 955 8CR
Satinox	169 955 8ST
Night Sky	169 955 8NS
Pure White	169 955 8PW
Morning Mist	169 955 8MM
Gunmetal	169 955 8MG
Sunrise	169 955 8SR
Sunset	169 955 8SS

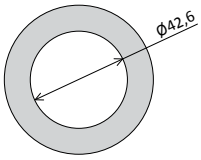

Espelho para monocomando cartucho Ø35mm / inversor - Ø65x7 mm

Escutcheon for single lever mixer cartridge Ø35mm / diverter - Ø65x7 mm

Rosetón para monomando cartucho Ø35mm / inversor - Ø65x7 mm

Cromado • Chrome	169 955 6CR
Satinox	169 955 6ST
Night Sky	169 955 6NS
Pure White	169 955 6PW
Morning Mist	169 955 6MM
Gunmetal	169 955 6MG
Sunrise	169 955 6SR
Sunset	169 955 6SS

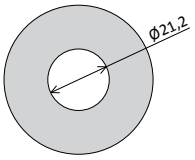

Espelho para curva de saída - Ø65x3 mm

Escutcheon for shower outlet elbow - Ø65x3 mm

Rosetón para codo de salida - Ø65x3 mm

Cromado • Chrome	169 955 9CR
Satinox	169 955 9ST
Night Sky	169 955 9NS
Pure White	169 955 9PW
Morning Mist	169 955 9MM
Gunmetal	169 955 9MG
Sunrise	169 955 9SR
Sunset	169 955 9SS

Espelho para curva de saída - Ø75x3 mm

Escutcheon for shower outlet elbow - Ø75x3 mm

Rosetón para codo de salida - Ø75x3 mm

Cromado • Chrome	161 441 7CR
Satinox	161 441 7ST
Night Sky	161 441 7NS
Pure White	161 441 7PW
Morning Mist	161 441 7MM
Gunmetal	161 441 7MG
Sunrise	161 441 7SR
Sunset	161 441 7SS

Espelho para curva de saída - Ø90x3 mm

Escutcheon for shower outlet elbow - Ø90x3 mm

Rosetón para codo de salida - Ø90x3 mm

Cromado • Chrome	161 441 8CR
Satinox	161 441 8ST
Night Sky	161 441 8NS
Pure White	161 441 8PW
Morning Mist	161 441 8MM
Gunmetal	161 441 8MG
Sunrise	161 441 8SR
Sunset	161 441 8SS



Espelho para monocomando de lavatório à parede Linea / Adagio - 185x65x3 mm

Escutcheon for wall basin mixer Linea / Adagio - 185x65x3 mm

Espelho para monocomando de lavatório à parede Linea / Adagio - 185x65x3 mm

Cromado • Chrome	169 954 2CR
Night Sky	169 954 2NS
Pure White	169 954 2PW
Morning Mist	169 954 2MM
Gunmetal	169 954 2MG
Sunrise	169 954 2SR
Sunset	169 954 2SS

Espelho para monocomando de lavatório à parede Linea / Adagio - 215x95x3 mm

Escutcheon for wall basin mixer Linea / Adagio - 215x95x3 mm

Rosetón para monomando de lavabo mural Linea / Adagio - 215x95x3 mm

Cromado • Chrome	169 954 3CR
Night Sky	169 954 3NS
Pure White	169 954 3PW
Morning Mist	169 954 3MM
Gunmetal	169 954 3MG
Sunrise	169 954 3SR
Sunset	169 954 3SS



Espelho para monocomando de lavatório à parede Breeze - 200x70x3 mm

Escutcheon for wall basin mixer Breeze - 200x70x3 mm

Rosetón para monomando de lavabo mural Breeze - 200x70x3 mm

Cromado • Chrome	169 954 4CR
Night Sky	169 954 4NS
Pure White	169 954 4PW
Morning Mist	169 954 4MM
Gunmetal	169 954 4MG
Sunrise	169 954 4SR
Sunset	169 954 4SS

Espelho para monocomando de lavatório à parede Breeze - 230x100x3 mm

Escutcheon for wall basin mixer Breeze - 230x100x3 mm

Rosetón para monomando de lavabo mural Breeze - 230x100x3 mm

Cromado • Chrome	169 954 5CR
Night Sky	169 954 5NS
Pure White	169 954 5PW
Morning Mist	169 954 5MM
Gunmetal	169 954 5MG
Sunrise	169 954 5SR
Sunset	169 954 5SS



Espelho para monocomando de lavatório à parede Avalon - 200x70x3 mm

Escutcheon for wall basin mixer Avalon - 200x70x3 mm

Rosetón para monomando de lavabo mural Avalon - 200x70x3 mm

Cromado • Chrome	189 440 1CR
Night Sky	189 440 1NS
Pure White	189 440 1PW
Morning Mist	189 440 1MM
Gunmetal	189 440 1MG
Sunrise	189 440 1SR
Sunset	189 440 1SS



Espelho para monocomando de lavatório à parede Lusitano - 200x70x3 mm

Escutcheon for wall basin mixer Lusitano - 200x70x3 mm

Rosetón para monomando de lavabo mural Lusitano - 200x70x3 mm

Cromado • Chrome	169 954 9CR
Satinox	169 954 9ST
Night Sky	169 954 9NS
Pure White	169 954 9PW
Morning Mist	169 954 9MM
Gunmetal	169 954 9MG
Sunrise	169 954 9SR
Sunset	169 954 9SS

Espelho para monocomando de lavatório à parede Lusitano - 230x100x3 mm

Escutcheon for wall basin mixer Lusitano - 230x100x3 mm

Rosetón para monomando de lavabo mural Lusitano - 230x100x3 mm

Cromado • Chrome	169 955 1CR
Satinox	169 955 1ST
Night Sky	169 955 1NS
Pure White	169 955 1PW
Morning Mist	169 955 1MM
Gunmetal	169 955 1MG
Sunrise	169 955 1SR
Sunset	169 955 1SS



Espelho para monocomando de lavatório à parede Nautic / Coral - 200x70x3 mm

Escutcheon for wall basin mixer Nautic / Coral - 200x70x3 mm

Rosetón para monomando de lavabo mural Nautic / Coral - 200x70x3 mm

Cromado • Chrome	169 955 2CR
Night Sky	169 955 2NS
Pure White	169 955 2PW
Morning Mist	169 955 2MM
Gunmetal	169 955 2MG
Sunrise	169 955 2SR
Sunset	169 955 2SS



Espelho para monocomando de lavatório à parede Leaf - 185x65x3 mm

Escutcheon for wall basin mixer Leaf - 185x65x3 mm

Rosetón para monomando de lavabo mural Leaf - 185x65x3 mm

Cromado • Chrome	169 954 7CR
Satinox	169 954 7ST
Night Sky	169 954 7NS
Pure White	169 954 7PW
Morning Mist	169 954 7MM
Gunmetal	169 954 7MG
Sunrise	169 954 7SR
Sunset	169 954 7SS
Latão Envelhecido • Old Brass • Latón Viejo	169 954 7LE
Gunmetal PVD	169 954 7GM
Sunrise PVD	169 954 7PR
Sunset PVD	169 954 7PS
Gold PVD	169 954 7PO

Espelho para monocomando de lavatório à parede Leaf - 215x95x3 mm

Escutcheon for wall basin mixer Leaf - 215x95x3 mm

Rosetón para monomando de lavabo mural Leaf - 215x95x3 mm

Cromado • Chrome	169 954 8CR
Satinox	169 954 8ST
Night Sky	169 954 8NS
Pure White	169 954 8PW
Morning Mist	169 954 8MM
Gunmetal	169 954 8MG
Sunrise	169 954 8SR
Sunset	169 954 8SS
Latão Envelhecido • Old Brass • Latón Viejo	169 954 8LE
Gunmetal PVD	169 954 8GM
Sunrise PVD	169 954 8PR
Sunset PVD	169 954 8PS
Gold PVD	169 954 8PO



Espelho para monocomando de lavatório à parede X-Alpha - 185x65x3 mm

Escutcheon for wall basin mixer X-Alpha - 185x65x3 mm

Rosetón para monomando de lavabo mural X-Alpha - 185x65x3 mm

Aço Inox Satinado • Satin Stainless Steel • Acero Inox Satinado	169 954 6IS

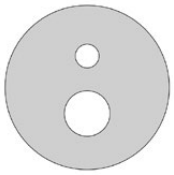

Espelho para monocomando embutido com 2 saídas - Ø150x7 mm

Escutcheon for concealed single lever mixer with 2 outlets - Ø150x7 mm

Rosetón para monomando empotrable con 2 salidas - Ø150x7 mm

Cromado • Chrome	169 953 6CR
Satinox	169 953 6ST
Night Sky	169 953 6NS
Pure White	169 953 6PW
Morning Mist	169 953 6MM
Gunmetal	169 953 6MG
Sunrise	169 953 6SR
Sunset	169 953 6SS

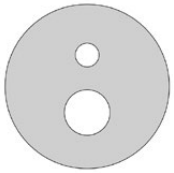

Espelho para monocomando embutido com 2 saídas X-Alpha - Ø150x3 mm

Escutcheon for concealed single lever mixer with 2 outlets X-Alpha - Ø150x3mm

Rosetón para monomando empotrable con 2 salidas X-Alpha - Ø150x3 mm

Aço Inox Satinado • Satin Stainless Steel • Acero Inox Satinado	186 440 6IS

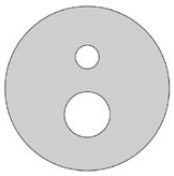

Espelho para monocomando embutido com 2 saídas - Ø150x3 mm

Escutcheon for concealed single lever mixer with 2 outlets - Ø150x3 mm

Rosetón para monomando empotrable con 2 salidas - Ø150x3 mm

Cromado • Chrome	169 953 7CR
Satinox	169 953 7ST
Night Sky	169 953 7NS
Pure White	169 953 7PW
Morning Mist	169 953 7MM
Gunmetal	169 953 7MG
Sunrise	169 953 7SR
Sunset	169 953 7SS

Espelho para monocomando embutido com 2 saídas - Ø170x3 mm

Escutcheon for concealed single lever mixer with 2 outlets - Ø170x3 mm

Rosetón para monomando empotrable con 2 salidas - Ø170x3 mm

Cromado • Chrome	169 953 8CR
Satinox	169 953 8ST
Night Sky	169 953 8NS
Pure White	169 953 8PW
Morning Mist	169 953 8MM
Gunmetal	169 953 8MG
Sunrise	169 953 8SR
Sunset	169 953 8SS

Espelho para monocomando embutido com 2 saídas - Ø190x3 mm

Escutcheon for concealed single lever mixer with 2 outlets - Ø190x3 mm

Rosetón para monomando empotrable con 2 salidas - Ø190 x3mm

Cromado • Chrome	169 953 9CR
Satinox	169 953 9ST
Night Sky	169 953 9NS
Pure White	169 953 9PW
Morning Mist	169 953 9MM
Gunmetal	169 953 9MG
Sunrise	169 953 9SR
Sunset	169 953 9SS

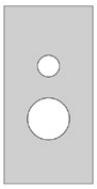

Espelho para monocomando embutido com 2 saídas - 180x90x3mm

Escutcheon for concealed single lever mixer with 2 outlets - 180x90x3 mm

Rosetón para monomando empotrable con 2 salidas - 180x90x3 mm

Cromado • Chrome	169 954 1CR
Satinox	169 954 1ST
Night Sky	169 954 1NS
Pure White	169 954 1PW
Morning Mist	169 954 1MM
Gunmetal	169 954 1MG
Sunrise	169 954 1SR
Sunset	169 954 1SS

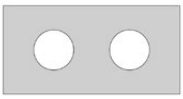

> NOV 2022

Espelho para monocomando embutido horizontal - 180x90x3 mm

Escutcheon for concealed horizontal single lever mixer - 180x90x3 mm

Rosetón para monomando empotrable horizontal - 180x90x3 mm

Cromado • Chrome	161 443 0CR
Satinox	161 443 0ST
Night Sky	161 443 0NS
Pure White	161 443 0PW
Morning Mist	161 443 0MM
Gunmetal	161 443 0MG
Sunrise	161 443 0SR
Sunset	161 443 0SS



> NOV 2022

Espelho para monocomando embutido com chuveiro de mão - 270x70x3 mm

Escutcheon for concealed single lever mixer with handshower set - 270x70x3 mm

Rosetón para monomando empotrable con set de ducha de mano - 270x70x3 mm

Cromado • Chrome	161 443 1CR
Satinox	161 443 1ST
Night Sky	161 443 1NS
Pure White	161 443 1PW
Morning Mist	161 443 1MM
Gunmetal	161 443 1MG
Sunrise	161 443 1SR
Sunset	161 443 1SS



> NOV 2022

Espelho para monocomando embutido com chuveiro de mão e bica - 370x70x3 mm

Escutcheon for concealed single lever mixer with spout handshower set - 370x70x3 mm

Rosetón para Monomando empotrable con caño y set de ducha de mano - 370x70x3 mm

Cromado • Chrome	161 443 2CR
Satinox	161 443 2ST
Night Sky	161 443 2NS
Pure White	161 443 2PW
Morning Mist	161 443 2MM
Gunmetal	161 443 2MG
Sunrise	161 443 2SR
Sunset	161 443 2SS



Manípulo - Royale
Lever - Royale
Mando - Royale

192 320 1CR



Manípulo para lavatórios, bidé e banheira à bancada - ⎔ 60mm - Utopia
Lever for basin, bidet and deck-mounted bath - ⎔ 60 mm - Utopia
Mando para lavabo, bidé y baño y ducha de repisa - ⎔ 60 mm - Utopia

183 320 1CR

Manípulo para embutidos de banheira, duche e termostáticas - ⎔ 70mm - Utopia
Lever for concealed bath/shower, shower mixer and thermostatic mixers - ⎔ 70 mm - Utopia
Mando para empotrables de baño/ducha, ducha y termostatos - ⎔ 70 mm - Utopia

183 320 2CR



Manípulo para inversor à bancada - ⎔ 60mm - Utopia
Lever for deck-mounted diverter - ⎔ 60 mm - Utopia
Mando inversor de repisa - ⎔ 60 mm - Utopia

183 320 3CR

Manípulo para inversor de embutidos de banheira e duche - ⎔ 70mm - Utopia
Lever for concealed bath/shower diverter - ⎔ 70 mm - Utopia
Mando inversor para empotrables de baño/ducha - ⎔ 70 mm - Utopia

183 320 4CR



Manípulo à bancada - Navy
Deck mounted lever - Navy
Mando de repisa - Navy

190 320 1CR

Manípulo à parede - Navy
Wall mounted lever - Navy
Mando mural - Navy

190 320 2CR



Manípulo à bancada - Genesi
Deck mounted lever - Genesi
Mando de repisa - Genesi

191 320 1CR

Manípulo à parede - Genesi
Wall mounted lever - Genesi
Mando mural - Genesi

191 320 1CR



Manípulo para lavatório/bidé à bancada Ø42 - Breeze
Lever for deck-mounted basin and bidet Ø42 - Breeze
Mando para lavabo y bidé de repisa Ø42 - Breeze

168 410 1CR

Manípulo lavatórios 3 furos - Breeze
Lever for 3 hole basin mixer - Breeze
Mando para bimando de repisa - Breeze

168 320 2CR



Manípulo para embutido de lavatório 2 furos à parede, banheira e duche - Breeze
Lever for concealed 2 hole wall basin mixer, bath and shower - Breeze
Mando para lavabo mural empotrable 2 orificios, baño y ducha - Breeze

168 320 4CR

Manípulo para banheira e duche - Breeze
Lever for bath/shower and shower mixer - Breeze
Mando para baño/ducha y ducha - Breeze

168 321 2CR

Manípulo para banheira e lavatório de fixação ao chão - Breeze
Lever for bath/shower and basin mixer floor mounted - Breeze
Mando para baño/ducha et lavabo de pie - Breeze

168 320 3CR

Manípulo lateral para banheira ao chão e lavatório à bancada 2 furos - Breeze
Side handle for bath/shower floor mounted and 2 hole basin mixer - Breeze
Mando lateral para baño/ducha de pie et lavabo 2 orificios - Breeze

168 410 2CR



Manípulo para lavatórios/bidé/banheira - Adamastor
Lever for basin/bidet/bath-shower - Adamastor
Mando para lavabo/bidé/baño/ducha - Adamastor

301 320 1CR

Manípulo para duche - Adamastor
Lever for shower mixer - Adamastor
Mando para ducha - Adamastor

301 320 4CR

Manípulo para monocomando 2 furos à bancada - Adamastor
Lever for deck-mounted 2 hole basin mixers - Adamastor
Mando para lavabo de repisa de 2 orificios - Adamastor

301 320 9CR

Manípulo para monocomandos embutidos - Adamastor
Lever for concealed single lever mixer - Adamastor
Mando para monomando empotrado - Adamastor

301 320 7CR

Manípulo para lavatório 2 furos à parede - 35x35 mm - Adamastor
Lever for 2 hole wall basin mixer - 35x35 mm - Adamastor
Mando para monomando mural - 35x35 mm - Adamastor

103 410 0CR

Manípulo para banheira e lavatório de fixação ao chão - Adamastor
Lever for bath/shower and basin mixer floor mounted - Adamastor
Mando para baño/ducha et lavabo de pie - Adamastor

301 320 8CR



Manípulo para lavatórios 3 furos - Adamastor
Lever for 3 hole basin mixer - Adamastor
Mando para bimando de repisa - Adamastor

301 320 5CR

Manípulo para inversor de monocomandos embutidos - Adamastor
Lever for diverter of concealed single lever mixer - Adamastor
Mando para inversor de monomando empotrado - Adamastor

301 320 6CR

BRUMA



Manípulo para lavatório e bidé à bancada 1 furo - Avalon 1

Lever for deck-mounted 1-hole basin and bidet mixer - Avalon 1

Mando para monomando de lavabo y bidé de encimera de 1 orificio - Avalon 1

189 320 1CR

Manípulo para lavatório à parede 2 furos - Avalon 1

Lever for wall-mounted 2-hole basin mixer - Avalon 1

Mando para monomando de lavabo mural de 2 orificios - Avalon 1

189 320 2CR



Manípulo para lavatório à bancada 2 furos - Avalon 1

Lever for deck-mounted 2-hole basin mixer - Avalon 1

Mando para monomando de lavabo de encimera de 2 orificios - Avalon 1

189 320 4CR

Manípulo para lavatarório e banheira ao chão - Avalon 1

Lever for basin and bath floor-mounted mixer - Avalon 1

Mando para monomando de lavabo y bañera de pie - Avalon 1

189 320 5CR

Manípulo lateral para banheira ao chão - Avalon 1

Side lever for floor-mounted bath mixer - Avalon 1

Mando lateral para monomando de bañera de pie - Avalon 1

189 411 9CR

Manípulo para banheira, duche e duche com coluna - Avalon 1

Lever for bath, shower and shower mixer with column - Avalon 1

Mando para monomando de bañera, ducha y ducha con columna - Avalon 1

189 320 6CR

Manípulo para lavatório 3 furos à bancada e lavatório 3 furos à parede - Avalon 1

Lever for deck-mounted 3-hole basin mixer and wall-mounted 3-hole basin mixer - Avalon 1

Mando para mezclador de lavabo de encimera de 3 orificios y mezclador de lavabo mural de 3 orificios - Avalon 1

189 320 3CR - Água fria
Cold Water I Agua fría
189 411 6CR - Água quente
Hot water I Agua caliente

Manípulo para banheira à bancada 3 e 4 furos - Avalon 1

Lever for deck-mounted 3 and 4 hole basin mixer - Avalon 1

Mando para bañera de encimera de 3 y 4 orificios - Avalon 1

189 412 2CR

Manípulo para embutidos de duche - Avalon 1

Lever for concealed shower mixer - Avalon 1

Mando para monomando de ducha empotrado - Avalon 1

189 320 7CR



Manípulo para lavatório e bidé à bancada 1 furo - Avalon 2

Lever for deck-mounted 1-hole basin and bidet mixer - Avalon 2

Mando para monomando de lavabo y bidé de encimera de 1 orificio - Avalon 2

189 410 0CR

Manípulo para lavatório à parede 2 furos - Avalon 2

Lever for wall-mounted 2-hole basin mixer - Avalon 2

Mando para monomando de lavabo mural de 2 orificios - Avalon 2

189 410 1CR



Manípulo para lavatório à bancada 2 furos - Avalon 2

Lever for deck-mounted 2-hole basin mixer - Avalon 2

Mando para monomando de lavabo de encimera de 2 orificios - Avalon 2

189 410 4CR

Manípulo para lavatarório e banheira ao chão - Avalon 2

Lever for basin and bath floor-mounted mixer - Avalon 2

Mando para monomando de lavabo y bañera de pie - Avalon 2

189 410 5CR

Manípulo lateral para banheira ao chão - Avalon 2

Side lever for floor-mounted bath mixer - Avalon 2

Mando lateral para monomando de bañera de pie - Avalon 2

189 412 0CR

Manípulo para banheira, duche e duche com coluna - Avalon 2

Lever for bath, shower and shower mixer with column - Avalon 2

Mando para monomando de bañera, ducha y ducha con columna - Avalon 2

189 410 6CR

Manípulo para lavatório 3 furos à bancada e lavatório 3 furos à parede - Avalon 2

Lever for deck-mounted 3-hole basin mixer and wall-mounted 3-hole basin mixer - Avalon 2

Mando para mezclador de lavabo de encimera de 3 orificios y mezclador de lavabo mural de 3 orificios - Avalon 2

189 410 2CR - Água fria
Cold Water I Agua fría
189 411 7CR - Água quente
Hot water I Agua caliente

Manípulo para banheira à bancada 3 e 4 furos - Avalon 2

Lever for deck-mounted 3 and 4 hole basin mixer - Avalon 2

Mando para bañera de encimera de 3 y 4 orificios - Avalon 2

189 412 3CR

Manípulo para embutidos de duche - Avalon 2

Lever for concealed shower mixer - Avalon 2

Mando para monomando de ducha empotrado - Avalon 2

189 410 7CR



Manípulo para lavatório e bidé à bancada 1 furo - Avalon 3

Lever for deck-mounted 1-hole basin and bidet mixer - Avalon 3

Mando para monomando de lavabo y bidé de encimera de 1 orificio - Avalon 3

189 410 8CR

Manípulo para lavatório à parede 2 furos - Avalon 3

Lever for wall-mounted 2-hole basin mixer - Avalon 3

Mando para monomando de lavabo mural de 2 orificios - Avalon 3

189 410 9CR



Manípulo para lavatório à bancada 2 furos - Avalon 3

Lever for deck-mounted 2-hole basin mixer - Avalon 3

Mando para monomando de lavabo de encimera de 2 orificios - Avalon 3

189 411 2CR

Manípulo para lavatarório e banheira ao chão - Avalon 3

Lever for basin and bath floor-mounted mixer - Avalon 3

Mando para monomando de lavabo y bañera de pie - Avalon 3

189 411 3CR

Manípulo lateral para banheira ao chão - Avalon 3

Side lever for floor-mounted bath mixer - Avalon 3

Mando lateral para monomando de bañera de pie - Avalon 3

189 412 1CR

Manípulo para banheira, duche e duche com coluna - Avalon 3

Lever for bath, shower and shower mixer with column - Avalon 3

Mando para monomando de bañera, ducha y ducha con columna - Avalon 3

189 411 4CR

Manípulo para lavatório 3 furos à bancada e lavatório 3 furos à parede - Avalon 3

Lever for deck-mounted 3-hole basin mixer and wall-mounted 3-hole basin mixer - Avalon 3

Mando para mezclador de lavabo de encimera de 3 orificios y mezclador de lavabo mural de 3 orificios - Avalon 3

189 411 0CR - Água fria
Cold Water I Agua fría
189 411 8CR - Água quente
Hot water I Agua caliente

Manípulo para banheira à bancada 3 e 4 furos - Avalon 3

Lever for deck-mounted 3 and 4 hole basin mixer - Avalon 3

Mando para bañera de encimera de 3 y 4 orificios - Avalon 3

189 412 4CR

Manípulo para embutidos de duche - Avalon 3

Lever for concealed shower mixer - Avalon 3

Mando para monomando de ducha empotrado - Avalon 3

189 411 5CR



Manípulo para lavatório/bidé à bancada - X-Alpha 1

Lever for basin and bidet mixer - X-Alpha 1

Mando para lavabo y bidé - X-Alpha 1

186 320 1IS

Manípulo para monomando 2 furos à bancada - X-alpha 1

Lever for deck-mounted 2 hole basin mixers - X-Alpha 1

Mando para lavabo de repisa de 2 orificios - X-Alpha 1

186 320 3IS

Manípulo para lavatórios à parede - X-Alpha 1

Lever for wall basin mixer - X-Alpha 1

Mando para lavabo mural - X-Alpha 1

186 320 5IS

Manípulo para banheira e lavatório de fixação ao chão - X-Alpha 1

Lever for bath/shower and basin mixer floor mounted - X-Alpha 1

Mando para baño/ducha et lavabo de pie - X-Alpha 1

186 320 9IS

Manípulo para banheira / duche - X-Alpha 1

Lever for bath-shower/ shower mixer - X-Alpha 1

Mando para baño-ducha / ducha - X-Alpha 1

186 319 2IS

Manípulo para monocomandos embutidos - X-Alpha 1

Lever for concealed single lever mixer - X-Alpha 1

Mando para monomando empotrado - X-Alpha 1

186 319 4IS



Manípulo para lavatórios 3 furos - X-Alpha 1

Lever for 3 hole basin mixer - X-Alpha 1

Mando para lavabo 3 orificios - X-Alpha 1

186 320 7IS



Manípulo - Hera

Lever - Hera

Mando - Hera

106 320 1CR



Manípulo para lavatório/bidé à bancada - X-Alpha 2

Lever for basin and bidet mixer - X-Alpha 2

Mando para lavabo y bidé - X-alpha 2

186 320 2IS

Manípulo para monomando 2 furos à bancada - X-Alpha 2

Lever for deck-mounted 2 hole basin mixers - X-Alpha 2

Mando para lavabo de repisa de 2 orificios - X-Alpha 2

186 320 4IS

Manípulo para lavatórios à parede - X-Alpha 2

Lever for wall basin mixer - X-Alpha 2

Mando para lavabo mural - X-Alpha 2

186 320 6IS

Manípulo para banheira e lavatório de fixação ao chão - X-Alpha 2

Lever for bath/shower and basin mixer floor mounted - X-Alpha 2

Mando para baño/ducha et lavabo de pie - X-Alpha 2

186 319 1IS

Manípulo para banheira / duche - X-Alpha 2

Lever for bath-shower/ shower mixer - X-Alpha 2

Mando para baño-ducha / ducha - X-Alpha 2

186 319 3IS

Manípulo para monocomandos embutidos - X-Alpha 2

Lever for concealed single lever mixer - X-Alpha 2

Mando para monomando empotrado - X-Alpha 2

186 319 5IS



Manípulo para lavatórios 3 furos - X-Alpha 2

Lever for 3 hole basin mixer - X-Alpha 2

Mando para lavabo 3 orificios - X-Alpha 2

186 320 8IS



Manípulo para inversor bancada / embutidos - X-Alpha

Lever for deck-mounted diverter / concelaed bodies - X-Alpha

Mando para inversor de repisa / empotrados - X-Alpha

186 319 6IS



Manípulo para lavatório/bidé à bancada - Escudo 1

Lever for deck mounted basin / bidet mixer - Escudo 1

Mando para lavabo y bidé de repisa - Escudo 1

102 320 2CR

Manípulo para lavatório à bancada 2 furos - 35x35 mm - Escudo 1

Lever for deck-mounted 2 hole basin mixers - 35x35 mm - Escudo 1

Mando para lavabo de repisa de 2 orificios - 35x35 mm - Escudo 1

102 410 0CR

Manípulo para duche - Escudo 1

Lever for shower mixer - Escudo 1

Mando para ducha - Escudo 1

102 324 2CR

Manípulo para monocomando à bancada e banheira - Escudo 1

Lever for deck-mounted single lever mixer and bath/shower - Escudo 1

Mando para monomando de repisa y baño/ ducha - Escudo 1

102 320 3CR

Manípulo para misturadora 2 furos parede - 35x35 mm - Escudo 1

Lever for 2 hole wall basin mixer - 35x35 mm - Escudo 1

Mando para lavabo mural de 2 orifícios - 35x35 mm - Escudo 1

102 410 1CR

Manípulo para monocomandos embutidos - Escudo 1

Lever for concealed single lever mixer - Escudo 1

Mando para monomando empotrado - Escudo 1

102 328 2CR

Manípulo para banheira e lavatório de fixação ao chão - Escudo 1

Lever for bath/shower and basin mixer floor mounted - Escudo 1

Mando para baño/ducha et lavabo de pie - Escudo 1

102 329 3CR

Manípulo para lavatório 2 furos à parede - Escudo 1

Lever for 2 hole wall basin mixer - Escudo 1

Mando para monomando de lavabo mural de 2 orifícios - Escudo 1

102 410 4CR



Manípulo para lavatórios 3 furos - Escudo 1

Lever for 3 hole basin mixer - Escudo 1

Mando para bimando de repisa - Escudo 1

102 326 2CR

Manípulo para inversor de monocomandos embutidos - Escudo 1

Lever for diverter of concealed single lever mixer - Escudo 1

Mando para inversor de monomando empotrado - Escudo 1

102 327 2CR

BRUMA



Manípulo para lavatório/bidé à bancada - Escudo 2

Lever for deck mounted basin/bidet mixer - Escudo 2

Mando para lavabo y bidé de repisa - Escudo 2

102 320 1CR

Manípulo para lavatório bancada 2 furos - 35x35 mm - Escudo 2

Lever for deck-mounted 2 hole basin mixers - 35x35 mm - Escudo 2

Mando para lavabo de repisa de 2 orificios - 35x35 mm - Escudo 2

102 410 2CR

Manípulo para duche - Escudo 2

Lever for shower mixer - Escudo 2

Mando para ducha - Escudo 2

102 324 1CR

Manípulo para monocomando à bancada e banheira - Escudo 2

Lever for deck-mounted single lever mixer and bath/shower - Escudo 2

Mando para monomando de repisa y baño/ ducha - Escudo 2

102 320 4CR

Manípulo para misturadora 2 furos à parede - 35x35 mm - Escudo 2

Lever for 2 hole wall basin mixer - 35x35 mm - Escudo 2

Mando para lavabo mural de 2 orifícios - 35x35 mm - Escudo 2

102 410 3CR

Manípulo para monocomandos embutidos - Escudo 2

Lever for concealed single lever mixer - Escudo 2

Mando para monomando empotrado - Escudo 2

102 328 1CR

Manípulo para banheira e lavatório de fixação ao chão - Escudo 2

Lever for bath/shower and basin mixer floor mounted - Escudo 2

Mando para baño/ducha et lavabo de pie - Escudo 2

102 320 5CR

Manípulo para lavatório 2 furos à parede - Escudo 2

Lever for 2 hole wall basin mixer - Escudo 2

Mando para monomando de lavabo mural de 2 orifícios - Escudo 2

101 410 2CR



Manípulo para lavatórios 3 furos - Escudo 2

Lever for 3 hole basin mixer - Escudo 2

Mando para bimando de repisa - Escudo 2

102 326 1CR



Manípulo para lavatório/bidé à bancada - Lusa 1

Lever for basin and bidet mixer - Lusa 1

Mando para lavabo y bidé - Lusa 1

101 321 9CR

Manípulo para lavatórios à bancada 2 furos - Lusa 1

Lever for deck-mounted 2 hole basin mixers - Lusa 1

Mando para lavabo de repisa de 2 orificios - Lusa 1

101 410 0CR

Manípulo para embutidos de banheira e duche - Lusa 1

Lever for concealed bath/shower and shower mixer - Lusa 1

Mando para empotrables de baño/ducha y ducha - Lusa 1

101 322 2CR

Manípulo para banheira e lavatório de fixação ao chão - Lusa 1

Lever for bath/shower and basin mixer floor mounted - Lusa 1

Mando para baño/ducha et lavabo de pie - Lusa 1

101 320 8CR

Manípulo para banheira e duche - Lusa 1

Lever for bath/shower and shower mixer - Lusa 1

Mando para baño/ducha y ducha - Lusa 1

101 321 7CR

Manípulo para sistema de banho/duche com braço ajustável - Lusa 1

Lever for wall mounting bath/shower system - Lusa 1

Mando para sistema de banõ-ducha - Lusa 1

101 321 3CR

Manípulo para lavatório 2 furos à parede - Lusa 1

Lever for 2 hole wall basin mixer - Lusa 1

Mando para monomando de lavabo mural de 2 orifícios - Lusa 1

101 410 3CR



Manípulo para lavatórios 3 furos á bancada - Lusa 1

Lever for 3 hole basin mixer - Lusa 1

Mando para bimando de repisa - Lusa 1

101 320 3CR

Manípulo para lavatórios 3 furos á parede - Lusa 1

Lever for 3 hole basin mixer - Lusa 1

Mando para bimando de repisa - Lusa 1

101 320 6CR



Manípulo para lavatório/bidé à bancada - Lusa 2

Lever for basin and bidet mixer - Lusa 2

Mando para lavabo y bidé - Lusa 2

101 321 6CR

Manípulo para lavatórios à bancada 2 furos - Lusa 2

Lever for deck-mounted 2 hole basin mixers - Lusa 2

Mando para lavabo de repisa de 2 orificios - Lusa 2

101 410 1CR

Manípulo para embutidos de banheira e duche - Lusa 2

Lever for concealed bath/shower and shower mixer - Lusa 2

Mando para empotrables de baño/ducha y ducha - Lusa 2

101 322 1CR

Manípulo para banheira e lavatório de fixação ao chão - Lusa 2

Lever for bath/shower and basin mixer floor mounted - Lusa 2

Mando para baño/ducha et lavabo de pie - Lusa 2

101 320 9CR

Manípulo para banheira e duche - Lusa 2

Lever for bath/shower and shower mixer - Lusa 2

Mando para baño/ducha y ducha - Lusa 2

101 321 8CR

Manípulo para sistema de banho/duche com braço ajustável - Lusa 2

Lever for wall mounting bath/shower system - Lusa 2

Mando para sistema de banõ-ducha - Lusa 2

101 321 4CR

Manípulo para lavatório 2 furos à parede - Lusa 2

Lever for 2 hole wall basin mixer - Lusa 2

Mando para monomando de lavabo mural de 2 orifícios - Lusa 2

101 410 4CR



Manípulo para lavatórios 3 furos á bancada - Lusa 2

Lever for 3 hole basin mixer - Lusa 2

Mando para bimando de repisa - Lusa 2

101 320 4CR

Manípulo para lavatórios 3 furos á parede - Lusa 2

Lever for 3 hole basin mixer - Lusa 2

Mando para bimando de repisa - Lusa 2

101 320 7CR



Manípulo para lavatório e bidé à bancada 1 furo - Leaf 1

Lever for deck-mounted 1-hole basin and bidet mixer - Leaf 1

Mando para monomando de lavabo y bidé de encimera de 1 orificio - Leaf 1

167 320 1CR

Manípulo para lavatório à bancada 1 furo, bica giratória - Leaf 1

Lever for deck-mounted 1-hole basin mixer, swivel spout - Leaf 1

Mando para monomando de lavabo de encimera de 1 orificio, caño giratorio - Leaf 1

167 413 3CR

Manípulo para lavatório à bancada 2 furos - Leaf 1

Lever for deck-mounted 2-hole basin mixer - Leaf 1

Mando para monomando de lavabo de encimera de 2 orificios - Leaf 1

167 412 7CR

Manípulo para lavatório à parede 2 furos - Leaf 1

Lever for wall-mounted 2-hole basin mixer - Leaf 1

Mando para monomando de lavabo mural de 2 orificios - Leaf 1

167 322 2CR

Manípulo para lavatarório e banheira ao chão - Leaf 1

Lever for basin and bath floor-mounted mixer - Leaf 1

Mando para monomando de lavabo y bañera de pie - Leaf 1

167 320 9CR

Manípulo lateral para banheira ao chão - Leaf 1

Side lever for floor-mounted bath mixer - Leaf 1

Mando lateral para monomando de bañera de pie - Leaf 1

167 413 7CR

Manípulo para banheira, duche e duche com coluna - Leaf 1

Lever for bath, shower and shower mixer with column - Leaf 1

Mando para monomando de bañera, ducha y ducha con columna - Leaf 1

167 321 1CR

Manípulo para banheira à bancada 3 e 4 furos - Leaf 1

Lever for deck-mounted 3 and 4 hole basin mixer - Leaf 1

Mando para bañera de encimera de 3 y 4 orificios - Leaf 1

167 414 1CR

Manípulo para banheira com coluna - Leaf 1

Lever for bath mixer with column - Leaf 1

Mando para monomando de bañera con columna - Leaf 1

167 412 8CR

Manípulo para embutido de duche - Leaf 1

Lever for concealed shower mixer - Leaf 1

Mando para monomando de ducha empotrado - Leaf 1

167 322 1CR



Manípulo para lavatório 3 furos à bancada e lavatório 3 furos à parede - Leaf 1

Lever for deck-mounted 3-hole basin mixer and wall-mounted 3-hole basin mixer - Leaf 1

Mando para mezclador de lavabo de encimera de 3 orificios y mezclador de lavabo mural de 3 orificios - Leaf 1

167 320 4CR - Água fria
Cold Water I Agua fría
167 320 7CR - Água quente
Hot water I Agua caliente



Manípulo para lavatório e bidé à bancada 1 furo - Leaf 2

Lever for deck-mounted 1-hole basin and bidet mixer - Leaf 2

Mando para monomando de lavabo y bidé de encimera de 1 orificio - Leaf 2

167 320 3CR

Manípulo para lavatório à bancada 1 furo, bica giratória - Leaf 2

Lever for deck-mounted 1-hole basin mixer, swivel spout - Leaf 2

Mando para monomando de lavabo de encimera de 1 orificio, caño giratorio - Leaf 2

167 413 4CR

Manípulo para lavatório à bancada 2 furos - Leaf 2

Lever for deck-mounted 2-hole basin mixer - Leaf 2

Mando para monomando de lavabo de encimera de 2 orificios - Leaf 2

167 412 9CR

Manípulo para lavatório à parede 2 furos - Leaf 2

Lever for wall-mounted 2-hole basin mixer - Leaf 2

Mando para monomando de lavabo mural de 2 orificios - Leaf 2

167 322 3CR

Manípulo para lavatarório e banheira ao chão - Leaf 2

Lever for basin and bath floor-mounted mixer - Leaf 2

Mando para monomando de lavabo y bañera de pie - Leaf 2

167 321 2CR

Manípulo lateral para banheira ao chão - Leaf 2

Side lever for floor-mounted bath mixer - Leaf 2

Mando lateral para monomando de bañera de pie - Leaf 2

167 413 8CR

Manípulo para banheira, duche e duche com coluna - Leaf 2

Lever for bath, shower and shower mixer with column - Leaf 2

Mando para monomando de bañera, ducha y ducha con columna - Leaf 2

167 321 3CR

Manípulo para banheira à bancada 3 e 4 furos - Leaf 2

Lever for deck-mounted 3 and 4 hole basin mixer - Leaf 2

Mando para bañera de encimera de 3 y 4 orificios - Leaf 2

167 414 2CR

Manípulo para banheira com coluna - Leaf 2

Lever for bath mixer with column - Leaf 2

Mando para monomando de ducha empotrado - Leaf 2

167 413 0CR

Manípulo para embutido de duche - Leaf 2

Lever for concealed shower mixer - Leaf 2

Mando para monomando de ducha empotrado - Leaf 2

167 320 6CR



Manípulo para lavatório 3 furos à bancada e lavatório 3 furos à parede - Leaf 2

Lever for deck-mounted 3-hole basin mixer and wall-mounted 3-hole basin mixer - Leaf 2

Mando para mezclador de lavabo de encimera de 3 orificios y mezclador de lavabo mural de 3 orificios - Leaf 2

167 320 5CR - Água fria
Cold Water I Agua fría
167 320 8CR - Água quente
Hot water I Agua caliente



Manípulo para lavatório e bidé à bancada 1 furo - Leaf 3

Lever for deck-mounted 1-hole basin and bidet mixer - Leaf 3

Mando para monomando de lavabo y bidé de encimera de 1 orificio - Leaf 3

167 410 5CR

Manípulo para lavatório à bancada 1 furo, bica giratória - Leaf 3

Lever for deck-mounted 1-hole basin mixer, swivel spout - Leaf 3

Mando para monomando de lavabo de encimera de 1 orificio, caño giratorio - Leaf 3

167 413 5CR

Manípulo para lavatório à bancada 2 furos - Leaf 3

Lever for deck-mounted 2-hole basin mixer - Leaf 3

Mando para monomando de lavabo de encimera de 2 orificios - Leaf 3

167 412 3CR

Manípulo para lavatório à parede 2 furos - Leaf 3

Lever for wall-mounted 2-hole basin mixer - Leaf 3

Mando para monomando de lavabo mural de 2 orificios - Leaf 3

167 410 6CR

Manípulo para lavatarório e banheira ao chão - Leaf 3

Lever for basin and bath floor-mounted mixer - Leaf 3

Mando para monomando de lavabo y bañera de pie - Leaf 3

167 410 8CR

Manípulo lateral para banheira ao chão - Leaf 3

Side lever for floor-mounted bath mixer - Leaf 3

Mando lateral para monomando de bañera de pie - Leaf 3

167 413 9CR

Manípulo para banheira, duche e duche com coluna - Leaf 3

Lever for bath, shower and shower mixer with column - Leaf 3

Mando para monomando de bañera, ducha y ducha con columna - Leaf 3

167 410 9CR

Manípulo para banheira à bancada 3 e 4 furos - Leaf 3

Lever for deck-mounted 3 and 4 hole basin mixer - Leaf 3

Mando para bañera de encimera de 3 y 4 orificios - Leaf 3

167 414 3CR

Manípulo para banheira com coluna - Leaf 3

Lever for bath mixer with column - Leaf 3

Mando para monomando de ducha empotrado - Leaf 3

167 412 5CR

Manípulo para embutido de duche - Leaf 3

Lever for concealed shower mixer - Leaf 3

Mando para monomando de ducha empotrado - Leaf 3

167 410 7CR



Manípulo para lavatório 3 furos à bancada e lavatório 3 furos à parede - Leaf 3

Lever for deck-mounted 3-hole basin mixer and wall-mounted 3-hole basin mixer - Leaf 3

Mando para mezclador de lavabo de encimera de 3 orificios y mezclador de lavabo mural de 3 orificios - Leaf 3

167 412 1CR - Água fria
Cold Water I Agua fría
167 413 1CR - Água quente
Hot water I Agua caliente

BRUMA



Manípulo para lavatório e bidé à bancada 1 furo - Leaf 4
Lever for deck-mounted 1-hole basin and bidet mixer - Leaf 4
Mando para monomando de lavabo y bidé de encimera de 1 orificio - Leaf 4
167 411 5CR

Manípulo para lavatório à bancada 1 furo, bica giratória - Leaf 4
Lever for deck-mounted 1-hole basin mixer, swivel spout - Leaf 4
Mando para monomando de lavabo de encimera de 1 orificio, caño giratorio - Leaf 4
167 413 6CR

Manípulo para lavatório à bancada 2 furos - Leaf 4
Lever for deck-mounted 2-hole basin mixer - Leaf 4
Mando para monomando de lavabo de encimera de 2 orificios - Leaf 4
167 412 4CR

Manípulo para lavatório à parede 2 furos - Leaf 4
Lever for wall-mounted 2-hole basin mixer - Leaf 4
Mando para monomando de lavabo mural de 2 orificios - Leaf 4
167 411 6CR

Manípulo para lavatarório e banheira ao chão - Leaf 4
Lever for basin and bath floor-mounted mixer - Leaf 4
Mando para monomando de lavabo y bañera de pie - Leaf 4
167 411 8CR

Manípulo lateral para banheira ao chão - Leaf 4
Side lever for floor-mounted bath mixer - Leaf 4
Mando lateral para monomando de bañera de pie - Leaf 4
167 414 0CR

Manípulo para banheira, duche e duche com coluna - Leaf 4
Lever for bath, shower and shower mixer with column - Leaf 4
Mando para monomando de bañera, ducha y ducha con columna - Leaf 4
167 411 9CR

Manípulo para banheira à bancada 3 e 4 furos - Leaf 4
Lever for deck-mounted 3 and 4 hole basin mixer - Leaf 4
Mando para bañera de encimera de 3 y 4 orificios - Leaf 4
167 414 4CR

Manípulo para banheira com coluna - Leaf 4
Lever for bath mixer with column - Leaf 4
Mando para monomando de ducha empotrado - Leaf 4
167 412 6CR

Manípulo para embutido de duche - Leaf 4
Lever for concealed shower mixer - Leaf 4
Mando para monomando de ducha empotrado - Leaf 4
167 411 7CR



Manípulo para lavatório 3 furos à bancada e lavatório 3 furos à parede - Leaf 4
Lever for deck-mounted 3-hole basin mixer and wall-mounted 3-hole basin mixer - Leaf 4
Mando para mezclador de lavabo de encimera de 3 orificios y mezclador de lavabo mural de 3 orificios - Leaf 4
167 412 2CR - Água fria
Cold Water I Agua fría
167 413 2CR - Água quente
Hot water I Agua caliente



Manípulo para lavatórios e bidés - Lusitano
Lever for basin and bidet mixer - Lusitano
Mando para lavabo y bidé - Lusitano
107 410 0CR

Manípulo para lavatório e banheira, fixação ao chão - Lusitano
Lever for basin and bath/shower mixer, floor mounted - Lusitano
Mando para lavabo y baño/ducha, de pie - Lusitano
107 320 5CR

Manípulo para monocomando de cozinha - Lusitano
Lever for kitchen mixer - Lusitano
Mando para monomando de fregadero - Lusitano
107 322 1CR



Manípulo para lavatórios 3 furos à bancada / misturadora Bidé/Wc - Lusitano
Lever for 3 hole basin mixer / mixer Bidet/Wc - Lusitano
Mando para bimando de repisa / mezclador Bidé/Wc - Lusitano
107 320 2CR

Manípulo para lavatórios 3 furos à parede - Lusitano
Lever for 3 hole wall basin mixer - Lusitano
Mando para bimando mural - Lusitano
107 320 7CR



Manípulo para embutidos de banheira e duche - Lusitano
Lever for concealed bath/shower and shower mixer - Lusitano
Mando para empotrables de baño/ducha y ducha - Lusitano
107 320 4CR

Manípulo para banheira e duche - Lusitano
Lever for bath/shower and shower mixer - Lusitano
Mando para baño/ducha y ducha - Lusitano
107 321 1CR



Manípulo - Spring
Lever - Spring
Mando - Spring
112 320 0CR



Manípulo para lavatórios e bidés - Adagio 1
Lever for basin and bidet mixer - Adagio 1
Mando para lavabo y bidé - Adagio 1
193 320 1CR

Manípulo para lavatórios à parede - Adagio 1
Lever for wall basin mixer - Adagio 1
Mando para monomando de lavabo mural - Adagio 1
193 320 2CR

Manípulo para banheira e duche - Adagio 1
Lever for bath/shower and shower mixer - Adagio 1
Mando para baño/ducha y ducha - Adagio 1
193 320 3CR

Manípulo para embutidos de banheira e duche - Adagio 1
Lever for concealed bath/shower and shower mixer - Adagio 1
Mando para empotrables de baño/ducha y ducha - Adagio 1
193 320 4CR



Manípulo para lavatório 3 furos à parede - Adagio 1
Lever for 3 hole basin mixer - Adagio 1
Mando para bimando de repisa - Adagio 1
193 410 4CR



Manípulo para lavatório à parede 101 230 3CR
Lever for wall basin mixer 101 230 3CR
Mando para bimando empotrable de lavabo 101 230 3CR
101 320 5CR



Manípulo - Mustang
Lever - Mustang
Mando - Mustang
116 320 0CR

Manípulo para embutidos de banheira e duche - Mustang
Lever for concealed bath/shower and shower mixer - Mustang
Mando para empotrables de baño/ducha y ducha - Mustang
116 320 2CR



Manípulo para lavatórios e bidés - Adagio 2
Lever for basin and bidet mixer - Adagio 2
Mando para lavabo y bidé - Adagio 2

193 410 0CR

Manípulo para lavatórios à parede - Adagio 2
Lever for wall basin mixer - Adagio 2
Mando para monomando de lavabo mural - Adagio 2

193 410 1CR

Manípulo para banheira e duche - Adagio 2
Lever for bath/shower and shower mixer - Adagio 2
Mando para baño/ducha y ducha - Adagio 2

193 410 2CR

Manípulo para embutidos de banheira e duche - Adagio 2
Lever for concealed bath/shower and shower mixer - Adagio 2
Mando para empotrables de baño/ducha y ducha - Adagio 2

193 410 3CR



Manípulo - Coral
Lever - Coral
Mando - Coral

194 320 1CR



Manípulo - Linea
Lever - Linea
Mando - Linea

180 320 1CR

Manípulo para banheira e duche - Linea
Lever for bath/shower and shower mixer - Linea
Mando para baño/ducha y ducha - Linea

180 320 2CR



Manípulo - Nautic
Lever - Nautic
Mando - Nautic

181 320 1CR



Manípulo - Lune
Lever - Lune
Mando - Lune

198 410 0CR



Manípulo - Clássico
Lever - Clássico
Mando - Clássico

HOT	118 320 0CR
COLD	118 320 2CR



Manípulo para banheiras à bancada e embutidos - Imperial / Clássico
Lever for deck-mounted baths and concealed bodies - Imperial / Clássico
Mando para baño y ducha de repisa y empotrables - Imperial / Clássico

117 410 0CR



Manípulo - Imperial
Lever - Imperial
Mando - Imperial

HOT	117 320 0CR
COLD	117 320 1CR
HOT 1/4 volta *1/4 turn / vuelta*	117 410 1CR
COLD 1/4 volta *1/4 turn / vuelta*	117 410 2CR



Manípulo - Rã
Lever - Frog
Mando - Rana

123 320 2CR



Manipulo para inversor ref. 117 033 0CR, 117 723 0CR, 117 070 0CR, 117 275 3CR, 117 265 3CR, 118 030 0CR, 118 720 0CR, 118 070 0CR, 118 275 1CR e 118 275 1CR
Lever for diverter ref. 117 033 0CR, 117 723 0CR, 117 070 0CR, 117 275 3CR, 117 265 3CR, 118 030 0CR, 118 720 0CR, 118 070 0CR, 118 275 1CR and 118 275 1CR
Mando para inversor ref. 117 033 0CR, 117 723 0CR, 117 070 0CR, 117 275 3CR, 117 265 3CR, 118 030 0CR, 118 720 0CR, 118 070 0CR, 118 275 1CR y 118 275 1CR

161 411 9CR



Manipulo para inversor ref. 117 030 0CR, 117 720 0CR, 117 073 0CR, 117 275 1CR e 117 265 1CR
Lever for diverter ref. 117 030 0CR, 117 720 0CR, 117 073 0CR, 117 275 1CR and 117 265 1CR
Mando para inversor ref. 117 030 0CR, 117 720 0CR, 117 073 0CR, 117 275 1CR y 117 265 1CR

161 412 0CR



Manípulo para lavatório Hospitalar - Lusitano
Basin mixer long lever handle - Lusitano
Mando largo para lavabo - Lusitano

107 410 2CR

Manípulo para duche Hospitalar - Lusitano
Shower long lever handle - Lusitano
Mando largo para ducha - Lusitano

107 410 3CR



Manípulo Hospitalar - Mustang
Long lever handle - Mustang
Mando largo - Mustang

124 320 0CR



Manípulo - Tribo
Lever - Tribo
Mando - Tribo

123 320 1CR



Manípulo recartilhado para inversor de sistema de duche com braço ajustável - Lusa / Leaf

Knurled lever for diverter of shower system with adjustable head shower - Lusa / Leaf

Mando moleteado para inversor de sistema de ducha con brazo ajustable en altura - Lusa / Leaf

101 321 5CR



Manípulo inversor embutido - Breeze / Lusa / Venus

Handle for diverter of concealed mixer - Breeze / Lusa / Venus

Mando para inversor de monomando empotrable - Breeze / Lusa / Venus

168 410 3CR



Manípulo para inversor de sistema de duche com braço ajustável - Lusitano

Lever for diverter of shower system with adjustable head shower - Lusitano

Mando para inversor de sistema de ducha con brazo ajustable en altura - Lusitano

107 320 8CR



Manípulo para inversor bancada/embutido - Elo

Handle for deck-mounted diverter / concelaed bodies - Elo

Mando para inversor de repisa / empotrados - Elo

107 320 3CR



Manípulo para termostática - Elo

Lever for thermostatic mixer - Elo

Mando para mezclador termostático - Elo

138 410 0CR



Manípulo para termostática - X-Alpha

Lever for thermostatic mixer - X-Alpha

Mando para mezclador termostático - X-Alpha

186 410 4IS



Manípulo para termostática - Celsius

Lever for thermostatic mixer - Celsius

Mando para mezclador termostático - Celsius

185 410 0CR



Manípulo para termostática - Venus

Lever for thermostatic mixer - Venus

Mando para mezclador termostático - Venus

184 410 0CR



Manípulo para termostática - Elite

Lever for thermostatic mixer - Elite

Mando para mezclador termostático - Elite

180 410 0CR



Manípulo para inversor termostática - Elo

Lever for thermostatic mixer's diverter - Elo

Mando para inversor para mezclador termostático - Elo

138 410 1CR



Manípulo para inversor termostática - X-Alpha

Lever for thermostatic mixer's diverter - X-Alpha

Mando para inversor para mezclador termostático - X-Alpha

186 410 5IS



Manípulo para inversor termostática - Celsius

Lever for thermostatic mixer's diverter - Celsius

Mando para inversor para mezclador termostático - Celsius

185 410 1CR



Manípulo para inversor termostática - Venus

Lever for thermostatic mixer's diverter - Venus

Mando para inversor para mezclador termostático - Venus

184 410 1CR



Manípulo para inversor termostática - Elite

Lever for thermostatic mixer's diverter - Elite

Mando para inversor para mezclador termostático - Elite

180 410 1CR

ADDITIONAL INFORMATION • INFORMACTIÓN ADICIONAL

Informação Adicional

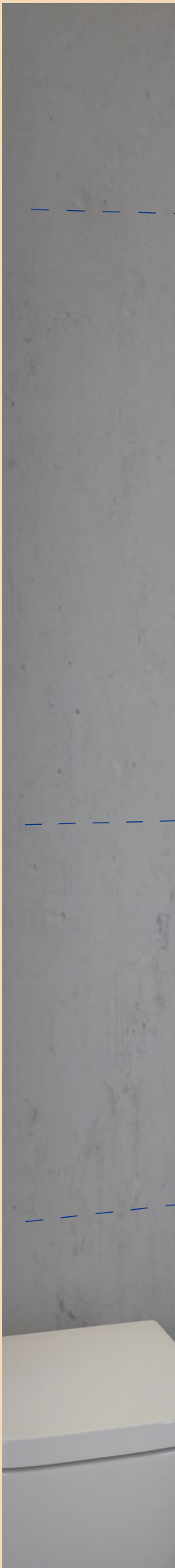



INFO

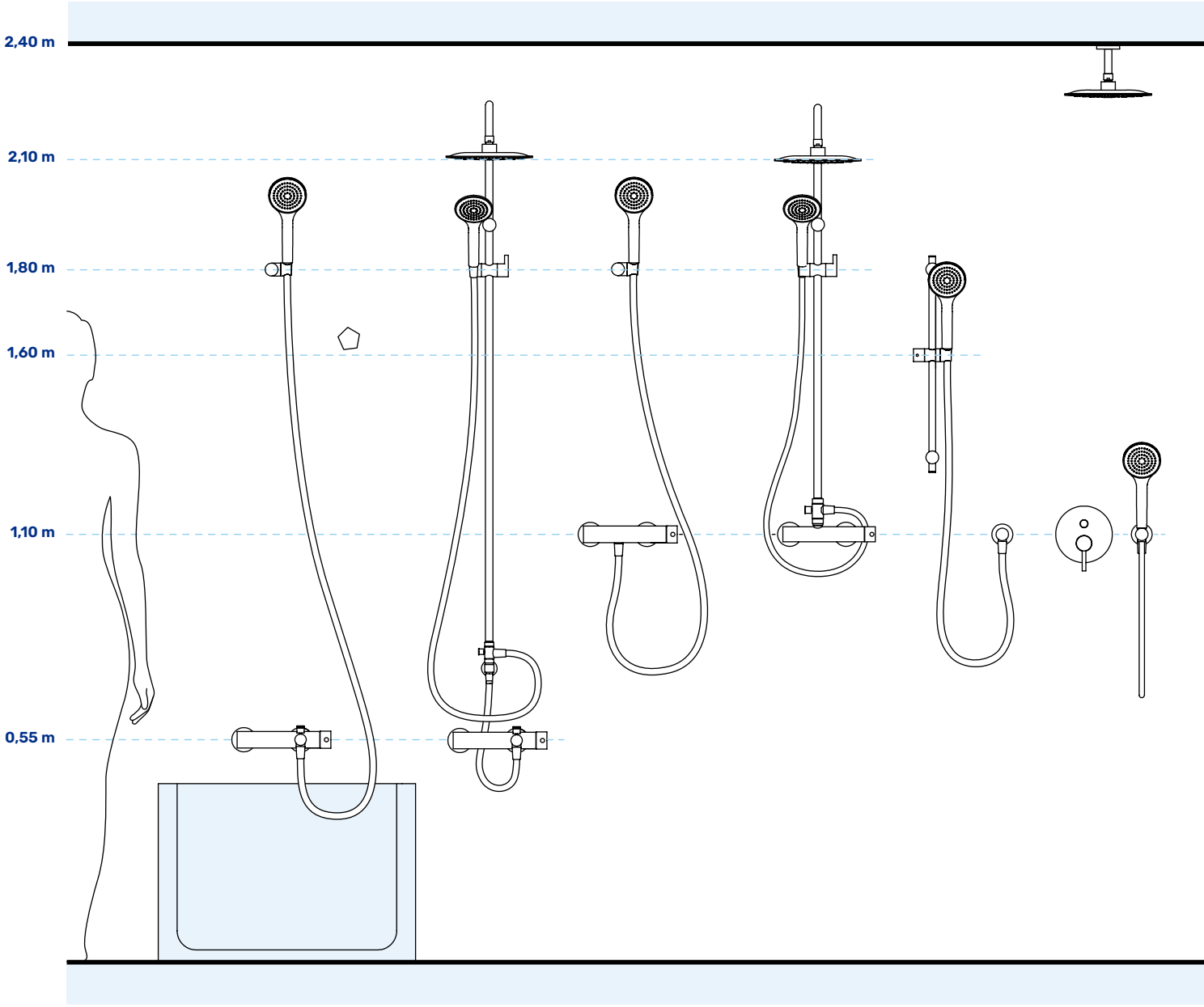
2,40 m
2,10 m
1,80 m
1,60 m
1,10 m
0,55 m

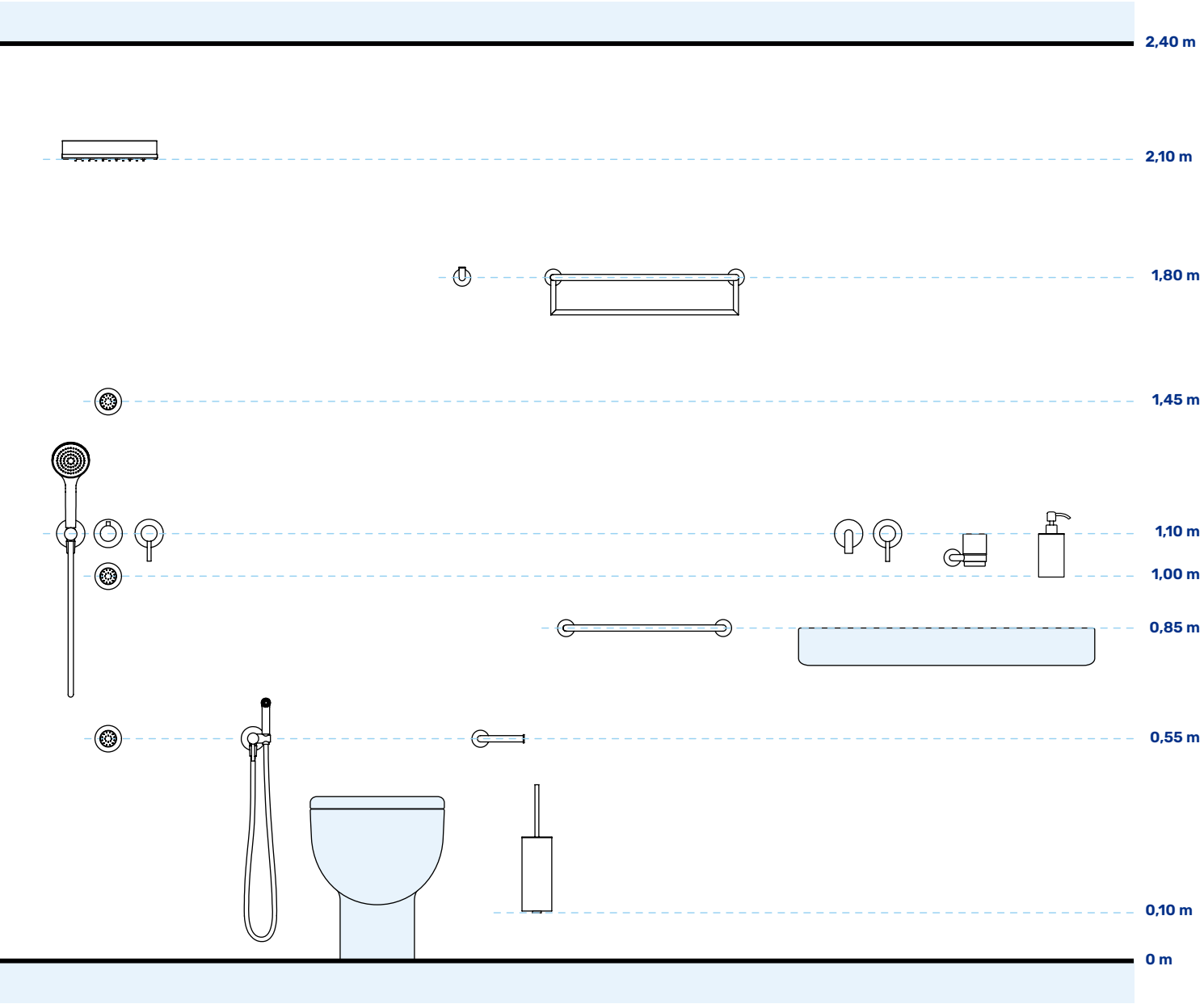

MEDIDAS DE APLICAÇÃO RECOMENDADAS • RECOMMENDED APPLICATION DIMENSIONS • MEDIDAS RECOMENDADAS PARA APLICACIÓN

REF.	IMAGEM IMAGE IMAGEN	EXTENSÕES EXTENSIONS EXTENSIONES	ROYALE	UTOPIA	NAVY	GENESI	BREEZE	ADAMASTOR	HERA	AVALON	SPRING
1 ▶ 35 200 100 1NO		161 430 6NO 20 mm									
		161 430 7NO 30 mm									
1 ▶ 25 200 100 2NO		161 430 8NO 20 mm						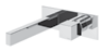			
											
1 ▶ 25 200 100 3NO		161 430 9NO 30 mm									
											
1 ▶ 200 110 1NO		161 431 0NO 15 mm 161 431 1NO 30 mm									
1 ▶ 35 INT 120 1NO		Sob Consulta Under Request Bajo Consulta									
1 ▶ INT 130 1NO											
1 ▶ 35 200 140 1NO		161 430 6NO 20 mm									
		161 430 7NO 30 mm									
1 ▶ 200 150 1NO		161 431 2NO 20 mm 161 431 3NO 30 mm									
1 ▶ 200 150 2NO											
1 ▶ INT 150 3NO											

X-ALPHA	ESCUDO	LUSA	LEAF	LINEA	LUSITANO	ADAGIO	CORAL	NAUTIC	LUNE	MUSTANG	IMPERIAL	CLÁSSICO
												
												
												
												
												
												
												
												
												

REF.	IMAGEM IMAGE IMAGEN	EXTENSÕES EXTENSIONS EXTENSIONES	ROYALE	UTOPIA	NAVY	GENESI	BREEZE	ADAMASTOR	HERA	AVALON	SPRING
1▶ 200 150 4NO		161 431 4NO 15 mm 161 431 5NO 30 mm									
1▶ 200 150 5NO											
1▶ 200 150 8NO											
1▶ 200 151 1NO		161 431 2NO 20 mm 161 431 3NO 30 mm									
1▶ 200 200 1NO		161 431 0NO 15 mm 161 431 1NO 30 mm									
2▶ 200 210 1NO		161 431 6NO 20 mm 161 431 7NO 30 mm									
2▶ 200 220 1NO		161 431 8NO 20 mm 161 431 9NO 30 mm									
3▶ 200 220 2NO											
2▶ 200 230 1NO		161 432 0NO 15 mm 161 432 1NO 30 mm									
3▶ 200 230 2NO											

X-ALPHA	ESCUDO	LUSA	LEAF	LINEA	LUSITANO	ADAGIO	CORAL	NAUTIC	LUNE	MUSTANG	IMPERIAL	CLÁSSICO
												
												
												

INFO

REF.	IMAGEM IMAGE IMAGEN	EXTENSÕES EXTENSIONS EXTENSIONES	ROYALE	UTOPIA	NAVY	GENESI	BREEZE	ADAMASTOR	HERA	AVALON
2▶ 35 200 240 1NO		161 432 2NO 20 mm 161 432 3NO 30 mm								
3▶ 35 200 240 2NO										
2▶ 200 240 3NO		161 432 4NO 15 mm 161 432 5NO 30 mm								
3▶ 200 240 4NO										
2▶ 200 250 1NO		161 432 6NO 15 mm 161 432 7NO 30 mm								
3▶ 200 250 2NO	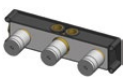									
2▶ 200 250 5NO	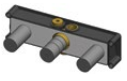	161 432 8NO 20 mm 161 432 9NO 30 mm								
3▶ 200 250 6NO	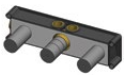									
2▶ 200 250 7NO										
3▶ 200 250 8NO										
2▶ 35 200 260 1NO		Sob Consulta Under Request Bajo Consulta								
3▶ 35 200 260 2NO										

SPRING	X-ALPHA	ESCUDO	LUSA	LEAF	LINEA	LUSITANO	ADAGIO	NAUTIC	IMPERIAL	CLÁSSICO
										
										
										

INFO

REF.	IMAGEM IMAGE IMAGEN	EXTENSÕES EXTENSIONS EXTENSIONES	ROYALE	UTOPIA	NAVY	GENESI	BREEZE	ADAMASTOR	HERA
2▶ 35 200 300 1NO		161 433 0NO 20 mm 161 433 1NO 30 mm							
3▶ 35 200 300 2NO									
2▶ 200 300 3NO		161 433 2NO 15 mm 161 433 3NO 30 mm							
3▶ 200 300 4NO									
2▶ INT 400 1NO		Sob Consulta Under Request Bajo Consulta							
3▶ INT 400 2NO									
4▶ INT 400 3NO									
2▶ INT 400 4NO	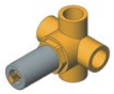								
3▶ INT 400 5NO									
2▶ INT 410 1NO									
3▶ INT 410 2NO									

AVALON	X-ALPHA	ESCUDO	LUSA	LEAF	LUSITANO	ADAGIO	NAUTIC	IMPERIAL	CLÁSSICO
									
									
									

REF.	IMAGEM IMAGE IMAGEN	EXTENSÕES EXTENSIONS EXTENSIONES	ROYALE	UTOPIA	GENESI	BREEZE	ADAMASTOR	HERA	AVALON
INT 320 1NO									
INT 330 1NO									
INT 340 1NO									
INT 360 1NO									
INT 370 1NO	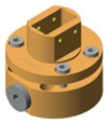								
INT 170 1NO									
INT 500 2NO	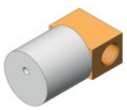	169 958 5NO 20 mm 169 958 6NO 30 mm							

X-ALPHA	ESCUDO	LUSA	LEAF	LUSITANO	IMPERIAL	CLÁSSICO
						
						
						
						
						

REF.	IMAGEM IMAGE IMAGEN (HYDROTHERM 38°)	EXTENSÕES EXTENSIONS EXTENSIONES	ROYALE	UTOPIA	NAVY	GENESI	BREEZE	ADAMASTOR	HERA	AVALON
1▶ 38° INT 600 1NO		161 433 4NO 20 mm 161 433 5NO 30 mm								
2▶ 38° INT 600 2NO										
3▶ 38° INT 600 3NO										
2▶ 38° INT 610 1NO		161 433 6NO 20 mm 161 433 7NO 30 mm								
3▶ 38° INT 610 2NO										
2▶ 38° INT 610 3NO		161 433 8NO 15 mm 161 433 9NO 30 mm	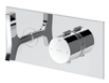							
3▶ 38° INT 610 4NO										
4▶ 38° INT 620 1NO	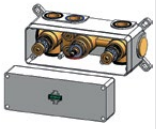	161 434 0NO 20 mm 161 434 1NO 30 mm								
5▶ 38° INT 620 2NO										
6▶ 38° INT 620 3NO										
4▶ 38° INT 620 4NO	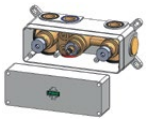	161 434 2NO 15 mm 161 434 3NO 30 mm								
5▶ 38° INT 620 5NO										
2▶ 38° INT 630 1NO		161 434 4NO 20 mm 161 434 5NO 30 mm								
3▶ 38° INT 630 2NO										
2▶ 38° INT 630 3NO	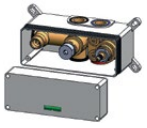	161 434 6NO 15 mm 161 434 7NO 30 mm								
3▶ 38° INT 630 4NO										
2▶ 38° INT 640 1NO		161 434 8NO 20 mm 161 434 9NO 30 mm								
3▶ 38° INT 640 2NO										

X-ALPHA	ESCUDO	LUSA	LEAF	LUSITANO	VENUS	CELSIUS	ELO	ELITE	IMPERIAL	CLÁSSICO
										
										
						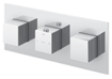				
										
										

INFO

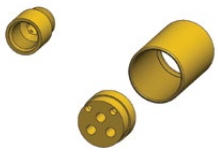

Extensões para 200 100 1NO / 200 140 1NO

Extensionss for 200 100 1NO / 200 140 1NO

Extensiones para 200 100 1NO / 200 140 1NO

20 mm	161 430 6NO
30 mm	161 430 7NO

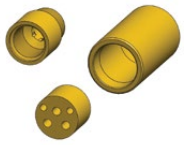

Extensões para 200 100 2NO / 200 100 3NO

Extensions for 200 100 2NO / 200 100 3NO

Extensiones para 200 100 2NO / 200 100 3NO

20 mm	161 430 8NO
30 mm	161 430 9NO

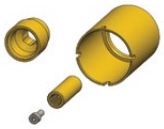

Extensões para 200 110 1NO / 200 200 1NO

Extensions for 200 110 1NO / 200 200 1NO

Extensiones para 200 110 1NO / 200 200 1NO

15 mm	161 431 0NO
30 mm	161 431 1NO



Extensões para 200 150 1NO / 200 150 2NO / 200 151 1NO / INT 150 3NO

Extensions for 200 150 1NO / 200 150 2NO / 200 151 1NO / INT 150 3NO

Extensiones para 200 150 1NO / 200 150 2NO / 200 151 1NO / INT 150 3NO

20 mm	161 431 2NO
30 mm	161 431 3NO

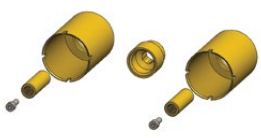

Extensões para 200 150 4NO / 200 150 5NO / 200 150 8NO

Extensions for 200 150 4NO / 200 150 5NO / 200 150 8NO

Extensiones para 200 150 4NO / 200 150 5NO / 200 150 8NO

15 mm	161 431 4NO
30 mm	161 431 5NO



Extensões para 200 210 1NO

Extensions for 200 210 1NO

Extensiones para 200 210 1NO

20 mm	161 431 6NO
30 mm	161 431 7NO



Extensões para 200 220 1NO / 200 220 2NO

Extensions for 200 220 1NO / 200 220 2NO

Extensiones para 200 220 1NO / 200 220 2NO

20 mm	161 431 8NO



Extensões para 200 220 1NO / 200 220 2NO

Extensions for 200 220 1NO / 200 220 2NO

Extensiones para 200 220 1NO / 200 220 2NO

30 mm	161 431 9NO

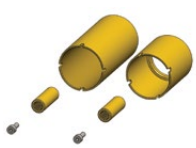

Extensões para 200 230 1NO / 200 230 2NO

Extensions for 200 230 1NO / 200 230 2NO

Extensiones para 200 230 1NO / 200 230 2NO

15 mm	161 432 0NO
30 mm	161 432 1NO



Extensões para 200 240 1NO / 200 240 2NO

Extensions for 200 240 1NO / 200 240 2NO

Extensiones para 200 240 1NO / 200 240 2NO

20 mm	161 432 2NO



Extensões para 200 240 1NO / 200 240 2NO

Extensions for 200 240 1NO / 200 240 2NO

Extensiones para 200 240 1NO / 200 240 2NO

30 mm	161 432 3NO

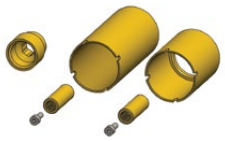

Extensões para 200 240 3NO / 200 240 4NO

Extensions for 200 240 3NO / 200 240 4NO

Extensiones para 200 240 3NO / 200 240 4NO

15 mm	161 432 4NO
30 mm	161 432 5NO

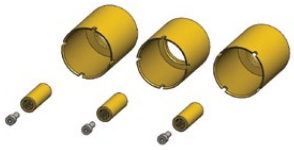

Extensões para 200 250 1NO / 200 250 2NO

Extensions for 200 250 1NO / 200 250 2NO

Extensiones para 200 250 1NO / 200 250 2NO

15 mm	161 432 6NO
30 mm	161 432 7NO



Extensões para 200 250 5NO / 200 250 6NO / 200 250 7NO / 200 250 8NO

Extensions for 200 250 5NO / 200 250 6NO / 200 250 7NO / 200 250 8NO

Extensiones para 200 250 5NO / 200 250 6NO / 200 250 7NO / 200 250 8NO

20 mm	161 432 8NO
30 mm	161 432 9NO



Extensões para 200 300 1NO / 200 300 2NO

Extensions for 200 300 1NO / 200 300 2NO

Extensiones para 200 300 1NO / 200 300 2NO

20 mm	161 433 0NO



Extensões para 200 300 1NO / 200 300 2NO

Extensions for 200 300 1NO / 200 300 2NO

Extensiones para 200 300 1NO / 200 300 2NO

30 mm	161 433 1NO

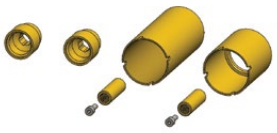

Extensões para 200 300 3NO / 200 300 4NO

Extensions for 200 300 3NO / 200 300 4NO

Extensiones para 200 300 3NO / 200 300 4NO

15 mm	161 433 2NO
30 mm	161 433 3NO



Extensões para INT 600 1NO

Extensions for INT 600 1NO

Extensiones para INT 600 1NO

20 mm	161 433 4NO
30 mm	161 433 5NO



Extensões para INT 600 2NO / INT 600 3NO / INT 610 1NO / INT 610 2NO

Extensions for INT 600 2NO / INT 600 3NO / INT 610 1NO / INT 610 2NO

Extensiones para INT 600 2NO / INT 600 3NO / INT 610 1NO / INT 610 2NO

20 mm	161 433 6NO
30 mm	161 433 7NO



Extensões para INT 610 3NO / INT 610 4NO

Extensions for INT 610 3NO / INT 610 4NO

Extensiones para INT 610 3NO / INT 610 4NO

15 mm	161 433 8NO



Extensões para INT 610 3NO / INT 610 4NO

Extensions for INT 610 3NO / INT 610 4NO

Extensiones para INT 610 3NO / INT 610 4NO

30 mm	161 433 9NO



Extensões para INT 620 1NO / INT 620 2NO / INT 620 3NO

Extensions for INT 620 1NO / INT 620 2NO / INT 620 3NO

Extensiones para INT 620 1NO / INT 620 2NO / INT 620 3NO

20 mm	161 434 0NO
30 mm	161 434 1NO



Extensões para INT 620 4NO / INT 620 5NO

Extensions for INT 620 4NO / INT 620 5NO

Extensiones para INT 620 4NO / INT 620 5NO

15 mm	161 434 2NO



Extensões para INT 620 4NO / INT 620 5NO

Extensions for INT 620 4NO / INT 620 5NO

Extensiones para INT 620 4NO / INT 620 5NO

30 mm	161 434 3NO



Extensões para INT 630 1NO / INT 630 2NO

Extensions for INT 630 1NO / INT 630 2NO

Extensiones para INT 630 1NO / INT 630 2NO

20 mm	161 434 4NO
30 mm	161 434 5NO



Extensões para INT 630 3NO / INT 630 4NO

Extensions for INT 630 3NO / INT 630 4NO

Extensiones para INT 630 3NO / INT 630 4NO

15 mm	161 434 6NO



Extensões para INT 630 3NO / INT 630 4NO

Extensions for INT 630 3NO / INT 630 4NO

Extensiones para INT 630 3NO / INT 630 4NO

30 mm	161 434 7NO



Extensões para INT 640 1NO / INT 640 2NO

Extensions for INT 640 1NO / INT 640 2NO

Extensiones para INT 640 1NO / INT 640 2NO

20 mm	161 434 8NO
30 mm	161 434 9NO

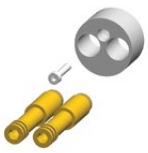

Extensões para INT 500 2NO

Extensions for INT 500 2NO

Extensiones para INT 500 2NO

20 mm	169 958 5NO
30 mm	169 958 6NO

Condições gerais de venda

Ao formalizar uma encomenda, o Cliente aceita, sem reservas, as condições gerais de venda:

Preços:
As encomendas serão consideradas aceites apenas após confirmação. Os preços são válidos salvo ruptura de stock ou erro tipográfico e podem sofrer alterações sem aviso prévio.
Preços sem IVA incluído.

Pagamentos:
As condições de venda especificadas na factura são inalteráveis. O atraso no pagamento implicará um acréscimo de juros e a suspensão de entregas, mesmo de encomendas já confirmadas. Nenhum pagamento pode ser atrasado no caso de alguma reclamação.
A mercadoria permanece propriedade da BRUMA Europa até ao seu pagamento integral.

Entregas:
Todas as informações relativas a prazos de entrega são previsões, não havendo lugar a eventuais pedidos de indemnização por quaisquer atrasos. Não são aceites devoluções sem prévia autorização da direcção comercial.

Transporte:
Para encomendas, entregues em Portugal continental, de valor inferior a 250 euros, acrescem os custos de transporte.

Reclamações:
A BRUMA Europa considera as encomendas como definitivamente aceites pelo cliente, 8 dias após a sua recepção. Passado esse período, não serão consideradas reclamações referentes à quantidade dos artigos entregues. Nos produtos instalados em locais públicos, a garantia é a indicada pela lei em vigor.

A BRUMA Europa reserva o direito de modificar, suspender ou descontinuar artigos, acabamentos e encomendas sem que o cliente possa exigir qualquer indemnização.

A presente tabela anula e substitui as anteriores.

Sales' general conditions

Whenever a client formalizes an order, he/she accepts, under any circumstances, the following sales' general conditions:

Prices:
These table prices can be changed without previous announcement. Orders are only considered when confirmed. Prices do not include VAT and are valid while supplies last, except in case of stock shortage or typographical error.

Payments:
Payment conditions, which are specified in the invoices, are changeless. Any delay concerning the invoices' payment will lead to incomes' payment. Any payment out of the agreement conditions will give BRUMA the right to suspend goods' delivery, even if the orders were already accepted. Any payment cannot be delayed in case of complaints. Goods are BRUMA's property until the total invoices' payment.

Deliveries:
Delivery prompts will always be foresights; clients cannot demand any indemnity from BRUMA for any orders' delivery delay. Restitutions are not accepted, except those which were previously agreed with the commercial area.

Complaints:
Any complaint concerning product's quantity must be done till 8 days after the order's reception. After that, BRUMA assumes the goods as definitely accepted. BRUMA reserves the right to make changes, either in goods or finishing, and to cancel or suspend the production of any of its goods and/or orders – clients cannot demand any indemnity for the above reasons.
For all products installed in public use locations the warranty is as stipulated by the laws in force.

BRUMA reserves the right to make changes or modifications, or to discontinue any product in the BRUMA line without prior notice.

The current price list revokes and replaces the previous ones.

Condiciones generales de venta

Al formalizar un pedido, el cliente acepta, sin reservas, las siguientes condiciones generales de venta:

Precios:
Los precios de esta tarifa pueden ser alterados sin previo aviso. Los pedidos son considerados como tal, solamente después de la confirmación.
Los precios son sin IVA incluido y válidos, salvo ruptura de stock o error tipográfico.

Pagos:
Las condiciones de pago especificadas en la factura son consideradas como inalterables. El retraso en el pago de las facturas causará el pago de intereses. El pago fuera de las condiciones acordadas, dará el derecho de suspender las entregas, incluso de pedidos eventualmente aceptados. Ningún pago puede ser atrasado por causa de alguna reclamación. La mercancía seguirá siendo propiedad de BRUMA hasta el pago total de las facturas.

Entregas:
Los plazos de entrega dados serán siempre a modo de previsión no pudiendo el cliente exigir cualquier indemnización por retraso en la entrega del pedido. No se aceptan devoluciones que no hayan sido previamente acordadas con el departamento comercial.

Reclamaciones:
Todas las reclamaciones referentes a la cantidad de los productos entregados, deberán ser efectuados hasta 8 días después de la recepción del pedido. Después de esta fecha damos la mercancía como definitivamente aceptada.
Para todos los productos instalados en lugares de uso público, la garantía es la indicada por la legislación vigente.

BRUMA reserva el derecho de efectuar cambios o modificaciones así como de discontinuar productos sin previo aviso, en cualquier producto de la gama BRUMA.

La presente tarifa anula y sustituye a las anteriores

Ref.	Pág.
101 000 0CR	245
101 000 1CR	245
101 000 2CR	230
101 000 3CR	230
101 000 4CR	230
101 000 5CR	230
101 000 6CR	231
101 000 7CR	231
101 000 8CR	231
101 000 9CR	231
101 030 1CR	239
101 030 2CR	239
101 050 1CR	491
101 050 2CR	491
101 070 1CR	240
101 070 2CR	240
101 090 1CR	249
101 090 2CR	249
101 100 0CR	237
101 100 1CR	249
101 100 2CR	249
101 100 3CR	237
101 100 4CR	238
101 100 5CR	238
101 120 1CR	246
101 120 2CR	246
101 130 1CR	246
101 130 2CR	246
101 142 1CR	247
101 142 2CR	247
101 162 1CR	247
101 162 2CR	247
101 200 1CR	248
101 200 2CR	248
101 200 3CR	241
101 200 4CR	241
101 200 5CR	242
101 200 6CR	242
101 220 2CR	232
101 230 3CR	232
101 250 1CR	232
101 250 2CR	232
101 260 1CR	244
101 260 2CR	244
101 261 1CR	244
101 261 2CR	244
101 262 1CR	244
101 262 2CR	244
101 280 1CR	248
101 280 2CR	248
101 300 3CR	241
101 300 4CR	241
101 310 0CR	97
101 310 1CR	97
101 310 2CR	97
101 310 3CR	242
101 310 4CR	242
101 311 1CR	258
101 311 2CR	258
101 320 3CR	630
101 320 4CR	630
101 320 5CR	632
101 320 6CR	630
101 320 7CR	630
101 320 8CR	630
101 320 9CR	630
101 321 3CR	630
101 321 4CR	630
101 321 5CR	631
101 321 6CR	630
101 321 7CR	630
101 321 8CR	630
101 321 9CR	630
101 322 1CR	630
101 322 2CR	630
101 341 1CR	259
101 341 2CR	259
101 360 1CR	258
101 360 2CR	258
101 363 1CR	257
101 363 2CR	257
101 410 0CR	630
101 410 1CR	630
101 410 2CR	630
101 410 3CR	630
101 410 4CR	630
101 415 1CR	255
101 415 2CR	255
101 450 0CR	613
101 561 1CR	252
101 561 2CR	252
101 581 1CR	254
101 581 2CR	254
101 583 1CR	253
101 583 2CR	253
101 588 1CR	254
101 588 2CR	254
101 589 1CR	254
101 589 2CR	254
101 651 1CR	243
101 651 2CR	243
101 652 1CR	243
101 652 2CR	243
101 653 1CR	243
101 653 2CR	243
101 663 1CR	253
101 663 2CR	253
101 710 1CR	230
101 710 2CR	230
101 720 1CR	239
101 720 2CR	239
101 753 1CR	252
101 753 2CR	252
101 762 1CR	250
101 762 2CR	250
101 764 1CR	251
101 764 2CR	251
101 765 1CR	251
101 765 2CR	251
101 783 1CR	257
101 783 2CR	257
101 790 1CR	236
101 790 2CR	236
101 800 1CR	240
101 800 2CR	240
101 820 1CR	235
101 820 2CR	235
101 830 1CR	235
101 830 2CR	235
101 840 1CR	234
101 840 2CR	233
101 850 1CR	234
101 850 2CR	233
101 880 1CR	231
101 880 2CR	231
101 910 1CR	236
101 910 2CR	235
101 920 1CR	236
101 920 2CR	235
101 930 1CR	245
101 930 2CR	245
101 940 1CR	245
101 940 2CR	245
101 950 1CR	246
101 950 2CR	246
101 960 2CR	234
101 962 1CR	234
101 970 1CR	234
101 972 2CR	234
101 980 2CR	233
101 982 1CR	233
101 990 1CR	233
101 992 2CR	233
102 000 0CR	212
102 000 1CR	212
102 000 2CR	203
102 000 3CR	203
102 010 0CR	204
102 010 1CR	202
102 010 2CR	202
102 010 3CR	204
102 010 4CR	204
102 010 5CR	204
102 010 6CR	204
102 010 7CR	204
102 010 8CR	205
102 010 9CR	205
102 014 1CR	202
102 014 2CR	202
102 020 1CR	207
102 020 2CR	206
102 024 1CR	207
102 024 2CR	206
102 030 1CR	207
102 030 2CR	207
102 040 1CR	210
102 040 2CR	210
102 090 1CR	215
102 090 2CR	215
102 100 1CR	215
102 100 2CR	215
102 120 1CR	213
102 120 2CR	213
102 130 1CR	213
102 130 2CR	213
102 140 1CR	213
102 140 2CR	213
102 160 1CR	213
102 160 2CR	213
102 170 2CR	216
102 180 2CR	216
102 190 2CR	216
102 200 1CR	214
102 200 2CR	214
102 210 1CR	203
102 210 2CR	202
102 214 1CR	203
102 214 2CR	202
102 250 1CR	203
102 250 2CR	203
102 265 1CR	211
102 265 2CR	211
102 266 1CR	211
102 266 2CR	211
102 267 1CR	211
102 267 2CR	211
102 276 1CR	210
102 276 2CR	210
102 278 1CR	210
102 278 2CR	210
102 279 1CR	210
102 279 2CR	210
102 280 1CR	214
102 280 2CR	214
102 311 1CR	223
102 311 2CR	223
102 320 1CR	630
102 320 2CR	629
102 320 3CR	629
102 320 4CR	630
102 320 5CR	630
102 324 1CR	630
102 324 2CR	629
102 326 1CR	630
102 326 2CR	629
102 327 1CR	630
102 327 2CR	629
102 328 1CR	630
102 328 2CR	629
102 329 3CR	629
102 330 1CR	208
102 330 2CR	208
102 341 1CR	224
102 341 2CR	224
102 360 1CR	223
102 360 2CR	223
102 403 1CR	222
102 403 2CR	222
102 410 0CR	629
102 410 1CR	629
102 410 2CR	630
102 410 3CR	630
102 410 4CR	629
102 415 1CR	220
102 415 2CR	220
102 421 1CR	221
102 421 2CR	221
102 450 0CR	613
102 501 1CR	209
102 501 2CR	209
102 521 1CR	209
102 521 2CR	209
102 562 1CR	218
102 562 2CR	218
102 570 1CR	219
102 570 2CR	219
102 580 1CR	220
102 580 2CR	220
102 653 1CR	219
102 653 2CR	219
102 680 0CR	603
102 753 1CR	218
102 753 2CR	218
102 762 1CR	216
102 762 2CR	216
102 765 1CR	217
102 765 2CR	217
102 766 1CR	217
102 766 2CR	217
102 783 1CR	222
102 783 2CR	222
102 790 1CR	206

Ref.	Pág.
102 790 2CR	206
102 800 1CR	208
102 800 2CR	208
102 860 1CR	511
102 870 1CR	511
102 950 1CR	205
102 950 2CR	205
102 960 1CR	205
102 960 2CR	205
102 970 1CR	212
102 970 2CR	212
102 980 1CR	212
102 980 2CR	212
102 990 1CR	212
102 990 2CR	212
103 410 0CR	627
103 450 0CR	612
106 010 0CR	126
106 010 1CR	128
106 010 2CR	128
106 010 3CR	128
106 010 4CR	128
106 011 0CR	126
106 020 0CR	126
106 021 0CR	126
106 030 0CR	129
106 040 0CR	131
106 060 0CR	129
106 061 0CR	129
106 090 0CR	129
106 091 0CR	129
106 131 0CR	132
106 162 0CR	133
106 163 0CR	133
106 172 0CR	132
106 173 0CR	132
106 192 0CR	134
106 193 0CR	134
106 210 0CR	126
106 211 0CR	126
106 230 0CR	127
106 231 0CR	127
106 240 0CR	127
106 241 0CR	127
106 250 0CR	128
106 251 0CR	128
106 271 1CR	131
106 273 1CR	131
106 310 1CR	132
106 310 2CR	132
106 310 3CR	136
106 310 4CR	136
106 312 1CR	138
106 320 1CR	629
106 322 1CR	138
106 440 0CR	620
106 442 0CR	133
106 443 0CR	133
106 450 0CR	605
106 450 1CR	605
106 495 0CR	137
106 496 0CR	137
106 497 0CR	137
106 498 0CR	137
106 499 0CR	137
106 501 1CR	130
106 502 0CR	138
106 512 0CR	138
106 523 1CR	131
106 590 0CR	139
106 590 1CR	139
106 594 0CR	136
106 604 0CR	136
106 634 0CR	133
106 645 0CR	133
106 680 0CR	603
106 690 0CR	134
106 700 0CR	134
106 743 0CR	135
106 753 0CR	135
106 765 0CR	135
106 766 0CR	135
106 810 0CR	130
106 820 0CR	130
106 880 0CR	127
106 881 0CR	127
107 000 0CR	324
107 000 1CR	324
107 000 2CR	325
107 000 3CR	325
107 000 4CR	325
107 000 5CR	325
107 000 6CR	325
107 000 7CR	325
107 000 8CR	334
107 010 0CR	326
107 010 2CR	326
107 010 3CR	326
107 010 5CR	326
107 010 6CR	335
107 030 1CR	329
107 036 1CR	329
107 050 1CR	491
107 050 4CR	489
107 050 5CR	487
107 052 6CR	491
107 054 1CR	488
107 054 2CR	488
107 058 1CR	493
107 059 1CR	493
107 090 1CR	337
107 100 0CR	328
107 100 1CR	337
107 100 2CR	328
107 110 1CR	336
107 120 1CR	335
107 130 1CR	335
107 142 1CR	335
107 162 1CR	335
107 170 1CR	336
107 180 1CR	337
107 190 1CR	337
107 200 1CR	337
107 260 6CR	334
107 260 7CR	334
107 260 9CR	334
107 281 1CR	333
107 282 1CR	333
107 283 1CR	333
107 310 0CR	332
107 310 2CR	333
107 312 1CR	348
107 320 2CR	632
107 320 3CR	632
107 320 4CR	632
107 320 5CR	632
107 320 7CR	632
107 320 8CR	631
107 321 1CR	632
107 322 1CR	632
107 330 1CR	331
107 350 2CR	347
107 352 1CR	348
107 360 0CR	339
107 360 2CR	347
107 360 3CR	339
107 370 0CR	340
107 370 1CR	340
107 380 1CR	324
107 383 1CR	324
107 410 0CR	632
107 410 1CR	344
107 410 2CR	633
107 410 3CR	633
107 411 1CR	344
107 421 1CR	345
107 425 1CR	345
107 426 1CR	346
107 427 1CR	346
107 428 1CR	346
107 429 1CR	346
107 430 1CR	603
107 450 1CR	608
107 450 2CR	497
107 450 3CR	608
107 500 1CR	331
107 520 1CR	332
107 560 2CR	338
107 560 3CR	339
107 560 4CR	339
107 570 1CR	342
107 570 2CR	342
107 580 1CR	343
107 580 2CR	343
107 650 8CR	341
107 650 9CR	341
107 680 0CR	603
107 710 1CR	324
107 711 1CR	324
107 720 1CR	330
107 750 1CR	340
107 750 3CR	340
107 760 1CR	338
107 760 3CR	338
107 760 6CR	338
107 760 8CR	338
107 780 1CR	327
107 781 1CR	327
107 790 1CR	327
107 791 1CR	327
107 800 1CR	330
107 830 1CR	326
107 850 1CR	326
107 860 1CR	510
107 861 1CR	510
107 870 1CR	510
107 871 1CR	510
107 930 1CR	334
107 940 1CR	334
112 010 0CR	170
112 011 0CR	170
112 020 0CR	171
112 021 0CR	171
112 030 0CR	171
112 040 0CR	171
112 120 0CR	172
112 142 0CR	172
112 162 0CR	172
112 200 0CR	172
112 210 0CR	170
112 211 0CR	170
112 230 0CR	170
112 231 0CR	170
112 280 0CR	172
112 320 0CR	631
112 560 9CR	173
112 572 1CR	174
112 574 1CR	174
112 575 1CR	174
112 582 1CR	174
112 740 0CR	173
112 750 0CR	173
112 760 2CR	173
115 200 1CR	400
115 280 1CR	400
116 010 1CR	404
116 013 1CR	404
116 020 1CR	404
116 023 1CR	404
116 030 1CR	404
116 040 1CR	405
116 051 1CR	493
116 052 1CR	492
116 054 1CR	495
116 055 1CR	495
116 125 1CR	406
116 135 1CR	406
116 251 1CR	405
116 261 1CR	406
116 271 1CR	405
116 320 0CR	632
116 320 2CR	632
116 590 0CR	401
116 590 1CR	401
116 770 1CR	407
116 770 2CR	407
117 000 0CR	415
117 010 0CR	415
117 010 2CR	415
117 010 4CR	414
117 010 5CR	414
117 012 0CR	412
117 022 0CR	415
117 030 0CR	416
117 033 0CR	416
117 040 0CR	420
117 043 0CR	420
117 062 0CR	415
117 070 0CR	417
117 073 0CR	417
117 080 0CR	417
117 120 0CR	423
117 150 0CR	424
117 160 0CR	424
117 180 1CR	418
117 200 0CR	428
117 200 1CR	418
117 220 3CR	415
117 240 0CR	413
117 240 1CR	427
117 241 0CR	413
117 252 0CR	413

Ref.	Pág.
117 265 1CR	422
117 265 3CR	422
117 275 1CR	421
117 275 3CR	421
117 280 0CR	428
117 310 1CR	424
117 310 2CR	424
117 310 3CR	423
117 310 4CR	423
117 320 0CR	633
117 320 1CR	633
117 332 0CR	413
117 360 0CR	425
117 360 1CR	426
117 360 2CR	426
117 370 0CR	414
117 380 0CR	414
117 390 0CR	414
117 400 0CR	414
117 401 0CR	414
117 410 0CR	633
117 410 1CR	633
117 410 2CR	633
117 521 1CR	419
117 590 0CR	429
117 590 1CR	429
117 710 0CR	412
117 711 0CR	412
117 720 0CR	416
117 723 0CR	416
117 730 0CR	412
117 731 0CR	412
117 740 0CR	419
117 750 0CR	419
117 753 0CR	419
117 760 0CR	425
117 780 0CR	420
117 960 1CR	423
118 000 0CR	432
118 000 1CR	432
118 000 2CR	434
118 010 0CR	434
118 010 2CR	434
118 010 4CR	434
118 010 5CR	434
118 013 0CR	432
118 022 0CR	435
118 030 0CR	435
118 040 0CR	438
118 050 0CR	495
118 062 0CR	435
118 070 0CR	436
118 080 0CR	436
118 120 0CR	440
118 130 0CR	440
118 140 0CR	440
118 180 1CR	437
118 200 0CR	444
118 200 1CR	436
118 220 3CR	434
118 240 0CR	433
118 240 1CR	443
118 241 0CR	433
118 252 0CR	432
118 265 1CR	439
118 275 1CR	439
118 280 0CR	444
118 310 1CR	441
118 310 2CR	441
118 320 0CR	633
118 320 2CR	633
118 332 0CR	432
118 360 0CR	433
118 360 1CR	442
118 360 2CR	442
118 370 0CR	433
118 380 0CR	433
118 390 0CR	433
118 391 0CR	433
118 410 0CR	495
118 420 0CR	496
118 521 1CR	437
118 590 0CR	444
118 590 1CR	444
118 720 0CR	435
118 740 0CR	438
118 750 0CR	438
118 760 0CR	438
118 782 1CR	442
118 960 1CR	440
119 051 0CR	495
120 400 1CR	496
122 000 1CR	488
122 000 8CR	496
122 000 9CR	497
122 001 0CR	497
122 001 4CR	497
122 002 3CR	497
122 002 6CR	486
122 002 7CR	486
122 002 9CR	487
122 003 0CR	487
122 003 2IS	490
122 003 5CR	486
122 700 0CR	486
122 700 1CR	494
122 700 2CR	487
122 700 3CR	488
122 700 4CR	492
122 700 5CR	492
122 700 6CR	492
122 700 7CR	494
123 320 1CR	633
123 320 2CR	633
123 400 1CR	570
123 400 2CR	570
123 670 1IS	570
123 670 2IS	571
123 671 1IS	573
123 671 6IP	573
123 671 7IP	573
123 672 1IS	572
123 672 2IS	572
123 672 3IS	571
123 672 5IS	571
124 000 0CR	500
124 000 1CR	500
124 000 2CR	500
124 000 3CR	500
124 010 2CR	500
124 013 2CR	500
124 020 2CR	500
124 023 2CR	500
124 040 2CR	501
124 054 2CR	501
124 100 0CR	501
124 100 1CR	501
124 320 0CR	633
125 200 1CR	50
125 200 1MM	198
125 200 2CR	103
125 280 1CR	50
125 280 1MM	198
125 280 2CR	103
125 690 1CR	89
125 700 1CR	38
126 200 2CR	33
126 280 2CR	33
126 690 1CR	109
126 710 1CR	237
126 720 1CR	272
127 350 0CR	519
130 000 0CR	517
130 000 5CR	520
130 001 1CR	517
130 001 5CR	517
130 002 3CR	517
130 002 4CR	517
130 002 5CR	517
130 002 6CR	517
130 002 7CR	518
130 002 8CR	518
130 007 3CR	516
130 008 2CR	516
130 010 0CR	518
130 010 1CR	518
130 010 2CR	519
130 010 3CR	519
130 011 7CR	518
130 016 0CR	516
130 016 2CR	516
130 101 5CR	517
130 107 3CR	516
130 108 2CR	516
130 111 7CR	518
130 116 0CR	516
130 116 2CR	516
130 310 0IS	520
130 310 1IS	520
130 490 1NO	616
130 610 0IS	520
130 610 1IS	520
134 001 3CR	581
134 001 4CR	581
134 001 7CR	587
135 001 3CR	579
135 001 4CR	579
137 000 1CR	50
137 000 2CR	33
137 000 6CR	600
137 000 7CR	600
137 000 9CR	408
138 080 1CR	448
138 086 1CR	448
138 110 1CR	448
138 116 1CR	448
138 140 1CR	450
138 160 1CR	450
138 170 1CR	450
138 310 1CR	457
138 310 2CR	349
138 340 2CR	349
138 370 1CR	456
138 370 2CR	348
138 380 2CR	348
138 410 0CR	634
138 410 1CR	634
138 421 1CR	455
138 422 1CR	455
138 423 1CR	455
138 424 1CR	455
138 440 1CR	336
138 450 1CR	336
138 460 1CR	451
138 470 1CR	451
138 472 1CR	449
138 476 1CR	449
138 478 1CR	449
138 482 1CR	449
138 487 1CR	449
138 489 1CR	449
138 560 3CR	342
138 560 4CR	293
138 560 6CR	452
138 561 1CR	451
138 590 0CR	50
138 590 1CR	343
138 590 2CR	343
138 590 3CR	454
138 590 4CR	304
138 590 5CR	304
138 600 1CR	344
138 600 2CR	344
138 610 2CR	347
138 780 1CR	451
138 780 2CR	293
138 780 4CR	293
138 780 5CR	451
138 780 6CR	452
138 910 3CR	347
139 440 0CR	620
139 590 0CR	32
139 590 3CR	33
139 590 4CR	33
140 000 5CR	521
140 001 0CR	521
140 002 3CR	521
140 010 0CR	521
140 340 0CR	523
140 400 0NO	619
140 400 1NO	619
140 400 2NO	619
140 400 3NO	619
140 400 4NO	619
140 400 5NO	619
140 400 6NO	619
140 400 7NO	619
142 000 1CR	522
142 000 3CR	522
142 001 0CR	522
142 001 8CR	523
142 002 9CR	522
143 000 1CR	524
143 000 3CR	524
143 000 5CR	524
143 001 1CR	524
144 000 5CR	525
145 110 0CR	273
145 110 1CR	39
145 110 2CR	273
145 110 3CR	39
145 110 4CR	238

Ref.	Pág.
145 110 5CR	89
145 110 6CR	238
145 110 7CR	89
145 110 8CR	23
145 110 9CR	23
145 111 0CR	508
145 111 1CR	508
145 111 2CR	508
145 111 3CR	508
145 490 1CR	549
145 490 2CR	549
145 490 3IS	549
145 510 4CR	550
145 510 5CR	548
145 510 6CR	549
145 510 8CR	548
145 511 5CR	511
145 512 0CR	548
145 512 1CR	548
145 512 6CR	550
145 513 0CR	548
145 514 8CR	511
145 519 5IS	557
145 519 8CR	549
145 522 2CR	533
145 522 4CR	427
145 523 5CR	533
145 523 7CR	533
145 523 9CR	534
145 524 1CR	531
145 524 3CR	531
145 524 4CR	532
145 524 6CR	532
145 524 7CR	532
145 525 1CR	533
145 526 0CR	534
145 526 1CR	534
145 526 4CR	532
145 526 5CR	532
145 526 6CR	533
145 526 7CR	533
145 527 3CR	530
145 527 4CR	530
145 527 6CR	531
145 527 7CR	531
145 531 2CR	538
145 533 0CR	537
145 533 3CR	537
145 533 4CR	537
145 533 5CR	537
145 533 6CR	537
145 533 7CR	537
145 534 0CR	538
145 534 2CR	535
145 534 4CR	535
145 534 6CR	535
145 534 7CR	531
145 534 8CR	535
145 535 1CR	535
145 535 2CR	535
145 536 1CR	536
145 536 2CR	536
145 537 0CR	536
145 537 1CR	536
145 540 1CR	559
145 540 4CR	559
145 540 5CR	558
145 540 6CR	558
145 540 9CR	559
145 541 0CR	559
145 541 1CR	558
145 541 6CR	558
145 541 8CR	558
145 541 9CR	559
145 542 1CR	557
145 542 3CR	557
145 542 4CR	557
145 542 8CR	559
145 542 9CR	558
145 551 6CR	528
145 553 0CR	528
145 553 1CR	528
145 553 2CR	528
145 553 3CR	529
145 553 4CR	529
145 553 5CR	529
145 553 6CR	530
145 553 7CR	530
145 553 9CR	529
145 560 1CR	539
145 560 3CR	539
145 560 4CR	539
145 560 6CR	539
145 570 4CR	551
145 570 5CR	551
145 571 2CR	545
145 571 3CR	546
145 571 6CR	545
145 572 2CR	400
145 572 4CR	350
145 573 2CR	302
145 573 3CR	544
145 574 0CR	121
145 574 4CR	121
145 575 2CR	102
145 575 3CR	302
145 577 5CR	536
145 577 6CR	536
145 578 0CR	545
145 579 0CR	50
145 579 1CR	102
145 579 4CR	550
145 579 7CR	550
145 580 1CR	551
145 580 2CR	552
145 580 3CR	552
145 580 4CR	552
145 580 6CR	552
145 580 7CR	552
145 580 8CR	513
145 582 0CR	545
145 582 1CR	545
145 582 2CR	545
145 582 3CR	545
145 582 4CR	546
145 582 5CR	546
145 582 6CR	513
145 582 7CR	513
145 582 8CR	513
145 582 9IS	513
145 583 1CR	175
145 583 3CR	531
145 590 1CR	555
145 590 2CR	556
145 590 4CR	555
145 590 5CR	556
145 590 6CR	557
145 590 7CR	554
145 590 9CR	556
145 591 0CR	556
145 591 1CR	557
145 591 2CR	555
145 591 3CR	541
145 591 4CR	302
145 591 5CR	541
145 591 6CR	349
145 591 7CR	302
145 591 8CR	542
145 592 0CR	302
145 592 1CR	349
145 592 2CR	555
145 592 3CR	400
145 592 4CR	121
145 592 5CR	121
145 592 6CR	320
145 592 7CR	545
145 593 0CR	554
145 593 1CR	464
145 593 2CR	49
145 593 3CR	49
145 593 4CR	175
145 593 5CR	457
145 593 6CR	259
145 593 7CR	102
145 593 8CR	102
145 593 9CR	533
145 594 0CR	543
145 600 1CR	538
145 600 2CR	538
145 600 3CR	538
145 610 1CR	566
145 610 7CR	567
145 610 9CR	567
145 611 0CR	567
145 611 1CR	567
145 611 2CR	563
145 611 4CR	563
145 611 7CR	563
145 611 8CR	566
145 612 6CR	567
145 613 0CR	565
145 620 2CR	561
145 620 3CR	560
145 620 5CR	561
145 620 8CR	562
145 621 1CR	562
145 621 5CR	561
145 621 6CR	560
145 621 7CR	562
145 621 7IS	562
145 621 8CR	562
145 621 9CR	560
145 622 3CR	560
145 622 4CR	560
145 623 1IS	561
145 623 2CR	561
145 626 2CR	534
145 630 0CR	512
145 630 0LE	512
145 630 1CR	553
145 630 2CR	553
145 630 2MM	553
145 630 2NS	553
145 630 2SR	553
145 630 3CR	553
145 630 6CR	554
145 631 1IS	553
145 632 1CR	512
145 632 1SR	512
145 632 2PW	512
145 632 3MM	512
145 632 4IS	513
145 640 2CR	208
145 640 3CR	274
145 640 4CR	236
145 640 6CR	239
145 640 9CR	420
145 641 0CR	547
145 641 2CR	129
145 641 3CR	240
145 641 5CR	310
145 641 6CR	239
145 641 7CR	384
145 641 8CR	356
145 642 0CR	39
145 642 1CR	73
145 642 2CR	57
145 642 3CR	90
145 642 4CR	24
145 643 0CR	39
145 643 1CR	90
145 645 1CR	171
145 650 1CR	236
145 650 2CR	272
145 650 3CR	88
145 650 4CR	38
147 000 7CR	579
147 001 5CR	579
147 001 7CR	578
147 001 8CR	586
147 001 9CR	586
147 002 0CR	588
147 002 1CR	579
147 003 0CR	588
147 003 1CR	579
149 001 2CR	589
149 001 6CR	588
149 001 9CR	588
149 002 3IP	593
149 003 0CR	589
150 000 3CR	589
150 000 8CR	589
150 101 0IS	593
150 301 0IP	593
150 402 0IP	593
150 403 0IP	593
150 590 2CR	601
151 000 3CR	594
151 000 8CR	595
151 500 0CR	594
151 500 1CR	594
152 000 1IS	502
152 000 2IS	502
152 000 3IS	502
152 000 4IS	502
152 000 6IS	504
152 000 7IS	503
152 000 9IS	503
152 001 1IS	502
152 001 2IS	502
152 001 4IS	505
152 001 5IS	504

Ref.	Pág.
152 001 6IS	504
152 001 7IS	503
152 002 4IS	503
152 002 5IS	503
152 002 6IS	503
152 004 4IS	504
152 005 4IS	504
152 006 0IS	505
154 040 1CR	501
156 577 9NO	618
156 740 2CR	602
156 740 3CR	602
156 740 4CR	602
156 741 7CR	614
156 741 8CR	614
156 742 1CR	618
156 743 1CR	614
156 743 2CR	519
156 744 2CR	614
156 744 3CR	614
156 744 4CR	614
156 744 7CR	614
156 744 8NO	614
156 745 0NO	33
156 745 1NO	33
156 748 2NO	614
156 748 3CR	614
156 748 3NO	614
156 748 4CR	614
156 748 4NO	614
156 748 5CR	618
156 748 8NO	614
156 750 6CR	614
156 751 1NO	617
156 755 2NO	617
156 755 7NO	618
156 755 8NO	618
156 758 2NO	617
156 759 4NO	617
156 760 1CR	622
156 760 2CR	622
156 760 3CR	622
156 760 4CR	622
156 760 5CR	622
156 760 6CR	622
156 770 1CR	623
156 770 2CR	623
156 770 3CR	623
156 770 4CR	623
156 770 5CR	623
156 770 6CR	623
156 780 1CR	622
156 780 2CR	622
156 780 3CR	623
156 780 4CR	623
156 940 2CR	605
156 940 3CR	605
156 940 5CR	607
156 940 6CR	606
156 940 7CR	606
156 940 8CR	607
156 941 4CR	606
156 941 5CR	606
156 941 8CR	605
156 941 9CR	608
156 942 0CR	608
156 942 1CR	609
156 942 5CR	604

Ref.	Pág.
156 942 6CR	604
156 942 7CR	604
156 942 8CR	604
156 942 9CR	605
156 943 1CR	604
156 943 2CR	604
156 943 3CR	606
156 943 4CR	607
156 943 6CR	608
156 943 7CR	608
156 944 1CR	609
156 944 2CR	609
156 944 3CR	610
156 944 5CR	610
156 944 6CR	610
156 944 7CR	611
156 944 8CR	611
156 944 9CR	612
156 945 2CR	612
156 945 3CR	613
156 945 5CR	554
156 945 5MM	554
156 945 7CR	614
156 945 8CR	614
156 945 9CR	615
156 946 1CR	615
156 946 2CR	615
156 946 3IS	615
156 946 4IS	615
156 946 5CR	615
156 946 6CR	615
156 946 8IS	615
156 946 9CR	616
156 947 1CR	616
156 947 2CR	616
156 947 3CR	616
156 947 4CR	616
156 947 5IS	616
156 947 6IS	616
156 947 7CR	616
156 947 8CR	616
156 947 9NO	616
156 948 1NO	616
156 948 3NO	616
156 948 4NO	616
156 948 8CR	616
156 949 1CR	616
156 949 2CR	617
157 949 3CR	617
158 949 4CR	617
159 949 5CR	617
160 949 6CR	617
161 000 1LE	303
161 000 2CR	601
161 000 6CR	547
161 000 8CR	599
161 001 0CR	598
161 001 1CR	599
161 002 2CR	57
161 002 5CR	601
161 003 0CR	73
161 003 1CR	24
161 230 0CR	564
161 230 1CR	564
161 230 3CR	565
161 230 4CR	565
161 230 5CR	565
161 340 0CR	564

Ref.	Pág.
161 340 1CR	564
161 340 4CR	565
161 340 6CR	567
161 340 7CR	566
161 401 6NO	617
161 401 7NO	617
161 401 8NO	618
161 401 9NO	618
161 402 0NO	617
161 402 1NO	619
161 411 9CR	633
161 412 0CR	633
161 441 2CR	624
161 441 3CR	622
161 441 4CR	623
161 441 5CR	623
161 441 6CR	623
161 441 7CR	624
161 441 8CR	624
161 442 7CR	620
161 442 8CR	620
161 442 9CR	621
161 443 0CR	626
161 443 1CR	626
161 443 2CR	626
161 451 2CR	609
161 481 2NO	614
161 481 3NO	614
161 490 3NO	614
161 492 1CR	615
161 492 2CR	615
161 492 3CR	615
161 492 5NO	616
161 492 6NO	616
161 492 7NO	616
161 492 8NO	616
161 492 9CR	615
161 493 0CR	615
161 493 1NO	615
161 493 2NO	615
161 493 3NO	616
161 949 7CR	617
162 949 8CR	617
164 950 1CR	617
165 950 2CR	617
166 950 3CR	617
167 000 4CR	265
167 000 7CR	264
167 000 8CR	264
167 000 9CR	264
167 001 0CR	264
167 001 1CR	264
167 001 2CR	264
167 001 3CR	264
167 001 4CR	264
167 001 5CR	265
167 001 6CR	265
167 001 7CR	265
167 001 8CR	265
167 001 9CR	265
167 002 0CR	266
167 002 1CR	266
167 002 2CR	266
167 002 3CR	266
167 002 4CR	266
167 002 5CR	266
167 002 6CR	266
167 002 7CR	266

Ref.	Pág.
167 002 8CR	266
167 002 9CR	266
167 003 0CR	266
167 003 1CR	266
167 003 2CR	280
167 003 3CR	280
167 003 4CR	280
167 003 5CR	280
167 003 6CR	280
167 003 7CR	280
167 010 6CR	281
167 010 7CR	281
167 011 5CR	271
167 011 6CR	271
167 011 7CR	271
167 011 8CR	271
167 011 9CR	267
167 012 0CR	267
167 012 1CR	267
167 012 2CR	267
167 012 3CR	268
167 012 4CR	268
167 012 5CR	268
167 012 6CR	268
167 012 7CR	269
167 012 8CR	269
167 012 9CR	269
167 013 0CR	269
167 013 2CR	270
167 013 3CR	270
167 013 4CR	270
167 013 5CR	270
167 020 0CR	272
167 020 3CR	272
167 030 1CR	274
167 030 2CR	274
167 100 3CR	273
167 100 4CR	273
167 100 5CR	273
167 100 6CR	273
167 120 1CR	281
167 120 2CR	281
167 130 1CR	281
167 130 2CR	281
167 200 0CR	275
167 200 1CR	275
167 200 2CR	277
167 200 3CR	277
167 200 4CR	280
167 200 5CR	280
167 210 0CR	274
167 210 3CR	274
167 210 4CR	284
167 210 5CR	284
167 210 6CR	284
167 210 7CR	284
167 210 8CR	284
167 211 0CR	284
167 211 1CR	284
167 211 2CR	284
167 220 0CR	274
167 220 3CR	274
167 230 0CR	279
167 230 3CR	279
167 230 4CR	279
167 230 5CR	279
167 240 0CR	301
167 240 3CR	301

Ref.	Pág.
167 240 4CR	301
167 240 5CR	301
167 250 0CR	301
167 250 3CR	301
167 250 4CR	301
167 250 5CR	301
167 280 1CR	279
167 280 2CR	279
167 282 1CR	279
167 282 2CR	279
167 283 1CR	279
167 283 2CR	279
167 300 0CR	276
167 300 1CR	276
167 310 0CR	277
167 310 1CR	277
167 310 2CR	281
167 310 3CR	281
167 310 4CR	281
167 310 5CR	281
167 310 6CR	282
167 310 7CR	282
167 310 8CR	282
167 310 9CR	282
167 311 0CR	283
167 311 2CR	283
167 311 3CR	283
167 311 4CR	283
167 311 5CR	283
167 311 6CR	283
167 311 7CR	283
167 311 8CR	283
167 311 9CR	282
167 312 0CR	282
167 312 2CR	277
167 312 3CR	282
167 312 4CR	282
167 312 5CR	277
167 320 3CR	631
167 320 4CR	631
167 320 5CR	631
167 320 6CR	631
167 320 7CR	631
167 320 8CR	631
167 320 9CR	631
167 321 1CR	631
167 321 2CR	631
167 321 3CR	631
167 321 4CR	631
167 321 5CR	631
167 322 1CR	631
167 322 2CR	631
167 322 3CR	631
167 340 0CR	278
167 340 1CR	278
167 340 2CR	278
167 340 3CR	278
167 360 0CR	285
167 360 1CR	285
167 360 2CR	289
167 360 3CR	289
167 360 4CR	289
167 360 5CR	289
167 360 6CR	289
167 360 7CR	289
167 360 8CR	289
167 360 9CR	289
167 361 0CR	289
167 361 2CR	289
167 361 3CR	291
167 361 4CR	291
167 361 5CR	291
167 361 6CR	291
167 361 7CR	291
167 361 8CR	291
167 361 9CR	291
167 362 0CR	291
167 362 3CR	291
167 362 4CR	291
167 362 5CR	295
167 362 6CR	295
167 362 7CR	295
167 362 8CR	295
167 362 9CR	295
167 363 0CR	295
167 363 2CR	295
167 363 3CR	295
167 363 4CR	298
167 363 5CR	298
167 363 6CR	298
167 363 7CR	298
167 363 8CR	288
167 363 9CR	288
167 364 2CR	299
167 364 3CR	299
167 364 4CR	299
167 364 5CR	299
167 370 0CR	285
167 370 1CR	285
167 370 2CR	290
167 370 3CR	290
167 370 4CR	290
167 370 5CR	290
167 370 6CR	290
167 370 7CR	290
167 370 8CR	290
167 370 9CR	290
167 371 0CR	290
167 371 2CR	290
167 371 3CR	292
167 371 4CR	292
167 371 5CR	292
167 371 6CR	292
167 371 7CR	292
167 371 8CR	292
167 371 9CR	292
167 372 0CR	292
167 372 2CR	292
167 372 3CR	292
167 372 4CR	296
167 372 5CR	296
167 372 6CR	296
167 372 7CR	296
167 372 8CR	296
167 372 9CR	296
167 373 0CR	296
167 373 2CR	296
167 373 3CR	298
167 373 4CR	298
167 373 5CR	298
167 373 6CR	298
167 373 7CR	299
167 373 8CR	299
167 373 9CR	299
167 374 0CR	299
167 374 1CR	288
167 374 2CR	288
167 374 3CR	288
167 374 4CR	288
167 374 5CR	288
167 374 6CR	288
167 410 5CR	631
167 410 6CR	631
167 410 7CR	631
167 410 8CR	631
167 410 9CR	631
167 411 0CR	631
167 411 3CR	631
167 411 4CR	631
167 411 5CR	632
167 411 6CR	632
167 411 7CR	632
167 411 8CR	632
167 411 9CR	632
167 412 0CR	632
167 412 1CR	632
167 412 2CR	632
167 440 0CR	624
167 450 0CR	607
167 450 2CR	607
167 450 3CR	607
167 450 4CR	613
167 450 5CR	613
167 501 1CR	276
167 501 2CR	276
167 521 1CR	277
167 521 2CR	277
167 540 1CR	287
167 540 2CR	287
167 542 1CR	287
167 542 2CR	287
167 543 1CR	287
167 543 2CR	287
167 562 1CR	285
167 562 2CR	285
167 650 1CR	278
167 650 2CR	278
167 652 1CR	278
167 652 2CR	278
167 653 1CR	278
167 653 2CR	278
167 700 1CR	285
167 700 2CR	285
167 702 1CR	285
167 702 2CR	285
167 710 1CR	265
167 710 2CR	265
167 720 1CR	286
167 720 2CR	286
167 722 1CR	286
167 722 2CR	286
167 723 1CR	286
167 723 2CR	286
167 940 1CR	272
167 940 2CR	272
167 950 1CR	280
167 950 2CR	280
167 950 4CR	617
167 960 1CR	280
167 960 2CR	280
167 980 1CR	274
167 980 2CR	274
167 990 1CR	275
167 990 2CR	275
168 000 0CR	86
168 000 1CR	86
168 000 2CR	86
168 000 3CR	86
168 000 4CR	93
168 000 5CR	86
168 000 6CR	86
168 030 1CR	90
168 040 8CR	92
168 100 0CR	89
168 100 2CR	89
168 120 1CR	94
168 142 1CR	94
168 162 1CR	94
168 200 0CR	91
168 200 1CR	95
168 200 2CR	94
168 200 3CR	92
168 220 1CR	87
168 221 1CR	87
168 230 1CR	87
168 231 1CR	87
168 240 1CR	88
168 241 1CR	88
168 250 1CR	87
168 251 1CR	87
168 266 1CR	93
168 267 1CR	93
168 280 1CR	95
168 280 2CR	94
168 300 0CR	91
168 320 2CR	627
168 320 3CR	627
168 320 4CR	627
168 321 2CR	627
168 370 1CR	100
168 410 1CR	627
168 410 2CR	627
168 410 3CR	631
168 440 0CR	622
168 450 0CR	611
168 460 1CR	96
168 470 1CR	96
168 561 1CR	97
168 562 1CR	98
168 570 1CR	100
168 652 1CR	92
168 653 1CR	92
168 663 1CR	98
168 753 1CR	98
168 763 2CR	98
168 766 1CR	97
168 790 1CR	88
168 791 1CR	88
168 800 1CR	90
168 930 1CR	93
168 940 1CR	93
168 950 1CR	93
168 950 5CR	617
169 950 6IS	617
169 950 7NO	617
169 950 8NO	617
169 950 9NO	618
169 951 1NO	618
169 951 2NO	618
169 951 3CR	618
169 951 4NO	618
169 951 5NO	618

Ref.	Pág.
169 951 6NO	618
169 951 7NO	618
169 951 8NO	619
169 952 1NO	619
169 952 2NO	618
169 952 3NO	618
169 952 4NO	619
169 952 5NO	619
169 952 6NO	618
169 952 7NO	618
169 952 8NO	619
169 952 9NO	619
169 953 2NO	617
169 953 3NO	617
169 953 4NO	617
169 953 5NO	617
169 953 6CR	626
169 953 7CR	626
169 953 8CR	626
169 953 9CR	626
169 954 1CR	626
169 954 2CR	624
169 954 3CR	624
169 954 4CR	625
169 954 5CR	625
169 954 6IS	625
169 954 7CR	625
169 954 8CR	625
169 954 9CR	625
169 955 1CR	625
169 955 2CR	625
169 955 6CR	624
169 955 7CR	623
169 955 8CR	624
169 955 9CR	624
176 000 1CR	578
176 000 2CR	578
176 000 4CR	578
176 000 5CR	578
176 000 6CR	578
176 000 7CR	578
177 000 1CR	584
177 000 3CR	584
177 000 4CR	584
177 000 6CR	585
177 000 7CR	586
177 001 2CR	584
177 001 3CR	586
177 001 4CR	585
177 001 5CR	587
177 001 6CR	585
177 002 1CR	586
177 500 0CR	584
177 510 0CR	585
177 570 0CR	585
178 000 1CR	580
178 000 3CR	580
178 000 4CR	580
178 000 6CR	580
178 000 7CR	581
178 001 2CR	580
178 001 5CR	581
179 000 1CR	582
179 000 3CR	582
179 000 4CR	582
179 000 6CR	583
179 000 7CR	583
179 000 8CR	583

Ref.	Pág.
179 001 2CR	582
179 001 6CR	582
179 140 1CR	481
179 150 1CR	481
179 151 1CR	482
179 160 1CR	481
179 170 1CR	481
179 180 1CR	481
179 181 1CR	482
179 590 0CR	583
180 140 1CR	424
180 170 1CR	424
180 320 1CR	633
180 320 2CR	633
180 360 1CR	479
180 410 0CR	634
180 410 1CR	634
180 590 0CR	427
180 590 1CR	103
180 590 2CR	103
180 590 3CR	51
180 590 4CR	51
181 000 0CR	382
181 000 1CR	382
181 010 1CR	382
181 013 1CR	382
181 020 1CR	383
181 023 1CR	383
181 030 2CR	384
181 040 1CR	384
181 090 1CR	386
181 100 1CR	386
181 110 1CR	386
181 120 1CR	385
181 130 1CR	385
181 142 1CR	386
181 162 1CR	386
181 170 1CR	386
181 210 1CR	382
181 213 1CR	382
181 261 1CR	385
181 263 1CR	385
181 271 1CR	384
181 273 1CR	384
181 312 1CR	389
181 320 1CR	633
181 352 1CR	389
181 410 1CR	389
181 411 1CR	389
181 562 1CR	387
181 562 2CR	387
181 570 1CR	388
181 572 1CR	388
181 582 1CR	388
181 652 1CR	388
181 750 0CR	388
181 760 1CR	387
181 760 2CR	387
181 760 4CR	387
181 762 0CR	388
181 762 1CR	387
181 820 1CR	383
181 823 1CR	383
181 840 1CR	383
181 843 1CR	383
182 000 0CR	313
182 010 1CR	308
182 010 2CR	308

Ref.	Pág.
182 010 3CR	308
182 014 1CR	308
182 020 1CR	309
182 024 1CR	309
182 030 1CR	310
182 040 1CR	311
182 101 1CR	491
182 120 1CR	313
182 130 1CR	313
182 140 1CR	313
182 160 1CR	313
182 200 1CR	314
182 210 1CR	308
182 214 1CR	308
182 260 1CR	312
182 260 2CR	312
182 260 3CR	312
182 271 1CR	312
182 271 2CR	312
182 271 3CR	312
182 280 1CR	314
182 330 1CR	310
182 352 1CR	319
182 362 1CR	319
182 410 1CR	317
182 411 1CR	317
182 421 1CR	318
182 426 1CR	318
182 427 1CR	318
182 428 1CR	318
182 440 0CR	622
182 501 1CR	311
182 521 1CR	311
182 562 1CR	314
182 564 1CR	315
182 565 1CR	315
182 566 1CR	315
182 571 2CR	316
182 572 2CR	316
182 573 2CR	316
182 584 2CR	317
182 585 2CR	317
182 586 2CR	317
182 650 1CR	316
182 683 1CR	319
182 750 3CR	316
182 760 1CR	314
182 760 3CR	314
182 760 6CR	315
182 760 8CR	315
182 760 9CR	315
182 783 1CR	319
182 820 1CR	309
182 824 1CR	309
182 930 1CR	313
183 110 0CR	38
183 111 0CR	38
183 142 0CR	43
183 143 0CR	43
183 200 0CR	40
183 200 2CR	40
183 200 4CR	40
183 202 1CR	43
183 203 1CR	43
183 250 1CR	36
183 251 1CR	36
183 310 0CR	42
183 310 1CR	42

Ref.	Pág.
183 310 2CR	46
183 310 3CR	46
183 320 1CR	627
183 320 2CR	627
183 320 3CR	627
183 320 4CR	627
183 342 0CR	48
183 390 1CR	36
183 391 1CR	36
183 440 0CR	620
183 450 0CR	610
183 550 0CR	48
183 553 0CR	48
183 562 0CR	48
183 592 1CR	49
183 600 0CR	41
183 600 2CR	41
183 600 3CR	45
183 610 3CR	45
183 612 0CR	42
183 613 0CR	42
183 622 1CR	44
183 623 1CR	44
183 634 1CR	44
183 635 1CR	44
183 662 1CR	49
183 710 1CR	45
183 710 2CR	45
183 742 0CR	46
183 752 0CR	46
183 782 1CR	47
183 786 1CR	47
183 787 1CR	47
183 788 1CR	47
183 792 1CR	47
183 850 0CR	37
183 851 0CR	37
183 860 0CR	37
183 861 0CR	37
183 870 0CR	37
183 871 0CR	37
183 880 1CR	36
183 881 1CR	36
183 902 0CR	41
183 910 0CR	41
184 140 1CR	459
184 150 1CR	459
184 160 1CR	459
184 200 1CR	155
184 280 1CR	155
184 350 1CR	463
184 360 1CR	463
184 372 2CR	162
184 382 2CR	162
184 410 0CR	634
184 410 1CR	634
184 440 2CR	459
184 450 2CR	459
184 460 1CR	460
184 470 1CR	460
184 484 2CR	159
184 485 2CR	159
184 486 2CR	160
184 487 2CR	160
184 488 2CR	160
184 489 2CR	462
184 560 2CR	159
184 560 6CR	461

Ref.	Pág.
184 780 3CR	461
184 780 4CR	159
185 080 2CR	466
185 087 2CR	466
185 110 2CR	466
185 117 2CR	466
185 140 1CR	469
185 140 2CR	468
185 150 1CR	469
185 160 1CR	469
185 160 2CR	468
185 170 2CR	468
185 310 2CR	475
185 311 2CR	223
185 341 2CR	224
185 370 2CR	474
185 371 2CR	120
185 381 2CR	120
185 410 0CR	634
185 410 1CR	634
185 440 2CR	468
185 441 2CR	114
185 450 2CR	468
185 451 2CR	114
185 461 2CR	115
185 471 2CR	115
185 477 2CR	467
185 478 2CR	467
185 479 2CR	467
185 480 2CR	467
185 481 2CR	467
185 482 2CR	467
185 486 2CR	118
185 487 2CR	118
185 488 2CR	118
185 560 2CR	471
185 561 2CR	470
185 562 2CR	472
185 563 2CR	218
185 590 2CR	472
185 591 2CR	117
185 594 2CR	118
185 595 2CR	118
185 601 2CR	117
185 621 2CR	474
185 780 2CR	471
185 781 2CR	470
185 782 2CR	470
185 784 2CR	217
185 785 2CR	217
185 911 2CR	474
186 000 0IS	180
186 000 3IS	180
186 000 4IS	180
186 000 5IS	180
186 000 6IS	180
186 000 7IS	180
186 000 8IS	181
186 000 9IS	181
186 001 0IS	198
186 001 1IS	547
186 001 2IS	188
186 001 4IS	606
186 001 5IS	188
186 005 0IS	552
186 010 4IS	181
186 010 5IS	181
186 010 6IS	182
186 010 7IS	182
186 010 8IS	182
186 010 9IS	183
186 030 1IS	185
186 030 2IS	185
186 040 1IS	188
186 040 2IS	188
186 100 0IS	184
186 100 1IS	184
186 110 3IS	185
186 110 4IS	185
186 120 1IS	189
186 120 2IS	189
186 130 1IS	189
186 130 2IS	189
186 137 0IS	198
186 161 0IS	547
186 162 1IS	189
186 162 2IS	189
186 163 1IS	189
186 163 2IS	189
186 250 1IS	182
186 250 2IS	183
186 310 4IS	196
186 310 5IS	196
186 310 6IS	546
186 319 1IS	629
186 319 2IS	629
186 319 3IS	629
186 319 4IS	629
186 319 5IS	629
186 319 6IS	629
186 320 1IS	629
186 320 2IS	629
186 320 3IS	629
186 320 4IS	629
186 320 5IS	629
186 320 6IS	629
186 320 7IS	629
186 320 8IS	629
186 320 9IS	629
186 321 1IS	195
186 321 2IS	195
186 351 1IS	194
186 351 2IS	194
186 360 0IS	192
186 360 1IS	192
186 360 2IS	192
186 360 3IS	192
186 361 1IS	194
186 361 2IS	194
186 371 1IS	195
186 381 1IS	195
186 381 2IS	194
186 381 3IS	194
186 381 4IS	194
186 410 4IS	634
186 410 5IS	634
186 421 1IS	195
186 421 2IS	195
186 440 0IS	621
186 440 1IS	190
186 440 3IS	621
186 440 4IS	621
186 440 5IS	621
186 440 6IS	626
186 450 1IS	190
186 450 3IS	606
186 450 4IS	612
186 450 5IS	612
186 480 1IS	191
186 480 2IS	191
186 490 0IS	615
186 490 1IS	191
186 490 2IS	191
186 490 3IS	615
186 490 4IS	615
186 490 5IS	615
186 490 6IS	615
186 490 7IS	615
186 501 1IS	187
186 501 2IS	187
186 521 1IS	187
186 521 2IS	187
186 522 0IS	197
186 532 0IS	197
186 561 1IS	191
186 561 2IS	191
186 562 1IS	193
186 562 2IS	193
186 566 1IS	192
186 566 2IS	192
186 570 0IS	196
186 570 1IS	556
186 590 0IS	197
186 590 1IS	197
186 590 2IS	555
186 590 3IS	198
186 590 4IS	198
186 590 5IS	198
186 590 6IS	198
186 591 1IS	193
186 601 1IS	193
186 640 0IS	186
186 650 0IS	183
186 652 0IS	186
186 700 0IS	184
186 720 0IS	184
186 760 1IS	191
186 760 2IS	191
186 762 1IS	192
186 762 2IS	192
186 782 1IS	193
186 782 2IS	193
186 801 0IS	186
186 801 1IS	190
186 801 2IS	190
186 810 1IS	190
186 810 2IS	190
186 830 1IS	182
186 830 2IS	182
186 850 1IS	181
186 850 2IS	181
186 940 1IS	183
186 940 2IS	183
186 950 1IS	188
186 950 2IS	188
186 960 1IS	188
186 960 2IS	188
186 970 1IS	188
186 970 2IS	188
186 980 1IS	185
186 980 2IS	185
186 990 1IS	186
186 990 2IS	186
187 200 1CR	95
187 280 1CR	95
187 310 1CR	101
187 340 1CR	101
187 350 1CR	101
187 360 1CR	101
187 373 1CR	258
187 380 1CR	259
187 393 1CR	300
187 403 1CR	294
187 413 1CR	300
187 423 1CR	300
187 433 1CR	257
187 480 2CR	99
187 483 1CR	253
187 484 2CR	99
187 485 2CR	99
187 486 2CR	100
187 487 2CR	100
187 488 2CR	100
187 489 2CR	256
187 490 1CR	99
187 500 1CR	96
187 510 1CR	96
187 563 1CR	253
187 591 1CR	294
187 593 1CR	294
187 633 1CR	257
187 663 1CR	300
187 783 1CR	252
188 000 1IS	576
188 000 2IS	576
188 000 3IS	576
188 000 6IS	576
188 000 9IS	576
188 001 1IS	577
188 001 2IS	576
188 001 3IS	577
188 001 4IS	577
188 520 0IS	577
188 520 1IS	577
189 000 0CR	144
189 000 1CR	144
189 000 2CR	144
189 000 3CR	144
189 000 4CR	145
189 000 5CR	145
189 000 6CR	145
189 000 7CR	145
189 000 8CR	152
189 000 9CR	152
189 001 1CR	153
189 001 2CR	153
189 010 0CR	145
189 010 1CR	144
189 010 2CR	145
189 010 3CR	146
189 010 4CR	146
189 010 5CR	146
189 010 6CR	146
189 020 0CR	146
189 020 1CR	147
189 020 2CR	146
189 030 1CR	148
189 040 1CR	151
189 100 0CR	147
189 100 1CR	147
189 110 1CR	155
189 120 1CR	153

Ref.	Pág.
189 140 1CR	154
189 160 1CR	154
189 170 1CR	155
189 200 0CR	150
189 200 1CR	150
189 200 2CR	151
189 200 3CR	151
189 200 4CR	152
189 200 5CR	152
189 200 6CR	152
189 210 0CR	148
189 210 1CR	144
189 210 2CR	148
189 210 3CR	156
189 210 4CR	156
189 210 5CR	156
189 210 6CR	156
189 240 0CR	161
189 240 1CR	161
189 240 2CR	163
189 240 3CR	163
189 240 4CR	164
189 240 5CR	164
189 250 0CR	161
189 250 1CR	145
189 250 2CR	161
189 250 3CR	163
189 250 4CR	163
189 250 5CR	164
189 250 6CR	164
189 270 7CR	152
189 300 0CR	150
189 300 1CR	150
189 303 1CR	164
189 310 0CR	151
189 310 1CR	151
189 310 2CR	153
189 310 3CR	153
189 310 4CR	153
189 310 5CR	153
189 310 6CR	154
189 310 7CR	154
189 310 8CR	154
189 310 9CR	154
189 311 0CR	155
189 311 1CR	155
189 311 2CR	155
189 311 3CR	155
189 320 1CR	628
189 320 2CR	628
189 320 3CR	628
189 320 4CR	628
189 320 5CR	628
189 320 6CR	628
189 320 7CR	628
189 320 8CR	628
189 330 1CR	150
189 333 1CR	164
189 340 1CR	152
189 340 2CR	152
189 352 1CR	161
189 355 1CR	163
189 360 0CR	157
189 360 1CR	157
189 360 2CR	158
189 360 3CR	158
189 362 1CR	161
189 365 1CR	163

Ref.	Pág.
189 370 0CR	157
189 370 1CR	157
189 370 2CR	158
189 370 3CR	158
189 410 0CR	628
189 410 1CR	628
189 410 2CR	628
189 410 3CR	628
189 410 4CR	628
189 410 5CR	628
189 410 6CR	628
189 410 7CR	628
189 410 8CR	628
189 410 9CR	628
189 411 0CR	628
189 411 1CR	628
189 411 2CR	628
189 411 3CR	628
189 411 4CR	628
189 411 5CR	628
189 440 0CR	621
189 440 1CR	625
189 462 1CR	156
189 463 1CR	156
189 500 1CR	150
189 520 1CR	151
189 562 1CR	157
189 572 1CR	158
189 582 1CR	158
189 762 1CR	157
189 790 1CR	146
189 800 1CR	149
189 820 1CR	146
189 840 1CR	145
189 880 1CR	145
189 910 1CR	146
189 930 1CR	152
189 940 1CR	153
189 950 1CR	153
190 010 1CR	55
190 011 1CR	55
190 020 1CR	57
190 021 1CR	57
190 102 1CR	61
190 103 1CR	61
190 142 1CR	60
190 143 1CR	60
190 202 1CR	60
190 203 1CR	60
190 210 1CR	55
190 211 1CR	55
190 220 1CR	56
190 221 1CR	56
190 250 1CR	54
190 251 1CR	54
190 260 1CR	54
190 261 1CR	54
190 310 0CR	59
190 310 1CR	59
190 310 2CR	63
190 310 3CR	63
190 312 1CR	65
190 320 1CR	627
190 320 2CR	627
190 322 1CR	65
190 352 1CR	64
190 362 1CR	64
190 420 1CR	58

Ref.	Pág.
190 440 0CR	620
190 440 1CR	620
190 450 0CR	611
190 501 1CR	57
190 502 1CR	65
190 512 1CR	65
190 590 0CR	66
190 590 1CR	66
190 601 1CR	59
190 602 1CR	58
190 622 1CR	60
190 623 1CR	60
190 634 1CR	61
190 635 1CR	61
190 652 1CR	59
190 653 1CR	59
190 702 1CR	62
190 703 1CR	62
190 710 1CR	55
190 711 1CR	55
190 742 1CR	62
190 752 1CR	62
190 782 1CR	63
190 786 1CR	64
190 787 1CR	64
190 788 1CR	64
190 792 1CR	63
190 850 1CR	56
190 851 1CR	56
190 860 1CR	56
190 861 1CR	56
190 880 1CR	54
190 881 1CR	54
190 902 1CR	58
190 910 1CR	58
191 010 1CR	71
191 011 1CR	71
191 020 1CR	72
191 021 1CR	72
191 142 1CR	75
191 143 1CR	75
191 192 1CR	77
191 193 1CR	77
191 200 1CR	75
191 210 1CR	71
191 211 1CR	71
191 230 1CR	70
191 240 1CR	70
191 250 1CR	70
191 260 1CR	70
191 280 1CR	75
191 310 1CR	75
191 310 2CR	75
191 310 3CR	78
191 310 4CR	78
191 312 1CR	81
191 320 1CR	627
191 320 2CR	627
191 322 1CR	81
191 352 1CR	80
191 362 1CR	80
191 420 1CR	73
191 440 0CR	621
191 440 1CR	621
191 450 0CR	610
191 450 1CR	611
191 501 1CR	73
191 502 1CR	80

Ref.	Pág.
191 512 1CR	80
191 590 0CR	81
191 590 1CR	81
191 601 1CR	74
191 602 1CR	74
191 622 1CR	76
191 623 1CR	76
191 634 1CR	76
191 635 1CR	76
191 652 1CR	74
191 653 1CR	74
191 702 1CR	77
191 703 1CR	77
191 742 1CR	78
191 752 1CR	78
191 782 1CR	79
191 786 1CR	79
191 787 1CR	79
191 788 1CR	79
191 792 1CR	79
191 800 1CR	72
191 850 1CR	71
191 851 1CR	71
191 860 1CR	72
191 861 1CR	72
191 880 1CR	70
191 890 1CR	70
191 902 1CR	74
191 910 1CR	74
192 142 1CR	26
192 143 1CR	26
192 192 1CR	28
192 193 1CR	28
192 202 1CR	27
192 203 1CR	27
192 250 1CR	22
192 254 1CR	22
192 260 1CR	22
192 264 1CR	22
192 310 0CR	26
192 310 1CR	26
192 310 2CR	29
192 310 3CR	29
192 312 1CR	32
192 320 1CR	627
192 322 1CR	32
192 352 1CR	31
192 362 1CR	31
192 420 1CR	24
192 440 0CR	620
192 450 0CR	609
192 501 1CR	24
192 502 1CR	31
192 512 1CR	31
192 590 1CR	32
192 601 1CR	25
192 602 1CR	25
192 622 1CR	27
192 623 1CR	27
192 634 1CR	27
192 635 1CR	27
192 652 1CR	26
192 653 1CR	26
192 702 1CR	28
192 703 1CR	28
192 742 1CR	29
192 752 1CR	29
192 782 1CR	30

Ref.	Pág.
192 786 1CR	30
192 787 1CR	30
192 788 1CR	30
192 792 1CR	30
192 850 1CR	23
192 854 1CR	23
192 860 1CR	23
192 864 1CR	23
192 880 1CR	22
192 884 1CR	22
192 902 1CR	25
192 910 1CR	25
193 000 0CR	354
193 000 1CR	354
193 010 0CR	354
193 010 1CR	354
193 010 2CR	354
193 010 3CR	355
193 020 0CR	355
193 030 1CR	356
193 040 1CR	356
193 090 1CR	360
193 100 0CR	355
193 100 1CR	360
193 110 1CR	359
193 120 1CR	358
193 130 1CR	358
193 142 1CR	359
193 162 1CR	358
193 170 1CR	359
193 210 0CR	356
193 210 1CR	354
193 210 2CR	360
193 210 3CR	360
193 230 0CR	357
193 230 1CR	357
193 240 0CR	367
193 240 1CR	355
193 240 2CR	368
193 250 0CR	367
193 250 1CR	368
193 260 1CR	357
193 262 1CR	357
193 270 1CR	357
193 272 1CR	357
193 310 0CR	356
193 310 1CR	358
193 310 2CR	358
193 310 3CR	358
193 310 4CR	359
193 310 5CR	359
193 310 6CR	359
193 312 1CR	368
193 320 1CR	632
193 320 2CR	632
193 320 3CR	632
193 320 4CR	632
193 340 0CR	357
193 340 1CR	357
193 352 0CR	367
193 352 1CR	368
193 360 0CR	361
193 360 1CR	361
193 360 2CR	362
193 360 3CR	362
193 360 4CR	363
193 360 5CR	363
193 360 6CR	364

Ref.	Pág.
193 360 7CR	364
193 360 8CR	365
193 360 9CR	365
193 362 0CR	367
193 370 0CR	361
193 370 1CR	362
193 370 2CR	362
193 370 3CR	363
193 370 4CR	364
193 370 5CR	365
193 370 6CR	365
193 370 7CR	366
193 370 8CR	366
193 370 9CR	366
193 371 0CR	366
193 410 0CR	633
193 410 1CR	633
193 410 2CR	633
193 410 3CR	633
193 410 4CR	632
193 421 1CR	365
193 425 1CR	365
193 426 1CR	366
193 427 1CR	366
193 428 1CR	366
193 429 1CR	366
193 440 0CR	621
193 540 1CR	362
193 542 1CR	362
193 562 1CR	361
193 570 1CR	364
193 572 1CR	364
193 575 1CR	365
193 576 1CR	365
193 582 1CR	364
193 652 1CR	363
193 750 1CR	363
193 752 1CR	363
193 760 1CR	361
193 762 1CR	361
193 780 1CR	362
193 782 1CR	362
193 820 1CR	355
194 010 0CR	374
194 013 0CR	374
194 020 0CR	375
194 023 0CR	375
194 030 0CR	375
194 040 0CR	375
194 060 0CR	374
194 063 0CR	374
194 120 0CR	377
194 130 0CR	377
194 140 0CR	377
194 160 0CR	377
194 210 0CR	374
194 213 0CR	374
194 260 0CR	376
194 262 0CR	376
194 270 0CR	376
194 272 0CR	376
194 320 1CR	633
194 560 1CR	378
194 760 0CR	377
194 760 1CR	378
194 762 1CR	378
194 840 0CR	374
194 843 0CR	374

Ref.	Pág.
195 590 0CR	303
197 010 1IS	490
197 011 1IS	490
197 012 1IS	490
198 000 0CR	396
198 000 1CR	396
198 000 2CR	396
198 000 3CR	396
198 000 4CR	396
198 000 5CR	396
198 100 0CR	396
198 100 1CR	396
198 210 0CR	397
198 230 0CR	398
198 310 0CR	397
198 310 1CR	398
198 310 2CR	398
198 340 0CR	397
198 360 0CR	399
198 360 1CR	399
198 400 0CR	617
198 400 1NO	619
198 410 0CR	633
301 000 0CR	112
301 000 1CR	106
301 000 2CR	106
301 010 1CR	107
301 010 2CR	106
301 010 3CR	107
301 010 4CR	108
301 010 5CR	108
301 014 2CR	106
301 020 2CR	109
301 024 2CR	109
301 030 2CR	109
301 040 2CR	111
301 110 2CR	115
301 120 2CR	113
301 142 2CR	113
301 162 2CR	113
301 170 2CR	113
301 180 2CR	115
301 190 2CR	115
301 200 2CR	113
301 210 2CR	106
301 214 2CR	106
301 220 2CR	107
301 224 2CR	107
301 250 2CR	107
301 254 2CR	107
301 266 2CR	112
301 267 2CR	112
301 276 2CR	111
301 277 2CR	111
301 311 2CR	120
301 320 1CR	627
301 320 4CR	627
301 320 5CR	627
301 320 6CR	627
301 320 7CR	627
301 320 8CR	627
301 320 9CR	627
301 330 2CR	108
301 340 2CR	108
301 341 2CR	120
301 350 2CR	108
301 354 2CR	108
301 355 2CR	119

Ref.	Pág.
301 365 2CR	119
301 370 2CR	112
301 380 2CR	112
301 390 2CR	113
301 410 2CR	110
301 420 2CR	109
301 460 1CR	114
301 470 1CR	114
301 501 2CR	110
301 521 2CR	111
301 561 2CR	116
301 571 2CR	119
301 575 1CR	119
301 575 2CR	117
301 580 2CR	117
301 663 2CR	116
301 753 2CR	116
301 761 2CR	116
301 790 2CR	110

TP #04 _ 04 _ 2025

BRUMA.PT

Rua Manuel Simões Nogueira, 435 Calendário
4760-862 Vila Nova de Famalicão
Portugal